ТС-ИНДУСТРИЯ

Жауапкершілігі шектеулі серіктестегі
БСН 030 640 007 083
Павлодар қ., Камзин көш., 51, 3 қабат
тел. 8-7182-61-41-10
e-mail: tsi-2003@mail.ru

Товарищество с ограниченной ответственностью
БИН 030 640 007 083
г. Павлодар, ул. Камзина, 51, 3 этаж
тел. 8-7182-61-41-10
e-mail: tsi-2003@mail.ru

Заказчик: ГУ «Городской отдел ЖКХ, ПТ и АД» г. Атырау

Рабочий проект

«Реконструкция автомобильной дороги в городе Атырау (по улице Бигельдинова)»

Том 2
Генеральный план и транспорт

Директор ТОО «ТС-Индустрия» **Калиакпаров Д.Е.**

ГИП **Абылгазинов Р.**

г. Павлодар 2022 г.

Ведомость рабочих чертежей основного комплекта 28-2019-1-ГТ

Лист	Наименование	Примечание
1	Общие данные	
2	Общие данные	
3-6	План автодороги М1:500	
7	Типовой поперечный профиль	
8-9	Конструкция дорожной одежды	
10-13	План технических средств регулирования дорожного движения	
14	Конструкция дорожной одежды на автобусных остановках	
15	Автобусный павильон (Остановочный комплекс)	
16-17	Продольный профиль дороги	
18-35	Поперечный профили	

Ведомость основных комплектов рабочих чертежей

Обозначение	Наименование	Примечание
28-2019-1-ГТ	Генеральный план и транспорт	

Ведомость ссылочных и прилагаемых документов

Обозначение	Наименование	Примечание
	Ссылочные документы	
ГОСТ 8267-93*	Щебень и гравий из плотных горных пород для строительных работ. Технические условия.	
ГОСТ 6661-91	Камни бетонные и железобетонные бортовые	
СТ РК 1225-2019	Смеси асфальтобетонные дорожные, аэродромные и асфальтобетон. Технические условия.	
ГОСТ 25607-2009	Смеси щебеночно-гравийно-песчаные для покрытий и оснований автомобильных дорог и аэродромов	
ГОСТ 21.701-2013	СПДС. Правила выполнения рабочей документации автомобильных дорог	
ГОСТ 21.207-2013	СПДС. Условные графические обозначения на чертежах автомобильных дорог.	
СП РК 3.01-11-2013	Градостроительство. Планировка и застройка городских и сельских населенных пунктов	
СТ РК 1124-2019	Технические средства организации дорожного движения Разметка дорожная. Классификация Технические условия	
СТ РК 1125-2021	Технические средства организации дорожного движения. Знаки дорожные. Общие технические требования	
СТ РК 1412-2017	Технические средства регулирования дорожного движения. Правила применения	
СТ РК 1397-2005	Дороги автомобильные. Требования к составу и оформлению проектной и рабочей документации на строительство, реконструкцию и капитальный ремонт	
	Прилагаемые документы	
28-2019-1-АД.В	Ведомость объемов работ	

Проект разработан в соответствии с действующими нормами и правилами Республики Казахстан и предусматривает мероприятия, обеспечивающие безопасную для жизни и здоровья людей эксплуатацию объекта при соблюдении предусмотренных проектом мероприятий, что и удостоверяется.

Главный инженер проекта Абылгазинов Р.

Взам. инв. №

Подпись и дата

Инв. № подл.

Изм.	Кол. уч.	Лист	№ док.	Подп.	Дата
ГИП		Абылгазинов			05.22
Выполнил		Исмурзин Д.			05.22
Проверил		Мухаев Б.			05.22
Нормоконтр		Елеуов Д.Н.			05.22

28-2019-1-ГТ

«Реконструкция автомобильной дороги в городе Атырау (по улице Бигельдинова)»

Генеральный план и транспорт

Стадия	Лист	Листов
РП	1	

Общие данные (начало)

ТОО "ТС-Индустрия", г.Павлодар, 2022 год

Общие данные.

Раздел рабочего проекта 28-2019-1-ГТ "Генеральный план и траспорт" выполнен ТОО «ТС-Индустрия» на основании задания на проектирование, утвержденного Заказчиком - ГУ «Отдел жилищно-коммунального хозяйства, пассажирского траспорта и автомобильных дорог г.Атырау» на разработку ПСД «Реконструкция автомобильной дороги в городе Атырау (по улице Бигельдинова)»

1. Раздел проекта 28-2019-1-ГТ "Генеральный план и транспорт" выполнен на основе:
   - топографического плана;
   - инженерно-геологических изысканий;
   - заключения технического состояния дорожной одежды.
3. Разделом 28-2019-1-ГТ "Генеральный план и транспорт" предусматривается:
   - строительство земляного полотна и дорожной одежды улицы, съездов и тротуаров в г.Атырау,
   - нанесение дорожной разметки и установка технических средств регулирования дорожного движения с демонтажем существующих дорожных знаков.
4. Категория улиц:
   - Магистральные улицы районного значения: транспортно-пешеходные
5. Расчетная скорость движения автотранспорта 70 км/ч.
6. Дорожная одежда улиц принята нежесткая капитального типа с усовершенствованным покрытием из горячей плотной мелкозернистой асфальтобетонной смеси Тип Б Марки II толщиной 4 см и нижнего слоя покрытия из горячей пористой крупнозернистой смеси толщиной 6 см.
7. Расчетный срок службы проектируемой улицы - 20 лет
8. Ширина проезжей части улиц принята 14,0 м. количество полос движения 4 шт.
9. Радиусы закругления проезжей части улиц на примыканиях и пересечениях от 8,0 м и 10,0 м.
10. Водоотвод с проезжей части предполагается двусторонний. Двускатный поперечный уклон проезжей части - 15‰.
11. Покрытие тротуаров предусматривается из горячей плотной мелкозернистой асфальтобетонной смеси Тип Б Марки II толщиной 4 см.
12. Разделом 28-2019-1-ГТ "Генеральный план и транспорт" предусматривается замена люков подземных инженерных коммуникаций, расположенных на реконструируемых участках проезжей части улицы, съездов и тротуаров с доведением отметки люка до уровня покрытия улицы и тротуаров.

ТЕХНИЧЕСКИЕ ПОКАЗАТЕЛИ

№ строки	Наименование показателя	Един. измер.	Значение
1	Категория дороги		Магистральные улицы районного значения: транспортно-пешеходные
2	Строительная длина дороги	км	1,863
3	Строительная длина тротуара	км	3,154
4	Расчетная скорость	км/час	70
5	Число полос движения	шт	4
6	Ширина полос движения	м	3,5
7	Ширина проезжей части	м	14
8	Центральная разделительная	м	2
9	Ширина тротуара	м	2,25
10	Тип дорожной одежды		Капитальный
11	Вид покрытия		Горячий асфальтобетон

Проект разработан в соответствии с действующими нормами и правилами Республики Казахстан и предусматривает мероприятия, обеспечивающие безопасную для жизни и здоровья людей эксплуатацию объекта при соблюдении предусмотренных проектом мероприятий, что и удостоверяется.

Главный инженер проекта Абылгазинов Р.

Взам. инв. №

Подпись и дата

Инв. № подл.

Изм.	Кол. уч.	Лист	№ док.	Подп.	Дата
ГИП		Абылгазинов			05.22
Выполнил		Исмурзин Д.			05.22
Проверил		Мухаев Б.			05.22
Нормоконтр		Уразаева			05.22

28-2019-1-ГТ

«Реконструкция автомобильной дороги в городе Атырау (по улице Бигельдинова)»

Генеральный план и транспорт

Стадия	Лист	Листов
РП	2	

Общие данные (продолжение)

ТОО "ТС-Индустрия", г.Павлодар, 2022 год

Атырауская область г.Атырау
План автодороги М1:500
от ПК0+00 до ПК4+00

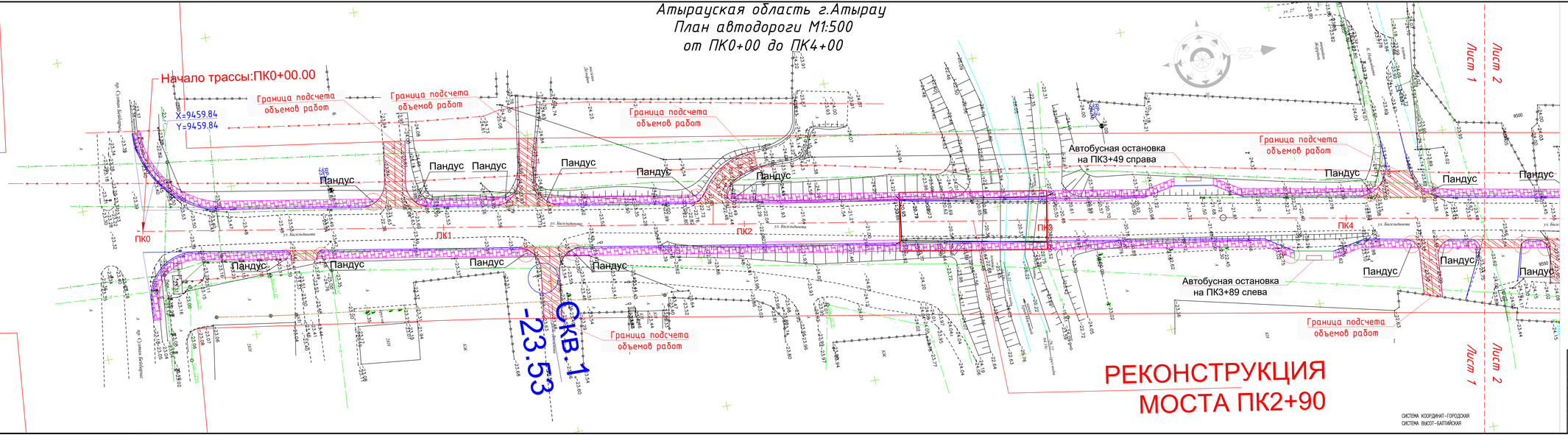

Ведомость реперов

Ведомость координат реперов			
Имя	Север(X)	Восток(Y)	Отметка(H)
гр-1	19456.99	15532.57	-23.80
гр-2	9479.43	15788.65	-24.20
гр-3	9774.04	16490.72	-23.32
гр-4	10157.94	17061.21	-23.90

Условные обозначения:

- Проектная ось
- Устройство бортового камня БР 100.30.18
- Устройство бортового камня БР 100.20.8
- Устройство примыкание, пересечение и площадки
- Пандус
- Автобусная остановка

Изм.	Кол.уч.	Лист	№ док.	Подп.	Дата	28-2019-1-ГТ «Реконструкция автомобильной дороги в городе Атырау (по улице Бигельдинова)»			
ГИП	Абылгазинов				05.22	Генеральный план и транспорт	Стадия	Лист	Листов
Выполнил	Исмурзин Д.				05.22		РП	3	
Проверил	Мукай Б.				05.22	План автодороги М1:500	ТОО "ТС-Индустрия", г.Павлодар, 2022 год		
Нормоконтр	Уразаева				05.22				

Копировал

Формат А4х6

Взам. инв. №

Подп. и дата

Инв. № подл.

Атырауская область г.Атырау
План автодороги М1:500
от ПК4+00 до ПК9+00

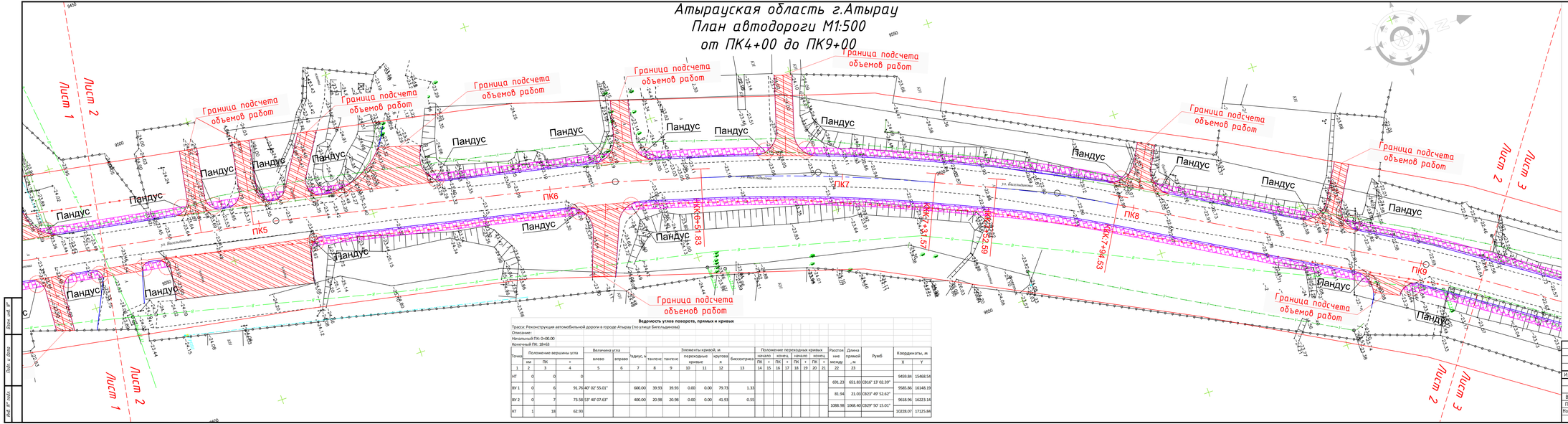

Ведомость углов поворота, прямых и кривых

Трасса: Реконструкция автомобильной дороги в городе Атырау (по улице Бигельдинова)

Описание:

Начальный ПК: 0+00.00

Конечный ПК: 18+63

Точка	Положение вершины угла			Величина угла		Элементы кривой, м							Положение переходных кривых							Расстояние между	Длина прямой, м	Румб	Координаты, м	
	км	ПК	+	влево	вправо	радиус, R	тангенс	тангенс	переходные кривые		круговая кривая	биссектриса	начало	конец	начало	конец							X	Y
1	2	3	4	5	6	7	8	9	10	11	12	13	14	15	16	17	18	19	20	21	22	23		
НТ	0	0	0																				9459.84	15468.54
ВУ 1	0	6	91.76	40° 02' 55.01"		600.00	39.93	39.93	0.00	0.00	79.73	1.33									691.23	651.83	СВ16° 13' 02.39"	
																					81.94	21.00	СВ23° 49' 52.62"	9585.86 16148.19
ВУ 2	0	7	73.58	53° 40' 07.63"		400.00	20.98	20.98	0.00	0.00	41.93	0.55									1088.98	1068.40	СВ29° 50' 15.01"	9618.96 16223.14
КТ	1	18	62.93																				10328.07	17125.84

Условные обозначения:

- Проектная ось
- Устройство бортового камня БР 100.30.18
- Устройство бортового камня БР 100.20.8

СИСТЕМА КООРДИНАТ–ГОРОДСКАЯ
СИСТЕМА ВЫСОТ–БАЛТИЙСКАЯ

Изм.	Кол.уч.	Лист	№ док.	Подп.	Дата	28-2019-1-ГТ «Реконструкция автомобильной дороги в городе Атырау (по улице Бигельдинова)»		
ГИП		АЫлгазинов			05.22	Генеральный план и транспорт	Стадия	Лист	Листов
Выполнил		Исмагзин Д.			05.22		РП	4	
Проверил		Мукай Б.			05.22	План автодороги М1:500	ТОО "ТС-Индустрия", г.Павлодар, 2022 год	
Нормоконтр		Уразаева			05.22			

Копировал

Формат А4х6

Взам. инв. №

Подп. и дата

Инв. № подл.

Атырауская область г.Атырау
План автодороги М1:500
от ПК9+00 до ПК14+00

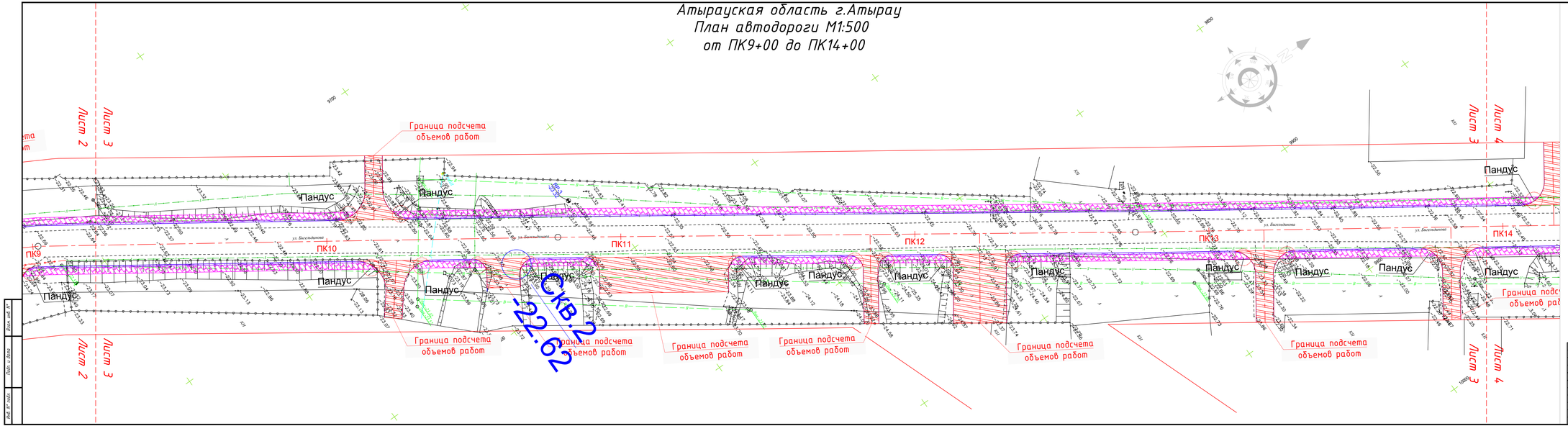

Условные обозначения!

- Проектная ось
- Устройство бортового камня БР 100.30.18
- Устройство бортового камня БР 100.20.8

СИСТЕМА КООРДИНАТ–ГОРОДСКАЯ
СИСТЕМА ВЫСОТ–БАЛТИЙСКАЯ

						28-2019-1-ГТ			
						«Реконструкция автомобильной дороги в городе Атырау (по улице Бегельдинова)»			
Изм.	Кол.уч.	Лист	№ док.	Подп.	Дата				
ГИП		Абылгазинов			05.22	Генеральный план и транспорт	Стадия	Лист	Листов
Выполнил		Исмуратов Д.			05.22		РП	5	
Проверил		Мукай Б.			05.22	План автодороги М1:500	ТОО "ТС-Индустрия", г.Павлодар, 2022 год		
Нормоконтр		Уразаева			05.22				

Копировал

Формат А4х6

Взам. инв. №

Подп. и дата

Инв. № подл.

Атырауская область г.Атырау
План автодороги М1:500
от ПК14+00 до ПК18+63

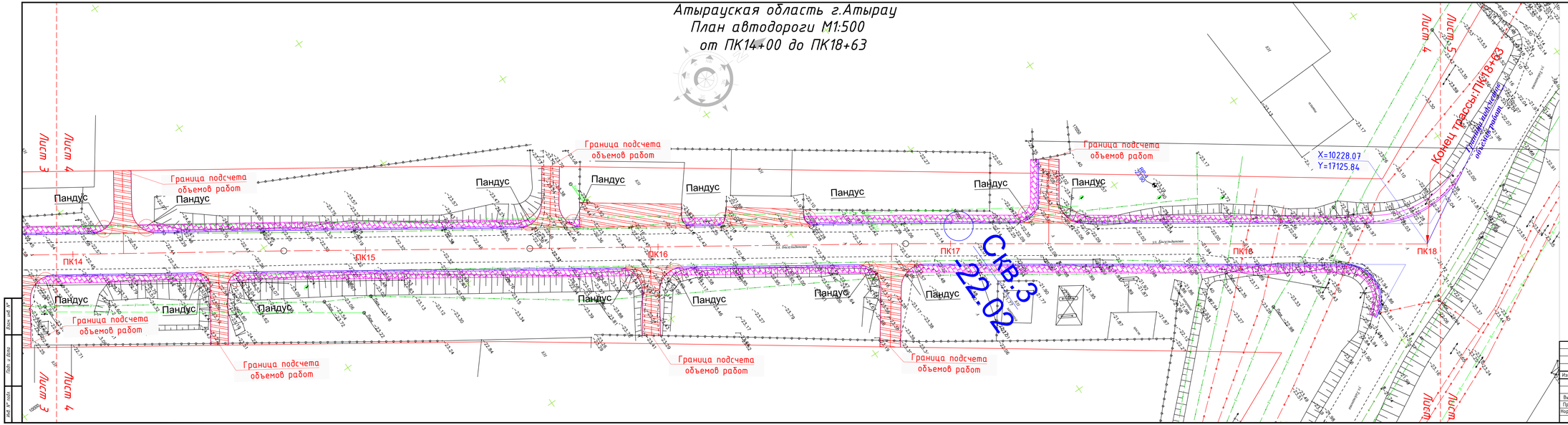

Условные обозначения!

- Проектная ось
- Устройство бортового камня БР 100.30.18
- Устройство бортового камня БР 100.20.8

СИСТЕМА КООРДИНАТ–ГОРОДСКАЯ
СИСТЕМА ВЫСОТ–БАЛТИЙСКАЯ

						28-2019-1-ГТ			
Изм.	Кол.уч.	Лист	№ док.	Подп.	Дата	«Реконструкция автомобильной дороги в городе Атырау (по улице Бигельдинова)»			
ГИП		Абылгазинов			05.22	Генеральный план и транспорт	Стадия	Лист	Листов
Выполнил		Исмурзин Д.			05.22		РП	6	
Проверил		Мукай Б.			05.22	План автодороги М1:500	ТОО "ТС-Индустрия", г.Павлодар, 2022 год		
Нормоконтр		Уразаева			05.22				

Копировал

Формат А4х8

Взам. инв. №

Подп. и дата

Инв. № подл.

ПОПЕРЕЧНЫЙ ПРОФИЛЬ I-I

Магистральные улицы районного значения:
Транспортно-пешеходные
ул.Т.Бигельдинова

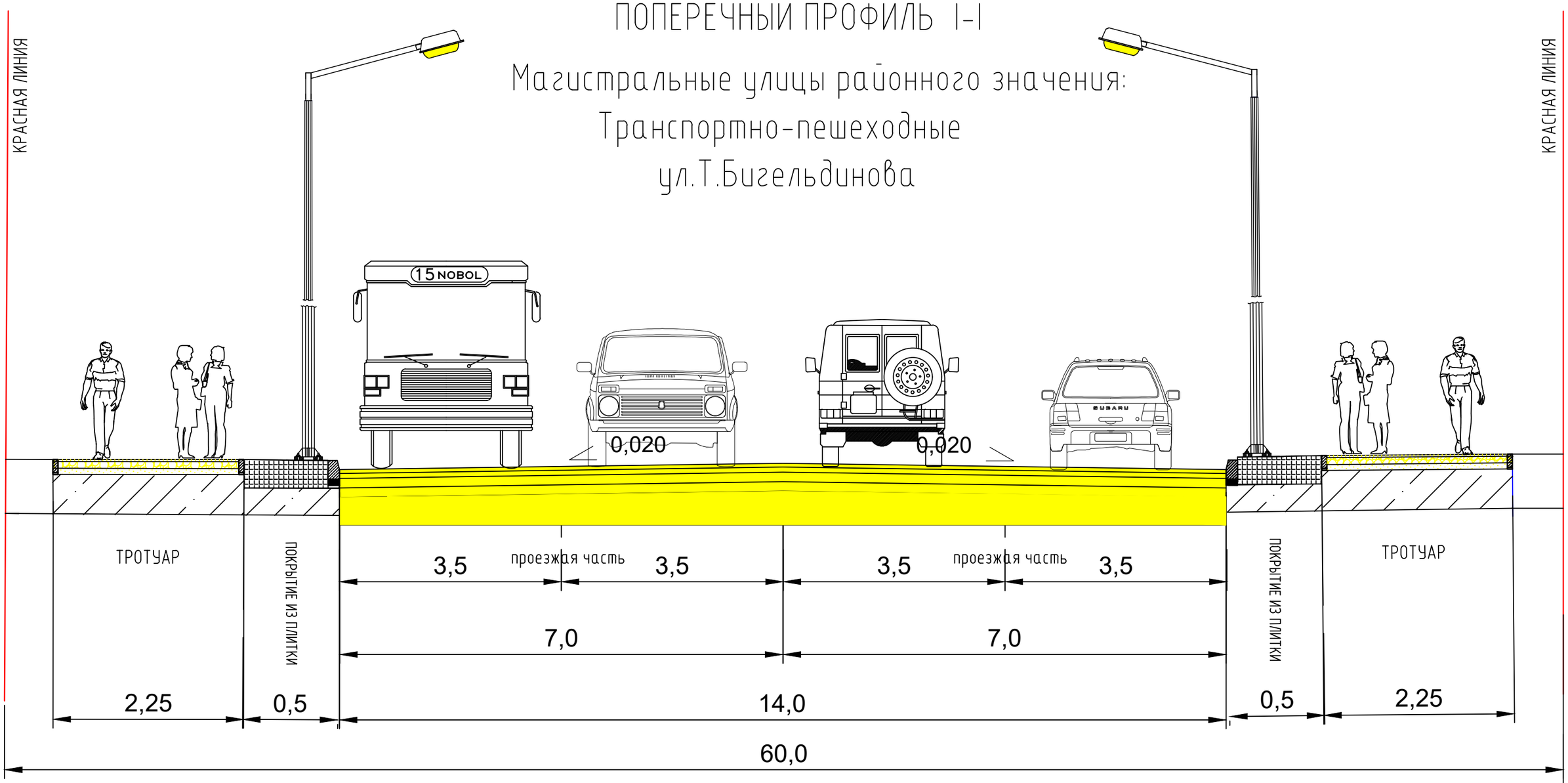

Изм.	Кол. уч.	Лист	№ док.	Подп.	Дата
ГИП		Абылгазинов			05.22
Выполнил		Исмурзин Д.			05.22
Проверил		Мухаев Б.			05.22
Нормоконтр		Уразаева			05.22

28-2019-1-ГТ

«Реконструкция автомобильной дороги в городе Атырау (по улице Бигельдинова)»

Генеральный план и транспорт	Стадия	Лист	Листов
	РП	7	
Типовой поперечный профиль	ТОО "ТС-Индустрия", г.Павлодар, 2022 год		

КОНСТРУКЦИЯ АСФАЛЬТОБЕТОННОГО ПОКРЫТИЯ (ТИП I)

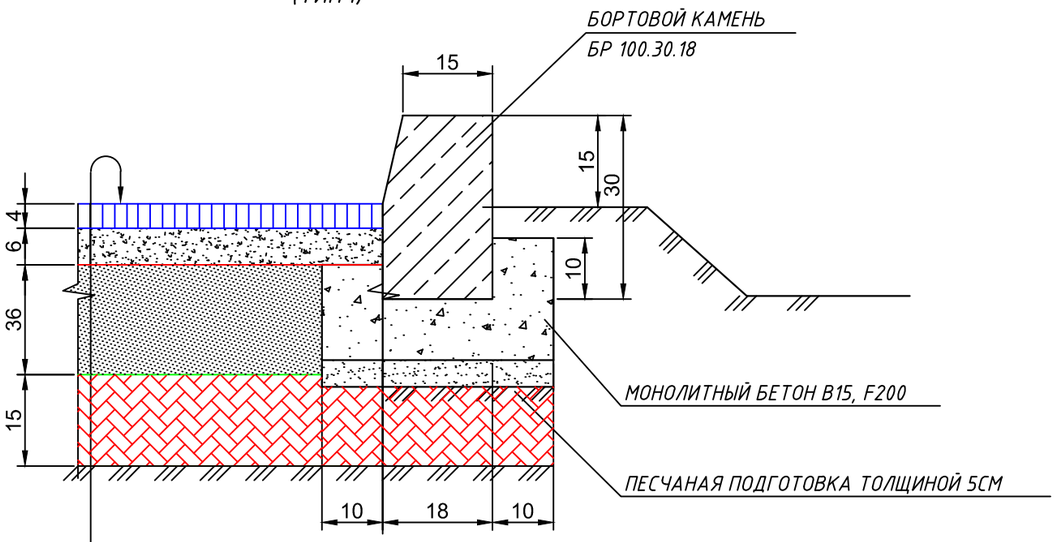

ВЕРХНИЙ СЛОЙ ПОКРЫТИЯ - ИЗ АСФАЛЬТОБЕТОНА ГОРЯЧИЙ ПЛОТНЫЙ МЕЛКОЗЕРНИСТЫЙ, МАРКИ II, ТИП Б, БНД 70/100, СТ РК1225-2013	-.4.0 СМ
РОЗЛИВ БИТУМА БНД 70/100 ГОСТ 22245-90 РАСХОД 0,3 КГ/М2	
НИЖНИЙ СЛОЙ ПОКРЫТИЯ ИЗ ПОРИСТОЙ КРУПНОЗЕРНИСТОЙ АСФАЛЬТОБЕТОННОЙ СМЕСИ МАРКИ II , БНД 70/100 СТ РК 1225-2013	- 6.0 СМ
РОЗЛИВ БИТУМА БНД 70/100 ГОСТ 22245-90 РАСХОД 0,8 КГ/М2	
ОСНОВАНИЕ ИЗ ФРАКЦИОНИРОВАННОГО ЩЕБНЯ, ФРАКЦИЙ 20-40 ММ, УЛОЖЕННЫЙ ПО СПОСОБУ ЗАКЛИНКИ МАРКА ЩЕБНЯ М-800, ПО ГОСТ 8267-93	- 36.0 СМ
ГЕКСАГОНАЛЬНАЯ ГЕОРЕШЕТКА Tensar TriAx 160	
ПЕСОК СРЕДНЕЙ КРУПНОСТИ	- 15.0 СМ
ГРУНТ ОСНОВАНИЯ	
ОБЩАЯ ТОЛЩИНА ОСНОВАНИЯ:	- 61 СМ

КОНСТРУКЦИЯ АСФАЛЬТОБЕТОННОГО ПОКРЫТИЯ ПО ТРОТУАРАМ (ТИП 2)

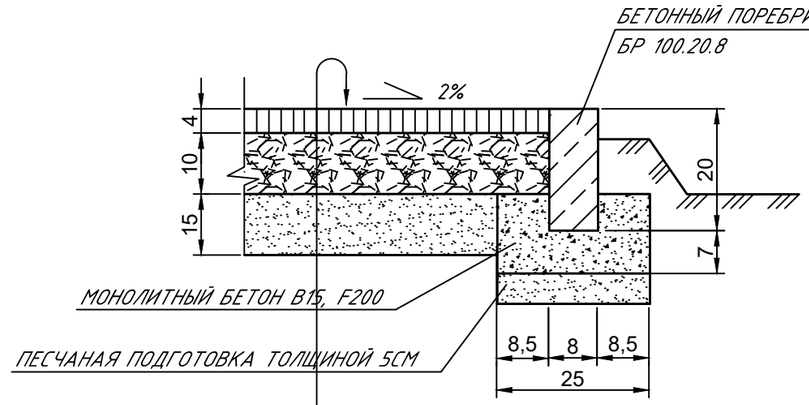

ГОРЯЧИЙ ПЛОТНЫЙ АСФАЛЬТОБЕТОН МЕЛКОЗЕРНИСТЫЙ ТИПА Б МАРКИ II СТ РК 1225-2013	- 4СМ
РАЗЛИВ ВЯЗКОГО БИТУМА БНД 70/100 ГОСТ 22245-90 РАСХОД 0,5 кг/м2	
ОСНОВАНИЕ ИЗ РАНЕЕ ФРЕЗЕРОВАННОГО МАТЕРИАЛА СУЩЕСТВУЮЩЕЙ ДОРОЖНОЙ ОДЕЖДЫ	- 10СМ
ПРИРОДНАЯ ПГС ПО ГОСТ8756-93	-15 СМ
УПЛОТНЕННЫЙ ГРУНТ ОСНОВАНИЯ	

КОНСТРУКЦИЯ ИЗ ПЛИТКИ (ТИП 3)

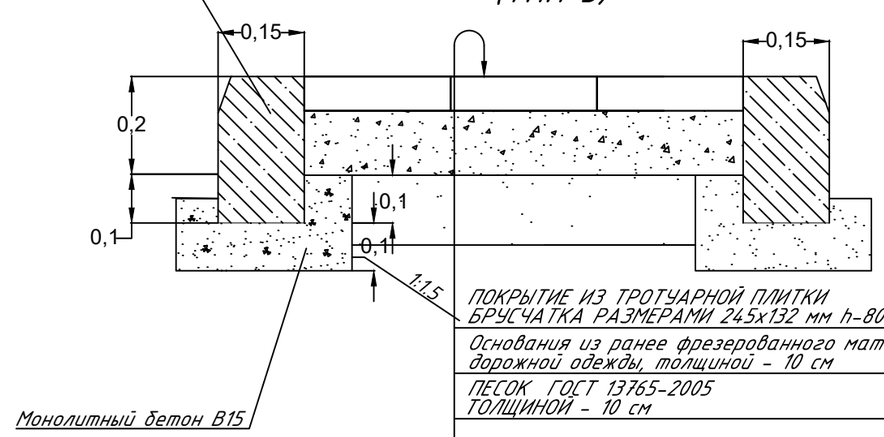

ПОКРЫТИЕ ИЗ ТРОТУАРНОЙ ПЛИТКИ БРУСЧАТКА РАЗМЕРАМИ 245х132 мм h-80мм ПО ГОСТ 17608-91
Основания из ранее фрезерованного материала существующей дорожной одежды, толщиной - 10 см
ПЕСОК ГОСТ 13765-2005 ТОЛЩИНОЙ - 10 см
УПЛОТНЕННЫЙ ГРУНТ

Взам. инв. №

Подпись и дата

Инв. № подл.

Изм.	Кол. уч.	Лист	№ док.	Подп.	Дата
ГИП		Абылгазинов			05.22
Выполнил		Исмурзин Д.			05.22
Проверил		Мухаев Б.			05.22
Нормоконтр		Уразаева			05.22

28-2019-1-ГТ

«Реконструкция автомобильной дороги в городе Атырау (по улице Бигельдинова)»

Генеральный план и транспорт	Стадия	Лист	Листов
	РП	8	
Конструкция дорожной одежды	ТОО "ТС-Индустрия", г.Павлодар, 2022 год		

Конструкция пандуса

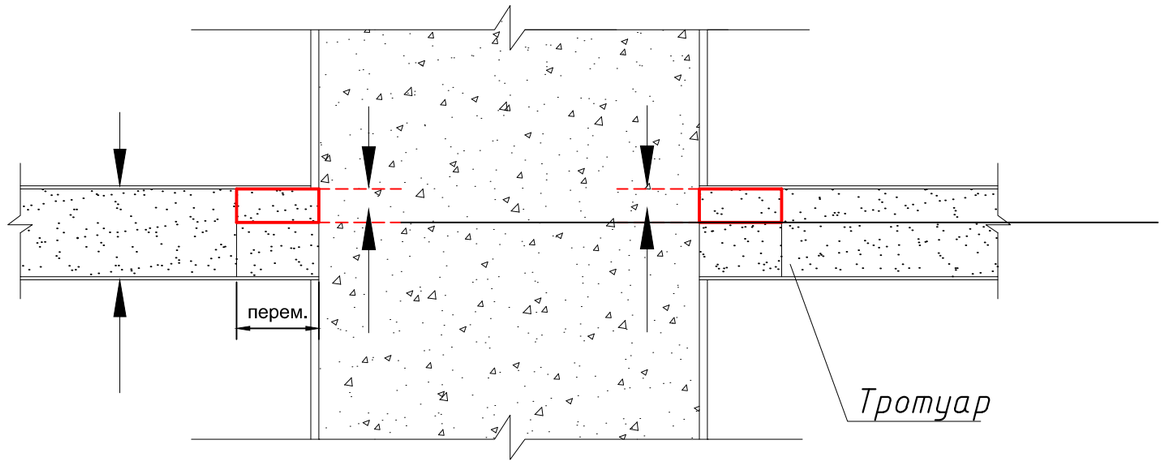

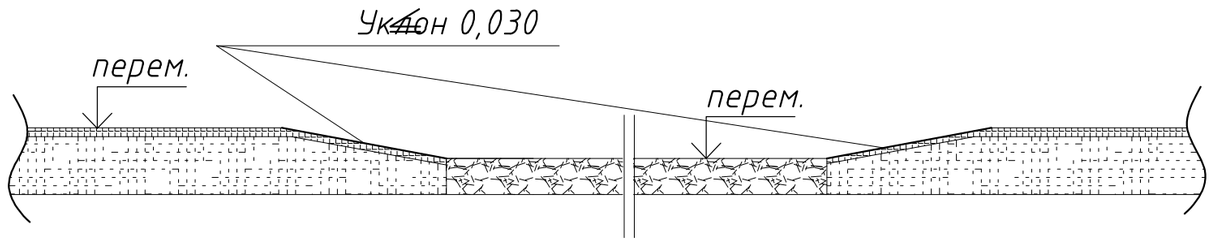

Фрагмент плана разрыва между бордюрами

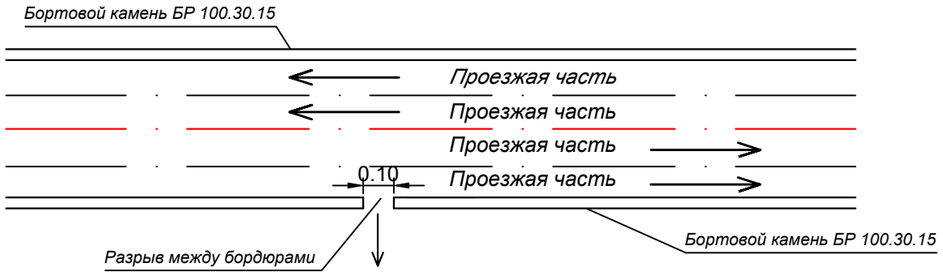

Примечания:

1. *Открытые разрывы между бордюрами устраиваются через 15-20 м.*

Изм.	Кол. уч.	Лист	№ док.	Подп.	Дата
ГИП		Абылгазинов			05.22
Выполнил		Исмурзин Д.			05.22
Проверил		Мухаев Б.			05.22
Нормоконтр		Уразаева			05.22

28-2019-1-ГТ

«Реконструкция автомобильной дороги в городе Атырау (по улице Бигельдинова)»

Генеральный план и транспорт

Стадия	Лист	Листов
РП	9	

Разрезы и узлы конструкции

ТОО "ТС-Индустрия", г.Павлодар, 2022 год

Взам. инв. №

Подпись и дата

Инв. № подл.

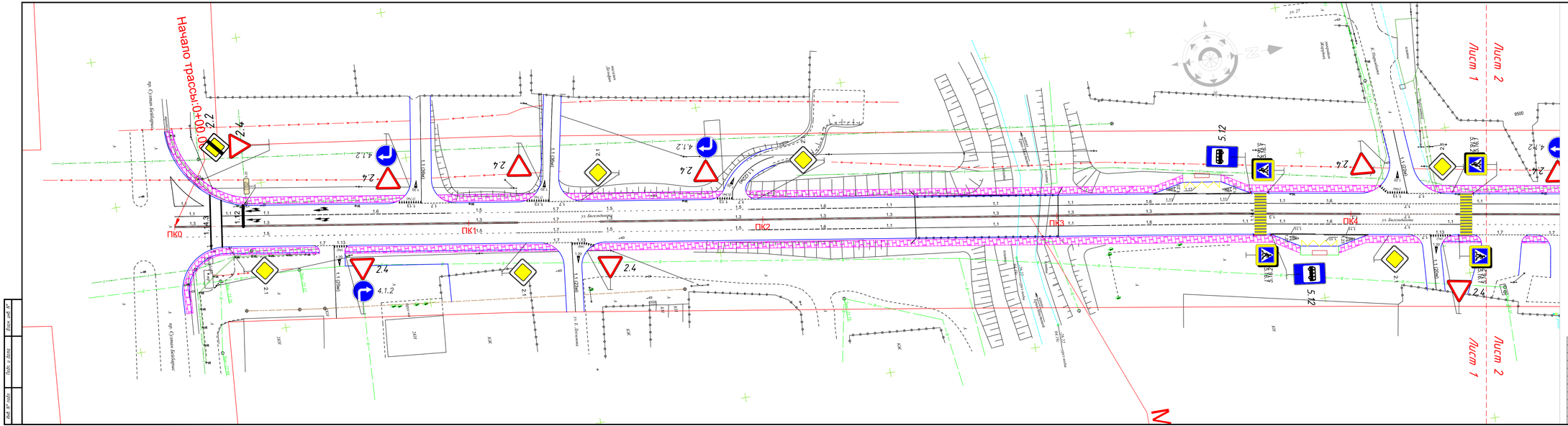
Начало трассы:0+00.00
ПК0
ПК1
ПК2
ПК3
ПК4
Лист 1
Лист 2
Лист 1
Лист 2
пр. Сулеймен Кенбаулы
ул. Бисембаева
ул. Б. Дюсенова
ул. Б. Жаманова
ул. 27
2.4
4.1.2
2.1
5.12
1.1
1.5
1.7
1.13
1.12
1.6
1.3
1.2
1.1(250м)
1.1(200м)
1.1(100м)
1.1(50м)
1.1(20м)
1.1(10м)
1.1(5м)
1.1(2м)
1.1(1м)
1.1(0,5м)
1.1(0,2м)
1.1(0,1м)
1.1(0,05м)
1.1(0,02м)
1.1(0,01м)
1.1(0,005м)
1.1(0,002м)
1.1(0,001м)
1.1(0,0005м)
1.1(0,0002м)
1.1(0,0001м)
1.1(0,00005м)
1.1(0,00002м)
1.1(0,00001м)
1.1(0,000005м)
1.1(0,000002м)
1.1(0,000001м)
1.1(0,0000005м)
1.1(0,0000002м)
1.1(0,0000001м)
1.1(0,00000005м)
1.1(0,00000002м)
1.1(0,00000001м)
1.1(0,000000005м)
1.1(0,000000002м)
1.1(0,000000001м)
1.1(0,0000000005м)
1.1(0,0000000002м)
1.1(0,0000000001м)
1.1(0,00000000005м)
1.1(0,00000000002м)
1.1(0,00000000001м)
1.1(0,000000000005м)
1.1(0,000000000002м)
1.1(0,000000000001м)
1.1(0,0000000000005м)
1.1(0,0000000000002м)
1.1(0,0000000000001м)
1.1(0,00000000000005м)
1.1(0,00000000000002м)
1.1(0,00000000000001м)
1.1(0,000000000000005м)
1.1(0,000000000000002м)
1.1(0,000000000000001м)
1.1(0,0000000000000005м)
1.1(0,0000000000000002м)
1.1(0,0000000000000001м)
1.1(0,00000000000000005м)
1.1(0,00000000000000002м)
1.1(0,00000000000000001м)
1.1(0,000000000000000005м)
1.1(0,000000000000000002м)
1.1(0,000000000000000001м)
1.1(0,0000000000000000005м)
1.1(0,0000000000000000002м)
1.1(0,0000000000000000001м)
1.1(0,00000000000000000005м)
1.1(0,00000000000000000002м)
1.1(0,00000000000000000001м)
1.1(0,000000000000000000005м)
1.1(0,000000000000000000002м)
1.1(0,000000000000000000001м)
1.1(0,0000000000000000000005м)
1.1(0,0000000000000000000002м)
1.1(0,0000000000000000000001м)
1.1(0,00000000000000000000005м)
1.1(0,00000000000000000000002м)
1.1(0,00000000000000000000001м)
1.1(0,000000000000000000000005м)
1.1(0,000000000000000000000002м)
1.1(0,000000000000000000000001м)
1.1(0,0000000000000000000000005м)
1.1(0,0000000000000000000000002м)
1.1(0,0000000000000000000000001м)
1.1(0,00000000000000000000000005м)
1.1(0,00000000000000000000000002м)
1.1(0,00000000000000000000000001м)
1.1(0,000000000000000000000000005м)
1.1(0,000000000000000000000000002м)
1.1(0,000000000000000000000000001м)
1.1(0,0000000000000000000000000005м)
1.1(0,0000000000000000000000000002м)
1.1(0,0000000000000000000000000001м)
1.1(0,00000000000000000000000000005м)
1.1(0,00000000000000000000000000002м)
1.1(0,00000000000000000000000000001м)
1.1(0,000000000000000000000000000005м)
1.1(0,000000000000000000000000000002м)
1.1(0,000000000000000000000000000001м)
1.1(0,0000000000000000000000000000005м)
1.1(0,0000000000000000000000000000002м)
1.1(0,0000000000000000000000000000001м)
1.1(0,00000000000000000000000000000005м)
1.1(0,00000000000000000000000000000002м)
1.1(0,00000000000000000000000000000001м)
1.1(0,000000000000000000000000000000005м)
1.1(0,000000000000000000000000000000002м)
1.1(0,000000000000000000000000000000001м)
1.1(0,0000000000000000000000000000000005м)
1.1(0,0000000000000000000000000000000002м)
1.1(0,0000000000000000000000000000000001м)
1.1(0,00000000000000000000000000000000005м)
1.1(0,00000000000000000000000000000000002м)
1.1(0,00000000000000000000000000000000001м)
1.1(0,000000000000000000000000000000000005м)
1.1(0,000000000000000000000000000000000002м)
1.1(0,000000000000000000000000000000000001м)
1.1(0,0000000000000000000000000000000000005м)
1.1(0,0000000000000000000000000000000000002м)
1.1(0,0000000000000000000000000000000000001м)
1.1(0,00000000000000000000000000000000000005м)
1.1(0,00000000000000000000000000000000000002м)
1.1(0,00000000000000000000000000000000000001м)
1.1(0,000000000000000000000000000000000000005м)
1.1(0,000000000000000000000000000000000000002м)
1.1(0,000000000000000000000000000000000000001м)
1.1(0,0000000000000000000000000000000000000005м)
1.1(0,0000000000000000000000000000000000000002м)
1.1(0,0000000000000000000000000000000000000001м)
1.1(0,00000000000000000000000000000000000000005м)
1.1(0,00000000000000000000000000000000000000002м)
1.1(0,00000000000000000000000000000000000000001м)
1.1(0,000000000000000000000000000000000000000005м)
1.1(0,000000000000000000000000000000000000000002м)
1.1(0,000000000000000000000000000000000000000001м)
1.1(0,0000000000000000000000000000000000000000005м)
1.1(0,0000000000000000000000000000000000000000002м)
1.1(0,0000000000000000000000000000000000000000001м)
1.1(0,00000000000000000000000000000000000000000005м)
1.1(0,00000000000000000000000000000000000000000002м)
1.1(0,00000000000000000000000000000000000000000001м)
1.1(0,000000000000000000000000000000000000000000005м)
1.1(0,000000000000000000000000000000000000000000002м)
1.1(0,000000000000000000000000000000000000000000001м)
1.1(0,0000000000000000000000000000000000000000000005м)
1.1(0,0000000000000000000000000000000000000000000002м)
1.1(0,0000000000000000000000000000000000000000000001м)
1.1(0,00000000000000000000000000000000000000000000005м)
1.1(0,00000000000000000000000000000000000000000000002м)
1.1(0,00000000000000000000000000000000000000000000001м)
1.1(0,000000000000000000000000000000000000000000000005м)
1.1(0,000000000000000000000000000000000000000000000002м)
1.1(0,000000000000000000000000000000000000000000000001м)
1.1(0,0000000000000000000000000000000000000000000000005м)
1.1(0,0000000000000000000000000000000000000000000000002м)
1.1(0,0000000000000000000000000000000000000000000000001м)
1.1(0,00000000000000000000000000000000000000000000000005м)
1.1(0,00000000000000000000000000000000000000000000000002м)
1.1(0,00000000000000000000000000000000000000000000000001м)
1.1(0,000000000000000000000000000000000000000000000000005м)
1.1(0,000000000000000000000000000000000000000000000000002м)
1.1(0,000000000000000000000000000000000000000000000000001м)
1.1(0,0000000000000000000000000000000000000000000000000005м)
1.1(0,0000000000000000000000000000000000000000000000000002м)
1.1(0,0000000000000000000000000000000000000000000000000001м)
1.1(0,00000000000000000000000000000000000000000000000000005м)
1.1(0,00000000000000000000000000000000000000000000000000002м)
1.1(0,00000000000000000000000000000000000000000000000000001м)
1.1(0,000000000000000000000000000000000000000000000000000005м)
1.1(0,000000000000000000000000000000000000000000000000000002м)
1.1(0,000000000000000000000000000000000000000000000000000001м)
1.1(0,0000000000000000000000000000000000000000000000000000005м)
1.1(0,0000000000000000000000000000000000000000000000000000002м)
1.1(0,0000000000000000000000000000000000000000000000000000001м)
1.1(0,00000000000000000000000000000000000000000000000000000005м)
1.1(0,00000000000000000000000000000000000000000000000000000002м)
1.1(0,00000000000000000000000000000000000000000000000000000001м)
1.1(0,000000000000000000000000000000000000000000000000000000005м)
1.1(0,000000000000000000000000000000000000000000000000000000002м)
1.1(0,000000000000000000000000000000000000000000000000000000001м)
1.1(0,0000000000000000000000000000000000000000000000000000000005м)
1.1(0,0000000000000000000000000000000000000000000000000000000002м)
1.1(0,0000000000000000000000000000000000000000000000000000000001м)
1.1(0,00000000000000000000000000000000000000000000000000000000005м)
1.1(0,00000000000000000000000000000000000000000000000000000000002м)
1.1(0,00000000000000000000000000000000000000000000000000000000001м)
1.1(0,000000000000000000000000000000000000000000000000000000000005м)
1.1(0,000000000000000000000000000000000000000000000000000000000002м)
1.1(0,000000000000000000000000000000000000000000000000000000000001м)
1.1(0,0000000000000000000000000000000000000000000000000000000000005м)
1.1(0,0000000000000000000000000000000000000000000000000000000000002м)
1.1(0,0000000000000000000000000000000000000000000000000000000000001м)
1.1(0,00000000000000000000000000000000000000000000000000000000000005м)
1.1(0,00000000000000000000000000000000000000000000000000000000000002м)
1.1(0,00000000000000000000000000000000000000000000000000000000000001м)
1.1(0,000000000000000000000000000000000000000000000000000000000000005м)
1.1(0,000000000000000000000000000000000000000000000000000000000000002м)
1.1(0,000000000000000000000000000000000000000000000000000000000000001м)
1.1(0,0000000000000000000000000000000000000000000000000000000000000005м)
1.1(0,0000000000000000000000000000000000000000000000000000000000000002м)
1.1(0,0000000000000000000000000000000000000000000000000000000000000001м)
1.1(0,00000000000000000000000000000000000000000000000000000000000000005м)
1.1(0,00000000000000000000000000000000000000000000000000000000000000002м)
1.1(0,00000000000000000000000000000000000000000000000000000000000000001м)
1.1(0,000000000000000000000000000000000000000000000000000000000000000005м)
1.1(0,000000000000000000000000000000000000000000000000000000000000000002м)
1.1(0,000000000000000000000000000000000000000000000000000000000000000001м)
1.1(0,0000000000000000000000000000000000000000000000000000000000000000005м)
1.1(0,0000000000000000000000000000000000000000000000000000000000000000002м)
1.1(0,0000000000000000000000000000000000000000000000000000000000000000001м)
1.1(0,00000000000000000000000000000000000000000000000000000000000000000005м)
1.1(0,00000000000000000000000000000000000000000000000000000000000000000002м)
1.1(0,00000000000000000000000000000000000000000000000000000000000000000001м)
1.1(0,000000000000000000000000000000000000000000000000000000000000000000005м)
1.1(0,000000000000000000000000000000000000000000000000000000000000000000002м)
1.1(0,000000000000000000000000000000000000000000000000000000000000000000001м)
1.1(0,0000000000000000000000000000000000000000000000000000000000000000000005м)
1.1(0,0000000000000000000000000000000000000000000000000000000000000000000002м)
1.1(0,0000000000000000000000000000000000000000000000000000000000000000000001м)
1.1(0,00000000000000000000000000000000000000000000000000000000000000000000005м)
1.1(0,00000000000000000000000000000000000000000000000000000000000000000000002м)
1.1(0,00000000000000000000000000000000000000000000000000000000000000000000001м)
1.1(0,000000000000000000000000000000000000000000000000000000000000000000000005м)
1.1(0,000000000000000000000000000000000000000000000000000000000000000000000002м)
1.1(0,000000000000000000000000000000000000000000000000000000000000000000000001м)
1.1(0,0000000000000000000000000000000000000000000000000000000000000000000000005м)
1.1(0,0000000000000000000000000000000000000000000000000000000000000000000000002м)
1.1(0,0000000000000000000000000000000000000000000000000000000000000000000000001м)
1.1(0,00000000000000000000000000000000000000000000000000000000000000000000000005м)
1.1(0,00000000000000000000000000000000000000000000000000000000000000000000000002м)
1.1(0,00000000000000000000000000000000000000000000000000000000000000000000000001м)
1.1(0,000000000000000000000000000000000000000000000000000000000000000000000000005м)
1.1(0,000000000000000000000000000000000000000000000000000000000000000000000000002м)
1.1(0,000000000000000000000000000000000000000000000000000000000000000000000000001м)
1.1(0,0000000000000000000000000000000000000000000000000000000000000000000000000005м)
1.1(0,0000000000000000000000000000000000000000000000000000000000000000000000000002м)
1.1(0,0000000000000000000000000000000000000000000000000000000000000000000000000001м)
1.1(0,00000000000000000000000000000000000000000000000000000000000000000000000000005м)
1.1(0,00000000000000000000000000000000000000000000000000000000000000000000000000002м)
1.1(0,00000000000000000000000000000000000000000000000000000000000000000000000000001м)
1.1(0,000000000000000000000000000000000000000000000000000000000000000000000000000005м)
1.1(0,000000000000000000000000000000000000000000000000000000000000000000000000000002м)
1.1(0,000000000000000000000000000000000000000000000000000000000000000000000000000001м)
1.1(0,0000000000000000000000000000000000000000000000000000000000000000000000000000005м)
1.1(0,0000000000000000000000000000000000000000000000000000000000000000000000000000002м)
1.1(0,0000000000000000000000000000000000000000000000000000000000000000000000000000001м)
1.1(0,00000000000000000000000000000000000000000000000000000000000000000000000000000005м)
1.1(0,00000000000000000000000000000000000000000000000000000000000000000000000000000002м)
1.1(0,00000000000000000000000000000000000000000000000000000000000000000000000000000001м)
1.1(0,000000000000000000000000000000000000000000000000000000000000000000000000000000005м)
1.1(0,000000000000000000000000000000000000000000000000000000000000000000000000000000002м)
1.1(0,000000000000000000000000000000000000000000000000000000000000000000000000000000001м)
1.1(0,0000000000000000000000000000000000000000000000000000000000000000000000000000000005м)
1.1(0,0000000000000000000000000000000000000000000000000000000000000000000000000000000002м)
1.1(0,0000000000000000000000000000000000000000000000000000000000000000000000000000000001м)
1.1(0,00000000000000000000000000000000000000000000000000000000000000000000000000000000005м)
1.1(0,00000000000000000000000000000000000000000000000000000000000000000000000000000000002м)
1.1(0,00000000000000000000000000000000000000000000000000000000000000000000000000000000001м)
1.1(0,000000000000000000000000000000000000000000000000000000000000000000000000000000000005м)
1.1(0,000000000000000000000000000000000000000000000000000000000000000000000000000000000002м)
1.1(0,000000000000000000000000000000000000000000000000000000000000000000000000000000000001м)
1.1(0,0000000000000000000000000000000000000000000000000000000000000000000000000000000000005м)
1.1(0,0000000000000000000000000000000000000000000000000000000000000000000000000000000000002м)
1.1(0,0000000000000000000000000000000000000000000000000000000000000000000000000000000000001м)
1.1(0,00000000000000000000000000000000000000000000000000000000000000000000000000000000000005м)
1.1(0,00000000000000000000000000000000000000000000000000000000000000000000000000000000000002м)
1.1(0,00000000000000000000000000000000000000000000000000000000000000000000000000000000000001м)
1.1(0,000000000000000000000000000000000000000000000000000000000000000000000000000000000000005м)
1.1(0,000000000000000000000000000000000000000000000000000000000000000000000000000000000000002м)
1.1(0,000000000000000000000000000000000000000000000000000000000000000000000000000000000000001м)
1.1(0,0000000000000000000000000000000000000000000000000000000000000000000000000000000000000005м)
1.1(0,0000000000000000000000000000000000000000000000000000000000000000000000000000000000000002м)
1.1(0,0000000000000000000000000000000000000000000000000000000000000000000000000000000000000001м)
1.1(0,00000000000000000000000000000000000000000000000000000000000000000000000000000000000000005м)
1.1(0,00000000000000000000000000000000000000000000000000000000000000000000000000000000000000002м)
1.1(0,00000000000000000000000000000000000000000000000000000000000000000000000000000000000000001м)
1.1(0,000000000000000000000000000000000000000000000000000000000000000000000000000000000000000005м)
1.1(0,000000000000000000000000000000000000000000000000000000000000000000000000000000000000000002м)
1.1(0,000000000000000000000000000000000000000000000000000000000000000000000000000000000000000001м)
1.1(0,0000000000000000000000000000000000000000000000000000000000000000000000000000000000000000005м)
1.1(0,0000000000000000000000000000000000000000000000000000000000000000000000000000000000000000002м)
1.1(0,0000000000000000000000000000000000000000000000000000000000000000000000000000000000000000001м)
1.1(0,00000000000000000000000000000000000000000000000000000000000000000000000000000000000000000005м)
1.1(0,00000000000000000000000000000000000000000000000000000000000000000000000000000000000000000002м)
1.1(0,00000000000000000000000000000000000000000000000000000000000000000000000000000000000000000001м)
1.1(0,000000000000000000000000000000000000000000000000000000000000000000000000000000000000000000005м)
1.1(0,000000000000000000000000000000000000000000000000000000000000000000000000000000000000000000002м)
1.1(0,000000000000000000000000000000000000000000000000000000000000000000000000000000000000000000001м)
1.1(0,0000000000000000000000000000000000000000000000000000000000000000000000000000000000000000000005м)
1.1(0,0000000000000000000000000000000000000000000000000000000000000000000000000000000000000000000002м)
1.1(0,0000000000000000000000000000000000000000000000000000000000000000000000000000000000000000000001м)
1.1(0,00000000000000000000000000000000000000000000000000000000000000000000000000000000000000000000005м)
1.1(0,00000000000000000000000000000000000000000000000000000000000000000000000000000000000000000000002м)
1.1(0,00000000000000000000000000000000000000000000000000000000000000000000000000000000000000000000001м)
1.1(0,000000000000000000000000000000000000000000000000000000000000000000000000000000000000000000000005м)
1.1(0,000000000000000000000000000000000000000000000000000000000000000000000000000000000000000000000002м)
1.1(0,000

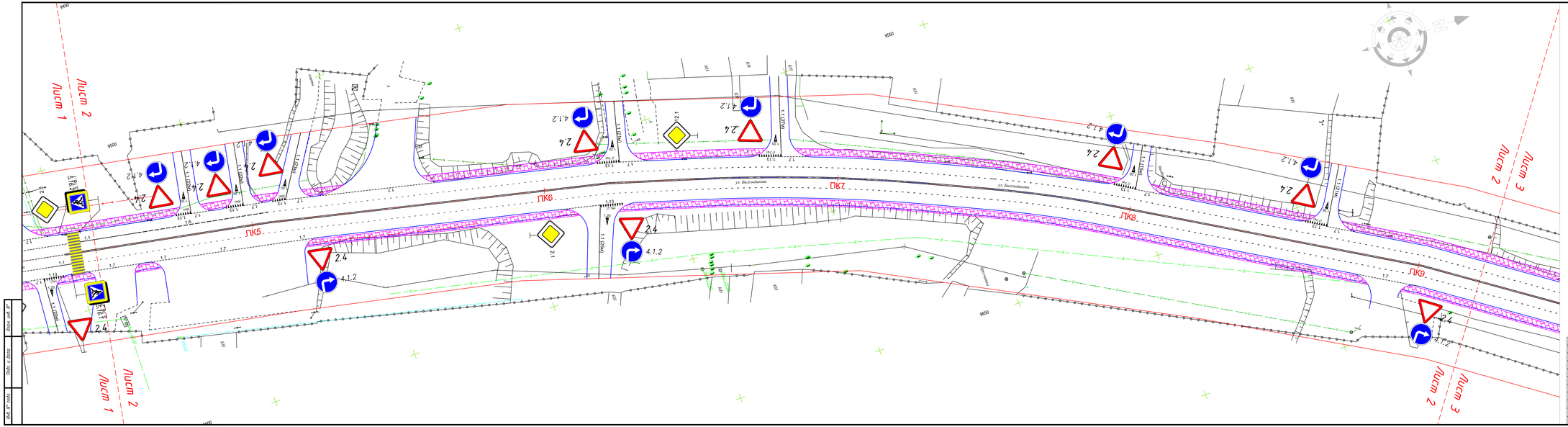
Лист 1
Лист 2
Лист 3
ПК5
ПК6
ПК7
ПК8
ПК9
ул. Бигельдинова
2.4
4.1.2
2.1
1.1.(200м)
1.1.(127м)
1.1.(100м)
1.1.(150м)
1.1.(120м)
1.1.(200м)
1.1.(150м)
1.1.(127м)
1.1.(100

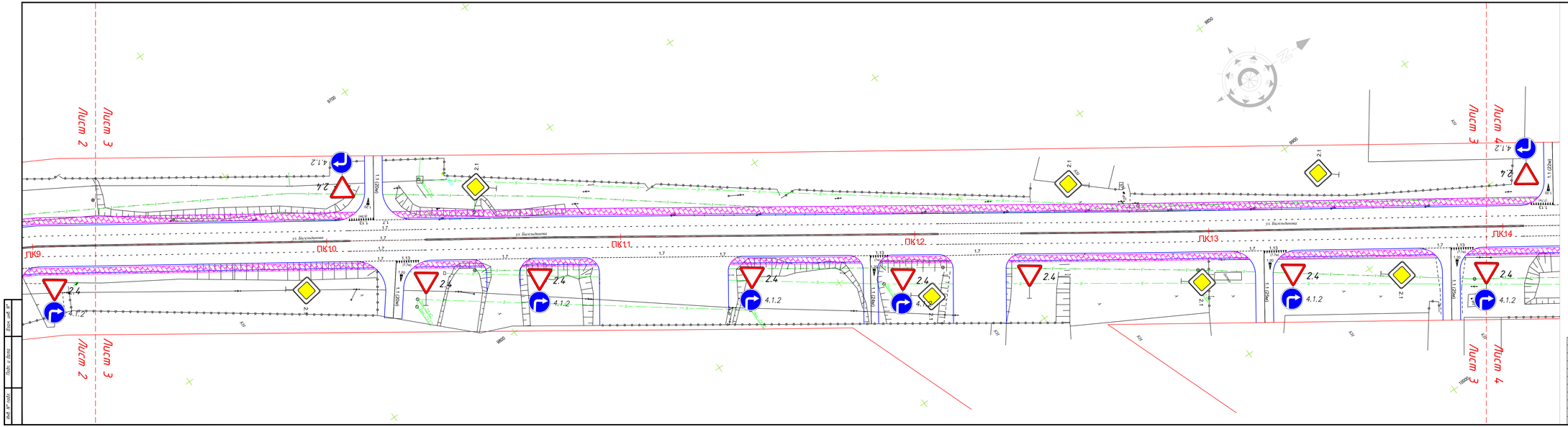

ПРИМЕЧАНИЯ:
1. ДОРОЖНЫЕ ЗНАКИ ПРИНЯТЫ ПО СТ РК 16.13-2011
2. ДОРОЖНЫЕ ЗНАКИ УСТАНАВЛИВАЮТСЯ НА МЕТАЛЛИЧЕСКИХ СТОЙКАХ, ВДОЛЬ ДОРОГИ .
3. ОПОРЫ ДОРОЖНЫХ ЗНАКОВ ПРИНЯТЫ ПО ТИПОВОМУ ПРОЕКТУ СЕРИИ 3.503.3-89
"ОПОРЫ ДОРОЖНЫХ ЗНАКОВ НА АВТОМОБИЛЬНЫХ ДОРОГАХ" СЕРТАЛОО ГОСТ 10706-91.
4. ВСЕ МЕТАЛЛИЧЕСКИЕ ЭЛЕМЕНТЫ ДОЛЖНЫ БЫТЬ ПОКРЫТЫ АНТИКОРРИЗИОННЫМИ СОСТАВАМИ, КРАСКОЙ ПФ-115 ГОСТ 6465-76. ЭА 2 РАЗА ПО СЛОЮ 78-021ПО ГОСТ 2529-80.
5. ПРИ НАНЕСЕНИИ ДОРОЖНОЙ РАЗМЕТКИ ПРИМЕНЯТЬ ТЕРМОПЛАСТИК С ПРИМЕНЕНИЕМ СТЕКЛЯННЫХ СВЕТОПРОЗРАЩАЮЩИХ МИКРОШАРИКОВ.

						28-2022-1-ГТ	
Изм.	Кол.уч.	Лист	№Док.	Подп.	Дата	«Реконструкция автомобильной дороги в городе Атырау (по улице Бигельдинова)»	
Разраб.		Истрлин				Генеральный план и транспорт	Стадия: РП; Лист: 12; Листов:
Проверил		Елеуов					
ГИП		Баикадов				План технических средств организации дорожного движения	ТОО "ТС-Индустрик", г.Павлодар, 2018 год

Копировал

Формат А4х6

Взам. инв. №

Подп. и дата

Инв. № подл.

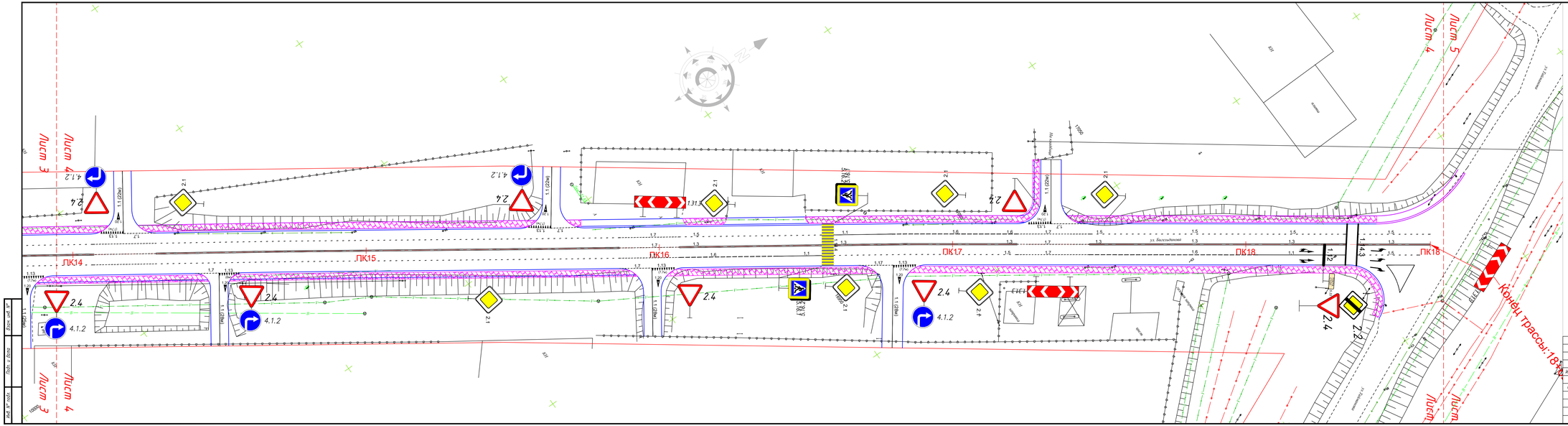

Условные обозначения:

- Проектная ось
- Устройство бортового камня БР 100.30.18
- Устройство бортового камня БР 100.20.8
- 1.5 (100м) Разметка проезжей части
- 2.4 Дорожные знаки

ПРИМЕЧАНИЯ:

1. ДОРОЖНЫЕ ЗНАКИ ПРИНЯТЫ ПО СТ РК 16.13-2011
2. ДОРОЖНЫЕ ЗНАКИ УСТАНАВЛИВАЮТСЯ НА МЕТАЛЛИЧЕСКИХ СТОЙКАХ, ВДОЛЬ ДОРОГИ .
3. ОПОРЫ ДОРОЖНЫХ ЗНАКОВ ПРИНЯТЫ ПО ТИПОВОМУ ПРОЕКТУ СЕРИИ 3.503.3-89
   "ОПОРЫ ДОРОЖНЫХ ЗНАКОВ НА АВТОМОБИЛЬНЫХ ДОРОГАХ" СПГАЗПО ГОСТ 10106-91
4. ВСЕ МЕТАЛЛИЧЕСКИЕ ЭЛЕМЕНТЫ ДОЛЖНЫ БЫТЬ ПОКРЫТЫ АНТИКОРРОЗИОННЫМИ СОСТАВАМИ, КРАСКОЙ ПФ-115 ГОСТ 6465-76. ЭМ 2 РАЗА ПО СЛОЮ ГФ-021ПО ГОСТ 2529-80.
5. ПРИ НАНЕСЕНИИ ДОРОЖНОЙ РАЗМЕТКИ ПРИНЯТЬ ТЕРМОПЛАСТИК С ПОМЕЩЕНИЕМ ГЛАСОЛИНЫ.
   ПЕРЕНОС ОПОРЫ ДОРОЖНОГО ЗНАКА ПРИ УСТАНОВКЕ БОРТОВОГО КАМНЯ БР 100.30.18
   СВЕТОГОРОЗАЩИЩЕННЫХ МИКРОШАРИКОВ.

Изм.	Кол.уч.	Лист	№Док.	Подп.	Дата	28-2022-1-ГТ	
Разраб.		Истрлин				«Реконструкция автомобильной дороги в городе Атырау (по улице Бизгельдинова)»	
Проверил		Елеуов				Генеральный план и транспорт	Стадия: РП; Лист: 13; Листов:
ГИП		Баймолов					
						План технических средств организации дорожного движения	ТОО "ТС-Индустрик", г.Павлодар, 2018 год

Копировал

Формат А4х6

Взам. инв №

Подп. и дата

Инв. № подл.

Конструкция дорожной одежды на автобусных остановках
М 1:50

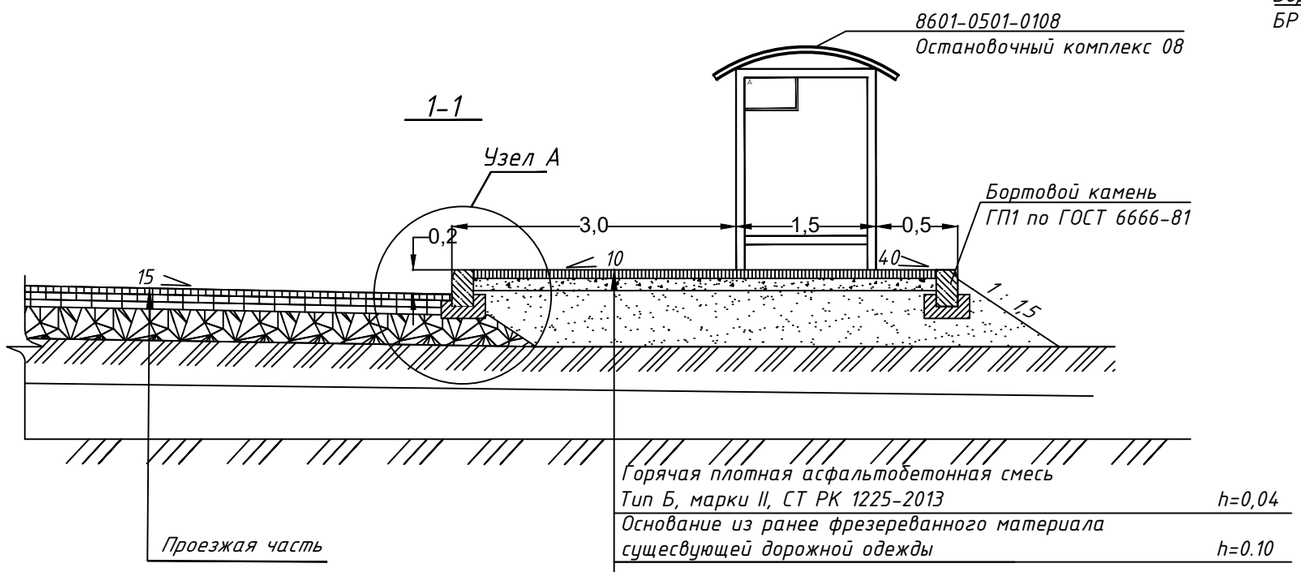

Горячая плотная асфальтобетонная смесь Тип Б, марки II, СТ РК 1225-2013	h=0,04
Основание из ранее фрезереванного материала сущесвующей дорожной одежды	h=0.10
Песчано-гравийная смесь ГОСТ 25607-2009	h=0,15
Утрамбованный грунт	

Общая толщина дорожной одежды - 0,27 м

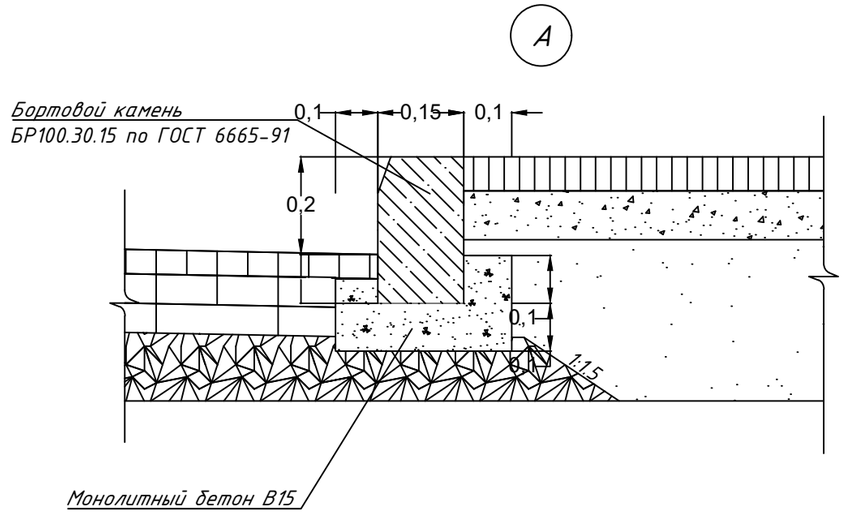

Разметка участка улицы в зоне автобусной остановки

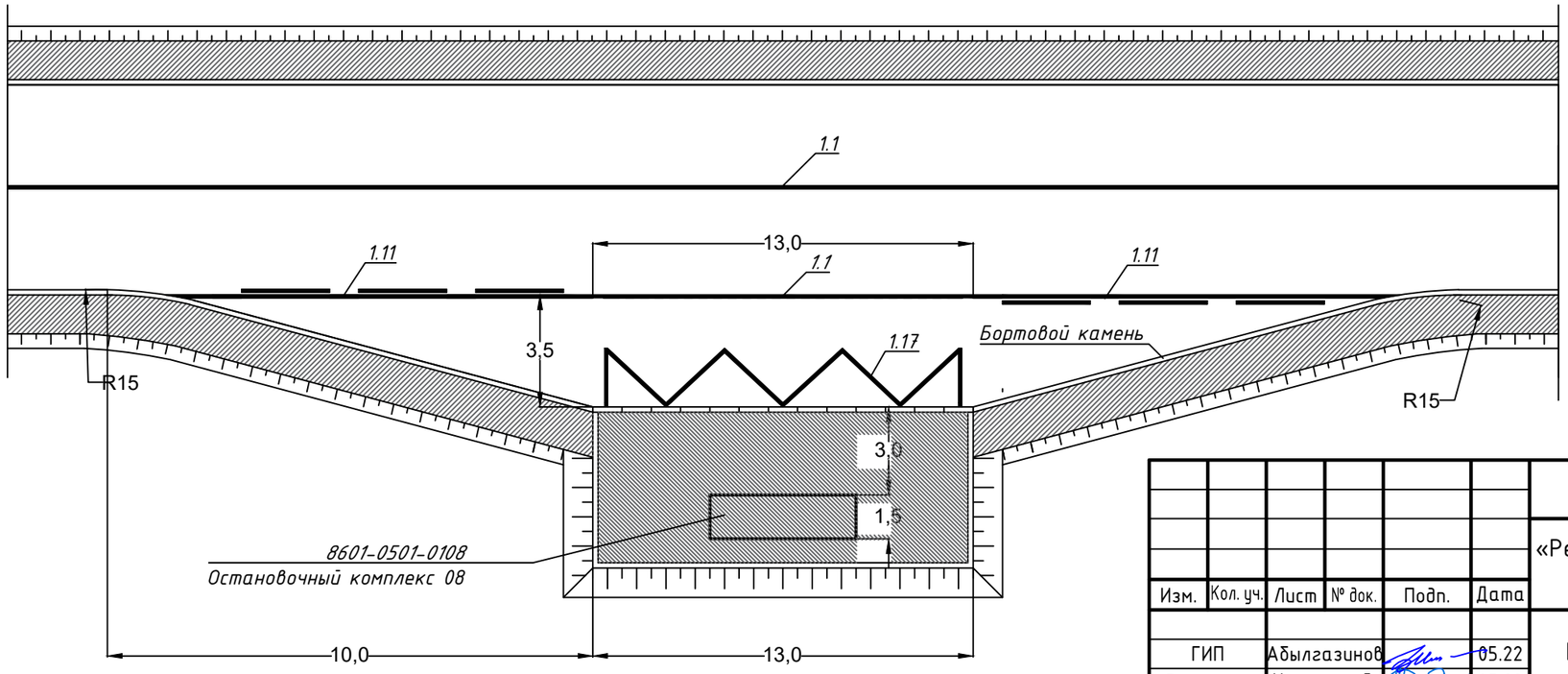

Изм.	Кол. уч.	Лист	№ док.	Подп.	Дата
ГИП		Абылгазинов			05.22
Выполнил		Исмурзин Д.			05.22
Проверил		Мухаев Б.			05.22
Нормоконтр		Елеуов Д.Н.			05.22

28-2019-1-ГТ

«Реконструкция автомобильной дороги в городе Атырау (по улице Бигельдинова)»

Генеральный план и транспорт

Стадия	Лист	Листов
РП	14	

Конструкция дорожной одежды на автобусных остановках

ТОО "ТС-Индустрия", г.Павлодар, 2022 год

Взам. инв. №

Подпись и дата

Инв. № подл.

Остановочный комплекс
(08 по УСН РК 8.02-03-2018 Малые архитектурные формы)

8601-0501-0108 - Остановочный комплекс 08		Фундамент монолитный бетонный; модульная комбинированная конструкция специализированного назначения полуоткрытого типа; каркас –металлический; крыша с металлической обвязкой и обрешеткой, покрытие и подшивка крыши, указатель маршрута – лист, оцинкованный с полимерным покрытием; заполнение лайт –боксов, ограждающие панели - калёное стекло (триплекс); скамья –деревянная. Габаритные размеры конструкции: длина- 6,0 м; ширина- 1,8 м, 1,4 м; высота-2,6 м; масса- 911 кг	1. Разработка грунта ручным способом. 2. Погрузка лишнего грунта вручную на автомобили-самосвалы. 3. Отвозка лишнего грунта на расстояние 1 км. 4. Работа на отвале. 5. Обратная засыпка. 6. Устройство щебеночной подготовки под фундаменты. 7. Доставка модулей конструкции на площадку (учтено расстояние - 30 км). 8. Установка анкерных болтов в углублениях для фундаментов под лайт -боксы. 9. Установка опорных стоек каркаса в углубления под фундаменты. 10. Заливка бетонных фундаментов – столбов. 11. Через 72 часа после заливки фундамента установка лайт-боксов. 12. Установка модуля крыши с последующим креплением к стойкам каркаса и лайт-боксам (болтовое соединение). 13. Установка панелей ограждения с помощью специальных зажимов. 14. Установка скамьи. 15.Установка указателя маршрутов.

СОГЛАСОВАНО

Взам. инв.N

Подпись и дата

Инв.N подл

"КЕЛІСІЛГЕН"
ҚАЛАЛЫҚ ТҮРЕҢІН-ҮЙ, КОММУНАЛДЫҚ ШАРУАШЫЛЫҒЫ, ЖОЛАУШЫЛАР КӨЛІГІ ЖӘНЕ АВТОКӨЛІК ЖОЛДАРЫ БӨЛІМІНІҢ БАСТЫҒЫ
Колы
«10» 09 2020ж.

Изм.	Кол. уч.	Лист	№ док.	Подп.	Дата
ГИП		Абылгазинов			05.22
Выполнил		Исмурзин Д.			05.22
Проверил		Мухаев Б.			05.22
Нормоконтр		Елеуов Д.Н.			05.22

28-2019-1-ГТ

«Реконструкция автомобильной дороги в городе Атырау (по улице Бигельдинова)»

Генеральный план и транспорт	Стадия	Лист	Листов
	РП	15	
Автобусный павильон (Остановочный комплекс)	ТОО "ТС-Индустрия", г.Павлодар, 2022 год		

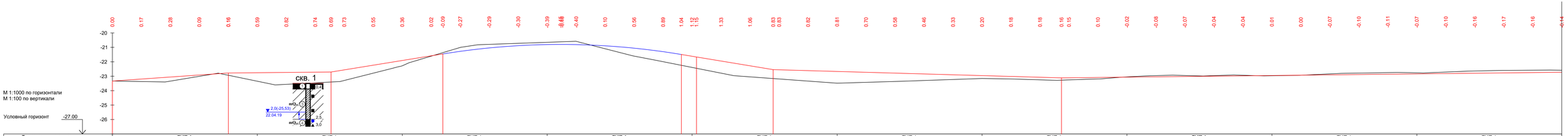
М 1:1000 по горизонтали
М 1:100 по вертикали
Условный горизонт -27.00
скв. 1
2,0(-25,53)
22.04.19
2,5
3,0
R-5000 К-165
10.29

| | | |

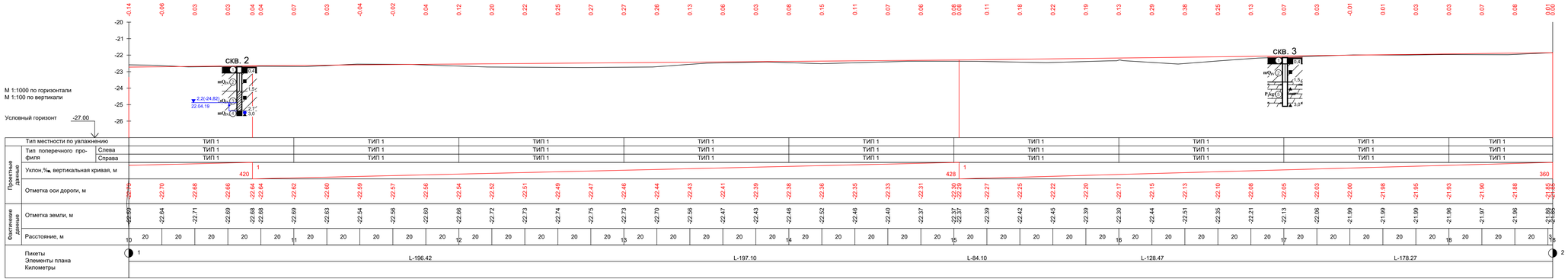

Приложение 12

УСЛОВНЫЕ ОБОЗНАЧЕНИЯ

1. Асфальто-щебнистый слой, состоящий из асфальта, смеси битума и щебня и песчано-щебнистого слоя
2. Суглинок тугопластичный легкий пылеватый ненабухающий непросадочный коричневого цвета, с включениями пятен ожелезнений и гнезд солей.
3. Суглинок мягкопластичный тяжелый пылеватый ненабухающий коричневого цвета, с включениями пятен ожелезнений и гнезд солей.
4. Супесь текучая песчанистая, серого цвета.
5. Мергель глинистый известковый, серого цвета, от низкой до средней прочности.

Скв.1 -23.53 — Техническая скважина, ее номер и абсолютная отметка устья, м

Места отбора образцов

- ■ грунта ненарушенной структуры
- ▲ грунта нарушенной структуры
- ● пробы воды

Буровая скважина

а) Глубина слоя от устья выработки, м

б) Установившийся уровень подземных вод и абсолютная отметка, м, стрелка указывает появление и напор воды

в) Дата замера

г) Глубина выработки и абсолютная отметка, м

Состояние грунтов (по степени влажности и консистенции)

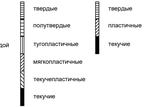

						28-2019-1-ГТ	
						«Реконструкция автомобильной дороги в городе Атырау (по улице Бигельдинова)»	
Изм.	Кол. уч.	Лист	№ док.	Подп.	Дата		
ГИП	Абылгазинов				05.22	Генеральный план и транспорт	Стадия: РП; Лист: 17; Листов:
Выполнил	Исмурзин Д.				05.22		
Проверил	Мухаев Б.				05.22	Продольный профиль	ТОО "ТС-Индустрия", г.Павлодар, 2022 год
Нормоконтр	Елеуов Д.М.				05.22		

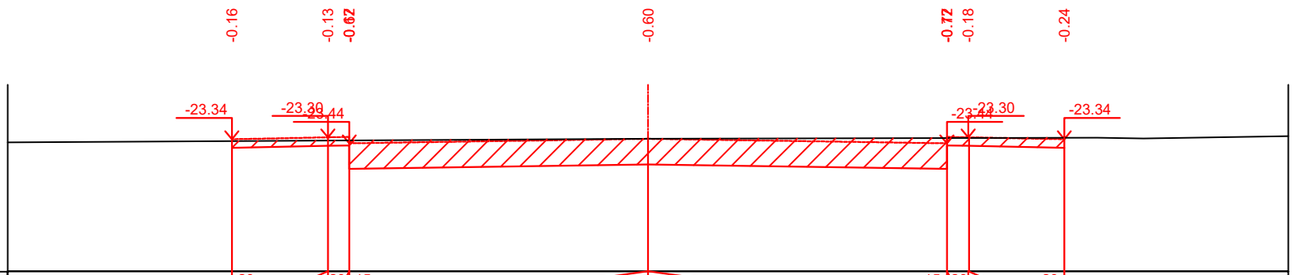

Проектные данные	Уклон,‰, длина, м		20	2.25	20	0.50	15		7.00	7.00		15	0.50	20	2.25	20	
	Отметка земляного полотна, м		-23.54		-23.50				-23.93					-23.50		-23.54	
Фактические данные	Отметка земли м		-23.39		-23.37		-23.37		-23.33					-23.31		-23.31	
	Расстояние м			2.25		0.50		7.00			7.00		0.50		2.25		

ПК0+00.00

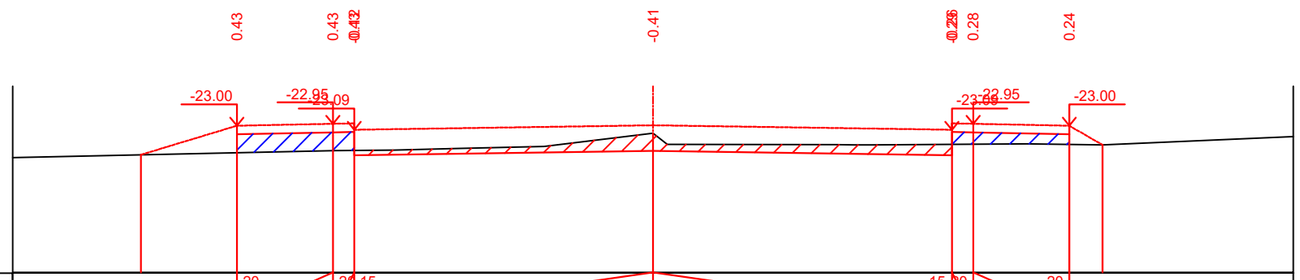

Проектные данные	Уклон,‰, длина, м		20	2.25	20	0.50	15		7.00	7.00		15	0.50	20	2.25	20	
	Отметка земляного полотна, м		-23.20		-23.15				-23.59					-23.15		-23.20	
Фактические данные	Отметка земли м		-23.63		-23.58		-23.57		-23.17					-23.43		-23.43	
	Расстояние м			2.25		0.50		7.00			7.00		0.50		2.25		

ПК0+50.00

Взам. инв. №	Подпись и дата	Инв. № подл.

Изм.	Кол. уч.	Лист	№ док.	Подп.	Дата
ГИП		Абылгазинов			05.22
Выполнил		Исмурзин Д.			05.22
Проверил		Мухаев Б.			05.22
Нормоконтр		Елеуов Д.Н.			05.22

28-2019-1-ГТ

«Реконструкция автомобильной дороги в городе Атырау (по улице Бигельдинова)»

Генеральный план и транспорт

Стадия	Лист	Листов
РП	18	

Поперечный профили

ТОО "ТС-Индустрия", г.Павлодар, 2022 год

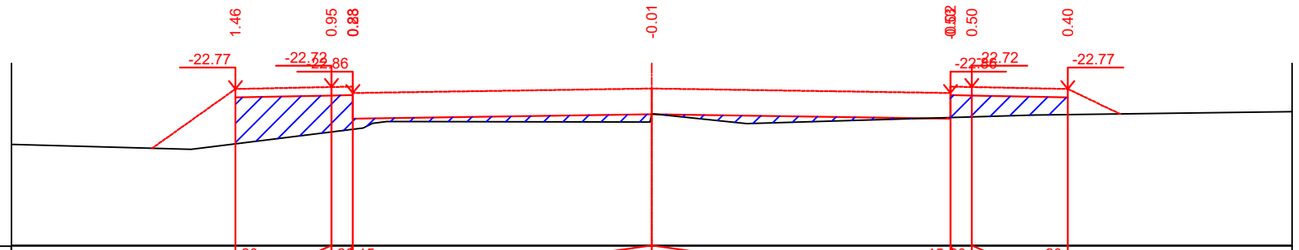

Проектные данные	Уклон,‰, длина, м		20	2.25	0.50	20.15		7.00	7.00		15.20	0.50	2.25	20			
	Отметка земляного полотна, м		-22.97		-22.92	-22.86		-23.36			-22.86		-22.92	-22.97			
Фактические данные	Отметка земли м		-24.43		-23.87	-23.74		-23.35			-23.44		-23.42	-23.37			
	Расстояние м			2.25	0.50		7.00		7.00			0.50	2.25				

ПК1+00.00

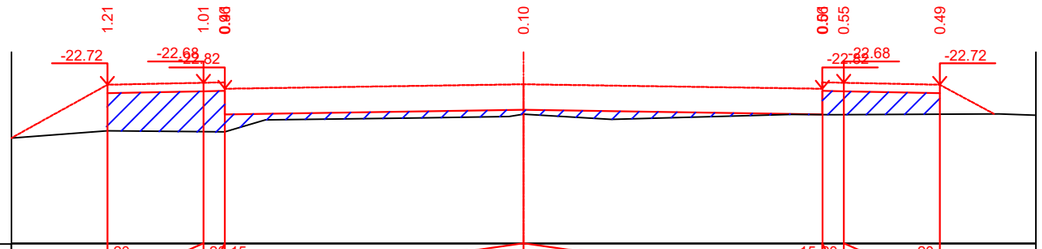

Проектные данные	Уклон,‰, длина, м		20	2.25	0.50	20.15		7.00	7.00		15.20	0.50	2.25	20			
	Отметка земляного полотна, м		-22.92		-22.88	-22.82		-23.31			-22.82		-22.88	-22.92			
Фактические данные	Отметка земли м		-24.13		-23.89	-23.82		-23.41			-23.42		-23.42	-23.41			
	Расстояние м			2.25	0.50		7.00		7.00			0.50	2.25				

ПК1+50.00

				Поперечный профили 28-2019-1-ГТ	Лист
Лист		Подпись	Дата		19

Взам. инв. №

Подпись и дата

Инв. № подл.

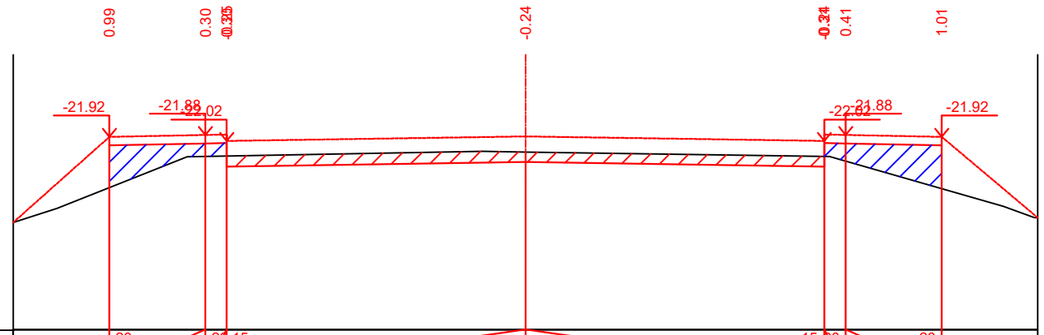

Проектные данные	Уклон,‰, длина, м		20	2.25	0.50	20	15		7.00	7.00		15	20	0.50	2.25	20		
	Отметка земляного полотна, м		-22.12		-22.08	-22.07			-22.51				-22.07	-22.08		-22.12		
Фактические данные	Отметка земли м		-23.11		-22.38	-22.37			-22.28				-22.38	-22.49		-23.13		
	Расстояние м			2.25	0.50		7.00			7.00			0.50		2.25			

ПК2+00.00

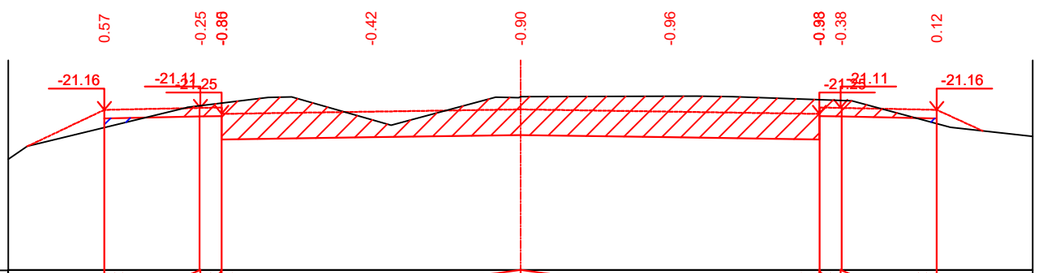

Проектные данные	Уклон,‰, длина, м		20	2.25	0.50	20	15		7.00	7.00		15	20	0.50	2.25	20		
	Отметка земляного полотна, м		-21.36		-21.31	-21.26		-21.80		-21.75		-21.80		-21.26	-21.31		-21.36	
Фактические данные	Отметка земли м		-21.93		-21.06	-21.00		-21.39		-20.85		-20.84		-20.92	-20.94		-21.48	
	Расстояние м			2.25	0.50	0.50	3.50		3.50		3.50		3.50	0.50	0.50	2.25		

ПК2+50.00

Взам. инв. №

Подпись и дата

Инв. № подл.

				Поперечный профили 28-2019-1-ГТ	Лист
Лист		Подпись	Дата		20

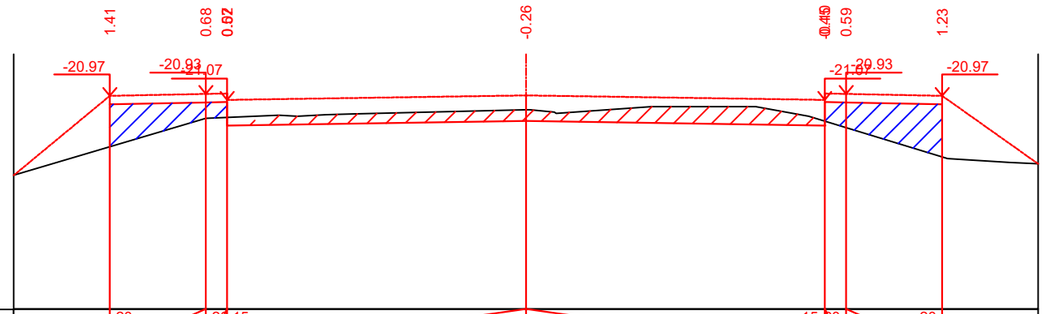

М1:100

Проектные данные	Уклон,‰, длина, м		20	2.25	20	0.50	15	7.00	7.00	7.00	15	0.50	20	2.25	20			
Проектные данные	Отметка земляного полотна, м		-21.17		-21.13		-21.62		-21.56		-21.62		-21.13		-21.17			
Фактические данные	Отметка земли м		-22.59		-21.81		-21.69		-21.30		-21.57		-21.72		-22.41			
Фактические данные	Расстояние м			2.25		0.50		7.00		7.00		0.50		2.25				

ПК3+50.00

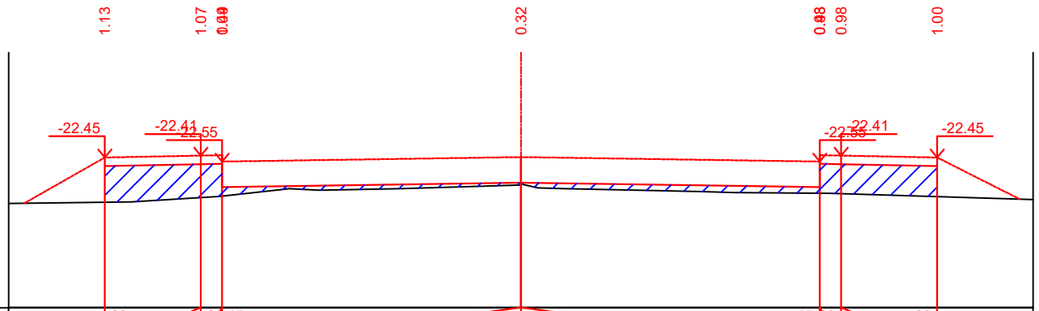

М1:100

Проектные данные	Уклон,‰, длина, м		20	2.25	20	0.50	15	7.00	7.00	7.00	15	0.50	20	2.25	20			
Проектные данные	Отметка земляного полотна, м		-22.65		-22.61		-22.66		-23.04		-22.66		-22.61		-22.65			
Фактические данные	Отметка земли м		-23.79		-23.68		-23.64		-23.36		-23.58		-23.59		-23.66			
Фактические данные	Расстояние м			2.25		0.50		7.00		7.00		0.50		2.25				

ПК4+50.00

Взам. инв. №

Подпись и дата

Инв. № подл.

				Поперечный профили 28-2019-1-ГТ
Лист		Подпись	Дата	

Лист 21

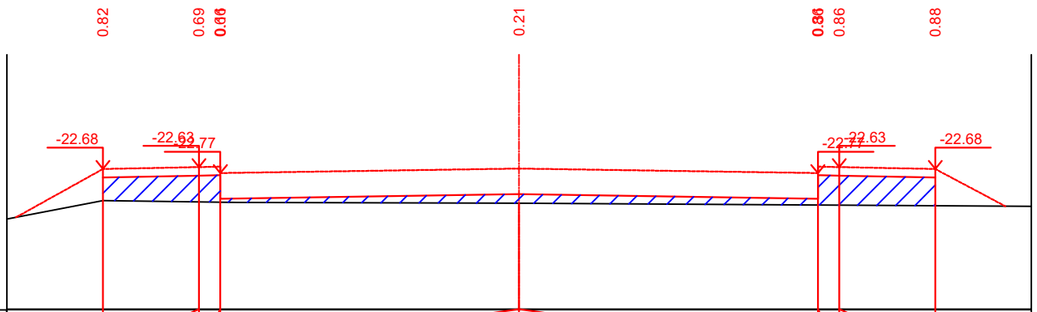

Проектные данные	Уклон,‰, длина, м		20		2.25	0.50	20	15		7.00	7.00		15	20	0.50	2.25	20	
	Отметка земляного полотна, м		-22.88			-22.83	-22.82			-23.27				-22.82	-22.83		-22.88	
Фактические данные	Отметка земли м		-23.70			-23.53	-23.49			-23.48				-23.68	-23.70		-23.76	
	Расстояние м			2.25	0.50			7.00			7.00			0.50		2.25		

ПК5+00.00

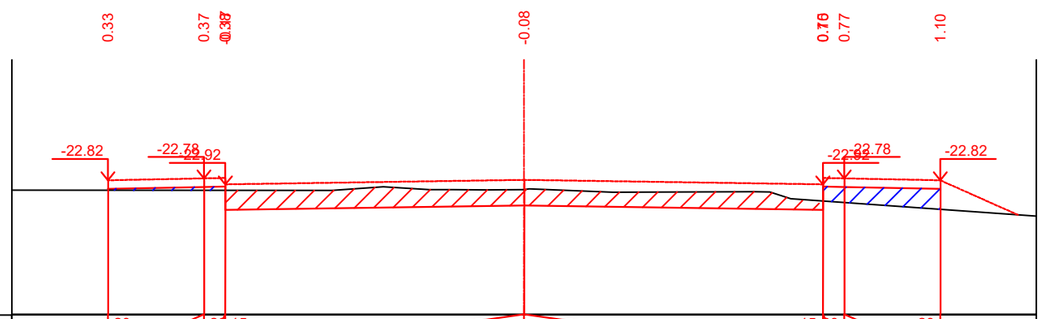

Проектные данные	Уклон,‰, длина, м		20		2.25	0.50	20	15		7.00	7.00		15	20	0.50	2.25	20	
	Отметка земляного полотна, м		-23.02			-22.98	-22.92			-23.41				-22.92	-22.98		-23.02	
Фактические данные	Отметка земли м		-23.35			-23.35	-23.35			-23.33				-23.67	-23.75		-24.12	
	Расстояние м			2.25	0.50			7.00			7.00			0.50		2.25		

ПК5+50.00

				Поперечный профили 28-2019-1-ГТ	Лист
Лист		Подпись	Дата		22

Взам. инв. №

Подпись и дата

Инв. № подл.

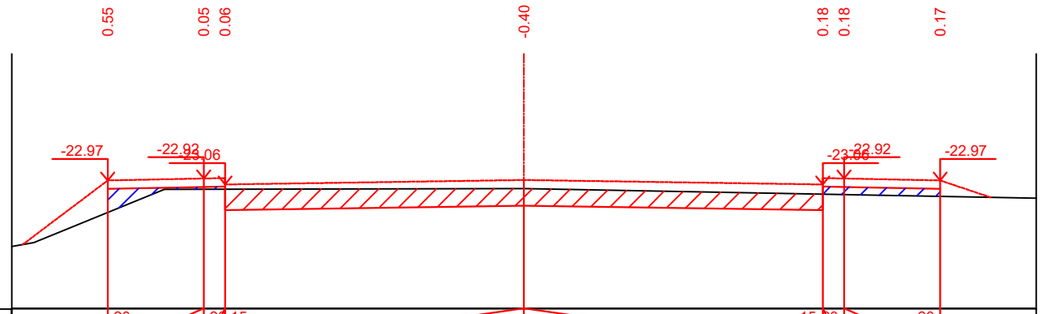
0.55
0.05
0.06
-0.40
0.18
0.18
0.17
-22.97
-22.93
-23.06
-23.06
-22.92
-22.97
М1:100

| | | |

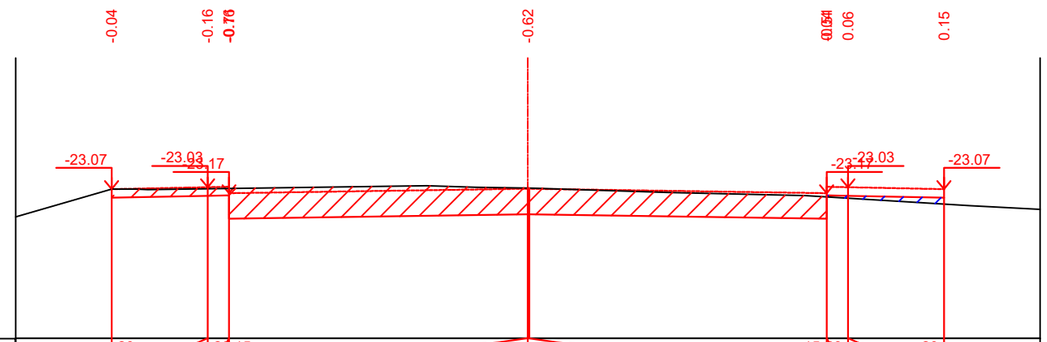

Проектные данные	Уклон,‰, длина, м							
	Отметка земляного полотна, м	-23.27	-23.23	-23.22	-23.66	-23.22	-23.23	-23.27
Фактические данные	Отметка земли м	-23.24	-23.07	-23.06	-23.05	-23.26	-23.29	-23.42
	Расстояние м	2.25	0.50	7.00	7.00	0.50	2.25	

ПК7+00.00

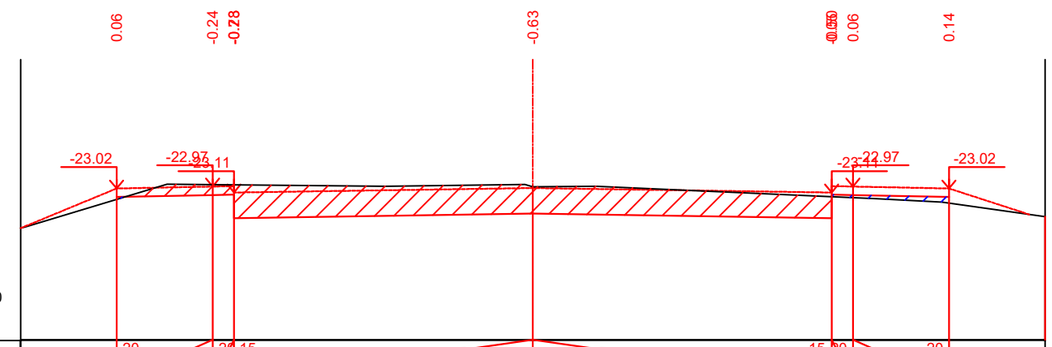

Проектные данные	Уклон,‰, длина, м							
	Отметка земляного полотна, м	-23.22	-23.17	-23.76	-23.61	-23.76	-23.17	-23.22
Фактические данные	Отметка земли м	-23.27	-22.93	-22.93	-22.98	-23.21	-23.23	-23.36
	Расстояние м	2.25	0.50	7.00	7.00	0.50	2.25	

ПК7+50.00

Взам. инв. №

Подпись и дата

Инв. № подл.

				Поперечный профили 28-2019-1-ГТ
Лист		Подпись	Дата	

Лист 24

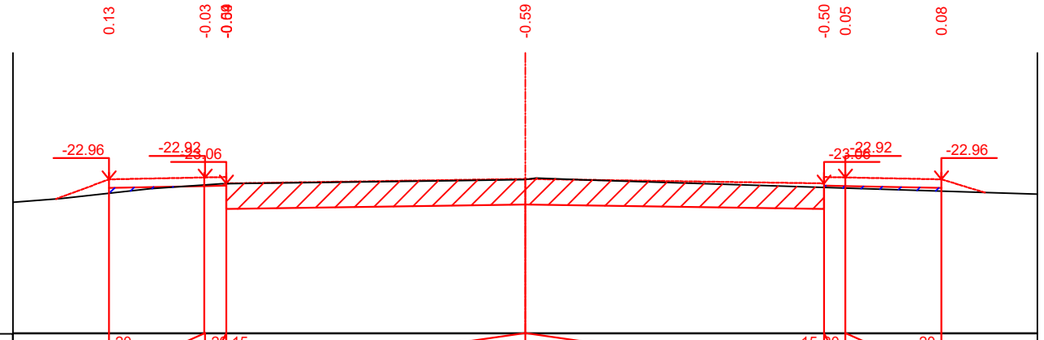

Проектные данные	Уклон,‰, длина, м		20	2.25 0.50 20 15		7.00 7.00		15 20 0.50 2.25	20
	Отметка земляного полотна, м		-23.16	-23.12 -23.06 -23.06		-23.55		-23.06 -23.06 -23.12	-23.16
Фактические данные	Отметка земли м		-23.29	-23.09 -23.06		-22.97		-23.15 -23.17	-23.24
	Расстояние м		2.25	0.50	7.00		7.00	0.50	2.25

ПК8+00.00

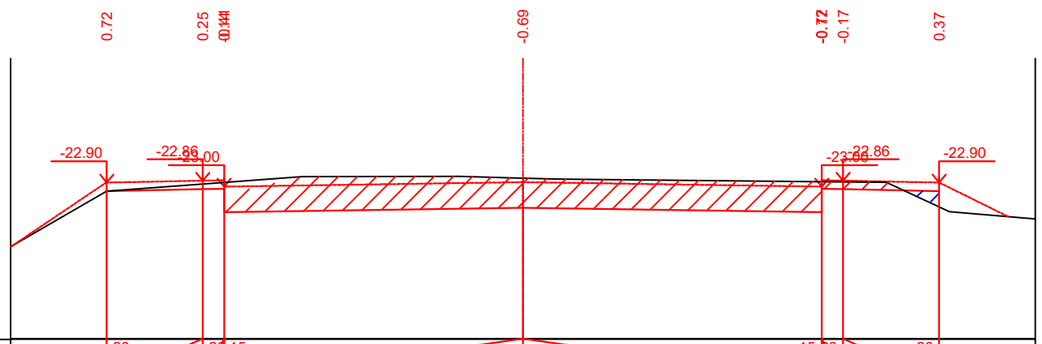

Проектные данные	Уклон,‰, длина, м		20	2.25 0.50 20 15		7.00 7.00		15 20 0.50 2.25	20
	Отметка земляного полотна, м		-23.10	-23.06 -23.06 -23.06		-23.49		-23.06 -23.06 -23.06	-23.10
Фактические данные	Отметка земли м		-23.83	-23.31 -23.19		-22.80		-22.88 -22.89	-23.47
	Расстояние м		2.25	0.50	7.00		7.00	0.50	2.25

ПК8+50.00

Взам. инв. №

Подпись и дата

Инв. № подл.

				Поперечный профили 28-2019-1-ГТ	Лист
Лист		Подпись	Дата		25

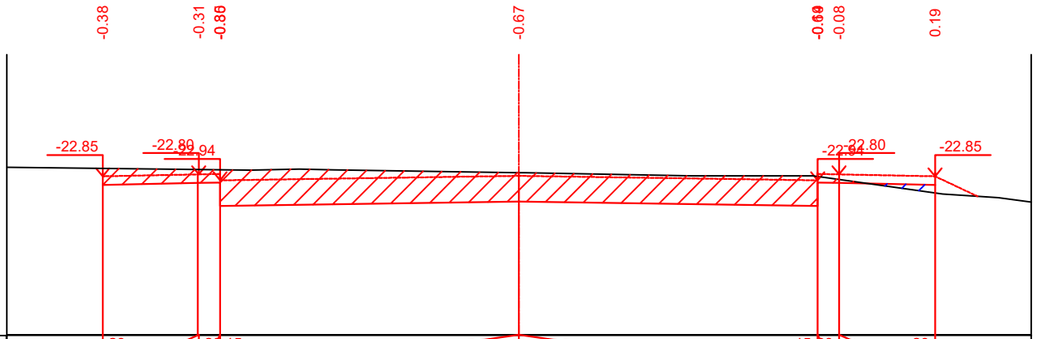

Проектные данные	Уклон,‰, длина, м		20	2.25	20	0.50	15	7.00		7.00	15	0.50	20	0.50	2.25	20	
	Отметка земляного полотна, м		-23.05		-23.00	-22.99		-23.44			-23.54	-23.00				-23.05	
Фактические данные	Отметка земли м		-22.66		-22.69	-22.70		-22.77			-22.85	-22.92				-23.24	
	Расстояние м			2.25	0.50		7.00			7.00		0.50	2.25				

ПК9+00.00

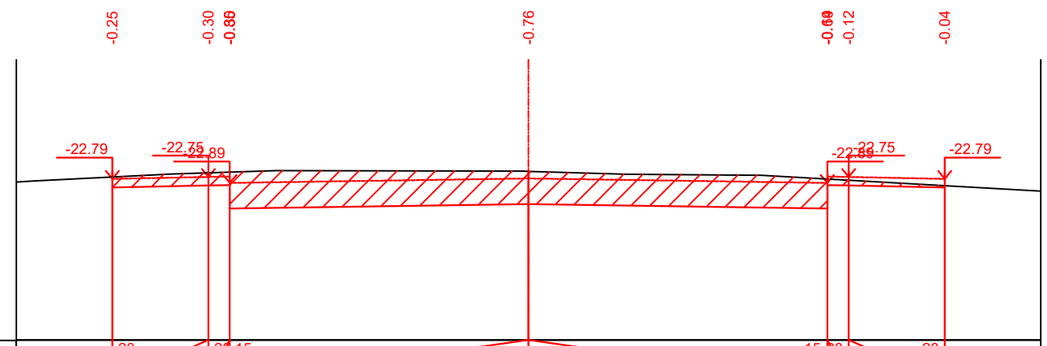

Проектные данные	Уклон,‰, длина, м		20	2.25	20	0.50	15	7.00		7.00	15	0.50	20	0.50	2.25	20	
	Отметка земляного полотна, м		-22.99		-22.95	-22.99		-23.38			-22.99	-22.95				-22.99	
Фактические данные	Отметка земли м		-22.75		-22.65	-22.63		-22.62			-22.80	-22.83				-22.95	
	Расстояние м			2.25	0.50		7.00			7.00		0.50	2.25				

ПК9+50.00

Взам. инв. №

Подпись и дата

Инв. № подл.

				Поперечный профили 28-2019-1-ГТ	Лист
Лист		Подпись	Дата		26

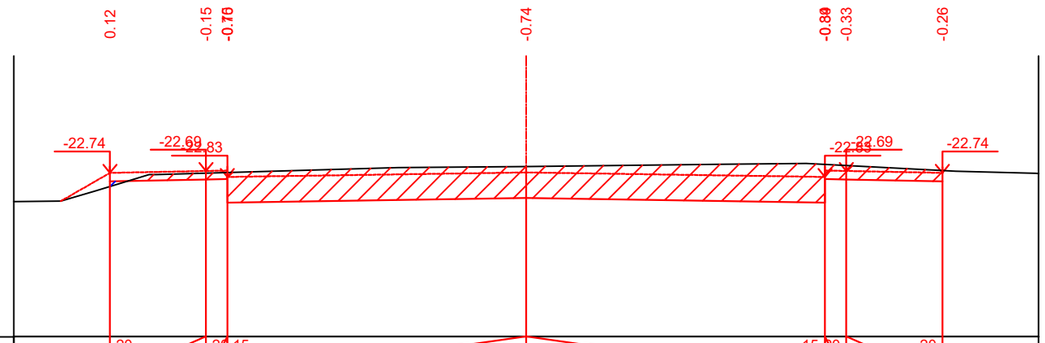

Проектные данные	Уклон,‰, длина, м		20		20	15						15	20		20		
				2.25	0.50			7.00		7.00			0.50	2.25			
	Отметка земляного полотна, м		-22.94		-22.89	-22.88			-23.33			-22.88	-22.89		-22.94		
Фактические данные	Отметка земли м		-23.06		-22.74	-22.73			-22.59			-22.54	-22.56		-22.68		
	Расстояние м			2.25	0.50		7.00			7.00			0.50	2.25			

ПК10+00.00

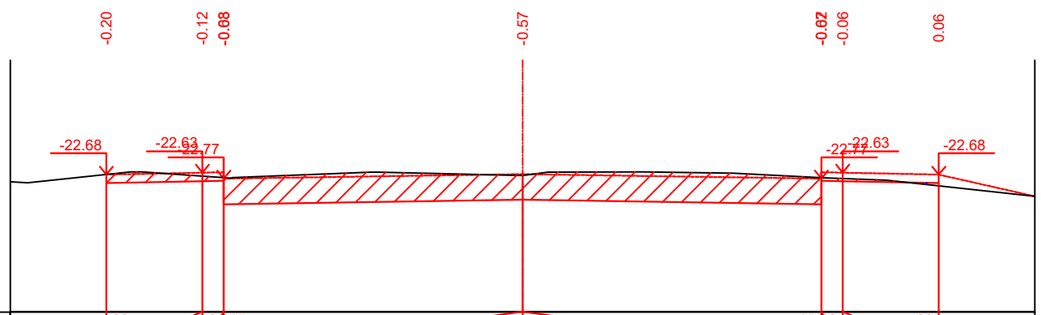

Проектные данные	Уклон,‰, длина, м		20		20	15						15	20		20		
				2.25	0.50			7.00		7.00			0.50	2.25			
	Отметка земляного полотна, м		-22.88		-22.83	-22.82			-23.27			-22.82	-22.83		-22.88		
Фактические данные	Отметка земли м		-22.68		-22.71	-22.75			-22.70			-22.75	-22.77		-22.94		
	Расстояние м			2.25	0.50		7.00			7.00			0.50	2.25			

ПК10+50.00

				Поперечный профили 28-2019-1-ГТ	Лист
Лист		Подпись	Дата		27

Взам. инв. №

Подпись и дата

Инв. № подл.

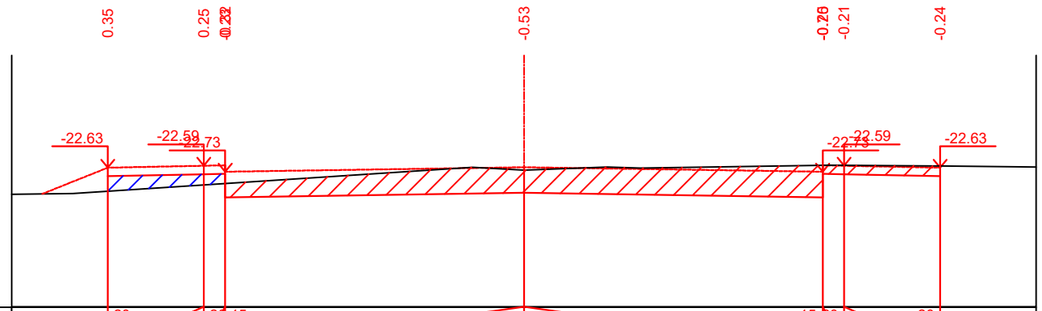

Проектные данные	Уклон,‰, длина, м	20	20 15	7.00 7.00	15 20	20
	Отметка земляного полотна, м	-22.83	-22.79	-23.22	-22.79	-22.83
Фактические данные	Отметка земли м	-23.18	-23.03 -23.00	-22.69	-22.58 -22.58	-22.59
	Расстояние м	2.25	0.50	7.00	7.00	0.50 2.25

ПК11+00.00

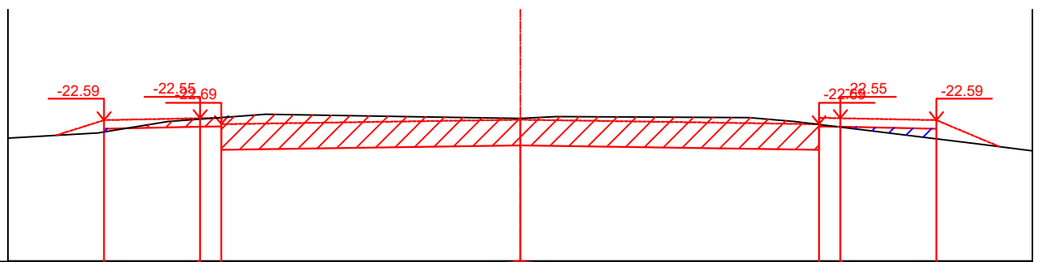

Проектные данные	Уклон,‰, длина, м	20	20 15	7.00 7.00	15 20	20
	Отметка земляного полотна, м	-22.79	-22.75	-23.18	-22.75	-22.79
Фактические данные	Отметка земли м	-22.87	-22.57 -22.53	-22.55	-22.69 -22.75	-23.03
	Расстояние м	2.25	0.50	7.00	7.00	0.50 2.25

ПК11+50.00

Взам. инв. №

Подпись и дата

Инв. № подл.

Лист		Подпись	Дата	Поперечный профили 28-2019-1-ГТ

Лист 28

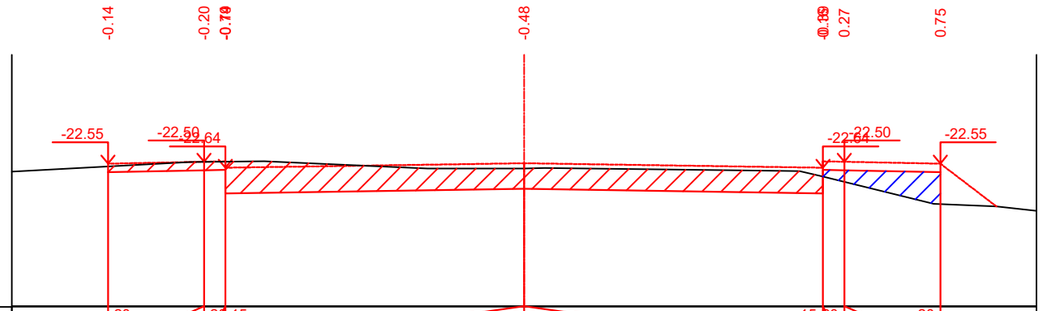

Проектные данные	Уклон,‰, длина, м		20	2.25	20	0.50	15	7.00	7.00	15	0.50	20	2.25	20				
	Отметка земляного полотна, м		-22.75		-22.70		-23.14			-22.70		-22.75						
Фактические данные	Отметка земли м		-22.61		-22.51		-22.66			-22.86		-22.98		-23.50				
	Расстояние м			2.25		0.50		7.00			7.00		0.50		2.25			

ПК12+00.00

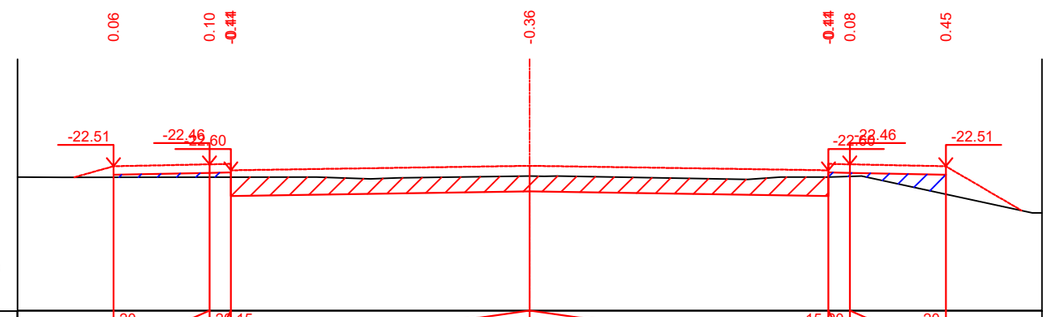

Проектные данные	Уклон,‰, длина, м		20	2.25	20	0.50	15	7.00	7.00	15	0.50	20	2.25	20				
	Отметка земляного полотна, м		-22.71		-22.66		-23.10			-22.66		-22.71						
Фактические данные	Отметка земли м		-22.77		-22.76		-22.74			-22.76		-22.75		-23.16				
	Расстояние м			2.25		0.50		7.00			7.00		0.50		2.25			

ПК12+50.00

				Поперечный профили 28-2019-1-ГТ	Лист
Лист		Подпись	Дата		29

Взам. инв. №

Подпись и дата

Инв. № подл.

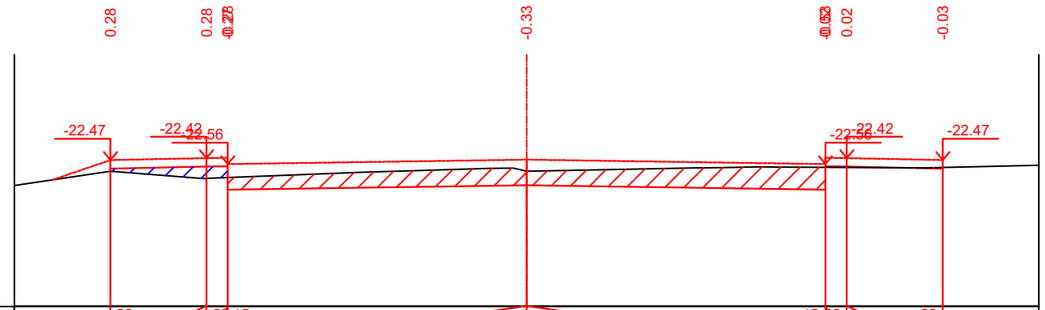

Проектные данные	Уклон,‰, длина, м		20	2.25	20	0.50	15	7.00	7.00	15	0.50	20	2.25	20
	Отметка земляного полотна, м		-22.67		-22.62		-22.56	-23.06		-22.56		-22.62		-22.67
Фактические данные	Отметка земли м		-22.95		-22.90		-22.88	-22.73		-22.64		-22.64		-22.64
	Расстояние м			2.25		0.50		7.00		7.00		0.50	2.25	

ПК13+00.00

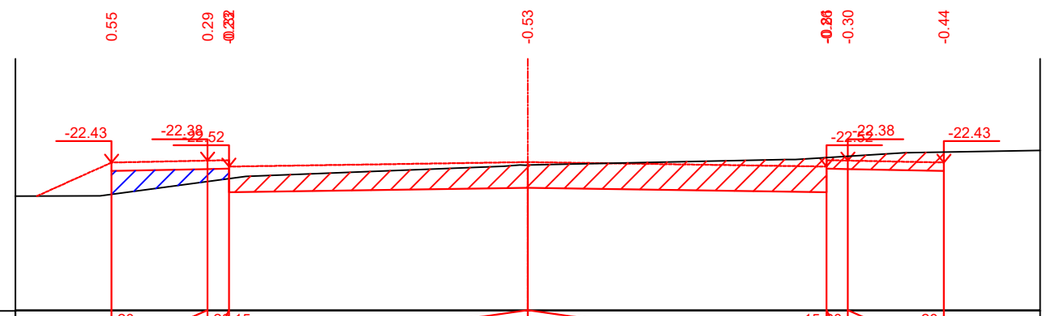

Проектные данные	Уклон,‰, длина, м		20	2.25	20	0.50	15	7.00	7.00	15	0.50	20	2.25	20
	Отметка земляного полотна, м		-22.63		-22.58		-22.52	-23.02		-22.52		-22.58		-22.63
Фактические данные	Отметка земли м		-23.17		-22.87		-22.81	-22.49		-22.32		-22.28		-22.19
	Расстояние м			2.25		0.50		7.00		7.00		0.50	2.25	

ПК13+50.00

				Поперечный профили 28-2019-1-ГТ	Лист
Лист		Подпись	Дата		30

Взам. инв. №

Подпись и дата

Инв. № подл.

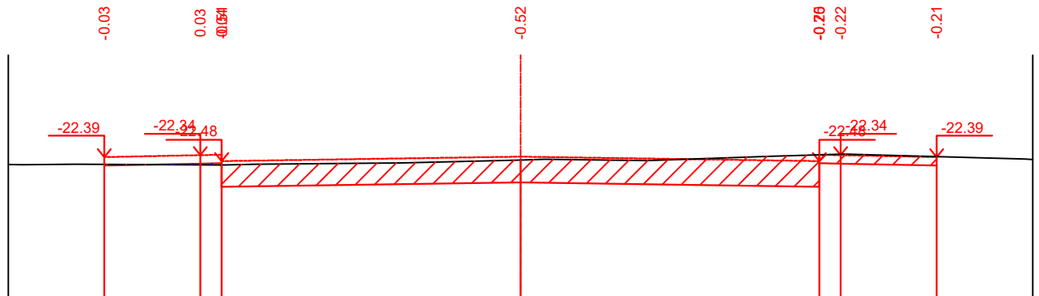

Проектные данные	Уклон,‰, длина, м		20		20	15						15	20			20	
				2.25	0.50				7.00	7.00			0.50	2.25			
	Отметка земляного полотна, м		-22.59		-22.54	-22.68			-22.98			-22.68	-22.54			-22.59	
Фактические данные	Отметка земли м		-22.56		-22.57	-22.57			-22.46			-22.34	-22.32			-22.38	
	Расстояние м			2.25	0.50		7.00			7.00			0.50	2.25			

ПК14+00.00

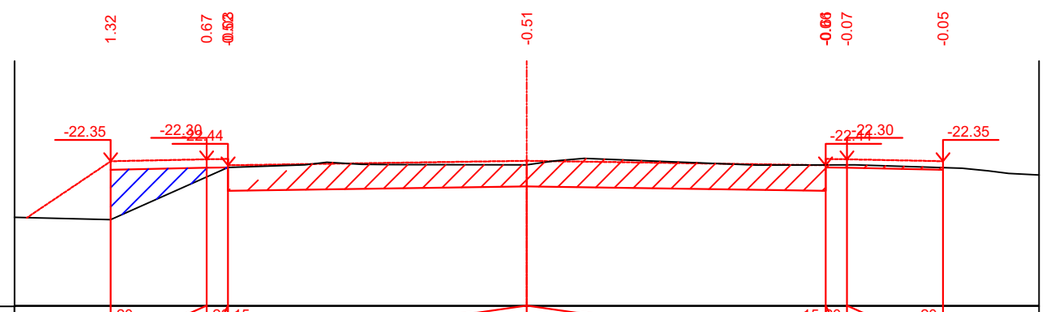

Проектные данные	Уклон,‰, длина, м		20		20	15						15	20			20	
				2.25	0.50				7.00	7.00			0.50	2.25			
	Отметка земляного полотна, м		-22.55		-22.50	-22.64			-22.94			-22.64	-22.50			-22.55	
Фактические данные	Отметка земли м		-23.86		-23.18	-23.02			-22.43			-22.43	-22.43			-22.50	
	Расстояние м			2.25	0.50		7.00			7.00			0.50	2.25			

ПК14+50.00

Взам. инв. №

Подпись и дата

Инв. № подл.

				Поперечный профили 28-2019-1-ГТ
Лист		Подпись	Дата	

Лист 31

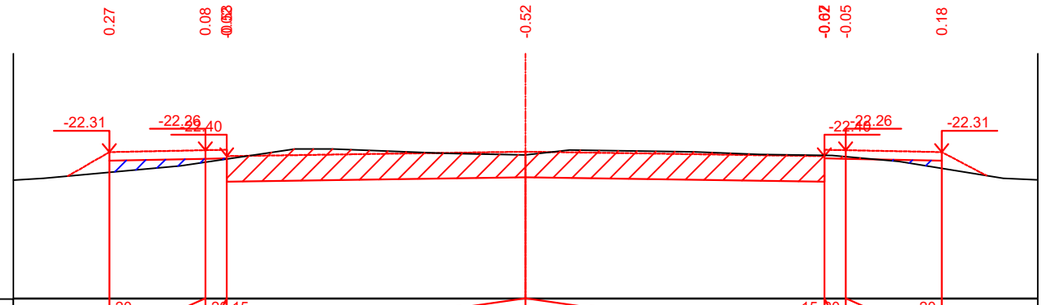

Проектные данные	Уклон,‰, длина, м		20		20	15						15	20		20		
			2.25	0.50				7.00	7.00				0.50	2.25			
	Отметка земляного полотна, м		-22.51		-22.46				-22.90					-22.46	-22.51		
Фактические данные	Отметка земли м		-22.78		-22.54	-22.47			-22.37				-22.39	-22.42	-22.69		
	Расстояние м			2.25	0.50			7.00			7.00		0.50	2.25			

ПК15+00.00

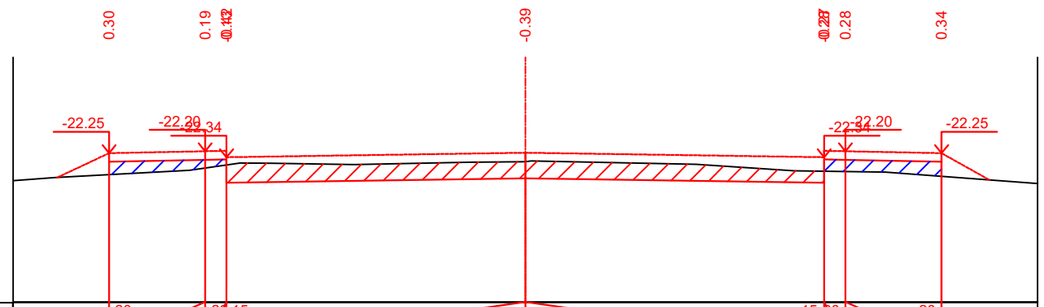

Проектные данные	Уклон,‰, длина, м		20		20	15						15	20		20		
			2.25	0.50				7.00	7.00				0.50	2.25			
	Отметка земляного полотна, м		-22.45		-22.40				-22.84					-22.40	-22.45		
Фактические данные	Отметка земли м		-22.75		-22.59	-22.52			-22.44				-22.67	-22.68	-22.79		
	Расстояние м			2.25	0.50			7.00			7.00		0.50	2.25			

ПК15+50.00

				Поперечный профили 28-2019-1-ГТ	Лист
Лист		Подпись	Дата		32

Взам. инв. №

Подпись и дата

Инв. № подл.

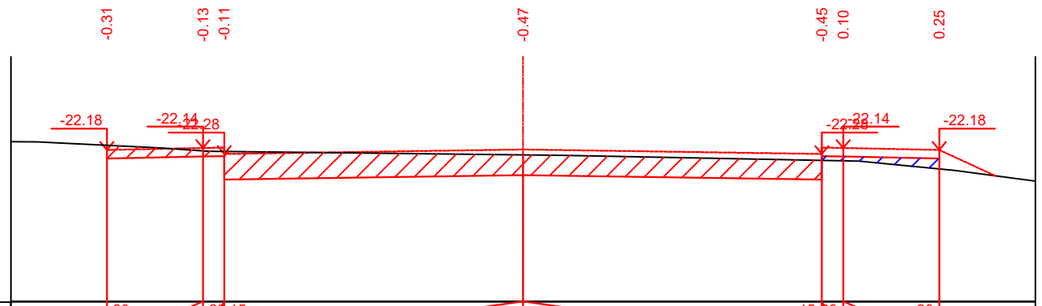

Проектные данные	Уклон,‰, длина, м		20		20	15					15	20		20			
				2.25	0.50			7.00	7.00			0.50	2.25				
	Отметка земляного полотна, м		-22.38		-22.34	-22.88			-22.77			-22.88	-22.34		-22.38		
Фактические данные	Отметка земли м		-22.08		-22.21	-22.22			-22.30			-22.43	-22.44		-22.63		
	Расстояние м			2.25	0.50		7.00			7.00		0.50		2.25			

ПК16+00.00

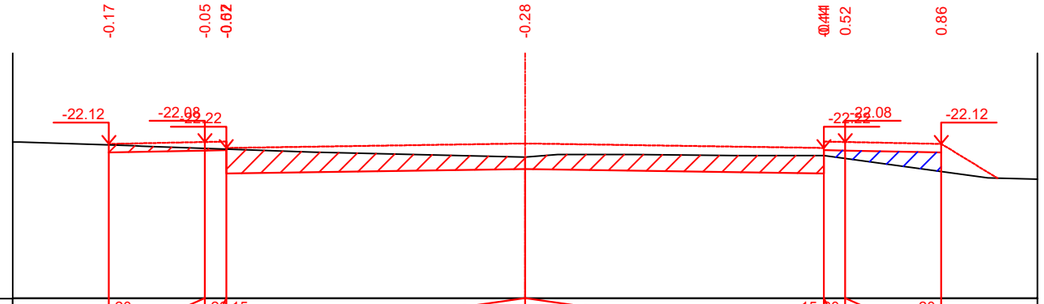

Проектные данные	Уклон,‰, длина, м		20		20	15					15	20		20			
				2.25	0.50			7.00	7.00			0.50	2.25				
	Отметка земляного полотна, м		-22.32		-22.28	-22.82			-22.71			-22.82	-22.28		-22.32		
Фактические данные	Отметка земли м		-22.15		-22.23	-22.24			-22.43			-22.71	-22.80		-23.18		
	Расстояние м			2.25	0.50		7.00			7.00		0.50		2.25			

ПК16+50.00

Взам. инв. №

Подпись и дата

Инв. № подл.

				Поперечный профили 28-2019-1-ГТ	Лист
Лист		Подпись	Дата		33

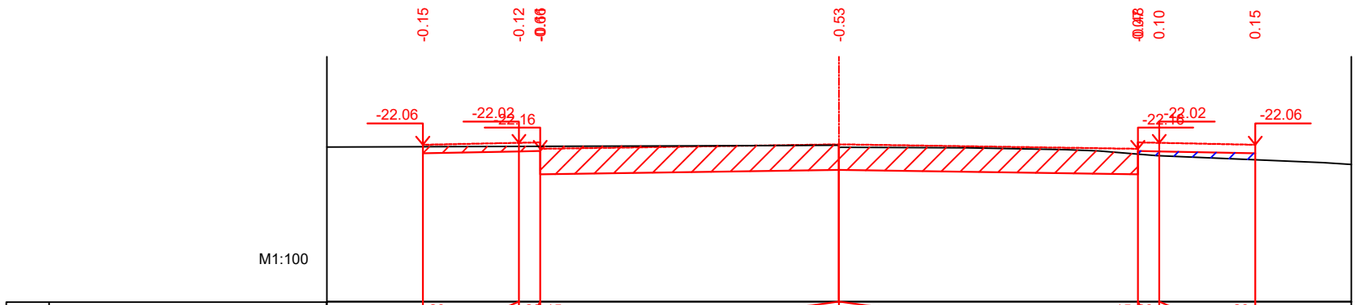

Проектные данные	Уклон,‰, длина, м	20	20 15	7.00	7.00	15 20	20	
		2.25	0.50			0.50	2.25	
	Отметка земляного полотна, м	-22.26	-22.22 -22.21	-22.65		-22.21 -22.22	-22.26	
Фактические данные	Отметка земли м	-22.11	-22.10 -22.10	-22.13		-22.28 -22.32	-22.41	
	Расстояние м	2.25	0.50	7.00	7.00	0.50	2.25	

ПК17+00.00

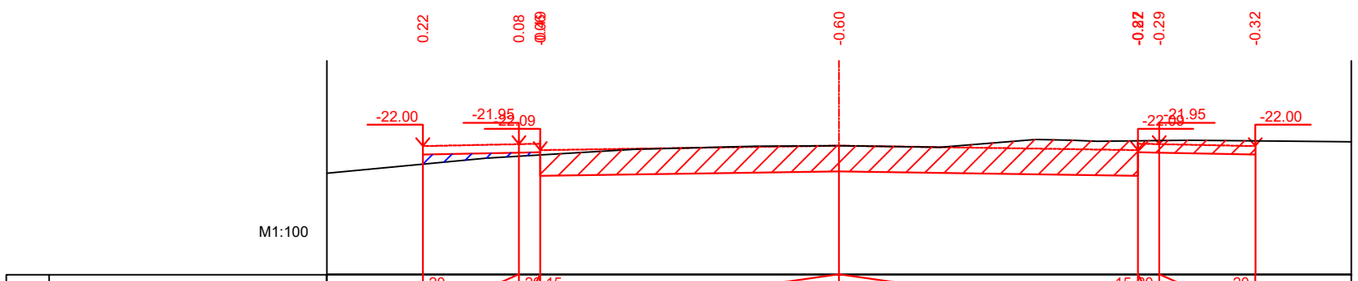

Проектные данные	Уклон,‰, длина, м	20	20 15	7.00	7.00	15 20	20	
		2.25	0.50			0.50	2.25	
	Отметка земляного полотна, м	-22.20	-22.15 -22.20	-22.59		-22.20 -22.15	-22.20	
Фактические данные	Отметка земли м	-22.42	-22.24 -22.21	-21.99		-21.87 -21.87	-21.88	
	Расстояние м	2.25	0.50	7.00	7.00	0.50	2.25	

ПК17+50.00

				Поперечный профили 28-2019-1-ГТ	Лист 34
Лист		Подпись	Дата		

Взам. инв. №

Подпись и дата

Инв. № подл.

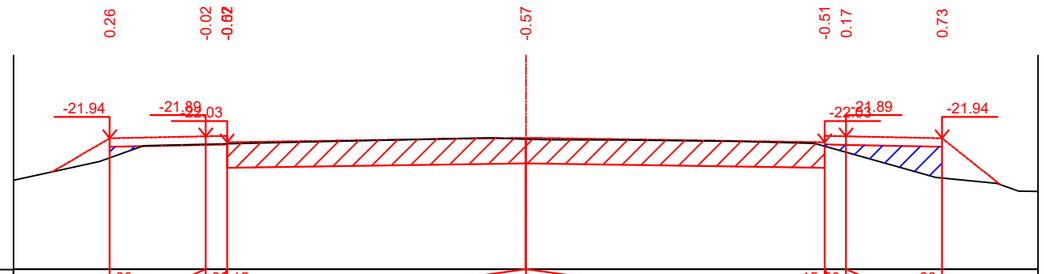

Проектные данные: Уклон,‰, длина, м; Отметка земляного полотна, м

Фактические данные: Отметка земли м; Расстояние м

ПК18+00.00

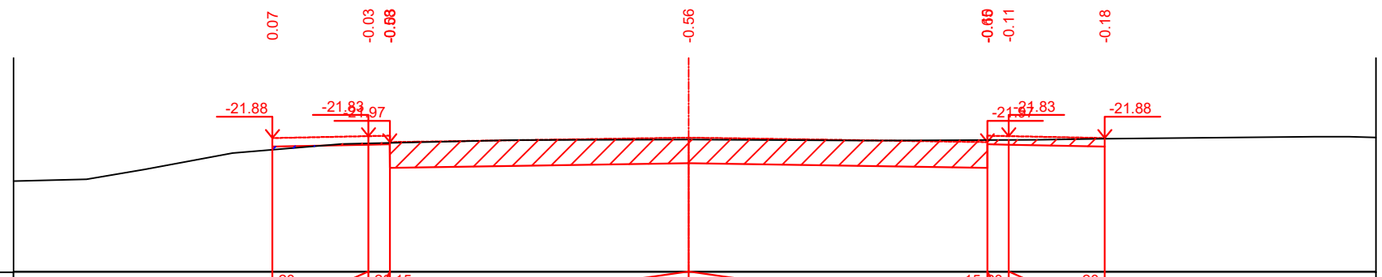

Проектные данные: Уклон,‰, длина, м; Отметка земляного полотна, м

Фактические данные: Отметка земли м; Расстояние м

ПК18+50.00

				Поперечный профили 28-2019-1-ГТ	Лист
Лист		Подпись	Дата		35

Взам. инв. №

Подпись и дата

Инв. № подл.