ТС-ИНДУСТРИЯ

Жауапкершілігі шектеулі серіктестегі
БСН 030 640 007 083
Павлодар қ., Камзин көш., 51, 3 қабат
тел. 8-7182-61-41-10
e-mail: tsi-2003@mail.ru

Товарищество с ограниченной ответственностью
БИН 030 640 007 083
г. Павлодар, ул. Камзина, 51, 3 этаж
тел. 8-7182-61-41-10
e-mail: tsi-2003@mail.ru

Заказчик: ГУ «Городской отдел ЖКХ, ПТ и АД» г. Атырау

Рабочий проект

«Реконструкция автомобильной дороги в городе Атырау (по улице Бигельдинова)»

Том 2.4
Остановочные павильоны

Директор ТОО «ТС-Индустрия» **Калиакпаров Д.Е.**

ГИП **Абылгазинов Р.**

г. Павлодар 2023 г.

Ведомость чертежей основного комплекта

Лист	Наименование	Примечание
1	Общие данные	
2	Конструкция дорожной одежды на автобусных остановках	
3	Автобусный повильон (Остановочный комплекс)	

Ведомость ссылочных и прилагаемых документов

Обозначение	Наименование	Примечание
	Ссылочные документы	
ГОСТ 34028-2016	Прокат арматурный для железобетонных конструкций	

1. ОБЩАЯ ХАРАКТЕРИСТИКА ПРОЕКТА

1.1. Проект разработан для строительства в IVГ климатическом районе.

1.2. Расчетная температура наиболее холодной пятидневки -24,9°С

1.3. Нормативный скоростной напор ветра 0,77кПа

1.4. Нормативная масса снегового покрова 0,8кПа

1.5. Согласно инженерно-геологическим изысканиям, проведенным ТОО «Комплексный испытательный центр" в январе-феврале 2020г., основанием под фундаменты служит насыпной грунт из суглинка полутвердого, легкого песчанистого, ненабухающего, непросадочного со следующими характеристиками:

удельное сцепление C_{II}=0,045 МПа

модуль деформации E=4,4 МПа

плотность грунта ρ_{II}=2,05г/см³

угол внутреннего трения φ_{II}=22,7°.

Грунты засолены, степень засоления - средняя. Грунты сильно агрессивны к бетону марок W4, W6, W8 на портландцементе; к арматуре железобетонных конструкций - сильно агрессивны.

1.6. Грунтовые воды вскрыты на глубине от 6,0 до 6,2м, что соответствует абсолютным отметкам -28,45 до -28,30м. Грунтовые воды обладают напором, высота напора от 0,3 до 0,4м, что соответствует абсолютным отметкам от -28,05 до -28,00м. Сезонный подъем уровня грунтовых вод 0,5-0,7м. Грунтовые воды сильно агрессивны к бетону марок W4, W6, W8; к арматуре железобетонных конструкций из бетона марки W6 при периодическом смачивании - средне агрессивны.

1.7. При обнаружении на проектной отметке заложения фундаментов грунтов, отличных от проектных, строительного мусора, подземных сооружений, необходимо сообщить об этом в проектную организацию для принятия решения.

1.8. Обратную засыпку пазухов фундаментов производить суглинком, с послойным трамбованием, мощность слоя не более 25см. Коэффициент уплотнения должен быть не менее 0,95

1.9. За относительную отметку 0,000 принята отметка верха фундамента.

2. КОНСТРУКТИВНОЕ РЕШЕНИЕ

(УСН РК 8.02-03-2018 Малые архитектурные формы)

2.1. Фундамент - монолитный из бетона класса С12/15 (W10, F100) на сульфатостойком портландцементе. Модульная комбинированная конструкция специализированного назначения полуоткрытого типа. Бетонные поверхности , соприкасающиеся с грунтом, обмазать битумной мастикой за 2 раза.

2.2. Каркас - металлический, крыша с металлической обвязкой и обрещеткой, покрытие и подшивка крыши, указатель маршрута - лист оцинковонный с полимерным покрытием, заполнение лайт-боксов, ограждающие панели - каленое стекло(триплекс), скамья - деревянная. Габаритные размеры кострукции: длина - 6 м, ширена - 1,8 м, высота - 2,6 м, масса - 911 кг.

2.3. Производство работ по устройству монолитных конструкций необходимо вести в соответствии с требованиями СН РК 5.03-07-2013, СП РК 5.03-107-2013 "Несущие и ограждающие конструкции".

2.4 Отмостка - бетонная шириной 700мм выполнить по детали 53 серии 2.110-1 вып.1.

3. ПРОИЗВОДСТВО РАБОТ В ЗИМНЕЕ ВРЕМЯ

3.1. Строительные работы в зимнее время производить с соблюдением требований СН РК 5.03-07-2013, СП РК 5.03-107-2013 "Несущие и ограждающие конструкции"; СН РК 5.01-01-2013, СП РК 5.01-101-2013 "Земляные сооружения, основания и фундаменты"; СН РК 2.04-05-2014, СП РК 2.04-108-2014 "Изоляционные и отделочные покрытия" и ППР.

3.2. Работы должны выполняться в соответствии с ППР.

3.3. Котлован защищать от промерзания и затопления. Не допускать долгого перерыва между отрывкой котлована и устройством фундаментов.

3.4. Фундаменты выполнять по непромерзшему основанию с защитой его от промерзания как при производстве работ, так и по их окончании.

3.5. Прочность бетона монолитных конструкций к моменту замерзания должна составлять не менее 50% проектной. Бетон, замороженный при указанной выше прочности, после оттаивания должен выдерживаться в условиях, обеспечивающих получение проектной прочности до загружения конструкций нормативной нагрузкой.

3.6. При производстве всех видов работ руководствоваться СН РК 1.03-05-2011, СП РК 1.03-106-2012 "Охрана труда и техника безопасности в строительстве".

3.7. При выполнении всех работ необходимо составлять акты освидетельствования скрытых работ согласно перечню, указанному на листе 1.2, и СН РК 1.03-00-2011 "Строительное производство. Организация строительства предприятий, зданий и сооружений".

4. МЕРОПРИЯТИЯ ПО ЗАЩИТЕ КОНСТРУКЦИЙ ОТ КОРРОЗИИ

4.1. Защиту строительных конструкций от коррозии производить в соответствии с требованиями СН РК 2.01-01-2013, СП РК 2.01-101-2013 "Защита строительных конструкций от коррозии".

4.2. Бетонные поверхности, соприкасающиеся с грунтом, обмазать битумной мастикой за 2 раза.

4.3. Антикоррозийную защиту открытых стальных конструкций предусматривать окраской двумя слоями эмали ПФ 115 (ГОСТ 6465-76) по слою грунтовки ГФ-021 (ГОСТ 25129-82).

Технические решения, принятые в чертежах, соответствуют требованиям экологических, санитарно-гигиенических, противопожарных и других норм, действующих на территории Республики Казахстан и обеспечивают безопасную для жизни и здоровья людей эксплуатацию объекта при соблюдении мероприятий, предусмотренных чертежами.

Главный инженер проекта (ГИП) _____ Абылгазинов Р.

Согласовано

ГПиТ	Абылгазинов
ЭОС	Канаят

Взам. инв. №

Подп. и дата

Инв. № подл.

Изм.	Кол.уч.	Лист	№ док.	Подп.	Дата
ГИП		Абылгазинов			06.20
Проверил		Ратькова			06.20
Разраб.		Абильманова			06.20
Нормоконтр.		Ратькова			06.20

28-2019-1-ГТ

«Реконструкция автомобильной дороги в городе Атырау (от канала Ерик-Мостовой по ул. Тайманова до трассы)»

Автобусный павильон

Стадия	Лист	Листов
РП	1	3

Общие данные

ТОО "ТС-Индустрия"

Копировал

А3

Конструкция дорожной одежды на автобусных остановках
М 1:50

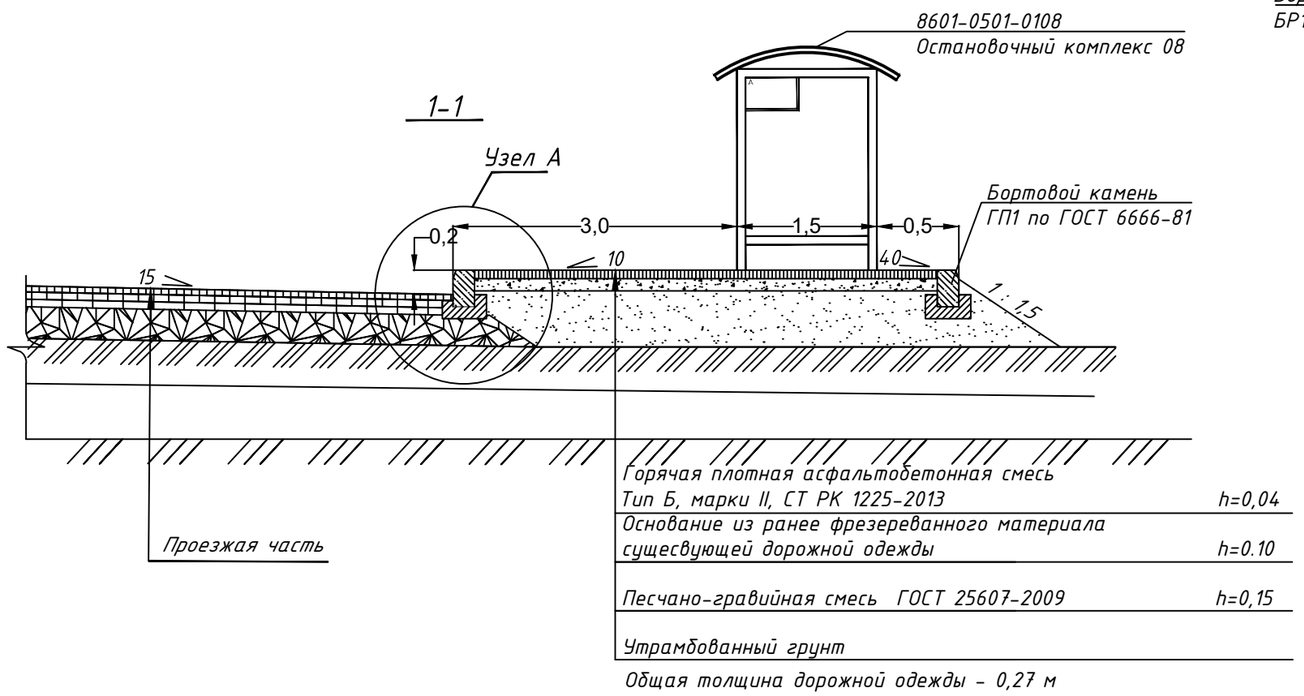

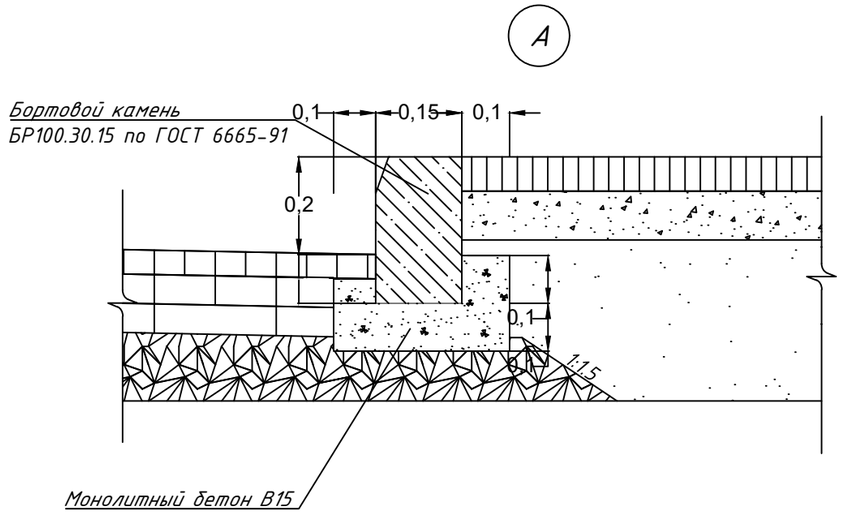

Разметка участка улицы в зоне автобусной остановки

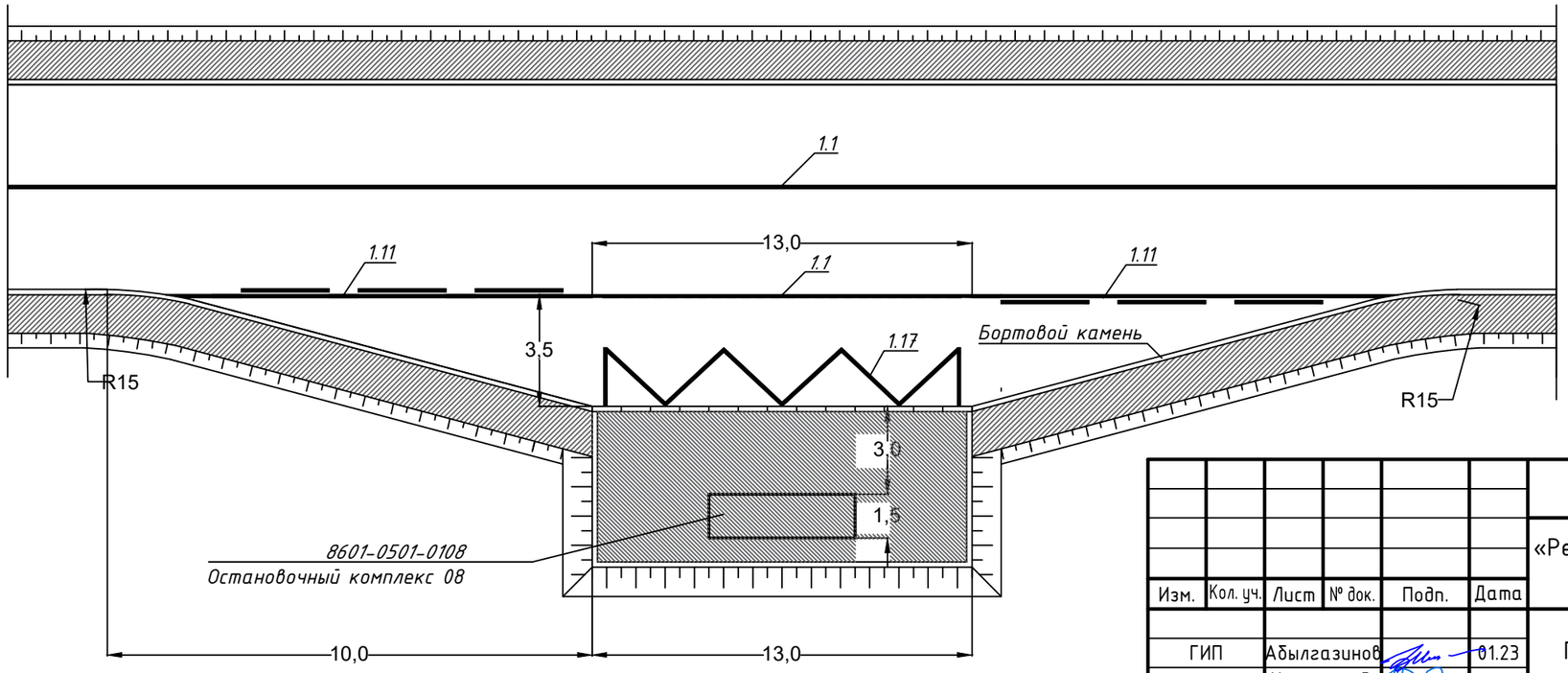

Изм.	Кол. уч.	Лист	№ док.	Подп.	Дата
ГИП		Абылгазинов			01.23
Выполнил		Исмурзин Д.			01.23
Проверил		Мухаев Б.			01.23
Нормоконтр		Елеуов Д.Н.			01.23

28-2019-1-ГТ

«Реконструкция автомобильной дороги в городе Атырау (по улице Бигельдинова)»

Генеральный план и транспорт

Стадия	Лист	Листов
РП	2	

Конструкция дорожной одежды на автобусных остановках

ТОО "ТС-Индустрия", г.Павлодар, 2023 год

Взам. инв. №

Подпись и дата

Инв. № подл.

Остановочный комплекс
(08 по УСН РК 8.02-03-2018 Малые архитектурные формы)

8601-0501-0108 - Остановочный комплекс 08		Фундамент монолитный бетонный; модульная комбинированная конструкция специализированного назначения полуоткрытого типа; каркас –металлический; крыша с металлической обвязкой и обрешеткой, покрытие и подшивка крыши, указатель маршрута – лист, оцинкованный с полимерным покрытием; заполнение лайт –боксов, ограждающие панели - калёное стекло (триплекс); скамья –деревянная. Габаритные размеры конструкции: длина- 6,0 м; ширина- 1,8 м, 1,4 м; высота-2,6 м; масса- 911 кг	1. Разработка грунта ручным способом. 2. Погрузка лишнего грунта вручную на автомобили-самосвалы. 3. Отвозка лишнего грунта на расстояние 1 км. 4. Работа на отвале. 5. Обратная засыпка. 6. Устройство щебеночной подготовки под фундаменты. 7. Доставка модулей конструкции на площадку (учтено расстояние - 30 км). 8. Установка анкерных болтов в углублениях для фундаментов под лайт -боксы. 9. Установка опорных стоек каркаса в углубления под фундаменты. 10. Заливка бетонных фундаментов – столбов. 11. Через 72 часа после заливки фундамента установка лайт-боксов. 12. Установка модуля крыши с последующим креплением к стойкам каркаса и лайт-боксам (болтовое соединение). 13. Установка панелей ограждения с помощью специальных зажимов. 14. Установка скамьи. 15.Установка указателя маршрутов.

СОГЛАСОВАНО

Взам. инв.N

Подпись и дата

Инв.N подл

"КЕЛІСІЛГЕН"
ҚАЛАЛЫҚ ТҮРЕҢІ-ҮЙ, КОММУНАЛДЫҚ ШАРУАШЫЛЫҒЫ, ЖОЛАУШЫЛАР КӨЛІГІ ЖӘНЕ АВТОКӨЛІК ЖОЛДАРЫ БӨЛІМІНІҢ БАСТЫҒЫ
Колы
«10» 09 2020ж.

Изм.	Кол. уч.	Лист	№ док.	Подп.	Дата
ГИП		Абылгазинов			01.23
Выполнил		Исмурзин Д.			01.23
Проверил		Мухаев Б.			01.23
Нормоконтр		Елеуов Д.Н.			01.23

28-2019-1-ГТ

«Реконструкция автомобильной дороги в городе Атырау (по улице Бигельдинова)»

Генеральный план и транспорт	Стадия	Лист	Листов
	РП	3	

Автобусный павильон (Остановочный комплекс)

ТОО "ТС-Индустрия", г.Павлодар, 2023 год