"КЕЛІСІЛДІ"
Атырау қаласық сәулет
және қала құрылысы бөлімінің
басшысы _____
« 05 » 05 2022 жыл

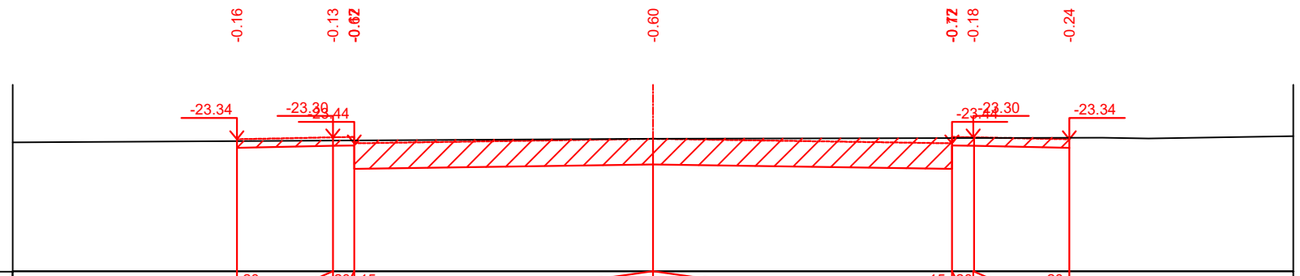

Проектные данные: Уклон,‰, длина, м; Отметка земляного полотна, м

Фактические данные: Отметка земли м; Расстояние м

ПК0+00.00

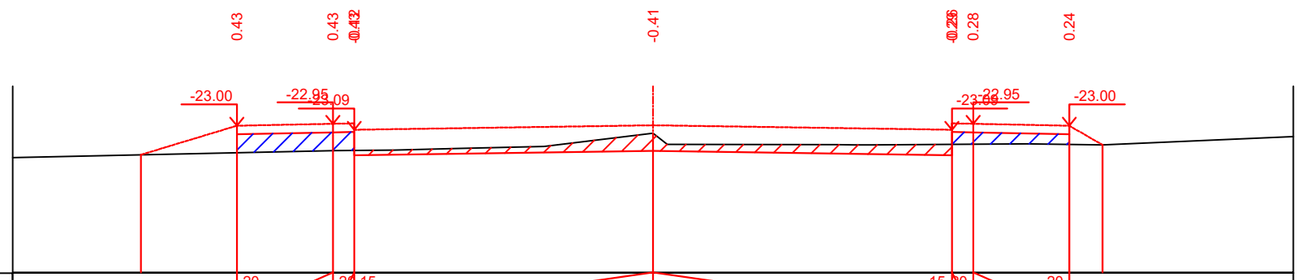

Проектные данные: Уклон,‰, длина, м; Отметка земляного полотна, м

Фактические данные: Отметка земли м; Расстояние м

ПК0+50.00

Изм.	Кол. уч.	Лист	№ док.	Подп.	Дата
ГИП		Абылгазинов			05.22
Выполнил		Исмурзин Д.			05.22
Проверил		Мухаев Б.			05.22
Нормоконтр		Елеуов Д.Н.			05.22

28-2019-1-ГТ

«Реконструкция автомобильной дороги в городе Атырау (по улице Бигельдинова)»

Генеральный план и транспорт

Стадия	Лист	Листов
РП	18	

Поперечный профили

ТОО "ТС-Индустрия", г.Павлодар, 2022 год

Взам. инв. №

Подпись и дата

Инв. № подл.

"КЕЛІСІЛДІ"
Атырау қаласық сәулет
және қала құрылысы бөлімінің
басшысы _____
« 05 » 05 2022 жыл

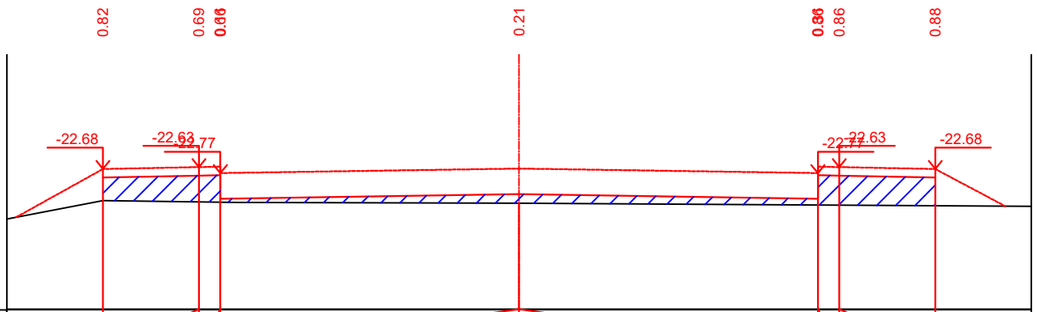

| | | |

"КЕЛІСІЛДІ"
Атырау қаласық сәулет
және қала құрылысы бөлімінің
басшысы _____
« 05 » 05 2022 жыл

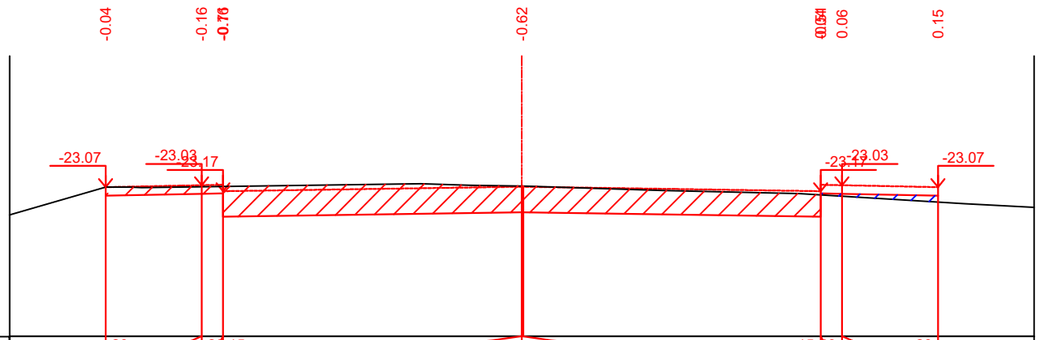

Проектные данные: Уклон,‰, длина, м; Отметка земляного полотна, м

Фактические данные: Отметка земли м; Расстояние м

ПК7+00.00

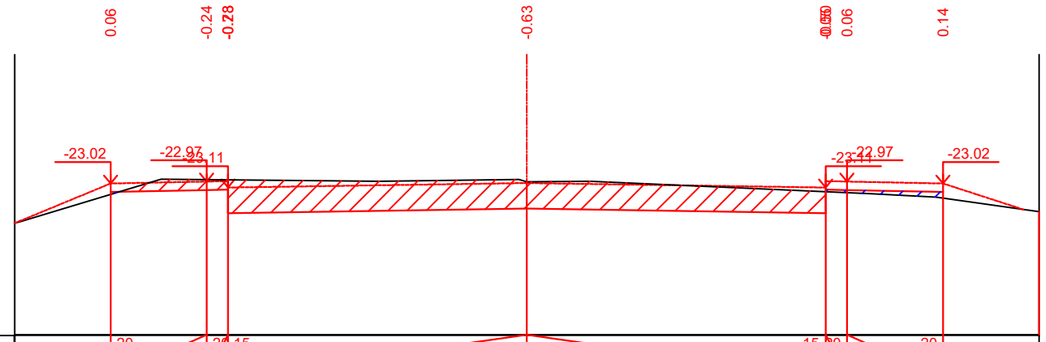

Проектные данные: Уклон,‰, длина, м; Отметка земляного полотна, м

Фактические данные: Отметка земли м; Расстояние м

ПК7+50.00

				Поперечный профили 28-2019-1-ГТ	Лист
Лист		Подпись	Дата		24

Взам. инв. №

Подпись и дата

Инв. № подл.

"КЕЛІСІЛДІ"
Атырау қалалық сәулет
және қала құрылысы бөлімінің
басшысы _____
« 05 » 05 2022 жыл

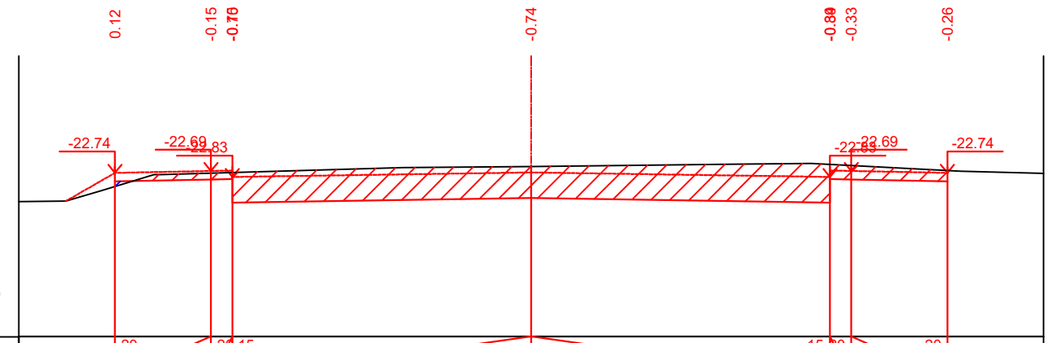

Проектные данные	Уклон,‰, длина, м		20	2.25	20	0.50	15	7.00	7.00	15	0.50	20	2.25	20			
Проектные данные	Отметка земляного полотна, м		-22.94		-22.89	-22.88		-23.33			-22.88	-22.89		-22.94			
Фактические данные	Отметка земли м		-23.06		-22.74	-22.73		-22.59			-22.54	-22.56		-22.68			
	Расстояние м			2.25		0.50	7.00		7.00		0.50		2.25				

ПК10+00.00

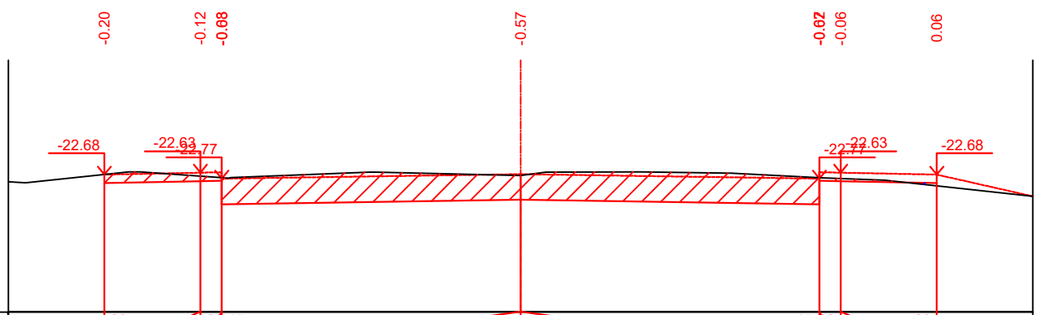

Проектные данные	Уклон,‰, длина, м		20	2.25	20	0.50	15	7.00	7.00	15	0.50	20	2.25	20			
Проектные данные	Отметка земляного полотна, м		-22.88		-22.83	-22.82		-23.27			-22.82	-22.83		-22.88			
Фактические данные	Отметка земли м		-22.68		-22.71	-22.75		-22.70			-22.75	-22.77		-22.94			
	Расстояние м			2.25		0.50	7.00		7.00		0.50		2.25				

ПК10+50.00

				Поперечный профили 28-2019-1-ГТ	Лист
Лист		Подпись	Дата		27

Взам. инв. №
Подпись и дата
Инв. № подл.

"КЕЛІСІЛДІ"
Атырау қаласының сәулет
және қала құрылысы бөлімінің
басшысы
« 05 » 05 2022 жыл

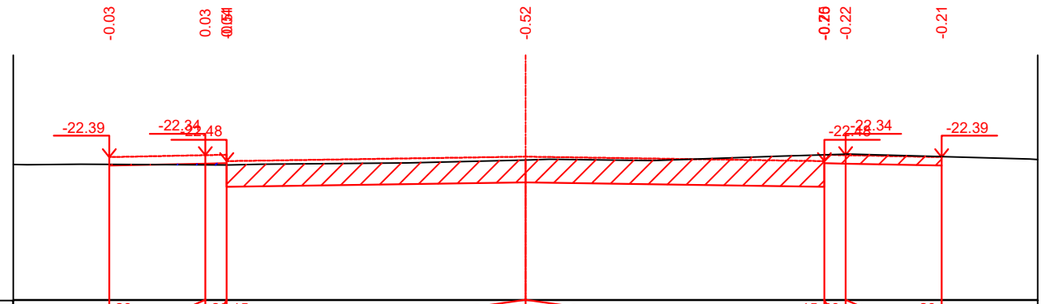

Проектные данные: Уклон,‰, длина, м; Отметка земляного полотна, м

Фактические данные: Отметка земли м; Расстояние м

ПК14+00.00

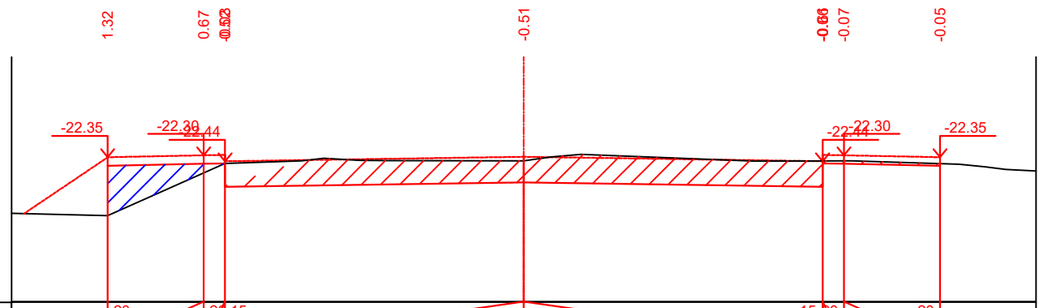

Проектные данные: Уклон,‰, длина, м; Отметка земляного полотна, м

Фактические данные: Отметка земли м; Расстояние м

ПК14+50.00

				Поперечный профили 28-2019-1-ГТ	Лист
Лист		Подпись	Дата		31

Взам. инв. №

Подпись и дата

Инв. № подл.

"КЕЛІСІЛДІ"
Атырау қаласық сәулет
және қала құрылысы бөлімінің
басшысы _____
« 05 » 05 2022 жыл

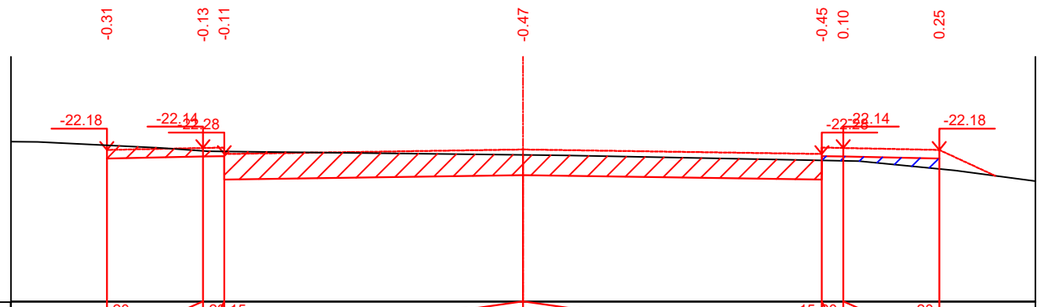

Проектные данные	Уклон,‰, длина, м		20	2.25	20	0.50	15	7.00	7.00	15	0.50	20	2.25	20			
	Отметка земляного полотна, м		-22.38		-22.34		-22.88		-22.77		-22.88	-22.34		-22.38			
Фактичекие данные	Отметка земли м		-22.08		-22.21		-22.22		-22.30		-22.43	-22.44		-22.63			
	Расстояние м			2.25		0.50		7.00		7.00		0.50	2.25				

ПК16+00.00

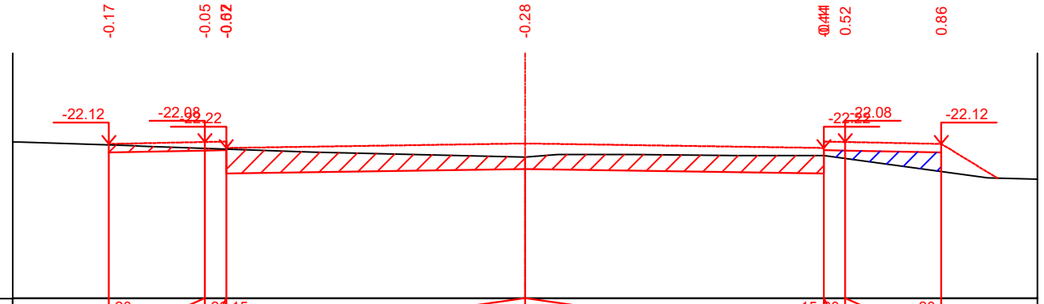

Проектные данные	Уклон,‰, длина, м		20	2.25	20	0.50	15	7.00	7.00	15	0.50	20	2.25	20			
	Отметка земляного полотна, м		-22.32		-22.28		-22.82		-22.71		-22.82	-22.28		-22.32			
Фактичекие данные	Отметка земли м		-22.15		-22.23		-22.24		-22.43		-22.71	-22.80		-23.18			
	Расстояние м			2.25		0.50		7.00		7.00		0.50	2.25				

ПК16+50.00

Взам. инв. №
Подпись и дата
Инв. № подл.

				Поперечный профили 28-2019-1-ГТ	Лист
Лист		Подпись	Дата		33