Конкурстық құжаттамаға
2-1-қосымша

Құрылыс саласындағы сатып алынатын жұмыстардың тізбесі (құрылыс-монтаждау жұмыстары және жобалау бойынша жұмыстар)
(тапсырыс беруші толтырады)

Тапсырыс берушінің атауы:	"Индер аудандық тұрғын үй-коммуналдық шаруашылығы, жолаушылар көлігі, автомобильдер жолдары және тұрғын үй инспекциясы бөлімі" мемлекеттік мекемесі.
Ұйымдастырушының атауы:	"Индер аудандық құрылыс бөлімі" мемлекеттік мекемесі
Конкурстың №:	№ 6032730-1
Конкурстың атауы:	Атырау облысы Индер ауданы Индербор кентінде электр желілерінің құрылысына, Индербор кентінде газбен жабдықтау құрылысына және Елтай ауылы НПС участкесінде газбен жабдықтау құрылысына жобалау сметалық құжаттама жасақтау
Лоттың нөмірі:	№ 44335415-ОК1
Лоттың атауы	Работы по проектированию инженерных систем и сетей
Тауарлардың, жұмыстардың, көрсетілетін қызметтердің бірыңғай номенклатуралық анықтамалығы кодының атауы:	711216.000.000000
Жұмыстың атауы:	Работы по проектированию инженерных систем и сетей
Өлшем бірлігі:	Жұмыс
Саны (көлемі):	1
Бірлік бағасы, қосылған құн салығын қоспағанда:	4853571.43
Қосылған құн салығын қоспағанда, сатып алуға бөлінген жалпы сома:	4853571.43
Жұмыстарды орындау мерзімі	в течение 6 (шесть) месяцев со дня регистрации договора в органах казначейства

Аванстық төлем мөлшері:	0
Кепілдік мерзімі (айлар)	36
Орындаушы жеңімпаз деп анықталған жағдайда әлеуетті өнім берушіге қойылатын талаптар және онымен мемлекеттік сатып алу туралы шарт жасасу (қажет болған жағдайда көрсетіледі) (Әлеуетті өнім берушіні көрсетілген мәліметтерді көрсетпегені немесе бермегені үшін қабылдамауға жол берілмейді)	Жобалауға арналған тапсырмаға сәйкес

Приложение 2-1
к конкурсной документации

Перечень
закупаемых работ в сфере строительства
(строительно-монтажные работы и работы по проектированию)
(заполняется заказчиком)

Наименование заказчика	Государственное учреждение "Индерский районный отдел жилищно-коммунального хозяйства, пассажирского транспорта, автомобильных дорог и жилищной инспекции"
Наименование организатора	Государственное учреждение "Отдел строительства Индерского района"
№ конкурса:	№ 6032730-1
Наименование конкурса:	Разработка проектно-сметной документации на строительство электроснабжение в поселке Индерборский, на строительство газоснабжение в поселке Индерборский и на строительство газоснабжение в участке НПС села Елтай Индерского района Атырауской области
Номер лота:	№ 44335415-ОК1
Наименование лота:	Работы по проектированию инженерных систем и сетей
Наименование кода Единого номенклатурного справочника товаров, работ, услуг:	711216.000.000000
Наименование работы:	Работы по проектированию инженерных систем и сетей
Единица измерения:	Работа
Количество (объем):	1
Цена за единицу, без учета налога на добавленную стоимость:	4853571.43
Общая сумма, выделенная для закупки, без учета налога на добавленную стоимость:	4853571.43
Срок выполнения работы:	в течение 6 (шесть) месяцев со дня регистрации договора в органах казначейства

Размер авансового платежа:	0 %
Гарантийный срок (в месяцах)	36
Условия к потенциальному поставщику в случае определения его победителем и заключения с ним договора о государственных закупках (указываются при необходимости) (Отклонение потенциального поставщика за не указание и непредставление указанных сведений не допускается)	Согласно задание на проектирование

«БЕКІТЕМІН»
Индер аудандық тұрғын үй-коммуналдық шаруашылығы, жолаушылар көлігі, автомобильдер жолдары және тұрғын үй инспекциясы бөлімінің басшысы
_____Имангазиев Б.Е.
«18» 05 2021 г.

ЖОБАЛАУҒА АРНАЛҒАН ТАПСЫРМА
«Атырау облысы Индер ауданы Индербор кентінде электр желілерінің құрылысына жобалау-сметалық құжаттама жасақтау».

№	Негізгі деректер мен талаптар тізбесі	Негізгі деректер мен талаптардың мазмұны
1	2	3
1	Жобалауға арналған негіздеме	Аудандық маслихат II сессиясының 14.04.2021 жылғы №11-VII шешімі
2	Құрылыстың түрі	Жаңа құрылыс
3	Жобалау кезеңдері	Жұмыс жобасы
4	Нұсқалық және байқау талдамасы бойынша талап	Қазақстан Республикасының «Мемлекеттік сатып алу туралы» және «Сәулет, қала құрылысы және құрылыс қызметі туралы» Заңдарына сәйкес
5	Құрылыстың айрықша жағдайлары	Сейсмикалық картаға сәйкес, инженерлік-геологиялық, топографиялық-геодизикалық жұмыстарды М 1:500 масштабта орындаушылық түсіруді орындау
6	Негізгі техникалық-экономикалық көрсеткіштер, соның ішінде тұрғын үйлер немесе қоғамдық ғимараттар, олардың пайдаланылу мақсаты, өлшемі мен сипаттамасы (қабаттар, бөліктер мен пәтерлердің саны, сыйымдылығы, өткізу қабілеттілігі, сауда алаңы). Тұрғын ғимараттардың пәтерлерінің негізгі түрлері және олардың өзара қатынасы.	Жобаны әзірлеу кезінде Қазақстан Республикасы Инвестициялар және даму министрлігі Құрылыс және тұрғын үй-коммуналдық шаруашылық істері комитетінің нормативтік құжаттарына енгізілген түзетулерді ескеру қажет. Осы объектінің эскиздік жобасын тапсырыс берушімен келісу қажет. Жобалау-сметалық құжаттама жасақтауда мыналарды ескеру қажет: Тоқ желісінің ұзындығы – 10,4км (ӘЖ-10кВ, ӘЖ-0,4 кВ; (СИП)) КТПНГ-10/0.4кВ орнату;
7	Тұрғын ғимараттарға кіріктіріліп салынған азаматтық мақсаттағы объектілердің мақсаты және түрлері, олардың қуаты, сыйымдылығы, өткізу қабілеті, бөлмелердің құрамы және алаңы, құрылыстың көлемі.	Енгізілген түзетулері бар нормативтік құжаттардың талаптарына сәйкес
8	Ғимараттың кеңістіктік-көлемдік шешімдеріне, оқшаулау жағдайына, әрлеуге қойылатын талаптар.	Жобаланатын ғимараттар мен құрылыстардың көлемдік-жоспарлау шешімдеріне қойылатын талаптар
9	Технологиялық жабдықтарға қойылатын негізгі талаптар, соның ішінде: негізгі өлшемдер, техникалық және қолдану мінездемелері, сервистік қызмет керсетуі.	Жобалаудың қолданыстағы нормаларына сәйкес жобаны әзірлеу ҚН ҚР 3.02-107-2014, ҚН ҚР 3.02-112-2013, СанПин СН РК 3.02-14-2014, ҚН ҚР 3.02-114-2013
10	Құрылыс ұйымының талаптары мен өндеуінің көлемі	ҚР ҚНжЕ және нормативтік құжаттардың талаптарына сәйкес

11	Құрылысты ұйымдастыруды әзірлеудің талаптары мен көлемі	Қолданыстағы нормалар мен ережелерге, ҚР ҚНжЕ және ҚН сәйкес әзірлеу. Құрылыс ұйымдарының (ПОС) жобасын толық көлемде орындау
12	Әлеуетті өнім берушіге қойылатын біліктілік талаптары	Техникалық жағынан күрделі емес II (қалыпты) жауапкершілік деңгейіндегі жобалау қызметіне және іздестістіру қызметіне лицензияның болуы.
13	Сметалық құжаттама және қазақстандық қамту бойынша талаптар	ҚР Ұлттық экономика министрінің 24.06.2015 ж. №450 бұйрығына және ҚР Құрылыс және тұрғын үй-коммуналдық шаруашылық істері комитетінің 03.07.2015 ж. №235-нк бұйрығына сәйкес ресурстық әдіспен сметалық құжаттаманы әзірлеу. ҚР Премьер-Министрінің орынбасарының төрағалық етуімен өткен отырыс хаттамасына сәйкес, 5.11.2009 ж. №17-56/И-610
14	Халықтың аз бейімделген топтарының тіршілік етуіне жағдай жасау жөніндегі талаптар.	Қазақстан Республикасы Үкіметінің 2016 жылғы 14 сәуірдегі №213 қаулысына сәйкес 3.06-02-2012 ҚР ҚН 3.06-01-2011 ескерту. Қолданыстағы нормаларға сәйкес іс-шараларды көздеу, мүгедектердің тіршілік ету объектілеріне қол жеткізуін қамтамасыз ету, пандустар, арнайы кіреберіс жолдар және мүгедектер арбаларының өтуіне арналған құрылғылар көздеу.
15	Азаматтық қорғаныстың инженерлік-техникалық және төтенше жағдайлардың алдын алу жөніндегі шараларын әзірлеу жөніндегі талаптар.	Нормативтік құжаттарға сәйкес төтенше жағдайлардың алдын алу жөніндегі іс-шараларды көздеу
16	Көрсетілетін материалдарды жасау, олардың құрамы мен нысаны; жобалау мен құрылыс салу процесінде ғылыми-зерттеу және тәжірибелікконструкторлық жұмысты орындау; объектіде экологиялық және санитарлық-эпидемиологиялық шарттарды орындау қажеттілігі туралы талаптар	Көрсету материалдарын әзірлемеуге болмайды. ҚР қолданыстағы заңнамасына сәйкес қоршаған ортаны қорғау бөлімін әзірлеу
17	Энергияны үнемдеу жөніндегі талаптар	Энергия үнемдеу бойынша қажетті іс-шараларды көздеу
18	Құрылыстың ерекше шарттары	Топографиялық-геодезиялық жұмыстарды орындау. Жобалау-сметалық құжаттаманы Тапсырыс берушімен және барлық мүдделі инженерлік қызметтермен сметалық және ресурстық құжаттаманы әзірлеу үшін автоматтандырылған сертификатталған жобалау және сызу жүйесімен келісу. Тапсырыс беруші сараптаманың оң қорытындысын алғаннан кейін 4 данада қағаз нұсқасында және 2 данада электрондық нұсқасын (PDF, AutoCad, ABC, Word, Excel форматы) ұсыну

«Индер аудандық тұрғын үй-коммуналдық шаруашылығы, жолаушылар көлігі, автомобильдер жолдары және тұрғын үй инспекциясы бөлімі» ММ-нің бас маманы **Д.Ілиясов**

«УТВЕРЖДАЮ»
Руководитель ГУ «Индерский районный отдел жилищно-коммунального хозяйства, пассажирского транспорта и автомобильных дорог»

_____Имангазиев Б.Е.
«18» ____03____ 2021 г.

ЗАДАНИЕ НА ПРОЕКТИРОВАНИЕ
«Разработка проектно-сметной документации на строительство электроснабжение в поселка Индербор Индерского района Атырауской области».

№	Перечень основных данных и требований	Содержание основных данных и требований
1	2	3
1	Основание для проектирования	Решение II сессии районного маслихата №11-VII от 14.04.2021 года
2	Вид строительства	Новое строительство
3	Стадийность проектирования	Рабочий проект
4	Требования по вариантной и конкурсной разработке	Согласно Законов РК «О государственных закупках» и «Об архитектурной, градостроительной и строительной деятельности»
5	Особые условия строительства	Согласно карте сейсмичности выполнить инженерно-геологические, топографо-геодизические работы и исполнительную съемку в масштабе М 1:500
6	Основные технико-экономические показатели, в том числе: жилых или общественных зданий, их назначение, параметры и характеристики (этажность, число секций и квартир, вместимость, пропускная способность, торговая площадь). Для жилых зданий основные типы квартир и их соотношение.	При разработке проекта учитывать внесенные поправки в нормативные документы Комитета по делам строительства и жилищно-коммунального хозяйства Министерства по инвестициям и развитию Республики Казахстан. Разработать эскизный проект данного объекта и согласовать с заказчиком. Проектно-сметной документации необходимо предусмотреть: Линий электроснабжения протяженностью – 10,4км (ВЛ-10кВ, ВЛ-0,4кВ, (СИП)): Установить: КТПНГ-10/0.4кВ – 5 шт.
7	Назначения и типы встроенных в жилые здания объектов гражданского назначения, их мощность, вместимость, пропускная способность, состав и площади помещений, строительный объем.	Согласно требованиям нормативных документов с внесенными поправками
8	Основные требования к объемно-планировочному решению здания, условиям блокировки, отделки здания.	Требования к объемно-планировочным решениям проектируемых зданий и сооружений
9	Основные требования к технологическому оборудованию, в том числе: основные параметры, техническая и эксплуатационная характеристики, сервисное обслуживание	Разработать проект согласно действующих норм на проектирование СН РК 3.02-107-2014, СП РК 3.02-112-2013, СанПин СН РК 3.02-14-2014, СП РК 3.02-114-2013
10	Основные требования к инженерному оборудованию.	Согласно требованию нормативных документов и СНиП РК

11	Требования и объем разработки организации строительства	Разработать согласно действующих норм и правил, СНиП и СН РК. Выполнить проект организаций строительства (ПОС) в полном объеме
12	Квалификационные требования к потенциальному поставщику	Наличие лицензии на проектную деятельность II (нормального) уровня ответственности, не относящиеся к технически сложным и на изыскательную деятельность
13	Сметная документация и требования по казахстанскому содержанию	Разработать сметную документацию в ресурсном методе в соответствии с Приказом Министра национальной экономики РК №450 от 24.06.2015г и Приказом Комитета по делам строительства и жилищно-коммунального хозяйства Министра н национальной экономики РК №235-нк от 03.07.2015. Согласно протоколу заседания под председательством замистителя Премьер-Министра РК от 05.11.2009г №17-56/И-610
14	Требования по обеспечению условий жизнедеятельности маломобильных групп населения.	Согласно Постанавлению Правительства Республики Казахстан от 14 апреля 2016 года №213 и СП РК 3.06-02-2012 СН РК 3.06-01-2011. Предусмотреть мероприятия в соответствии с действующими нормами, обеспечить доступ инвалидов к объектам жизнедеятельности, предусмотреть пандусы, специальные подъездные пути и устройства для проезда инвалидных колясок.
15	Требования по разработке инженерно-технических мероприятий гражданской обороны и мероприятий по предупреждению чрезвычайных ситуаций, по защитным мероприятиям	Предусмотреть мероприятия по предупреждению чрезвычайных ситуаций в соответствии с нормативными документациями
16	Требования о необходимости выполнения: демонстрационных материалов, их составе и форме; опытно-конструкторских и научно-исследовательских работ в процессе проектирования и строительства; экологических и санитарно-эпидемиологических условий к объекту.	Демонстрационных материалы не разрабатывать. В соответствии с действующим законодательством РК разработать раздел Охраны окружающей среды
17	Требования по энергосбережению.	Предусмотреть необходимые мероприятия по энергосбережению
18	Особые условия строительства	Выполнить топографо-геодезические работы и изыскание месности. Согласовать проектно-сметную документацию с заказчиком и со всеми заинтересованными инженерными службами системой сертифицированной автоматизированного проектирования и черчения автоматизированной сертифицированной системой для разработки сметной и ресурсной документации. Предоставить ПСД после получения положительного заключение экспертизы заказчиком в бумажном варианте в 4-х экземплярах и электронную версию в 2-х экземплярах (формат PDF, AutoCad, ABC, Word, Excel)

Гл. специалист
ГУ «Отдел жилищно-коммунального хозяйства, пассажирского транспорта, автомобильных дорог и жилищной инспекций Индерского района» **Д.Ілиясов**

#ID13323531 №180140037225/210105/00

Құрылыспен байланысты емес жұмыстарды мемлекеттік сатып алу туралы шарт

Атырау облысы №75 2021-09-06

Бөлім басшысы атынан әрекет ететін бұдан әрі «Тапсырыс беруші» деп аталатын "Индер аудандық тұрғын үй-коммуналдық шаруашылығы, жолаушылар көлігі, автомобильдер жолдары және тұрғын үй инспекциясы бөлімі" мемлекеттік мекемесі. Ереже негізінде әрекет ететін Имангазиев Бауыржан Ескабилович бір тараптан және Директор атынан әрекет ететін бұдан әрі «Орындаушы» деп аталатын "Энергосервис ЭТЛ" жауапкершілігі шектеулі серіктестігі екінші тараптан Жарғы негізінде әрекет ететін Кабыш Нурлан Сеиткерейулы, бұдан әрі бірлесіп «Тараптар» деп аталатындар 2015 жылғы 4 желтоқсандағы «Мемлекеттік сатып алу туралы» Қазақстан Республикасы Заңының (бұдан әрі – Заң) және 2021-08-07 № 6032730-ОК1 Ашық конкурс тәсілімен мемлекеттік сатып алудың қорытындылары негізінде осы жұмыстарды мемлекеттік сатып алу туралы шартты (бұдан әрі – Шарт) жасасты және төмендегі туралы келісімге келді:

1 Ұғымдар мен айқындамалар

1.1 Осы Шартта төменде тізбеленген ұғымдар мынадай мағынаға ие:

1) Орындаушы – Тапсырыс берушімен жасалған Шартта оның контрагенті ретінде әрекет ететін заңды тұлға, сондай-ақ, консорциум (Мемлекеттік сатып алуды жүзеге асыру қағидаларында көзделген жағдайларда);

2) қосалқы мердігер – Шарт бойынша жұмыстардың бір бөлігін орындауға Орындаушымен шарты және (немесе) келісімі бар тұлға немесе ұйым;

3) объекті – мемлекеттік сатып алуды ұйымдастырушы жұмысты орындауға жататын деп анықтаған және Орындаушы Шартта көзделген түрде Тапсырыс берушіге беретінғимарат, құрылыс;

4) учаске – Объектінің жұмыстарды орындауға немесе жұмыстарды өндіруге бөлінген аумақ;

5) уақытша құрылымдар – Объектінің жұмысын орындау үшін қажетті, тұрғызылатын, орнатылатын және Объектінің жұмысы орындалғаннан кейін Орындаушы алып тастайтын барлық уақытша ғимараттар мен құрылымдар.

2 Шарттың мәні

2.1 Орындаушы осы Шарттың ажырамас бөлігі болып табылатын оған қосымшаларда көрсетілген шарттарға, талаптарға сәйкес және баға бойынша жұмысты (жұмыстарды) орындауға міндеттенеді, ал Тапсырыс беруші орындалған Жұмысты (Жұмыстарды) қабылдауға және Орындаушы Шарт бойынша өз міндеттемелерін тиісінше орындаған кезде ол үшін осы Шарттың талаптарында ақы төлеуге міндетті:
ерекшелігі бойынша 033-015-431 Атырау облысы Индер ауданы Индербор кентіне электрмен жабдықтау құрылысына жобалау-сметалық құжаттама жасақтау;

2.2 Жұмыстар - Атырау облысы Индер ауданы Индербор кентінде электр желілерінің құрылысына, Индербор кентінде газбен жабдықтау құрылысына және Елтай ауылы НПС участкесінде газбен жабдықтау құрылысына жобалау сметалық құжаттама жасақтау Жобасы бойынша орындалады, онда Мемлекеттік тендер туралы ақпарат, Бас жобалаушы, Бас жобалаушының

Осы құжат электрондық цифрлық қолтаңбамен қорғалған. Электрондық құжат туралы Қазақстан Республикасының 2003 жылғы 7 қаңтардағы N 370-II Заңы 7 бабының 1 тармағына сәйкес қағаз тасығыштағы құжатпен бірдей.

аты.

2.3 Төменде тізбеленген құжаттар және оларда айтылған шарттар осы Шартты құрады және оның ажырамас бөлігі болып саналады, атап айтқанда:

1) осы Шарт;

2) сатып алынатын жұмыстарды орындау шарты (1-қосымша);

3) техникалық ерекшелігі (2-қосымша);

3 Шарттың сомасы және ақы төлеу шарттары

3.1 Шарттың жалпы сомасы Шартқа № 1 қосымшамен анықталады және 4 620 600.00 (төрт миллион алты жүз жиырма мың алты жүз тенге нөл тиын) теңгені құрайды және Жұмыстарды орындаумен байланысты болатын барлық шығыстарды, сондай-ақ Қазақстан Республикасының заңнамасында көзделген барлық салықтар мен алымдарды, оның ішінде ҚҚС 495 064.29 тенге (төрт жүз тоқсан бес мың алпыс төрт тенге жиырма тоғыз тиын)

3.2 Қазынашылықтың аумақтық органында Шарт
033 Инженерлік-коммуникациялық инфрақұрылымды жобалау, дамыту және (немесе) жайластыру бюджеттік бағдарламасы, 015 Жергілікті бюджет қаражаты есебінен кіші бағдарламасы, 431 Жаңа объектілерді салу және қолдағы объектілерді реконструкциялау ерекшелігі бойынша - 5 000.00 (бес мың тенге нөл тиын) оның ішінде ҚҚС 2021 жылы тіркеуге жатады
033 Инженерлік-коммуникациялық инфрақұрылымды жобалау, дамыту және (немесе) жайластыру бюджеттік бағдарламасы, 015 Жергілікті бюджет қаражаты есебінен кіші бағдарламасы, 431 Жаңа объектілерді салу және қолдағы объектілерді реконструкциялау ерекшелігі бойынша - 4 615 600.00 (төрт миллион алты жүз он бес мың алты жүз тенге нөл тиын) оның ішінде ҚҚС 2022 жылы тіркеуге жатады.

3.3 Орындалған жұмыстар үшін ақы төлеуді Тапсырыс беруші Тараптар Орындалған жұмыстар актісіне қол қойған күннен бастап 30 (отыз) күнтізбелік күннен кешіктірмей Орындаушының іс жүзінде есеп шотына ақша қаражатын аудару жолымен төлейді.

3.4 Орындалатын жұмыстардың көлемі Шартқа 1-қосымшада айтылған.

3.5 Ақы төлеу алдындағы қажетті құжаттар:

1) аумақтық қазынашылық органында тіркелген Шарт;

2) орындалған Жұмыстардың актісі;

3) Мемлекеттік сатып алуды жүзеге асыру қағидаларға 22-5-қосымшаға сәйкес нысан бойынша жұмыстар мен көрсетілетін қызметтердегі жергілікті қамту үлесі бойынша есеп;

4) Орындаушы Тапсырыс берушіге ұсынған орындалған жұмыстардың жалпы сомасын сипаттай, көрсете отырып, шот-фактура.

4 Тараптардың міндеттемелері.

4.1 Орындаушы:

1) Шарт бойынша өзіне алған міндеттемелердің толық және тиесілі орындалуын қамтамасыз етуге

Осы құжат «Электрондық құжат және электрондық цифрлық қолтаңба туралы» Қазақстан Республикасының 2003 жылғы 7 қаңтардағы N 370-II Заңы 7 бабының 1 тармағына сәйкес қағаз тасығыштағы құжатпен бірдей.

2) Шарт жасалған күннен бастап он жұмыс күні ішінде 150.00 теңгеге тең осы қаржы жылы Шарттың сомасының үш пайызы мөлшерінде Шарттың орындалуын қамтамасыз ету сомасын және 0.00 теңгеге тең Шартқа 1-қосымшаға сәйкес шарт мәндері бойынша көзделген аванс мөлшерлерін, міндеттенеді, бұл жалпы алғанда мынадай:
мемлекеттік сатып алу веб-порталына (бұдан әрі – веб-портал) растайтын құжаттың көшірмесін орналастыра отырып, "ҚР Қаржы министрлігінің Қазынашылық Комитеті" РММ, № KKMFKZ2A , KZ090705034921252001 БСК Тапсырыс берушінің банк шотына кепілдікті ақшалай жарна банк шотына кепілдікті ақшалай жарна;
не:
Мемлекеттік сатып алуды жүзеге асыру қағидаларына 22-қосымшаға сәйкес электрондық құжат нысанында берілетін банктік кепілдік.
Бұл ретте Шарттың орындалуын қамтамасыз ету сомасын Орындаушы Шарттың орындалуын қамтамасыз етуді енгізу мерзімі өткенге дейін ол Шарт бойынша міндеттемелерді толық және тиісінше орындаған жағдайда енгізбеуі мүмкін;

3) Шарт бойынша өз міндеттемелерін орындау кезінде орындалатын Жұмыстардың Шарттың ажырамас бөлігі болып табылатын осы Шартқа қосымшаларда көрсетілген талаптарға сәйкес келуін қамтамасыз етуге;

4) Тапсырыс берушінің алдын ала жазбаша келісімінсіз Тапсырыс беруші немесе Шарттың талаптарын орындау үшін Орындаушы тартқан персоналды қосқанда, оның атынан басқа тұлғалар ұсынған техникалық құжаттаманың мазмұнын ашпауға міндеттенеді. Көрсетілген ақпарат бұл персоналға құпия және міндеттемелерді орындауға қажетті шамада ұсынылуы тиіс;

5) Тапсырыс берушінің алдын ала жазбаша рұқсатынсыз жоғарыда тізбеленген құжаттарды және ақпаратты Шартты жүзеге асыру мақсатынан басқа мақсатта пайдаланбауға;

6) Тапсырыс берушінің бірінші талабы бойынша Шарт бойынша міндеттемелердің орындалу барысы туралы ақпарат ұсынуға;

7) Орындаушының Шарт талаптарын тиісінше орындамауымен және/немесе өзге заңсыз іс-әрекеттермен келтірген шығындарды Тапсырыс берушіге толық көлемде өтеуге міндеттенеді

8) Тапсырыс берушіге веб-портал арқылы электрондық цифрлық қолтаңбамен бекітілген орындалған жұмыстар актісін жіберу және ресімдеуге

9) Тапсырыс беруші орындалған жұмыстар актісін бекіткеннен кейін Қазақстан Республикасының заңнамасына сәйкес электрондық шот-фактуралардың ақпараттық жүйесі арқылы электрондық нысанда шот-фактура жазуға міндеттенеді

4.2 Орындаушы:

1) Шарт бойынша орындалған Жұмыстар үшін тапсырыс берушіден ақы төлеуді талап етуге;

2) Тапсырыс берушімен орындау мерзімін алдын ала келісе отырып, шартқа № 1 қосымшада көрсетілген Жұмыстарды мерзімінен бұрын орындауға құқылы;

4.3 Тапсырыс беруші:

1) Жұмыстарды орындау үшін Орындаушы мамандарының кіруін қамтамасыз етуге;

2) Орындаушы Жұмыстардың сәйкес келмеуін анықтаған кезде тез арада жазбаша

Осы құжат электрондық цифрлық қолтаңбамен қорғалған электрондық құжат болып табылады. «Электрондық құжат және электрондық цифрлық қолтаңба туралы» Қазақстан Республикасының 2003 жылғы 7 қаңтардағы N 370-II Заңы 7 бабының 1 тармағына сәйкес қағаз тасығыштағы құжатпен бірдей.

Орындаушыны хабардар етуге;

3) Жұмыстарды қабылдау кезінде веб-портал арқылы орындалған жұмыстар актісін бекітуге не Мемлекеттік сатып алуды жүзеге асыру қағидаларының 426-4-тармағында белгіленген мерзімде оның қабылданбауына дәлелді негіздемелерді көрсете отырып жұмысты қабылдаудан бас тартуға

3-1) орындалған жұмыстар актісі бекітілгеннен кейін Электрондық шот-фактуралардың ақпараттық жүйесінде шот-фактураны электронды нысанда жазып беру қағидаларына сәйкес электрондық шот-фактуралардың ақпараттық жүйелері арқылы электрондық нысанда Орындаушы жазған шот-фактураны қабылдауға;

4) осы Шартта белгіленген тәртіппен және мерзімде ақы төлеуді жүргізуге міндеттенеді.

4.4 Тапсырыс беруші:

1) орындалған Жұмыстардың сапасын тексеруге;

2) Жұмыстарды мерзімінен бұрын орындаған жағдайда Тапсырыс беруші Шарттың талаптарына сәйкес жұмыстарды мерзімінен бұрын қабылдауға және оған ақы төлеуге құқылы. Жұмыстарды қабылдау мүмкіндігі болмаған жағдайда оны мерзімінен бұрын орындаудан бас тартуға жол беріледі.

5 Жұмыстардың техникалық ерекшелікке және (немесе) жобалау-сметалық құжаттамаға сәйкестігін тексеру

5.1 Тапсырыс беруші немесе оның өкілдері техникалық ерекшелікте және (немесе) жобалау-сметалық құжаттамада (Шартқа 2-қосымша) көрсетілген талаптарға сәйкес келуі тұрғысында орындалған жұмыстарды бақылауды және тексеруді жүргізуі мүмкін. Бұл ретте осы тексерулер бойынша барлық шығыстарды Орындаушы тартады. Тапсырыс беруші осы мақсаттар үшін анықталған өзінің өкілдері туралы Орындаушыны жазбаша түрде уақтылы хабардар етуі тиіс.

5.2 Осы Шарт шеңберінде орындалатын жұмыстар техникалық ерекшелікте және (немесе) жобалау-сметалық құжаттамада көрсетілген стандарттарға сәйкес келуі немесе олардан жоғары болуы тиіс.

5.3 Егер орындалған Жұмыстардың нәтижелері тексеру кезінде техникалық ерекшелік және (немесе) жобалау-сметалық құжаттама талаптарына (Шартқа 2-қосымша) сәйкес келмейді деп танылса, Орындаушы тексеру сәтінен бастап үш жұмыс күні ішінде Тапсырыс беруші тарапынан қандай да бір қосымша шығындарсыз техникалық ерекшелік және (немесе) жобалау-сметалық құжаттама талаптарына сәйкессіздіктерді жою жөнінде шаралар қабылдайды.

5.4 Жұмыстардың техникалық ерекшелікке және (немесе) жобалау-сметалық құжаттамаға сәйкес келуін тексеру кезінде Тапсырыс берушінің инспекторларына Тапсырыс беруші тарапынан қандай да бір қосымша шығындарсыз сызбалар мен өндірістік ақпаратқа қол жеткізуді қоса алғанда, барлық құралдар беріледі және жәрдем көрсетілетін болады.

5.5 Жоғарыда көрсетілген тармақтың біреуі де Орындаушыны Шарт бойынша басқа міндеттемелерден босатпайды.

6 Жұмыстарды тапсыру және қабылдап алу тәртібі

6.1 Жұмыс орындалды деп саналады Орындаушының Жұмыстарды осы Шартқа

Осы құжат «Электрондық құжат және электрондық цифрлық қолтаңба туралы» Қазақстан Республикасының 2003 жылғы 7 қаңтардағы N 370-II Заңы 7 бабының 1 тармағына сәйкес қағаз тасығыштағы құжатпен бірдей.

қосымшаларда көрсетілген талаптарға толық сәйкестікте Тапсырыс берушіге толық тапсырған жағдайда орындалды деп саналады.

6.2 Орындаушы орындалған жұмыстарды қабылдап алу/тапсыру кезінде Тапсырыс берушіге мынадай құжаттарды ұсынады:

1) егер жұмыстар Қазақстанда шығарылған материалдардан және жабдықтардан орындалған жағдайда – белгіленген үлгіде «СТ-KZ» тауардың шығарылуы туралы сертификаттың түпнұсқасы немесе көшірмесі (не уәкілетті ұйым растаған);

2) егер жұмыстар шетелде шығарылған материалдардан және жабдықтардан орындалған болса - белгіленген тәртіппен шығарған елдің тиісті органы берген Тауардың шығуы туралы тиісті сертификаттың тұпнұсқасы немесе көшірмесі.

Осы тармақтың талаптары тек құны республикалық бюджет туралы заңмен тиісті қаржы жылына белгіленген мың айлық есептік көрсеткіштен асатын мемлекеттік сатып алу туралы шарттарға таратылады.

7 Кепілдік. Сапа

7.1 Орындаушы Тапсырыс берушіге Шарт бойынша жұмыстарды орындау нәтижелері кезінде пайдаланылатын материалдар мен жабдықтардың техникалық ерекшеліктерге және (немесе) жобалау-сметалық құжаттама сәйкес болуына, Жұмыстар оның сапасын техникалық ерекшелікке сәйкес келмейтін деңгейге дейін төмендететін ақауларсыз орындалатынына кепілдік береді. Осы талаптарға сәйкес келмейтін Жұмыстар, оның ішінде жеткіліксіз негізделген және рұқсатсыз өзгертілген жұмыс ақаулы деп танылады.
Орындаушы (қосалқы Мердігер) жүзеге асырмаған пайдалану, түрлендіру ережелерін бұзу, дұрыс ұстамау немесе жеткіліксіз техникалық қызмет көрсету себебінен, сондай-ақ жабдықты қалыпты пайдалану кезінде оның ұйғарынды тозуы немесе бүлінуі себебінен залалды өтеу немесе түзету Орындаушы беретін кепілдіктерге кірмейді. Тапсырыс берушінің талап етуі бойынша Орындаушы материалдар мен жабдықтардың сапасының техникалық ерекшеліктерге және/немесе жобалық-сметалық құжаттамаға сәйкес келетінін куәландыратын құжаттарды беруге тиіс

7.2 Орындаушы Тапсырыс берушіге пайдалануға кепілдікті кепілдік мерзімі мерзіміне береді.

7.3 Орындаушы орындалған Жұмыстарды және Жұмыстарға байланысты барлық материалдарды, жабдықтарды, ресурстарды және өзге де позицияларды жаңбырға, су тасқынына, аязға, өртке, ұрлауға және өзге де себептерге байланысты зиянның, зақымданудың, жойылудың барлық түрлерінен қорғауды қамтамасыз етуге міндетті.
Орындаушы өзінің жұмыстарын жүргізу кезінде жоба бойынша басқа жұмыстарды, сондай-ақ Тапсырыс берушіге тиесілі меншікті және оған тиесілі құрылыстарды қандай да бір зақымдану түрлерінен және жолды, ғимараттарды, материалдардың қоймаларын және жылжымалы және жылжымайтын мүліктің өзге де түрлерін қоса алғанда (бірақ, онымен шектеліп қоймай) басқа да себептерден қорғауды қамтамасыз етуге тиіс. Орындаушы жоғарыда айтылғандарға байланысты шеккен барлық шығындар Тапсырыс берушінің тарапынан қосымша өтелуге жатпайды.

8 Тараптардың жауапкершілігі

8.1 Тараптар өз міндеттерін орындамаған немесе тиісінше орындамаған жағдайда осы Шарт шеңберінде барлық даулар мен келіспеушіліктер Қазақстан Республикасының қолданыстағы заңнамасына сәйкес шешіледі.

Осы құжат «Электрондық құжат және электрондық цифрлық қолтаңба туралы» Қазақстан Республикасының 2003 жылғы 7 қаңтардағы N 370-II Заңы 7 бабының 1 тармағына сәйкес қағаз тасығыштағы құжатпен бірдей.

8.2 Секвестр және/немесе тиісті бюджеттердің қолма-қол бақылау шотында ақшаның жеткіліксіз болған жағдайларды есептемегенде, егер Тапсырыс беруші өзіне тиесілі қаражатты Орындаушыға Шартпен қаралған мерзімдерде төлемесе, онда Тапсырыс беруші Орындаушығакешіктірілген әр күн үшіншарттың тиесілі сомасынан 0,1% мөлшерінде тұрақсыздық айыбын (айыппұл) төлейді. Бұл ретте тұрақсыздық айыбының (айыппұл, өсімақы) жалпы сомасы Шарттың жалпы сомасынан 10%артпауы тиіс.

8.3 Жұмыстарды орындау мерзімін өткізіп алған жағдайда Тапсырыс беруші Орындаушы міндеттемелерін толық орындамаған жағдайда Орындаушыдан мерзімі өткен әрбір күн үшін шарттың жалпы сомасынан 0,1% мөлшерінде тұрақсыздық айыбын (айыппұл, өсімақы) ұстап қалады (өндіріп алады) немесе міндеттемелерін тиісінше орындамаған (ішінара орындамаған) жағдайда орындалмаған міндеттемелер сомасынан 0,1% мөлшерінде тұрақсыздық айыбын (айыппұл, өсімақы) ұстап қалады (өндіріп алады). Бұл ретте тұрақсыздық айыбының (айыппұлдың, өсімақының) жалпы сомасы Шарттың жалпы сомасының 10 % артық болмауы тиіс.

8.4 Орындаушы Жұмыстарды орындаудан бас тартқан немесе Шарт бойынша Жұмыстарды орындау мерзімі өткен күннен бастап бір айдан астам мерзімде, бірақ Шарттың қолдануы аяқталу мерзімінен кешіктірмей Жұмыстарды орындау мерзімін кешіктірген жағдайда, Орындаушыдан мерзімін кешіктірген әр күн үшін Шарттың жалпы сомасынан 0,1% мөлшерінде тұрақсыздық айыбын (айыппұл, өсімақы) өндіре отырып, осы Шартты біржақты тәртіпте бұзуға құқығы бар.
Бұл ретте Тапсырыс беруші барлық орындалған (қабылданған) Жұмыстардың құны үшін төлем жүргізеді.

8.5 Тұрақсыздық айыбын (айыппұл, өсімақы) төлеуосы Шартта көзделген міндеттерді орындаудан Тараптарды босатпайды.

8.6 Кез келген өзгеріс Шарт бойынша Жұмыстарды орындау үшін Орындаушыға қажетті құнның немесе мерзімнің азаюына әкелетін болса, Шарттың сомасы немесе Жұмыстарды орындау кестесі, немесе екеуіне де сәйкес түрде түзетулер енгізіледі, ал Шартқа сәйкес түзетулер енгізіледі. Орындаушылардың түзетулерді жүргізу туралы барлық сұранымдары Орындаушы Тапсырыс берушіден өзгерістер туралы тапсырма алған күннен 30 (отыз) күн ішінде ұсынылуы тиіс.

8.7 Орындаушының осы Шарт бойынша өз міндеттемелерін Тапсырыс берушінің алдын-ала жазбаша келісімінсіз біреуге не толық, не ішінара беруіне рұқсат етілмейді

8.8 Қосалқы мердігерлерді (бірлесіп орындаушыларды) тартқан жағдайда Орындаушы осы Шарт шеңберінде жасалған барлық қосалқы мердігерлік шарттардың көшірмелерін Тапсырыс берушіге ұсынады. Қосалқы мердігерлердің болуы ОрындаушыныШарт бойынша материалдық немесе басқа жауапкершіліктен босатпайды.
Жұмыстарды орындау үшін қосалқы мердігерлерге берілуі мүмкін жұмыстардың шекті көлемдері жиынтығында орындалатын жұмыстардың екіден бір көлемінен аспауға тиіс.
Бұл ретте қосалқы мердігерлерге өткізілетін мемлекеттік сатып алудың мәні болып табылатын жұмыстарды орындау көлемдерін өзге қосалқы мердігерлерге беруге тыйым салынады.
Жұмыстарды орындайтын Қазақстан Республикасы мүгедектерінің қоғамдық бірлестіктеріне және Қазақстан Республикасы мүгедектерінің қоғамдық бірлестіктері құрған ұйымдарға мемлекеттік сатып алудың мәні болып табылатын жұмыстарды орындау бойынша қосалқы мердігерлерді тартуға жол берілмейді

8.9 Тапсырыс беруші осы Шарт бойынша Орындаушы өз міндеттемелерін орындамауына

Осы құжат «Электрондық құжат және электрондық цифрлық қолтаңба туралы» Қазақстан Республикасының 2003 жылғы 7 қаңтардағы N 370-II Заңы 7 бабының 1 тармағына сәйкес қағаз тасығыштағы құжатпен бірдей.

байланысты мемлекеттік сатып алу туралы шартты бұзған жағдайда оның орындалуын қамтамасыз етуді қайтармайды

9 Шарттың қолданылу мерзімі және бұзылу талаптары

9.1 Шарт Тапсырыс беруші оны Қазақстан Республикасы Қаржы министрлігінің аумақтық қазынашылық органында тіркегеннен кейін күннен бастап күшіне енеді және 2022-12-31 жылға дейін қолданылады.

9.2 Мынадай оқиғалар өзінен кейін олардың ұлғаюы бөлігінде:

1) Тапсырыс беруші Объектінің барлық учаскелерін пайдалануға тыйым салады, ол өз кезегінде Жұмыстарды орындауды кешіктіруге әкеп соғады.

2) Тапсырыс беруші Шартта жоспарланбаған сынақтарды жүргізу үшін жұмыстарды тоқтатуға Орындаушыға нұсқау береді. Бұл ретте, егер бұл сынақтар ақауларды анықтамаса, онда Жұмыстарды өндіру тоқтатылған уақыт Жұмыстарды орындау мерзіміне қосылады;

3) Тапсырыс беруші дәлелдеу техникалық-экономикалық негіздеме әзірлеу және жобалау-сметалық (үлгілік жобалау-сметалық) құжаттама әзірлеу жөніндегі жұмыстарға бастапқы деректермен жобалауға Тапсырма беруді кідіртеді;

9.3 Егер басқа тарап Шарттың талаптарын Шартта көзделген қағидатты талаптардан айыратындай елеулі бұзушылық жасаған болса, Тапсырыс беруші немесе Орындаушы Шартта көрсетілген мерзімге дейін Шартты бұза алады. Шарттың талаптарын елеулі бұзу өзіне мыналарды қамтиды, бірақ тізбеленгенмен шектеліп қалмайды:

1) егер Орындаушы Жұмыстарды орындау мерзімін бірнеше рет бұзса, Тапсырыс беруші Шартты бұза алады;

2) Орындаушы 3 рабочих дней күнге дейін Жұмыстарды тоқтата тұрады, бұл ретте тоқтатуға Тапсырыс берушінің рұқсаты болмаса;

3) Орындаушы Тапсырыс беруші айқындаған негізделген уақыт кезеңі ішінде Тапсырыс беруші көрсеткен Ақауларды жоймаса;

4) Тапсырыс беруші Орындаушыға Жұмыстар барысын кідіртуге нұсқау берсе және осындай нұсқау 3 рабочих дней күн ішінде күшін жоймаса;

5) не Тапсырыс беруші, не Орындаушы оның қайта ұйымдастырылуын немесе бірлесуін қоспағанда, банкротқа ұшыраса немесе қандай да бір себептермен таратылса;

6) Орындаушы жобалау құжаттамасында және (немесе) шарттық құжаттамада көрсетілген жұмыстарды жүргізу қағиадаларын, нұсқаулықтары мен ережелерін ескермейтін болса.

9.4 Шарт, оны одан әрі орындау орынсыз болған жағдайда тараптардың келісімі бойынша бұзылуы мүмкін.
Шарт жоғарыда көрсетілген жағдаяттар себебінен жойылған кезде, Орындаушы Шарт бойынша бұзуға байланысты оны бұзу күніндегі іс жүзіндегі шығындар үшін ғана ақы талап етуге құқылы.

9.5 Мына фактілердің бірі анықталған жағдайда:

1) оның негізінде осы Шарт жасалған сатып алуға қатысты Заңның 6-бабында көзделген

Осы құжат «Электрондық құжат және электрондық цифрлық қолтаңба туралы» Қазақстан Республикасының 2003 жылғы 7 қаңтардағы N 370-II Заңы 7 бабының 1 тармағына сәйкес қағаз тасығыштағы құжатпен бірдей.

шектеулердің бұзылуы;

2) сатып алуды ұйымдастырушы Орындаушыға Заңда көзделмеген жәрдемдерді көрсетсе;

3) Шарттың орындалуын қамтамасыз етуді енгізу мерзімі өткенге дейін жұмыстар орындалған жағдайларды қоспағанда, Шарттың орындалуын қамтамасыз етуді және (немесе) Заңның 26-бабына сәйкес соманы енгізбеу жолымен Шартты жасасудан жалтарса мемлекеттік сатып алу туралы Шарт кез келген кезеңде бұзылуы мүмкін.

9.6 Егер Шарт бұзылса Орындаушы дереу жұмысты тоқтатады, Объектіні консервациялауды қамтамасыз етеді және белгіленген тәртіппен оны Тапсырыс берушіге береді

9.7 Егер Орындаушың Шарт талаптарын елеулі бұзуы себебінен Шарт бұзылатын болса, Объектідегі барлық материалдар мен Жабдық, сондай-ақ уақытша құрылымдар мен орындалған құрылыс жұмыстары Тапсырыс берушінің меншігі болып саналады және Шартты бұзуға байланысты қаржылық талқылаулар шешілгенге дейін оның билігінде болады.

10 Хабарлама

10.1 Бір тарап екінші тарапқа жолдайтын кез келген хабарлама Шартқа сәйкес төленген тапсырыс хатымен немесе телеграф, телекс, факс, телефакс бойынша не веб-портал арқылы жіберіледі.

10.2 Күндердің қайсысы кешірек болуына байланысты хабарлама жеткізілгеннен кейін немесе күшіне енудің көрсетілген күні (хабарламада көрсетілсе) күшіне енеді.

11 Форс-мажор

11.1 Егер дүлей апат, әскери іс-қимылдар, эпидемия, ірі ауқымды ереуілдер, тікелей немесе жанама түрде тыйым салатын, сондай-ақ осы Шарт бойынша тараптардың міндеттемелерін орындауға кедергі болатын заңнамалық және үкіметтік актілердің күшіне енуі жататын форс-мажорлық жағдаяттар туындаған жағдайда, өзіне алған міндеттемелерді орындау үшін жауапкершіліктен босатылады. Бұл ретте, тарап форс-мажор басталғаны туралы жазбаша түрде дереу хабарлауға тиіс. Олай болмаған жағдайда бұл жағдаятқа сілтеме жасауға құқығы жоқ.

11.2 Форс-мажор жағдаяттары кезінде екінші тараптың өз міндеттемелерін орындамауына байланысты шығынға ұшыраған тарап осы оқиғалардың ауқымы туралы, сондай-ақ оның қызметіне тигізген әсері туралы құзыретті органдар мен ұйымдар растаған құжаттамалық дәлелдерді одан алуға құқығы бар.

11.3 Форс-мажор жағдайында Тапсырыс беруші Шарттың тоқтатыла тұрғаны туралы хабарлайды. Орындаушы тоқтата тұру туралы хабарлама алғаннан кейін қысқа мерзімде Жұмыстардың тоқтатыла тұруын қамтамасыз етеді.

12 Даулы мәселелерді шешу

12.1 Тапсырыс беруші мен Орындаушы Шарт бойынша немесе соған байланысты олардың арасында туындайтын барлық келіспеушіліктерді немесе дауларды тікелей келіссөздер үдерісінде шешуге барлық күш-жігерлерін салуға тиіс.

12.2 Егер осындай келіссөздерден кейін Шарт бойынша дауды Тапсырыс беруші мен Орындаушы бейбіт жолмен шеше алмайтын болса, тараптардың кез келгені бұл мәселені Қазақстан Республикасының заңнамасына сәйкес шешуді талап ете алады.

13 Басқа да шарттар

Осы құжат «Электрондық құжат және электрондық цифрлық қолтаңба туралы» Қазақстан Республикасының 2003 жылғы 7 қаңтардағы N 370-II Заңы 7 бабының 1 тармағына сәйкес қағаз тасығыштағы құжатпен бірдей.

13.1 Салықтар мен бюджетке төленетін басқа да төлемдер Қазақстан Республикасының салық және кеден заңнамасына сәйкес төленуге жатады.

13.2 Шартқа енгізілетін кез келген өзгерістер мен толықтырулар Шарт жасасқан нысанда жасалады.

13.3 Орындаушының таңдауы үшін негіз болып табылатын сапаның өзгермеуі мен басқа жағдайларда жасалған Шартқа:

1) жұмыстардың бағасын және тиісінше Шарттың сомасын азайту бөлігінде тараптардың өзара келісім бойынша;

2) кешенді ведомствадан тыс сараптамадан өткен жобалау-сметалық құжаттамаға өзгерістер енгізілсе және Қазақстан Республикасының заңнамасында айқындалған тәртіппен қабылданған мұндай өзгерістердің сомасына қосымша ақша бөлу туралы шешім қабылданса Шарттың сомасын көбейту бөлігінде;

3) осы жұмыстардың жасалған Шартында көрсетілген жұмыс бірлігі үшін бағасы өзгертпеу шартымен, сатып алынатын жұмыстар көлеміне қажеттілікті азайтумен не арттырумен байланысты Шарттың сомасын азайту не ұлғайту бөлігінде. Жасалған Шартты осылай өзгерту осы мемлекеттік сатып алу бойынша қалыптасқан үнемдеу шегінде жол беріледі;

4) Қазақстан Республикасының салық, кеден және басқа да заңнамасының өзгеруінен туындаған келесі (одан кейінгі) жылы (жылдары) аяқтау мерзімімен Шарттың сомасын азайту немесе ұлғайту бөлігінде;

5) келесі (одан кейінгі) жылы (жылдары) аяқталу мерзімімен Шарттың сомасын азайту бөлігінде;

6) жасалған шарттың сомасын өзгертпеу шартымен немесе жұмыстардың сметалық құны азайған жағдайда және кейіннен кешенді ведомствадан тыс сараптамадан өткен жобалау-сметалық құжаттамаға (бар болса) тиісті өзгерістер енгізілсе, мемлекеттік бюджет есебінен жылдар бойынша қаржыландыру өзгерген жағдайда Шарттың орындалу мерзімін өзгерту бөлігінде;

7) тапсырыс берушінің және (немесе) Орындаушының лауазымдық тұлғасына қатысты Шартты орындауға байланысты қылмыстық іс қозғалған жағдайда Шарттың орындалу мерзімін өзгерту бөлігінде өзгерістер енгізуге болады.

13.4 Шарт бойынша бір Тараптың міндеттемелерін беруге екінші Тараптың жазбаша келісімімен ғана жол беріледі.

13.5 веб-портал арқылы жасалған Шарт, бірдей заңдық күші бар қазақ және орыс тілдерінде жасалды.

13.6 Шартпен реттелмеген бөлігінде Тараптар Қазақстан Республикасының заңнамасын басшылыққа алады.

14 Реквизиттер

Осы құжат «Электрондық құжат және электрондық цифрлық қолтаңба туралы» Қазақстан Республикасының 2003 жылғы 7 қаңтардағы N 370-II Заңы 7 бабының 1 тармағына сәйкес қағаз тасығыштағы құжатпен бірдей.

Тапсырыс беруші:
"Индер аудандық тұрғын үй-коммуналдық шаруашылығы, жолаушылар көлігі, автомобильдер жолдары және тұрғын үй инспекциясы бөлімі" мемлекеттік мекемесі.
Атырауская область, Индерский район, п.Индерборский, МЕНДИГАЛИЕВ НИГМЕТ, 30
БСН 180140037225
БСК KKMFKZ2A
ЖСК KZ41070103KSN1504000
"ҚР Қаржы министрлігінің Қазынашылық Комитеті" РММ
Тел.: 87123420928
Бөлім басшысы Имангазиев Бауыржан Ескабилович

Орындаушы:
"Энергосервис ЭТЛ" жауапкершілігі шектеулі серіктестігі
г.Шымкент, Микрорайон 4, 759
БСН/ЖСН 081140003014
БСК SABRKZKA
ЖСК KZ32914122203KZ002G3
«Жинақ банкі» АҚ ЕБ
Тел.: 8 7252 354069
Директор Кабыш Нурлан Сеиткерейулы

Аббревиатураларды таратып жазу:
БСН – бизнес-сәйкестендіру нөмірі;
БСК – банктік сәйкестендіру коды;
ЖСК – жеке сәйкестендіру коды;
ЖСН – жеке сәйкестендіру нөмірі;
ССН – салық төлеушінің сәйкестендіру нөмірі;
ТЕН – төлеушіні есепке алу нөмірі;
ҚҚС – қосылған құн салығы;
Т.А.Ә. – тегі аты әкесінің аты

2021-09-06 12:04:02
Имангазиев Бауыржан Ескабилович
"Индер аудандық тұрғын үй-коммуналдық шаруашылығы, жолаушылар көлігі, автомобильдер жолдары және тұрғын үй инспекциясы бөлімі" мемлекеттік мекемесі.

Государственное учреждение "Индерский районный отдел жилищно-коммунального хозяйства, пассажирского транспорта, автомобильных дорог и жилищной инспекции"

2021-09-06 14:43:10
Кабыш Нурлан Сеиткерейулы
"Энергосервис ЭТЛ" жауапкершілігі шектеулі серіктестігі

Товарищество с ограниченной ответственностью "Энергосервис ЭТЛ"

Осы құжат «Электрондық құжат және электрондық цифрлық қолтаңба туралы» Қазақстан Республикасының 2003 жылғы 7 қаңтардағы N 370-II Заңы 7 бабының 1 тармағына сәйкес қағаз тасығыштағы құжатпен бірдей.

1-қосымша

Сатып алынатын тауарлар (көрсетілетін қызметтер, жұмыстардың) тізімі

Электрондық конкурстың №: 6032730-1
Электрондық конкурстың атауы: Объявление о государственных закупках

Лоттың №	Тапсырыс беруші атауы	Атауы	Қысқа сипаттама	Қосымша сипаттама	Өлшем бірлік	Саны, көлемі	Бірлік бағасы, соның ішінде ҚҚС, тенге	Тауарларды жеткізу, жұмыстарды орындау, қызметтерді көрсету мерзімі	Шарт бойынша тауарларды жеткізу, жұмыстарды орындау, қызметтерді көрсету мерзімі	Жеткізу орндар	Аванс төлемінің мөлшері %, %	Жалпы сома, соның ішінде ҚҚС, тенге
1	2	3	4	5	6	7	8	9	10	11	12	13
033-015-431 : Жаңа объектілерді салу және қолдағы объектілерді реконструкциялау						Атырау облысы Индер ауданы Индербор кентіне электрмен жабдықтау құрылысына жобалау-сметалық құжаттама жасақтау						
44335415-ОК1	"Индер аудандық тұрғын үй-коммуналдық шаруашылығы, жолаушылар көлігі, автомобильдер жолдары және тұрғын үй инспекциясы бөлімі" мемлекеттік мекемесі.	Работы по проектированию инженерных систем и сетей	Работы по проектированию инженерных систем и сетей	Атырау облысы Индер ауданы Индербор кентіне электрмен жабдықтау құрылысына жобалау-сметалық құжаттама жасақтау	Жұмыс	1	4 620 600.00	Қазынашылық органдарында тіркелген күннен бастап 6 (алты) ай мерзім ішінде	Қазынашылық органдарында тіркелген күннен бастап 6 (алты) ай мерзім ішінде	Атырау облысы, Индер ауданы, Индербор к. Мендіғалиев көшесі 30 (1)	0	5 000.00

Осы құжат «Электрондық құжат және электрондық цифрлық қолтаңба туралы» Қазақстан Республикасының 2003 жылғы 7 қаңтардағы N 370-II Заңы 7 бабының 1 тармағына сәйкес қағаз тасығыштағы құжатпен бірдей.

44335415-ОК1	"Индер аудандық тұрғын үй-коммуналдық шаруашылығы, жолаушылар көлігі, автомобильдер жолдары және тұрғын үй инспекциясы бөлімі" мемлекеттік мекемесі.	Работы по проектированию инженерных систем и сетей	Работы по проектированию инженерных систем и сетей	Атырау облысы Индер ауданы Индербор кентіне электрмен жабдықтау құрылысына жобалау-сметалық құжаттама жасақтау	Жұмыс	1	4 620 600.00	Қазынашылық органдарында тіркелген күннен бастап 6 (алты) ай мерзім ішінде	Қазынашылық органдарында тіркелген күннен бастап 6 (алты) ай мерзім ішінде	Атырау облысы, Индер ауданы, Индербор к. Мендіғалиев көшесі 30 (1)	0	4 615 600.00

Осы құжат «Электрондық құжат және электрондық цифрлық қолтаңба туралы» Қазақстан Республикасының 2003 жылғы 7 қаңтардағы N 370-II Заңы 7 бабының 1 тармағына сәйкес қағаз тасығыштағы құжатпен бірдей.

#ID13323531 №180140037225/210105/00

Договор о государственных закупках работ, не связанных со строительством

Атырауская область №75 2021-09-06

Государственное учреждение "Индерский районный отдел жилищно-коммунального хозяйства, пассажирского транспорта, автомобильных дорог и жилищной инспекции", именуемый (ое)(ая) в дальнейшем «Заказчик», от лица которого выступает Руководитель отдела Имангазиев Бауыржан Ескабилович, действующий на основании Положение, с одной стороны и Товарищество с ограниченной ответственностью "Энергосервис ЭТЛ", именуемый(ое)(ая) в дальнейшем «Исполнитель», от лица которого выступает Директор Кабыш Нурлан Сеиткерейулы, действующий на основании Устава, с другой стороны, далее совместно именуемые «Стороны», на основании Закона Республики Казахстан 4 декабря 2015 года «О государственных закупках» (далее - Закон) и итогов государственных закупок способом Открытый конкурс от 2021-08-07 года № 6032730-ОК1, заключили настоящий договор о государственных закупках работ (далее - Договор) и пришли к соглашению о нижеследующем:

1 Понятия и определения

1.1 В данном Договоре нижеперечисленные понятия имеют следующее толкование:

1) Исполнитель - юридическое лицо, выступающее в качестве контрагента Заказчика в заключенном с ним договоре о государственных закупках, а также консорциум (в случаях, предусмотренных Правилами осуществления закупок);

2) субподрядчик - лицо или организация, имеющие договор и (или) соглашение с Исполнителем на выполнение части работ по Договору на участке (объекте);

3) объект - здание, сооружение, определенное организатором государственных закупок как подлежащее для выполнения работ и передаваемое Исполнителем Заказчику в виде, предусмотренном Договором;

4) участок - территория, отведенная для выполнения работ Объекта или производства работ;

5) временные сооружения - все временные здания и сооружения, необходимые для выполнения работ Объекта, которые возводятся, устанавливаются и убираются Исполнителем после завершения работ Объекта.

2 Предмет Договора

2.1 Исполнитель обязуется выполнить работу(ы) согласно условиям, требованиям и по ценам, указанным в приложениях к настоящему Договору (далее - Работа), являющихся неотъемлемой его частью, а Заказчик обязуется принять выполненную(ые) Работу(ы) и оплатить за нее на условиях настоящего Договора при условии надлежащего исполнения Исполнителем своих обязательств по Договору:
по специфике 033-015-431 Разработка проектно-сметной документации на строительство электроснабжение пос. Индербор Индерского района Атырауской области;

2.2 Работы выполняются по Проекту - Разработка проектно-сметной документации на строительство электроснабжение в поселке Индерборский, на строительство газоснабжение в поселке Индерборский и на строительство газоснабжение в участке НПС села Елтай Индерского района Атырауской области, который находится улица Мендигалиева 30/8.

Данный документ согласно пункту 1 статьи 7 ЗРК от 7 января 2003 года «Об электронном документе и электронной цифровой подписи» равнозначен документу на бумажном носителе.

Генеральный проектировщик - <название Генерального проектировщика>. название Генерального проектировщика

2.3 Перечисленные ниже документы и условия, оговоренные в них, образуют данный Договор и считаются его неотъемлемой частью, а именно:

1) настоящий Договор;

2) условия выполнения закупаемых работ (приложение 1);

3) техническая спецификация (приложение 2);

3 Сумма Договора и условия оплаты

3.1 Общая сумма Договора определяется Приложением № 1 к Договору и составляет 4 620 600.00 (четыре миллиона шестьсот двадцать тысяч шестьсот тенге ноль тиын) тенге и включает все расходы, связанные с выполнением Работ(ы), а также все налоги и сборы, предусмотренные законодательством Республики Казахстан, в том числе НДС 495 064.29 тенге (четыреста девяносто пять тысяч шестьдесят четыре тенге двадцать девять тиын) (далее – сумма Договора).

3.2 В территориальном органе казначейства Договор подлежит регистрации
по бюджетной программе 033 Проектирование, развитие и (или) обустройство инженерно-коммуникационной инфраструктуры, по подпрограмме 015 За счет средств местного бюджета, по специфике 431 Строительство новых объектов и реконструкция имеющихся объектов - на 2021 год 5 000.00 (пять тысяч тенге ноль тиын) в том числе НДС;
по бюджетной программе 033 Проектирование, развитие и (или) обустройство инженерно-коммуникационной инфраструктуры, по подпрограмме 015 За счет средств местного бюджета, по специфике 431 Строительство новых объектов и реконструкция имеющихся объектов - на 2022 год 4 615 600.00 (четыре миллиона шестьсот пятнадцать тысяч шестьсот тенге ноль тиын) в том числе НДС.

3.3 Оплата за выполненные Работы производится Заказчиком путем перечисления денежных средств на расчетный счет Исполнителя по факту не позднее 30 (тридцати) календарных дней с даты подписания Сторонами акта выполненных Работ.
Форма акта выполненных работ предварительно согласовывается Исполнителем с Заказчиком.

3.4 Объем выполняемых работ оговорен в Приложении 1 к Договору.

3.5 Необходимые документы, предшествующие оплате:

1) зарегистрированный в территориальном органе казначейства Договор;

2) акт выполненых работ;

3) отчет о местном содержании в работах и услугах по форме согласно приложению 22-5 к Правилам осуществления государственных закупок;

4) счет-фактура с описанием, указанием общей суммы выполненных работ, предоставленная Исполнителем Заказчику.

4 Обязательства Сторон

4.1 Исполнитель обязуется:

Данный документ согласно пункту 1 статьи 7 ЗРК от 7 января 2003 года «Об электронном документе и электронной цифровой подписи» равнозначен документу на бумажном носителе.

1) Обеспечить полное и надлежащее исполнение взятых на себя обязательств по Договору.

2) в течение десяти рабочих дней со дня заключения Договора, внести обеспечение исполнения Договора в размере трех процентов от суммы договора на текущий финансовый год равную 150.00 тенге и размеров аванса, предусмотренных по предметам договора согласно Приложению 1 к Договору равную 0.00, что в общем составляет 150.00 (сто пятьдесят тенге ноль тиын) тенге в виде:
- гарантийного денежного взноса на банковский счет: № KZ090705034921252001 в РГУ "КОМИТЕТ КАЗНАЧЕЙСТВА МИНИСТЕРСТВА ФИНАНСОВ РК", БИК KKMFKZ2A с размещением на веб-портале государственных закупок копии подтверждающего документа;
либо:
банковской гарантии, представляемой в форме электронного документа согласно приложению 22 к Правилам осуществления государственных закупок.
При этом сумма обеспечения исполнения Договора может не вноситься Исполнителем в случае полного и надлежащего им исполнения обязательств по Договору до истечения срока внесения обеспечения исполнения Договора;

3) При исполнении своих обязательств по Договору обеспечить соответствие выполняемых Работ требованиям, указанным в приложениях к настоящему Договору, являющихся его неотъемлемой частью

4) Не раскрывать без предварительного письменного согласия Заказчика содержание технической документации, представленной Заказчиком или от его имени другими лицами, за исключением того персонала, который привлечен Исполнителем для исполнения условий Договора. Указанная информация должна предоставляться этому персоналу конфиденциально и в той мере, насколько это необходимо для исполнения обязательств.

5) без предварительного письменного согласия Заказчика не использовать какие-либо вышеперечисленные документы и информацию, кроме как в целях реализации Договора;

6) по первому требованию Заказчика предоставлять информацию о ходе исполнения обязательств по Договору;

7) возмещать Заказчику в полном объеме причиненные ему убытки, вызванные ненадлежащим выполнением Исполнителем условий Договора и/или иными неправомерными действиями;

8) оформить и направить Заказчику посредством веб-портала утвержденный электронно-цифровой подписью акт выполненных работ

9) после утверждения Заказчиком акта выполненных работ, выписать счет-фактуру в электронной форме посредством информационной системы электронных счетов-фактур в соответствии с законодательством Республики Казахстан

4.2 Исполнитель вправе:

1) требовать от Заказчика оплату за выполненные Работы по Договору;

2) на досрочное выполнение Работ, указанных в Приложении №1 к Договору, заранее согласовав с Заказчиком сроки выполнения;

4.3 Заказчик обязуется:

Данный документ согласно пункту 1 статьи 7 ЗРК от 7 января 2003 года «Об электронном документе и электронной цифровой подписи» равнозначен документу на бумажном носителе.

1) обеспечить доступ специалистов Исполнителя для выполнения Работ;

2) при выявлении несоответствий выполненных Работ незамедлительно письменно уведомить Исполнителя;

3) при приемке Работ утвердить посредством веб-портала акт выполненных работ либо отказать в принятии работ с указанием аргументированных обоснований ее непринятия в сроки установленные пунктом 426-4 Правил осуществления государственных закупок

3-1) после утверждения акта выполненных работ принять счет-фактуру, выписанную Исполнителем в электронной форме посредством информационной системы электронных счетов-фактур в соответствии с Правилами выписки счет-фактуры в электронной форме в информационной системе электронных счетов-фактур;

4) произвести оплату в порядке и сроки, установленные настоящим Договором.

4.4 Заказчик вправе:

1) проверять качество выполненных Работ;

2) в случае досрочного выполнения Работ, Заказчик вправе досрочно принять работы и оплатить за нее в соответствии с условиями Договора. Отказ в досрочном выполнении Работ допускается в случаях отсутствия возможности его принятия.

5 Проверка Работ на соответствие технической спецификации и (или) проектно-сметной документации

5.1 Заказчик или его представители могут проводить контроль и проверку выполненных работ на предмет соответствия требованиям, указанным в технической спецификации и (или) проектно-сметной документации (приложение 2 к Договору). При этом все расходы по этим проверкам несет Исполнитель. Заказчик должен в письменном виде своевременно уведомить Исполнителя о своих представителях, определенных для этих целей.

5.2 Работы, выполняемые в рамках настоящего Договора, должны соответствовать или быть выше стандартов, указанных в технической спецификации и (или) проектно-сметной документации

5.3 Если результаты выполненных Работ при проверке будут признаны не соответствующими требованиям технической спецификации и (или) проектно-сметной документации (приложение 2 к Договору), Исполнитель принимает меры по устранению несоответствий требованиям технической спецификации и (или) проектно-сметной документации, без каких-либо дополнительных затрат со стороны Заказчика, в течение трех рабочих дней с момента проверки.

5.4 При проверке Работ на соответствие технической спецификации и (или) проектно-сметной документации инспекторам Заказчика будут предоставлены все необходимые средства и оказано содействие, включая доступ к чертежам и производственной информации, без каких-либо дополнительных затрат со стороны Заказчика.

5.5 Ни один вышеуказанный пункт не освобождает Исполнителя от других обязательств по Договору.

6 Порядок сдачи и приемки работ

Данный документ согласно пункту 1 статьи 7 ЗРК от 7 января 2003 года «Об электронном документе и электронной цифровой подписи» равнозначен документу на бумажном носителе.

6.1 Работа считается выполненной при условии полной сдачи Исполнителем Работ Заказчику в точном соответствии требованиям, указанным в приложениях к настоящему Договору.

6.2 Исполнитель при приемке/сдаче выполненных работ предоставляет Заказчику следующие документы:

1) в случае если работы выполнены из материалов и оборудования казахстанского происхождения – оригинал или копию установленного образца (либо заверенную уполномоченной организацией) Сертификата о происхождении товара «СТ-KZ», выданного в установленном порядке;

2) если работы выполнены из материалов и оборудования иностранного происхождения - оригинал или копию соответствующего Сертификата о происхождении Товара, выданного соответствующим органом страны происхождения в установленном порядке.

Требования настоящего пункта распространяются только на договоры о государственных закупках, стоимость которых превышает тысячекратный месячный расчетный показатель, установленный на соответствующий финансовый год законом о республиканском бюджете.

7 Гарантии. Качество

7.1 Исполнитель гарантирует Заказчику, что результаты выполнения работ по Договору будут соответствовать техническим спецификациям, что Работы будут выполнены без дефектов, снижающих их качество до уровня, не соответствующего требованиям технической спецификации. Работы, не соответствующие этим требованиям, в том числе содержащие недостаточно обоснованные и несанкционированные изменения признаются дефектными.
В гарантию, предоставляемую Исполнителем, не входят возмещение ущерба или исправление Дефекта по причине нарушения правил эксплуатации, модификаций, осуществленных не Исполнителем (субподрядчиком), неправильного содержания или недостаточного технического обслуживания, а также по причине допустимого износа или порчи оборудования (при наличии) при его нормальной эксплуатации. По требованию Заказчика Исполнитель предоставляет документы, удостоверяющие соответствие качества результатов выполнения работ техническим спецификациям

7.2 Исполнитель предоставляет гарантию Заказчику на эксплуатацию сроком на Срок гарантии лет.

7.3 Исполнитель обеспечивает защиту выполненных Работ и всех материалов, оборудования, ресурсов и прочих позиций, связанных с Работами (при их наличии), от всех видов ущерба, повреждения, уничтожения, связанных с климатическими осадками, наводнением, морозом, пожаром, кражами и прочими причинами.
Исполнитель при производстве своих работ обеспечивает защиту других работ по проекту, а также собственность, принадлежащую Заказчику, от каких-либо видов повреждения или других причин, включая (но, не ограничиваясь этим) дороги, здания, склады материалов и прочие виды движимого и недвижимого имущества. Все затраты, понесенные Исполнителем в связи с вышеизложенным, не подлежат дополнительному возмещению со стороны Заказчика

8 Ответственность Сторон

8.1 В случае невыполнения или ненадлежащего выполнения Сторонами своих обязательств в рамках настоящего Договора все споры и разногласия разрешаются в соответствии с действующим законодательством Республики Казахстан.

Данный документ согласно пункту 1 статьи 7 ЗРК от 7 января 2003 года «Об электронном документе и электронной цифровой подписи» равнозначен документу на бумажном носителе.

8.2 За исключением случаев секвестра и/или недостаточности денег на контрольном счете наличности соответствующих бюджетов/расчетном счете государственного предприятия, юридического лица, пятьдесят и более процентов голосующих акций которых принадлежат государству, если Заказчик не выплачивает Исполнителю причитающиеся ему средства в сроки, указанные в Договоре, то Заказчик выплачивает Исполнителю неустойку (пеню) по задержанным платежам в размере 0,1% (ноль целых один) от причитающейся суммы за каждый день просрочки. При этом общая сумма неустойки (пени) не должна превышать 10 % от общей суммы Договора.

8.3 В случае просрочки сроков выполнения Работ, Заказчик удерживает (взыскивает) с Исполнителя неустойку (штраф, пеню) в размере 0,1 % от общей суммы договора за каждый день просрочки в случае полного неисполнения Исполнителем обязательств либо удерживает (взыскивает) неустойку (штраф, пеню) в размере 0,1 % от суммы неисполненных обязательств за каждый день просрочки в случае ненадлежащего исполнения (частичного неисполнения) обязательств. При этом общая сумма неустойки (штрафа, пени) не должна превышать 10 % от общей суммы Договора

8.4 В случае отказа Исполнителя от выполнения Работ, или просрочки выполнения Работ на срок более одного месяца со дня истечения срока выполнения Работ по Договору, но не позднее срока окончания действия Договора, Заказчик имеет право расторгнуть настоящий Договор в одностороннем порядке с взысканием с Исполнителя суммы неустойки (штрафа, пени) в размере 0,1 % от общей суммы Договора за каждый день просрочки.
При этом Заказчик производит оплату за стоимость всех выполненных (принятых) Работ.

8.5 Уплата неустойки (штрафа, пени) не освобождает Стороны от выполнения обязательств, предусмотренных настоящим Договором.

8.6 Если любое изменение ведет к уменьшению стоимости или сроков, необходимых Исполнителю для выполнения Работ по Договору, то сумма Договора или график выполнения Работ, или и то и другое соответствующим образом корректируется, а в Договор вносятся соответствующие поправки. Все запросы Исполнителя на проведение корректировки должны быть предъявлены в течение 30 (тридцати) дней со дня получения Исполнителем распоряжения об изменениях от Заказчика.

8.7 Не допускается передача Исполнителем ни полностью, ни частично кому-либо своих обязательств по настоящему Договору без предварительного письменного согласия Заказчика.

8.8 В случае привлечения субподрядчиков (соисполнителей) Исполнитель предоставляет Заказчику копии всех субподрядных договоров, заключенных в рамках данного Договора. Наличие субподрядчиков не освобождает Исполнителя от материальной или другой ответственности по Договору.
Предельные объемы работ, которые могут быть переданы субподрядчикам для выполнения работ, не должны превышать в совокупности одной второй объема выполняемых работ.
При этом субподрядчикам запрещается передавать иным субподрядчикам объемы выполнения работ, являющихся предметом проводимых государственных закупок.
Выполняющим работы, общественным объединениям инвалидов Республики Казахстан и организациям, созданным общественными объединениями инвалидов Республики Казахстан, не допускается привлечение субподрядчиков по выполнению работ, являющихся предметом проводимых государственных закупок.

8.9 Заказчик не возвращает обеспечение исполнения договора о государственных закупках в случае его расторжения в связи с невыполнением Исполнителем своих обязательств по

Данный документ согласно пункту 1 статьи 7 ЗРК от 7 января 2003 года «Об электронном документе и электронной цифровой подписи» равнозначен документу на бумажном носителе.

данному Договору .

9 Срок действия и условия расторжения Договора

9.1 Договор вступает в силу после его регистрации Заказчиком в территориальном подразделении казначейства Министерства финансов Республики Казахстан и действует по 2022-12-31 года.

9.2 Следующие события влекут за собой изменение сроков продолжительности работ в части их увеличения:

1) Заказчик запрещает пользоваться всеми участками Объекта, что в свою очередь влечет задержку выполнения работ;

2) Заказчик дает Исполнителю указание на остановку работ для проведения испытаний, не запланированных Договором. При этом, в случае если данные испытаний не выявили дефектов, то время остановки производства работ добавляются к сроку выполнения работ;

3) Заказчик задерживает предоставление Задания на проектирование с исходными данными на работы по разработке технико-экономического обоснования и разработке проектно-сметной (типовой проектно-сметной) документации;

9.3 Заказчик или Исполнитель могут расторгнуть Договор до срока, указанного в Договоре, если другой стороной совершено существенное нарушение условий Договора, которое лишает его принципиальных условий, предусмотренных Договором. Существенное нарушение условий Договора включает в себя следующее, но не ограничивается перечисленным

1) Заказчик может расторгнуть Договор, если Исполнитель неоднократно срывает сроки выполнения графика работ;

2) Исполнитель приостанавливает работы сроком до 3 рабочих дней дней, причем остановка не была санкционирована Заказчиком;

3) Исполнитель не устраняет Дефекты, указанные Заказчиком в течение обоснованного периода времени, определенного Заказчиком;

4) Заказчик дает Исполнителю указания задержать ход работ, и такое указание не отменятся в течение 3 рабочих дней дней;

5) либо Заказчик, либо Исполнитель терпит банкротство или ликвидируется по каким-либо причинам, за исключением его реорганизации или объединения;

6) Исполнитель пренебрегает правилами производства Работ, инструкциями и положениями, указанными в проектной документации и (или) договорной документации.

9.4 Договор может быть расторгнут по соглашению сторон, в случае нецелесообразности его дальнейшего исполнения.
Когда Договор аннулируется в силу вышеуказанного обстоятельства, Исполнитель имеет право требовать оплату только за фактические затраты, связанные с расторжением по Договору, на день расторжения.

9.5 Договор может быть расторгнут на любом этапе в случае выявления одного из следующих фактов:

Данный документ согласно пункту 1 статьи 7 ЗРК от 7 января 2003 года «Об электронном документе и электронной цифровой подписи» равнозначен документу на бумажном носителе.

1) выявления нарушения ограничений, предусмотренных статьей 6 Закона в отношении закупки на основании которой заключен данный Договор;

2) оказания организатором государственных закупок содействия Исполнителю, не предусмотренного Законом;

3) уклонения от заключения Договора путем невнесения обеспечения исполнения договора и (или) суммы в соответствии со статьей 26 Закона (при наличии), за исключением случая выполнения работ до истечения срока внесения обеспечения исполнения договора.

9.6 Если Договор расторгается, Исполнитель немедленно прекращает Работы, обеспечивает консервацию Объекта и передает его Заказчику в установленном порядке.

9.7 Все материалы и Оборудование, находящиеся на Объекте, а также временные сооружения и выполненные строительные работы считаются собственностью Заказчика и находятся в его распоряжении до разрешения финансовых разбирательств, связанных с расторжением Договора, если Договор расторгается по причине существенного нарушения условий Договора Исполнителем.

10 Уведомление

10.1 Любое уведомление, которое одна сторона направляет другой стороне в соответствии с Договором, высылается оплаченным заказным письмом или по телеграфу, телексу, факсу, телефаксу либо посредством веб-портала.

10.2 Уведомление вступает в силу после доставки или в указанный день вступления в силу (если указано в уведомлении) в зависимости от того, какая из этих дат наступит позднее.

11 Форс-мажор

11.1 В случае возникновения форс-мажорных обстоятельств, к которым относятся стихийные бедствия, военные действия, эпидемии, крупномасштабные забастовки, вступление в силу законодательных и правительственных актов, прямо или косвенно запрещающих, а также препятствующих исполнению сторонами обязательств по настоящему Договору, они освобождаются от ответственности за неисполнение взятых на себя обязательств. При этом сторона должна незамедлительно письменно уведомить о наступлении форс-мажора. В противном случае сторона не вправе ссылаться на данное обстоятельство.

11.2 Сторона, понесшая убытки из-за невыполнения другой стороной своих обязательств при форс-мажорных обстоятельствах, имеет право получить от нее документальное подтверждение о масштабах этих событий, а также об их влиянии на ее деятельность, подтвержденное компетентными органами и организациями.

11.3 В случае форс-мажора Заказчик сообщает о приостановке Договора. Исполнитель в кратчайшие сроки после получения уведомления о приостановке обеспечивает приостановление Работ.

12 Решение спорных вопросов

12.1 Заказчик и Исполнитель должны прилагать все усилия к тому, чтобы разрешать в процессе прямых переговоров все разногласия или споры, возникающие между ними по Договору или в связи с ним.

12.2 Если после таких переговоров Заказчик и Исполнитель не могут разрешить спор по Договору, любая из сторон может потребовать решения этого вопроса в соответствии с

Данный документ согласно пункту 1 статьи 7 ЗРК от 7 января 2003 года «Об электронном документе и электронной цифровой подписи» равнозначен документу на бумажном носителе.

законодательством Республики Казахстан.

13 Прочие условия

13.1 Налоги и другие обязательные платежи в бюджет подлежат уплате в соответствии с налоговым и таможеным законодательствами Республики Казахстан.

13.2 Любые изменения и дополнения к Договору совершаются в той же форме, что и заключение Договора.

13.3 Внесение изменения в заключенный договор о государственных закупках при условии неизменности качества и других условий, явившихся основой для выбора Исполнителя, допускается:

1) по взаимному согласию сторон в части уменьшения цены на работы и соответственно суммы договора;

2) в части увеличения суммы договора, если в проектно-сметную документацию, прошедшую комплексную вневедомственную экспертизу, , внесены изменения и принято решение о дополнительном выделении денег на сумму такого изменения, принятое в порядке, определенном законодательством Республики Казахстан;

3) в части уменьшения либо увеличения суммы Договора, связанной с уменьшением либо увеличением потребности в объеме приобретаемых работ, при условии неизменности цены за единицу работы, указанных в заключенном Договоре. Такое изменение заключенного Договора допускается в пределах сложившейся экономии по данной государственной закупке;

4) в части уменьшения или увеличения суммы договора на выполнение работ со сроком завершения в следующем (последующих) году (годах), вызванных изменением налогового, таможенного и иного законодательства Республики Казахстан;

5) в части уменьшения суммы договора о выполнении работ со сроком завершения в следующем (последующих) году (годах);

6) в части изменения сроков исполнения договора о выполнении работ в случае изменения финансирования по годам за счет государственного бюджета, при условии неизменности суммы заключенного договора или уменьшения сметной стоимости работ и внесения соответствующих изменений в проектно-сметную документацию, в последующем прошедшую комплексную вневедомственную экспертизу;

7) в части изменения срока исполнения договора по работам, в случае возбуждения уголовного дела, связанного с исполнением договора, в отношении должностного лица заказчика и (или) Исполнителя.

13.4 Передача обязанностей одной из Сторон по Договору допускается только с письменного согласия другой Стороны.

13.5 Договор составлен на казахском и русском языках, имеющих одинаковую юридическую силу, заключенный посредством веб-портала

13.6 В части, неурегулированной Договором, Стороны руководствуются законодательством Республики Казахстан.

14 Реквизиты Сторон

Данный документ согласно пункту 1 статьи 7 ЗРК от 7 января 2003 года «Об электронном документе и электронной цифровой подписи» равнозначен документу на бумажном носителе.

Заказчик:
Государственное учреждение "Индерский районный отдел жилищно-коммунального хозяйства, пассажирского транспорта, автомобильных дорог и жилищной инспекции"
Атырауская область, Индерский район, п.Индерборский, МЕНДИГАЛИЕВ НИГМЕТ, 30
БИН 180140037225
БИК KKMFKZ2A
ИИК KZ41070103KSN1504000
РГУ "КОМИТЕТ КАЗНАЧЕЙСТВА МИНИСТЕРСТВА ФИНАНСОВ РК"
Тел.: 87123420928
Руководитель отдела Имангазиев Бауыржан Ескабилович

Исполнитель:
Товарищество с ограниченной ответственностью "Энергосервис ЭТЛ"
г.Шымкент, Микрорайон 4, 759
БИН/ИИН 081140003014
БИК SABRKZKA
ИИК KZ32914122203KZ002G3
ДБ АО «Сбербанк»
Тел.: 8 7252 354069
Директор Кабыш Нурлан Сеиткерейулы

Расшифровка аббревиатур:
БИН – бизнес-идентификационный номер;
БИК – банковский идентификационный код;
ИИК – индивидуальный идентификационный код;
ИИН – индивидуальный идентификационный номер;
ИНН – идентификационный номер налогоплательщика;
УНП – учетный номер плательщика;
НДС – налог на добавленную стоимость;
Ф.И.О. – фамилия имя отчество.

2021-09-06 12:04:02
Имангазиев Бауыржан Ескабилович
"Индер аудандық тұрғын үй-коммуналдық шаруашылығы, жолаушылар көлігі, автомобильдер жолдары және тұрғын үй инспекциясы бөлімі" мемлекеттік мекемесі.

Государственное учреждение "Индерский районный отдел жилищно-коммунального хозяйства, пассажирского транспорта, автомобильных дорог и жилищной инспекции"

2021-09-06 14:43:10
Кабыш Нурлан Сеиткерейулы
"Энергосервис ЭТЛ" жауапкершілігі шектеулі серіктестігі

Товарищество с ограниченной ответственностью "Энергосервис ЭТЛ"

Данный документ согласно пункту 1 статьи 7 ЗРК от 7 января 2003 года «Об электронном документе и электронной цифровой подписи» равнозначен документу на бумажном носителе.

Приложение 1

Перечень закупаемых товаров(работ/услуг)

№ электронной закупки: 6032730-1
Наименование электронной закупки: Объявление о государственных закупках

№ лота	Наименование заказчика	Наименование	Краткая характеристика	Дополнительная характеристика	Единица измерения	Количество, объем	Цена за ед., включая НДС, тенге	Планируемый срок поставки	Срок поставки по договору	Места поставки	Размер авансового платежа, %	Общая сумма, включая НДС, тенге
1	2	3	4	5	6	7	8	9	10	11	12	13
033-015-431 : Строительство новых объектов и реконструкция имеющихся объектов						Разработка проектно-сметной документации на строительство электроснабжение пос. Индербор Индерского района Атырауской области						
44335415-ОК1	Государственное учреждение "Индерский районный отдел жилищно-коммунального хозяйства, пассажирского транспорта, автомобильных дорог и жилищной инспекции"	Работы по проектированию инженерных систем и сетей	Работы по проектированию инженерных систем и сетей	Разработка проектно-сметной документации на строительство электроснабжение пос. Индербор Индерского района Атырауской области	Работа	1	4 620 600.00	в течение 6 (шесть) месяцев со дня регистрации договора в органах казначейства	в течение 6 (шесть) месяцев со дня регистрации договора в органах казначейства	Атырауская область, Индерский район, п.Индерборский ул. Мендигалиева, 30 (1)	0	5 000.00
44335415-ОК1	Государственное учреждение "Индерский районный отдел жилищно-коммунального хозяйства, пассажирского транспорта, автомобильных дорог и жилищной инспекции"	Работы по проектированию инженерных систем и сетей	Работы по проектированию инженерных систем и сетей	Разработка проектно-сметной документации на строительство электроснабжение пос. Индербор Индерского района Атырауской области	Работа	1	4 620 600.00	в течение 6 (шесть) месяцев со дня регистрации договора в органах казначейства	в течение 6 (шесть) месяцев со дня регистрации договора в органах казначейства	Атырауская область, Индерский район, п.Индерборский ул. Мендигалиева, 30 (1)	0	4 615 600.00

Данный документ согласно пункту 1 статьи 7 ЗРК от 7 января 2003 года «Об электронном документе и электронной цифровой подписи» равнозначен документу на бумажном носителе.

Құжат тексеру үшін, сілтемені басыңыз:
https://v3bl.goszakup.gov.kz/kz/egzcontract/cpublic/show_file/13323531

Для проверки документа перейдите по ссылке:
https://v3bl.goszakup.gov.kz/ru/egzcontract/cpublic/show_file/13323531

Данный документ согласно пункту 1 статьи 7 ЗРК от 7 января 2003 года «Об электронном документе и электронной цифровой подписи» равнозначен документу на бумажном носителе.

21026165

ЛИЦЕНЗИЯ

13.09.2021 года **14009755**

Выдана **Товарищество с ограниченной ответственностью "Энергосервис ЭТЛ"**

160021, Республика Казахстан, г.Шымкент, Микрорайон 4, дом № 759
БИН: 081140003014

(полное наименование, местонахождение, бизнес-идентификационный номер юридического лица (в том числе иностранного юридического лица), бизнес -идентификационный номер филиала или представительства иностранного юридического лица – в случае отсутствия бизнес-идентификационного номера у юридического лица/полностью фамилия, имя, отчество (в случае наличия), индивидуальный идентификационный номер физического лица)

на занятие **Проектная деятельность**

(наименование лицензируемого вида деятельности в соответствии с Законом Республики Казахстан «О разрешениях и уведомлениях»)

Особые условия **I категория**

(в соответствии со статьей 36 Закона Республики Казахстан «О разрешениях и уведомлениях»)

Примечание **Неотчуждаемая, класс 1**

(отчуждаемость, класс разрешения)

Лицензиар **Государственное учреждение "Управление контроля и качества городской среды города Шымкент". Акимат города Шымкент.**

(полное наименование лицензиара)

Руководитель (уполномоченное лицо) **Утенбаев Галымжан Амирбекович**

(фамилия, имя, отчество (в случае наличия)

Дата первичной выдачи **02.07.2014**

Срок действия лицензии

Место выдачи **г.Шымкент**

ПРИЛОЖЕНИЕ К ЛИЦЕНЗИИ

Номер лицензии 14009755

Дата выдачи лицензии 13.09.2021 год

Подвид(ы) лицензируемого вида деятельности

- Технологическое проектирование (разработка технологической части проектов строительства) объектов производственного назначения, в том числе:
  - Плотин, дамб, других гидротехнических сооружений
  - Конструкций башенного и мачтового типа
  - Для подъемно-транспортных устройств и лифтов
  - Для энергетической промышленности
  - Для перерабатывающей промышленности, включая легкую и пищевую промышленность
  - Для медицинской, микробиологической и фармацевтической промышленности
- Технологическое проектирование (разработка технологической части проектов строительства) зданий и сооружений жилищно-гражданского назначения, в том числе:
  - Для транспортной инфраструктуры (предназначенной для непосредственного обслуживания населения) и коммунального хозяйства (кроме зданий и сооружений для обслуживания транспортных средств, а также иного производственно-хозяйственного назначения)
  - Для дошкольного образования, общего и специального образования, интернатов, заведений по подготовке кадров, научно-исследовательских, культурно-просветительских и зрелищных учреждений, предприятий торговли (включая аптеки), здравоохранения (лечения и профилактики заболеваний, реабилитации и санаторного лечения), общественного питания и бытового обслуживания, физкультурно-оздоровительных и спортивных занятий, отдыха и туризма, а также иных многофункциональных зданий и комплексов с помещениями различного общественного назначения
- Технологическое проектирование (разработка технологической части проектов транспортного строительства), включающее:
  - Улично-дорожную сеть городского электрического транспорта
  - Мосты и мостовые переходы, в том числе транспортные эстакады и многоуровневые развязки
  - Пути сообщения железнодорожного транспорта
  - Автомобильные дороги всех категорий
- Технологическое проектирование (разработка технологической части проектов строительства) объектов инфраструктуры транспорта, связи и коммуникаций, в том числе по обслуживанию:
  - Общереспубликанских и международных линий связи (включая спутниковые) и иных видов телекоммуникаций
  - Местных линий связи, радио-, телекоммуникаций
  - Внутригородского и внешнего транспорта, включая автомобильный, электрический, железнодорожный и иной рельсовый, воздушный, водный виды транспорта

ПРИЛОЖЕНИЕ К ЛИЦЕНЗИИ

Номер лицензии 14009755

Дата выдачи лицензии 13.09.2021 год

Подвид(ы) лицензируемого вида деятельности

- Проектирование инженерных систем и сетей, в том числе:
  - Систем внутреннего и наружного электроосвещения, электроснабжения до 0,4 кВ и до 10 кВ
  - Электроснабжения до 35 кВ, до 110 кВ и выше
  - Магистральные нефтепроводы, нефтепродуктопроводы, газопроводы (газоснабжение среднего и высокого давления)
  - Внутренних систем отопления (включая электрическое), вентиляции, кондиционирования, холодоснабжения, газификации (газоснабжения низкого давления), а также их наружных сетей с вспомогательными объектами
  - Внутренних систем водопровода (горячей и холодной воды) и канализации, а также их наружных сетей с вспомогательными объектами
  - Внутренних систем слаботочных устройств (телефонизации, пожарно-охранной сигнализации), а также их наружных сетей
- Градостроительное проектирование (с правом проектирования для градостроительной реабилитации районов исторической застройки, за исключением научно-реставрационных работ на памятниках истории и культуры) и планирование, в том числе разработка:
  - Схем газоснабжения населенных пунктов и производственных комплексов, располагаемых на межселенных территориях
  - Схем канализации населенных пунктов и производственных комплексов, включая централизованную систему сбора и отвода бытовых, производственных и ливневых стоков, размещение головных очистных сооружений, испарителей и объектов по регенерации стоков
  - Схем телекоммуникаций и связи для населенных пунктов с размещением объектов инфраструктуры и источников информации
  - Схем электроснабжения населенных пунктов с размещением объектов по производству и транспортировке электрической энергии в системе застройки, а также электроснабжения производственных комплексов, располагаемых на межселенных территориях
  - Схем развития транспортной инфраструктуры населенных пунктов (улично-дорожной сети и объектов внутригородского и внешнего транспорта, располагаемых в пределах границ населенных пунктов) и межселенных территорий (объектов и коммуникаций внешнего транспорта, располагаемых вне улично-дорожной сети населенных пунктов)
  - Планировочной документации (комплексных схем градостроительного планирования территорий - проектов районной планировки, генеральных планов населенных пунктов, проектов детальной планировки и проектов застройки районов, микрорайонов, кварталов, отдельных участков)
  - Схем водоснабжения населенных пунктов с размещением источников питьевой и (или) технической воды и трассированием водоводов, а также схем водоснабжения производственных комплексов, располагаемых на межселенных территориях

ПРИЛОЖЕНИЕ К ЛИЦЕНЗИИ

Номер лицензии 14009755

Дата выдачи лицензии 13.09.2021 год

Подвид(ы) лицензируемого вида деятельности

- Градостроительное проектирование (с правом проектирования для градостроительной реабилитации районов исторической застройки, за исключением научно-реставрационных работ на памятниках истории и культуры) и планирование, в том числе разработка:
  - Схем теплоснабжения населенных пунктов с размещением объектов по производству и транспортировке тепловой энергии в системе застройки, а также теплоснабжения производственных комплексов, располагаемых на межселенных территориях
- Технологическое проектирование (разработка технологической части проектов) строительства объектов сельского хозяйства, за исключением предприятий перерабатывающей промышленности
- Строительное проектирование (с правом проектирования для капитального ремонта и (или) реконструкции зданий и сооружений, а также усиления конструкций для каждого из указанных ниже работ) и конструирование, в том числе:
  - Металлических (стальных, алюминиевых и из сплавов) конструкций
  - Бетонных и железобетонных, каменных и армокаменных конструкций
  - Оснований и фундаментов
- Архитектурное проектирование для зданий и сооружений первого или второго и третьего уровней ответственности (с правом проектирования для архитектурно-реставрационных работ, за исключением научно-реставрационных работ на памятниках истории и культуры), в том числе:
  - Генеральных планов объектов, инженерной подготовки территории, благоустройства и организации рельефа

(наименование подвида лицензируемого вида деятельности в соответствии с Законом Республики Казахстан «О разрешениях и уведомлениях»)

Лицензиат **Товарищество с ограниченной ответственностью "Энергосервис ЭТЛ"**

160021, Республика Казахстан, г.Шымкент, Микрорайон 4, дом № 759, БИН: 081140003014

(полное наименование, местонахождение, бизнес-идентификационный номер юридического лица (в том числе иностранного юридического лица), бизнес-идентификационный номер филиала или представительства иностранного юридического лица – в случае отсутствия бизнес-идентификационного номера у юридического лица/полностью фамилия, имя, отчество (в случае наличия), индивидуальный идентификационный номер физического лица)

Производственная база **г. Шымкент, р-н Каратау, шос. Сайрамская, зд. 6А;**

(местонахождение)

Особые условия действия лицензии	**I категория** (в соответствии со статьей 36 Закона Республики Казахстан «О разрешениях и уведомлениях»)
Лицензиар	**Государственное учреждение "Управление контроля и качества городской среды города Шымкент". Акимат города Шымкент.** (полное наименование органа, выдавшего приложение к лицензии)
Руководитель (уполномоченное лицо)	**Утенбаев Галымжан Амирбекович** (фамилия, имя, отчество (в случае наличия)
Номер приложения	001
Срок действия	
Дата выдачи приложения	13.09.2021
Место выдачи	г.Шымкент

(наименование подвида лицензируемого вида деятельности в соответствии с Законом Республики Казахстан «О разрешениях и уведомлениях»)

ЛИЦЕНЗИЯ

24.12.2013 года **13020257**

Выдана **Товарищество с ограниченной ответственностью "Accord Engineering"**

Республика Казахстан, Павлодарская область, Павлодар Г.А., г.Павлодар, ул.МИНИНА, дом № 42., 48., БИН: 130740010385

(полное наименование, местонахождение, бизнес-идентификационный номер юридического лица / полностью фамилия, имя, отчество (в случае наличия), индивидуальный идентификационный номер физического лица)

на занятие **Проектная деятельность**

(наименование конкретного лицензируемого вида деятельности в соответствии с Законом Республики Казахстан «О лицензировании»)

Вид лицензии **генеральная**

Особые условия действия лицензии **III категория**

(в соответствии со статьей 9-1 Закона Республики Казахстан «О лицензировании»)

Лицензиар **Комитет по делам строительства и жилищно-коммунального хозяйства Министерства регионального развития Республики Казахстан. Министерство регионального развития Республики Казахстан.**

(полное наименование лицензиара)

Руководитель (уполномоченное лицо) **ГАЛИЕВ ВЛАДИСЛАВ ГЕРМАНОВИЧ**

(фамилия и инициалы руководителя (уполномоченного лица) лицензиара)

Место выдачи **г.Астана**

Берілген құжат «Электрондық құжат және электрондық цифрлық қолтаңба туралы» 2003 жылғы 7 қаңтардағы Қазақстан Республикасы Заңының 7 бабының 1 тармағына сәйкес қағаз тасығыштағы құжатқа тең
Данный документ согласно пункту 1 статьи 7 ЗРК от 7 января 2003 года «Об электронном документе и электронной цифровой подписи» равнозначен документу на бумажном носителе

ПРИЛОЖЕНИЕ К ЛИЦЕНЗИИ

Номер лицензии **13020257**

Дата выдачи лицензии **24.12.2013 год**

Подвид(ы) лицензируемого вида деятельности

(наименование подвида лицензируемого вида деятельности в соответствии с Законом Республики Казахстан «О лицензировании»)

- Технологическое проектирование (разработка технологической части проектов строительства) зданий и сооружений жилищно-гражданского назначения, в том числе:
  - Для транспортной инфраструктуры (предназначенной для непосредственного обслуживания населения) и коммунального хозяйства (кроме зданий и сооружений для обслуживания транспортных средств, а также иного производственно-хозяйственного назначения)
  - Для дошкольного образования, общего и специального образования, интернатов, заведений по подготовке кадров, научно-исследовательских, культурно-просветительских и зрелищных учреждений, предприятий торговли (включая аптеки), здравоохранения (лечения и профилактики заболеваний, реабилитации и санаторного лечения), общественного питания и бытового обслуживания, физкультурно-оздоровительных и спортивных занятий, отдыха и туризма, а также иных многофункциональных зданий и комплексов с помещениями различного общественного назначения
- Технологическое проектирование (разработка технологической части проектов строительства) объектов производственного назначения, в том числе:
  - Для подъемно-транспортных устройств и лифтов
  - Для энергетической промышленности
- Технологическое проектирование (разработка технологической части проектов строительства) объектов инфраструктуры транспорта, связи и коммуникаций, в том числе по обслуживанию:
  - Общереспубликанских и международных линий связи (включая спутниковые) и иных видов телекоммуникаций
  - Местных линий связи, радио-, телекоммуникаций
- Проектирование инженерных систем и сетей, в том числе:
  - Систем внутреннего и наружного электроосвещения, электроснабжения до 0,4 кВ и до 10 кВ
  - Электроснабжения до 35 кВ, до 110 кВ и выше
  - Внутренних систем слаботочных устройств (телефонизации, пожарно-охранной сигнализации), а также их наружных сетей
  - Внутренних систем отопления (включая электрическое), вентиляции, кондиционирования, холодоснабжения, газификации (газоснабжения низкого давления), а также их наружных сетей с вспомогательными объектами
  - Внутренних систем водопровода (горячей и холодной воды) и канализации, а также их наружных сетей с вспомогательными объектами
- Градостроительное проектирование (с правом проектирования для градостроительной реабилитации районов исторической застройки, за исключением научно-реставрационных работ на памятниках истории и культуры) и планирование, в том числе разработка:
  - Схем канализации населенных пунктов и производственных комплексов, включая централизованную систему сбора и отвода бытовых, производственных и ливневых стоков, размещение головных очистных сооружений, испарителей и объектов по регенерации стоков
  - Схем электроснабжения населенных пунктов с размещением объектов по производству и транспортировке электрической энергии в системе застройки, а также электроснабжения производственных комплексов, располагаемых на межселенных территориях

Берілген құжат «Электрондық құжат және электрондық цифрлық қолтаңба туралы» 2003 жылғы 7 қаңтардағы Қазақстан Республикасы Заңының 7 бабының 1 тармағына сәйкес қағаз тасығыштағы құжатқа тең
Данный документ согласно пункту 1 статьи 7 ЗРК от 7 января 2003 года «Об электронном документе и электронной цифровой подписи» равнозначен документу на бумажном носителе

ПРИЛОЖЕНИЕ К ЛИЦЕНЗИИ

Номер лицензии **13020257**

Дата выдачи лицензии **24.12.2013 год**

Подвид(ы) лицензируемого вида деятельности

(наименование подвида лицензируемого вида деятельности в соответствии с Законом Республики Казахстан «О лицензировании»)

- Градостроительное проектирование (с правом проектирования для градостроительной реабилитации районов исторической застройки, за исключением научно-реставрационных работ на памятниках истории и культуры) и планирование, в том числе разработка:
  - Схем телекоммуникаций и связи для населенных пунктов с размещением объектов инфраструктуры и источников информации
  - Схем водоснабжения населенных пунктов с размещением источников питьевой и (или) технической воды и трассированием водоводов, а также схем водоснабжения производственных комплексов, располагаемых на межселенных территориях
  - Планировочной документации (комплексных схем градостроительного планирования территорий - проектов районной планировки, генеральных планов населенных пунктов, проектов детальной планировки и проектов застройки районов, микрорайонов, кварталов, отдельных участков)
  - Схем развития транспортной инфраструктуры населенных пунктов (улично-дорожной сети и объектов внутригородского и внешнего транспорта, располагаемых в пределах границ населенных пунктов) и межселенных территорий (объектов и коммуникаций внешнего транспорта, располагаемых вне улично-дорожной сети населенных пунктов)
  - Схем теплоснабжения населенных пунктов с размещением объектов по производству и транспортировке тепловой энергии в системе застройки, а также теплоснабжения производственных комплексов, располагаемых на межселенных территориях
- Архитектурное проектирование для зданий и сооружений первого или второго и третьего уровней ответственности (с правом проектирования для архитектурно-реставрационных работ, за исключением научно -реставрационных работ на памятниках истории и культуры), в том числе:
  - Генеральных планов объектов, инженерной подготовки территории, благоустройства и организации рельефа
- Строительное проектирование (с правом проектирования для капитального ремонта и (или) реконструкции зданий и сооружений, а также усиления конструкций для каждого из указанных ниже работ) и конструирование, в том числе:
  - Металлических (стальных, алюминиевых и из сплавов) конструкций
  - Бетонных и железобетонных, каменных и армокаменных конструкций
  - Оснований и фундаментов

Производственная база **Павлодарская область, г.Павлодар, ул.Ленина 132**

Берілген құжат «Электрондық құжат және электрондық цифрлық қолтаңба туралы» 2003 жылғы 7 қаңтардағы Қазақстан Республикасы Заңының 7 бабының 1 тармағына сәйкес қағаз тасығыштағы құжатқа тең
Данный документ согласно пункту 1 статьи 7 ЗРК от 7 января 2003 года «Об электронном документе и электронной цифровой подписи» равнозначен документу на бумажном носителе

(место нахождения)

Лицензиат	**Товарищество с ограниченной ответственностью "Accord Engineering"** Республика Казахстан, Павлодарская область, Павлодар Г.А., г.Павлодар, ул. МИНИНА, дом № 42., 48., БИН: 130740010385 (полное наименование, местонахождение, бизнес идентификационный номер юридического лица / полностью фамилия, имя, отчество (в случае наличия), индивидуальный идентификационный номер физического лица)
Лицензиар	**Комитет по делам строительства и жилищно-коммунального хозяйства Министерства регионального развития Республики Казахстан. Министерство регионального развития Республики Казахстан.** (полное наименование лицензиара)
Руководитель (уполномоченное лицо)	ГАЛИЕВ ВЛАДИСЛАВ ГЕРМАНОВИЧ фамилия и инициалы руководителя (уполномоченного лица) лицензиара
Номер приложения к лицензии	001
Дата выдачи приложения к лицензии	24.12.2013
Срок действия лицензии	
Место выдачи	г.Астана

Берілген құжат «Электрондық құжат және электрондық цифрлық қолтаңба туралы» 2003 жылғы 7 қаңтардағы Қазақстан Республикасы Заңының 7 бабының 1 тармағына сәйкес қағаз тасығыштағы құжатқа тең
Данный документ согласно пункту 1 статьи 7 ЗРК от 7 января 2003 года «Об электронном документе и электронной цифровой подписи» равнозначен документу на бумажном носителе

«Атырау Жарық»
Акционерлік қоғамы

ҚАЗАҚСТАН РЕСПУБЛИКАСЫ
060 002, Атырау қаласы,
Махамбет көшесі 110а

БСН 010940000291

Акционерное общество
«Атырау Жарык»

РЕСПУБЛИКА КАЗАХСТАН,
060 002 г. Атырау,
улица Махамбета 110а

БИН 010940000291

тел.8 (7122) 32-31-44, факс 35-41-65, сайт: www.jaryk.kz e-mail: office@jaryk.kz

Шығ/Исх 24 – 3567

«28» 05 2021 ж./г.

«Электр энергиясымен жабдықтаудың техникалық шарты»

1. Атырау облысы Индер аудандық тұрғын үй-коммуналдық шаруашылығы, жолаушылар көлігі, автомобильдер жолдары және тұрғын үй инспекциясы бөлімі.
2. Электрмен жабдықтау объектісі: 120 тұрғын үйлерге электр желісін жүргізу және иесіз электр желілерін қайта жаңғырту
3. Объектінің орналасқан жері: Индер ауданы, Индербор кенті, Барлаушы шағын ауданы, №1, 2, 3, 4 көшелері.
4. Электр тұтынуының рұқсат етілген қуаты: 360кВт, кернеуі 380В
5. Электр энергиясын тұтыну сипаты: үнемі
6. Электрмен жабдықтаудың сенімділік дәрежесі: III
7. Қуаттың рұқсат етілген коэффициенті: 10кВ - cos φ ≥0.92
8. Қосылу нүктелері: электр энергиясымен жабдықтау үшін (ҚС-110/35/10кВ №27 «Индерборская») қолданыстағы ӘЖ-10кВ ф.1 «Д» арқылы ӘЖ-10кВ құрылысы жүргізілсін.
9. Қойылатын негізгі техникалық талаптар:
   - Бірінші дәнекер тіреуіне РЛНД-10 орнату керек,
   - СЖТҚС-10/0,4кВ орнатылсын,
   - Жобаланып отырған СЖТҚС-10/0,4кВ-нан әр үйге дейін ӘЖ-0,4кВ (СИП) құрылысы жүргізілсін.
10. Қолданыстағы электр желісін күшейту бойынша дәлелді талаптар: қажет етпейді.
11. Беру себебі: жаңа енгізілген.
12. Техникалық шарттың жарамды мерзімі – 3 жыл.

Ескерту: Тұтынушылардың электр қондырғыларының құрылысына, реконструкциясына немесе жаңғыртылуына арналған жобалау құжаттамасы құрылыс-монтаждау жұмыстары басталғанға дейін мүдделі ұйымдармын келісіледі.

«Атырау Жарық» АҚ
Бірінші тете президенті-бас инженері М.У.Губашев

Орынд.: БДҚ, 99 42 22

«Атырау Жарық»
Акционерлік қоғамы

ҚАЗАҚСТАН РЕСПУБЛИКАСЫ
060 002, Атырау қаласы,
Махамбет көшесі 110а

БСН 010940000291

Акционерное общество
«Атырау Жарык»

РЕСПУБЛИКА КАЗАХСТАН,
060 002 г. Атырау,
улица Махамбета 110а

БИН 010940000291

тел.8 (7122) 32-31-44, факс 35-41-65, сайт: www.jaryk.kz e-mail: office@jaryk.kz

Шығ/Исх 27-3566

«28» 05 2021 ж./г.

«Электр энергиясымен жабдықтаудың техникалық шарты»

1. Атырау облысы Индер аудандық тұрғын үй-коммуналдық шаруашылығы, жолаушылар көлігі, автомобильдер жолдары және тұрғын үй инспекциясы бөлімі.
2. Электрмен жабдықтау объектісі: 146 тұрғын үйлерге электр желісін жүргізу және иесіз электр желілерін қайта жаңғырту
3. Объектінің орналасқан жері: Индер ауданы, Индербор кенті, Бектұрганов және Нұрқасымов көшелері.
4. Электр тұтынуының рұқсат етілген қуаты: 438кВт, кернеуі 380В
5. Электр энергиясын тұтыну сипаты: үнемі
6. Электрмен жабдықтаудың сенімділік дәрежесі: III
7. Қуаттың рұқсат етілген коэффициенті: 10кВ - cos φ ≥0.92
8. Қосылу нүктелері: электр энергиясымен жабдықтау үшін (ҚС-110/35/10кВ №27 «Индерборская») қолданыстағы ӘЖ-10кВ ф.1 «Д» арқылы ӘЖ-10кВ құрылысы жүргізілсін.
9. Қойылатын негізгі техникалық талаптар:
   - Бірінші дәнекер тіреуіне РЛНД-10 орнату керек,
   - СЖТҚС-10/0,4кВ орнатылсын,
   - Жобаланып отырған СЖТҚС-10/0,4кВ-нан әр үйге дейін ӘЖ-0,4кВ (СИП) құрылысы жүргізілсін.
10. Қолданыстағы электр желісін күшейту бойынша дәлелді талаптар: қажет етпейді.
11. Беру себебі: жаңа енгізілген.
12. Техникалық шарттың жарамды мерзімі – 3 жыл.

Ескерту: Тұтынушылардың электр қондырғыларының құрылысына, реконструкциясына немесе жаңғыртылуына арналған жобалау құжаттамасы құрылыс-монтаждау жұмыстары басталғанға дейін мүдделі ұйымдармын келісіледі.

«Атырау Жарық» АҚ
Бірінші тете президенті-бас инженері М.У.Губашев
Орынд.: БДҚ, 99 42 22

«Атырау Жарық»
Акционерлік қоғамы

ҚАЗАҚСТАН РЕСПУБЛИКАСЫ
060 002, Атырау қаласы,
Махамбет көшесі 110а

БСН 010940000291

Акционерное общество
«Атырау Жарык»

РЕСПУБЛИКА КАЗАХСТАН,
060 002 г. Атырау,
улица Махамбета 110а

БИН 010940000291

тел.8 (7122) 32-31-44, факс 35-41-65, сайт: www.jaryk.kz e-mail: office@jaryk.kz

Шығ/Исх 27-3620

«01» 06 2021 ж./г.

«Электр энергиясымен жабдықтаудың техникалық шарты»

1. Атырау облысы Индер аудандық тұрғын үй-коммуналдық шаруашылығы, жолаушылар көлігі, автомобильдер жолдары және тұрғын үй инспекциясы бөлімі.
2. Электрмен жабдықтау объектісі: 52 тұрғын үйлерге электр желісін жүргізу және иесіз электр желілерін қайта жаңғырту
3. Объектінің орналасқан жері: Индер ауданы, Индербор кенті, Габдуллин (Подстанция учаскесі) көшесі.
4. Электр тұтынуының рұқсат етілген қуаты: 156кВт, кернеуі 380В
5. Электр энергиясын тұтыну сипаты: үнемі
6. Электрмен жабдықтаудың сенімділік дәрежесі: III
7. Қуаттың рұқсат етілген коэффициенті: 10кВ - cos φ ≥0.92
8. Қосылу нүктелері: электр энергиясымен жабдықтау үшін (ҚС-110/35/10кВ №27 «Индерборская») қолданыстағы ӘЖ-10кВ ф.1 «Д» арқылы ӘЖ-10кВ құрылысы жүргізілсін.
9. Қойылатын негізгі техникалық талаптар:
   - Бірінші дәнекер тіреуіне РЛНД-10 орнату керек,
   - СЖТҚС-10/0,4кВ орнатылсын,
   - Жобаланып отырған СЖТҚС-10/0,4кВ-нан әр үйге дейін ӘЖ-0,4кВ (СИП) құрылысы жүргізілсін.
10. Қолданыстағы электр желісін күшейту бойынша дәлелді талаптар: қажет етпейді.
11. Беру себебі: жаңа енгізілген.
12. Техникалық шарттың жарамды мерзімі – 3 жыл.

Ескерту: Тұтынушылардың электр қондырғыларының құрылысына, реконструкциясына немесе жаңғыртылуына арналған жобалау құжаттамасы құрылыс-монтаждау жұмыстары басталғанға дейін мүдделі ұйымдармын келісіледі.

«Атырау Жарық» АҚ
Бірінші тете президенті-бас инженері М.У.Губашев
Орынд.: БДҚ, 99 42 22

«Атырау Жарық»
Акционерлік қоғамы

ҚАЗАҚСТАН РЕСПУБЛИКАСЫ
060 002, Атырау қаласы,
Махамбет көшесі 110а

БСН 010940000291

Акционерное общество
«Атырау Жарык»

РЕСПУБЛИКА КАЗАХСТАН,
060 002 г. Атырау,
улица Махамбета 110а

БИН 010940000291

тел.8 (7122) 32-31-44, факс 35-41-65, сайт: www.jaryk.kz e-mail: office@jaryk.kz

Шығ/Исх 27 – 3 618

«07» 06 2021 ж./г.

«Электр энергиясымен жабдықтаудың техникалық шарты»

1. Атырау облысы Индер аудандық тұрғын үй-коммуналдық шаруашылығы, жолаушылар көлігі, автомобильдер жолдары және тұрғын үй инспекциясы бөлімі.
2. Электрмен жабдықтау объектісі: 48 тұрғын үйлерге электр желісін жүргізу және иесіз электр желілерін қайта жаңғырту
3. Объектінің орналасқан жері: Индер ауданы, Индербор кенті, Бірлік көшесі.
4. Электр тұтынуының рұқсат етілген қуаты: 144кВт, кернеуі 380В
5. Электр энергиясын тұтыну сипаты: үнемі
6. Электрмен жабдықтаудың сенімділік дәрежесі: III
7. Қуаттың рұқсат етілген коэффициенті: 10кВ - cos φ ≥0.92
8. Қосылу нүктелері: электр энергиясымен жабдықтау үшін (ҚС-110/35/10кВ №27 «Индерборская») қолданыстағы ӘЖ-10кВ ф.7 «Д» арқылы ӘЖ-10кВ құрылысы жүргізілсін.
9. Қойылатын негізгі техникалық талаптар:
   - Бірінші дәнекер тіреуіне РЛНД-10 орнату керек,
   - СЖТҚС-10/0,4кВ орнатылсын,
   - Жобаланып отырған СЖТҚС-10/0,4кВ-нан әр үйге дейін ӘЖ-0,4кВ (СИП) құрылысы жүргізілсін.
10. Қолданыстағы электр желісін күшейту бойынша дәлелді талаптар: қажет етпейді.
11. Беру себебі: жаңа енгізілген.
12. Техникалық шарттың жарамды мерзімі – 3 жыл.

Ескерту: Тұтынушылардың электр қондырғыларының құрылысына, реконструкциясына немесе жаңғыртылуына арналған жобалау құжаттамасы құрылыс-монтаждау жұмыстары басталғанға дейін мүдделі ұйымдармын келісіледі.

«Атырау Жарық» АҚ
Бірінші тете президенті-бас инженері М.У.Губашев
Орынд.: БДҚ, 99 42 22

«Атырау Жарық»
Акционерлік қоғамы

ҚАЗАҚСТАН РЕСПУБЛИКАСЫ
060 002, Атырау қаласы,
Махамбет көшесі 110а

БСН 010940000291

Акционерное общество
«Атырау Жарык»

РЕСПУБЛИКА КАЗАХСТАН,
060 002 г. Атырау,
улица Махамбета 110а

БИН 010940000291

тел.8 (7122) 32-31-44, факс 35-41-65, сайт: www.jaryk.kz e-mail: office@jaryk.kz

Шығ/Исх 27-3940

«11» 06 2021 ж./г.

«Электр энергиясымен жабдықтаудың техникалық шарты»

1. Атырау облысы Индер аудандық тұрғын үй-коммуналдық шаруашылығы, жолаушылар көлігі, автомобильдер жолдары және тұрғын үй инспекциясы бөлімі.
2. Электрмен жабдықтау объектісі: тұрғын үйлерге электр желісін жүргізу және иесіз электр желілерін қайта жаңғырту
3. Объектінің орналасқан жері: Индер ауданы, Индербор кенті, Көктем шағын ауданы
   - Атырау көшесінде 15 үйге – 45кВт
   - Атырау тұйық көшесінде 13 үйге – 39кВт
   - Алғабас көшесінде 36 үйге – 108кВт.
4. Электр тұтынуының рұқсат етілген қуаты: 192кВт, кернеуі 380В
5. Электр энергиясын тұтыну сипаты: үнемі
6. Электрмен жабдықтаудың сенімділік дәрежесі: III
7. Қуаттың рұқсат етілген коэффициенті: 10кВ - cos φ ≥0.92
8. Қосылу нүктелері: электр энергиясымен жабдықтау үшін (ҚС-110/35/10кВ №27 «Индерборская») қолданыстағы ӘЖ-10кВ ф.5 «Д» арқылы ӘЖ-10кВ құрылысы жүргізілсін.
9. Қойылатын негізгі техникалық талаптар:
   - Бірінші дәнекер тіреуіне РЛНД-10 орнату керек,
   - СЖТҚС-10/0,4кВ орнатылсын,
   - Жобаланып отырған СЖТҚС-10/0,4кВ-нан әр үйге дейін ӘЖ-0,4кВ (СИП) құрылысы жүргізілсін.
10. Қолданыстағы электр желісін күшейту бойынша дәлелді талаптар: қажет етпейді.
11. Беру себебі: жаңа енгізілген.
12. Техникалық шарттың жарамды мерзімі – 3 жыл.

Ескерту: Тұтынушылардың электр қондырғыларының құрылысына, реконструкциясына немесе жаңғыртылуына арналған жобалау құжаттамасы құрылыс-монтаждау жұмыстары басталғанға дейін мүдделі ұйымдармын келісіледі.

«Атырау Жарық» АҚ
Бірінші тете президенті-бас инженері М.У.Губашев

Орынд.: БДҚ, 99 42 22

«Атырау Жарық»
Акционерлік қоғамы

ҚАЗАҚСТАН РЕСПУБЛИКАСЫ
060 002, Атырау қаласы,
Махамбет көшесі 110а

БСН 010940000291

Акционерное общество
«Атырау Жарык»

РЕСПУБЛИКА КАЗАХСТАН,
060 002 г. Атырау,
улица Махамбета 110а

БИН 010940000291

тел.8 (7122) 32-31-44, факс 35-41-65, сайт: www.jaryk.kz e-mail: office@jaryk.kz

Шығ/Исх 27-3941

«11» 06 2021 ж./г.

«Электр энергиясымен жабдықтаудың техникалық шарты»

1. Атырау облысы Индер аудандық тұрғын үй-коммуналдық шаруашылығы, жолаушылар көлігі, автомобильдер жолдары және тұрғын үй инспекциясы бөлімі.
2. Электрмен жабдықтау объектісі: тұрғын үйлерге электр желісін жүргізу және иесіз электр желілерін қайта жаңғырту
3. Объектінің орналасқан жері: Индер ауданы, Индербор кенті, Көктем шағын ауданы
   - Қалимов көшесінде 27 үйге – 81кВт
   - Қаракей Дәулет көшесінде 21 үйге – 63кВт
4. Электр тұтынуының рұқсат етілген қуаты: 144кВт, кернеуі 380В
5. Электр энергиясын тұтыну сипаты: үнемі
6. Электрмен жабдықтаудың сенімділік дәрежесі: III
7. Қуаттың рұқсат етілген коэффициенті: 0,4кВ - cos φ ≥0.93
8. Қосылу нүктелері: электр энергиясымен жабдықтау үшін (КС-110/35/10кВ №27 «Индерборская») СЖТКС-5/5 ТК-0,4кВ арқылы ӘЖ-0,4кВ (СИП) құрылысы жүргізілсін.
9. Қойылатын негізгі техникалық талаптар: СЖТКС-5/5 ТК-0,4кВ-на кіріс шаппа қосқыш (КШҚ)-0,4кВ орнатылсын.
10. Қолданыстағы электр желісін күшейту бойынша дәлелді талаптар: қажет етпейді.
11. Беру себебі: жаңа енгізілген.
12. Техникалық шарттың жарамды мерзімі – 3 жыл.

Ескерту: Тұтынушы жобаланып отырған (ӘЖ)-0,4кВ әуе желісінің трассасын құрылыс-монтаждау жұмыстары басталғанға дейін мүдделі ұйымдармен келісіледі.

«Атырау Жарық» АҚ
Бірінші тете президенті-бас инженері М.У.Губашев

Орынд.: БДК, 99 42 22

«Атырау Жарық»
Акционерлік қоғамы

ҚАЗАҚСТАН РЕСПУБЛИКАСЫ
060 002, Атырау қаласы,
Махамбет көшесі 110а

БСН 010940000291

ЖАРЫК

Акционерное общество
«Атырау Жарык»

РЕСПУБЛИКА КАЗАХСТАН,
060 002 г. Атырау,
улица Махамбета 110а

БИН 010940000291

тел.8 (7122) 32-31-44, факс 35-41-65, сайт: www.janyk.kz e-mail: office@janyk.kz

Шығыс/Исх 27 — 1700 . 31 . 03 2022 ж./г.

Индерский районный отдел
ЖКХ, ПТ, АД и ЖИ
ИЖС
Индерский район

АО «Атырау Жарык» согласовывает представленную Вами проектную документацию электроснабжения ИЖС:

- согласно ТУ за №27-3566 от 28.05.21г. расположенного по адресу: Индерский район, п.Индербор, ул.Бектұрганов и Нұркасымов;
- согласно ТУ за №27-3567 от 28.05.21г. расположенного по адресу: Индерский район, п.Индербор, мкр.Барлаушы, ул.1,2,3,4;
- согласно ТУ за №27-3618 от 01.06.21г. расположенного по адресу: Индерский район, п.Индербор, ул.Бірлік;
- согласно ТУ за №27-3620 от 01.06.21г. расположенного по адресу: Индерский район, п.Индербор, ул.Габдуллин (участок Подстанция);
- согласно ТУ за №27-3940 от 11.06.21г. расположенного по адресу: Индерский район, п.Индербор, мкр.Коктем.

Первый Вице президент
Главный инженер АО «Атырау Жарык»: М.У.Губашев

СПР 994281

АТЫРАУ ОБЛЫСЫ
ИНДЕР АУДАНДЫҚ
ТҰРҒЫН ҮЙ-
КОММУНАЛДЫҚ
ШАРУАШЫЛЫҒЫ,
ЖОЛАУШЫЛАР КӨЛІГІ,
АВТОМОБИЛЬДЕР
ЖОЛДАРЫ ЖӘНЕ
ТҰРҒЫН ҮЙ
ИНСПЕКЦИЯСЫ БӨЛІМІ

АТЫРАУСКАЯ ОБЛАСТЬ
ИНДЕРСКИЙ РАЙОННЫЙ
ОТДЕЛ ЖИЛИЩНО-
КОММУНАЛЬНОГО
ХОЗЯЙСТВА,
ПАССАЖИРСКОГО
ТРАНСПОРТА,
АВТОМОБИЛЬНЫХ ДОРОГ
И ЖИЛИЩНОЙ ИНСПЕКЦИИ

060200, Атырау облысы, Индер ауданы,
Индербор кенті, Мендіғалиев көшесі-30/8
Тел: 8 (71234) 21768, факс: 8 (71234) 20928
d.iliyasov@atyrau.gov.kz

060200, Атырауская область, Индерский район,
поселок Индербор, улица Мендыгалиева 30/8
Тел: 8 (71234) 21768,факс: 8 (71234) 20928
d.iliyasov@atyrau.gov.kz

№ 08-04-04-0429/52
15.02.2022

«Accord Engineering»
ЖШС директоры
А.Кенжекееваға

«Индер аудандық тұрғын үй-коммуналдық шаруашылығы, жолаушылар көлігі, автомобиль жолдары және тұрғын үй инспекциясы бөлімі» мемлекеттік мекемесі «Индербор кентін электрмен жабдықтау құрылысы» жобасы бойынша электр желісіне қосылу үшін бюджет қаражатын үнемдеу және көшенің архитектуралық сипатын бүлдірмеу мақсатында ӘЖ-0,4кВ және ӘЖ-10кВ желісін бір желі арқылы жүргізу мүмкіндіктерін жобада қарастыруыңызды сұрайды.

Бөлім басшысы м.а **Д.Ілиясов**

Орындаған: Н.Қияқбаев
Тел: 8 (71234) 2-17-68
jkh.inderbor@mail.ru

"ЭНЕРГОСЕРВИС ЭТЛ"
жауапкершілігі шектеулі
серіктестігі

Товарищество с ограниченной
ответственностью
"ЭНЕРГОСЕРВИС ЭТЛ"

город Шымкент, 4 мкр., д.759 тел. 8(7252) 35-40-69

исх. №42 от 14.02.2022 г.

по месту требования

Настоящим письмом подтверждаем, что ТОО «Accord Engineering», БИН 130740010385, на основании договора № 40/21 от 01 октября 2021 года является субподрядчиком по подготовке проектно-сметной документации по объекту: **«Разработка проектно-сметной документации на строительство электроснабжение пос. Индербор Индерского района Атырауской области».**

Директор
ТОО «Энергосервис ЭТЛ» **Кабыш Н.С.**

Исп.: Тоймбет Ф.Б.
Тел:8-708-630-01-33
Эл. почта: es_etl@mail.ru

Заказчик:
Государственное учреждение "Индерский районный отдел жилищно-коммунального хозяйства, пассажирского транспорта, автомобильных дорог и жилищной инспекции"
Атырауская область, Индерский район, п.Индерборский, МЕНДИГАЛИЕВ НИГМЕТ, 30
БИН 180140037225
БИК KKMFKZ2A
ИИК KZ41070103KSN1504000
РГУ "КОМИТЕТ КАЗНАЧЕЙСТВА МИНИСТЕРСТВА ФИНАНСОВ РК"
Тел.: 87123420928
Руководитель отдела Имангазиев Бауыржан Ескабилович

Исполнитель:
Товарищество с ограниченной ответственностью "Энергосервис ЭТЛ"
г.Шымкент, Микрорайон 4, 759
БИН/ИИН 081140003014
БИК SABRKZKA
ИИК KZ32914122203KZ002G3
ДБ АО «Сбербанк»
Тел.: 8 7252 354069
Директор Кабыш Нурлан Сеиткерейулы

Расшифровка аббревиатур:
БИН – бизнес-идентификационный номер;
БИК – банковский идентификационный код;
ИИК – индивидуальный идентификационный код;
ИИН – индивидуальный идентификационный номер;
ИНН – идентификационный номер налогоплательщика;
УНП – учетный номер плательщика;
НДС – налог на добавленную стоимость;
Ф.И.О. – фамилия имя отчество.

Данный документ согласно пункту 1 статьи 7 ЗРК от 7 января 2003 года «Об электронном документе и электронной цифровой подписи» равнозначен документу на бумажном носителе.

ТҰРАҚТЫ ЖЕР ПАЙДАЛАНУ
ҚҰҚЫҒЫН БЕРЕТІН

АКТ

НА ПРАВО ПОСТОЯННОГО
ЗЕМЛЕПОЛЬЗОВАНИЯ

№ 159

№ 0126910

Жер учаскесінің кадастрлық нөмірі: **04-060-019-622**
Жер учаскесіне тұрақты жер пайдалану құқығы
Жер учаскесінің алаңы: **0,0126 га**
Жердің санаты: **Елді мекендердің жерлері (қалалар, поселкелер және ауылдық елді мекендер)**
Жер учаскесін нысаналы тағайындау: **электр желілеріне қызмет көрсету үшін**
Жер учаскесін пайдаланудағы шектеулер мен ауыртпалықтар: **жоқ**
Жер учаскесінің бөлінуі: **бөлінбейді**

Кадастровый номер земельного участка: **04-060-019-622**
Право постоянного землепользования на земельный участок
Площадь земельного участка: **0,0126 га**
Категория земель: **Земли населенных пунктов (городов, поселков и сельских населенных пунктов)**
Целевое назначение земельного участка: **для обслуживания линии электропередач**
Ограничения в использовании и обременения земельного участка: **нет**
Делимость земельного участка: **неделимый**

№ 0126910

Жер учаскесінің ЖОСПАРЫ
ПЛАН земельного участка

Учаскенің орналасқан жері: **Индер ауд., Индербор кенті**

Местоположение участка: **Индерский р-н., п. Индербор**

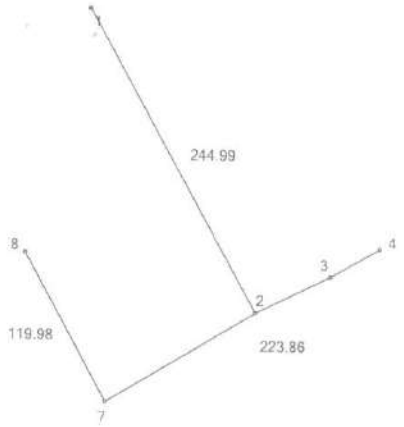

Шектесу учаскелерінің кадастрлық нөмірлері (жер санаттары)
1 - 1 дейін Алғабас көшесі

Кадастровые номера (категории земель) смежных участков
от 1 до 1 ул.Алгабас

21 - 1 бағана
4 - 2 бағана

21- 1 столб
4 - 2 столба

МАСШТАБ 1 : 5000

Жоспар шегіндегі бөтен жер учаскелері
Посторонние земельные участки в границах плана

Жоспардағы № на плане	Жоспар шегіндегі бөтен жер учаскелерінің кадастралық нөмірлері Кадастровый номера посторонних земельных участков в границах плана	Алаңы, га Площадь, га
	жоқ нет	

Осы акт "Атырау ҒӨОжер" ЕМК Индер аудандық орталығында жасалды
Настоящий акт изготовлен Индерским кадастровым центром
ДГП "Атырау НПЦзем"

М.О. _____ Б.Ниязов
қолы,подпись

М.П. 201_0_ ж "_20_" _желтоқсан_

Осы актіні беру туралы жазба жер учаскесіне меншіктік құқығын, жер пайдалану құқығын беретін актілер жазылатын Кітапта №_2112_____ болып жазылды
Қосымша: жоқ

Запись о выдаче настоящего акта произведена в Книге записей актов на право собственности на земельный участок, право землепользования за №_2112_____
Приложение: нет

М.О.
М.П.

Индер аудандық жер қатынастары бөлім бастығының у.м.а.
И.О.Начальника Индерского районного отдела земельных отношений

_____К.Багынов 201_0_ ж "_23_" _желтоқсан_
қолы, подпись

Шектесулерді сипаттау жөніндегі ақпарат жер учаскесіне сәйкестендіру құжатын дайындаған сәтте күшінде
Описание смежеств действительно на момент изготовления идентификационного документа на земельный участок

«КАЗАҚСТАН РЕСПУБЛИКАСЫ
ӘДІЛЕТ МИНИСТРЛІГІ
АТЫРАУ ОБЛЫСЫ ӘДІЛЕТ
ДЕПАРТАМЕНТІНІҢ ИНДЕР
АУДАНЫ ӘДІЛЕТ БАСҚАРМАСЫ»
РЕСПУБЛИКАЛЫҚ МЕМЛЕКЕТТІК
МЕКЕМЕСІ

РЕСПУБЛИКАНСКОЕ
ГОСУДАРСТВЕННОЕ
УЧРЕЖДЕНИЕ «УПРАВЛЕНИЕ
ЮСТИЦИИ ИНДЕРСКОГО РАЙОНА
ДЕПАРТАМЕНТА ЮСТИЦИИ
АТЫРАУСКОЙ ОБЛАСТИ
МИНИСТЕРСТВА ЮСТИЦИИ
РЕСПУБЛИКИ КАЗАХСТАН»

МЕНШІК ИЕСІ (ҚҰҚЫҚ ИЕСІ) ТУРАЛЫ МӘЛІМЕТТЕР
СВЕДЕНИЯ О СОБСТВЕННИКЕ (ПРАВООБЛАДАТЕЛЕ)

№ 0022[illegible]0004 — 19.03.2018г.

Кадастровый номер: **04:060:019:622; 04:060:019:622:1**

Жылжымайтын мүлік объектінің мекен-жайы / Адрес объекта недвижимости: **обл. Атырауская, р-н Индерский, п. Индерборский .**

Меншік иесі (құқық иесі) / Собственник (правообладатель)	Құқық пайда болу негіздемесі / Основание возникновения права
Государственное учреждение "Индерский районный отдел жилищно-коммунального хозяйства, пассажирского транспорта, автомобильных дорог и жилищной инспекции"	**Решение (№ 86 от 07.03.2018г.) - Дата регистрации: 17.03.2018 14:45** **Акт приема передачи (№ Б/Н от 14.08.2013г.) - Дата регистрации: 17.03.2018 14:45**

Басшының / Руководитель (қолы/подпись) **Багитжанова Л.Б.** (тегі/фамилия, аты/имя, әкесінің аты/отчество)

М.П

Бас маманның / Главный специалист (қолы/подпись) **Алиева Л. У.** (тегі/фамилия, аты/имя, әкесінің аты/отчество)

24

25
Эл

ТҰРАҚТЫ ЖЕР ПАЙДАЛАНУ
ҚҰҚЫҒЫН БЕРЕТІН

АКТ

НА ПРАВО ПОСТОЯННОГО
ЗЕМЛЕПОЛЬЗОВАНИЯ

N146

№ 0126833

Жер учаскесінің кадастрлық нөмірі: **04-060-019-574**

Жер учаскесіне тұрақты жер пайдалану құқығы

Жер учаскесінің алаңы: **0,0242 га**

Жердің санаты: **Елді мекендердің жерлері (қалалар, поселкелер және ауылдық елді мекендер)**

Жер учаскесін нысаналы тағайындау: **электр желілеріне қызмет көрсету үшін**

Жер учаскесін пайдаланудағы шектеулер мен ауыртпалықтар: **жоқ**

Жер учаскесінің бөлінуі: **бөлінбейді**

Кадастровый номер земельного участка: **04-060-019-574**

Право постоянного землепользования на земельный участок

Площадь земельного участка: **0,0242 га**

Категория земель: **Земли населенных пунктов (городов, поселков и сельских населенных пунктов)**

Целевое назначение земельного участка: **для обслуживания линии электропередач**

Ограничения в использовании и обременения земельного участка: **нет**

Делимость земельного участка: **неделимый**

№ 0126833

Жер учаскесінің ЖОСПАРЫ
ПЛАН земельного участка

Учаскенің орналасқан жері: **Индер ауд., Индербор кенті**

Местоположение участка: **Индерский р-н., п. Индербор**

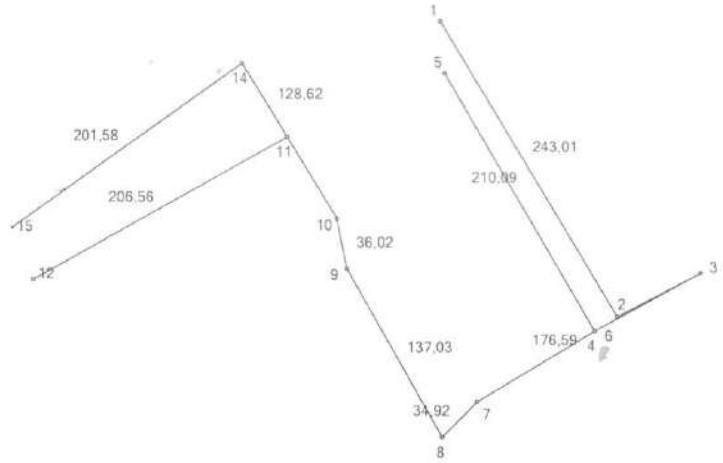

Шектесу учаскелерінің кадастрлық нөмірлері (жер санаттары)
1 - 1 дейін Нұрпейісова көшесі

Кадастровые номера (категории земель) смежных участков
от 1 до 1 ул.Нурпеисовой

32 - 1 бағана
11 - 2 бағана

32 -1 столб
11 - 2 столба

МАСШТАБ 1 : 5000

Жоспар шегіндегі бөтен жер учаскелері
Посторонние земельные участки в границах плана

Жоспар дағы № на плане	Жоспар шегіндегі бөтен жер учаскелерінің кадастралық нөмірлері Кадастровый номера посторонних земельных участков в границах плана	Алаңы, га Площадь, га
	жоқ нет	

Осы акт "Атырау ҒӨОжер" ЕМК Индер аудандық орталығында жасалды
Настоящий акт изготовлен Индерским кадастровым центром
ДГП "Атырау НПЦзем"

М.О. _____ Б.Ниязов
қолы,подпись

М.П. 2010 ж "19" наурыз

Осы актіні беру туралы жазба жер учаскесіне меншіктік құқығын, жер пайдалану құқығын беретін актілер жазылатын Кітапта № 2040 болып жазылды

Қосымша: жоқ

Запись о выдаче настоящего акта произведена в Книге записей актов на право собственности на земельный участок, право землепользования за № 2040

Приложение: нет

М.О.
М.П.

Индер аудандық жер қатынастары бөлім бастығының у.м.а.
И.О.Начальника Индерского районного отдела земельных отношений

_____ К.Багынов 2010 ж "24" наурыз

Шектесулерді сипаттау жөніндегі ақпарат жер учаскесіне сәйкестендіру құжатын дайындаған сәтте күшінде

Описание смежеств действительно на момент изготовления идентификационного документа на земельный участок

«ҚАЗАҚСТАН РЕСПУБЛИКАСЫ ӘДІЛЕТ МИНИСТРЛІГІ АТЫРАУ ОБЛЫСЫ ӘДІЛЕТ ДЕПАРТАМЕНТІНІҢ ИНДЕР АУДАНЫ ӘДІЛЕТ БАСҚАРМАСЫ» РЕСПУБЛИКАЛЫҚ МЕМЛЕКЕТТІК МЕКЕМЕСІ

РЕСПУБЛИКАНСКОЕ ГОСУДАРСТВЕННОЕ УЧРЕЖДЕНИЕ «УПРАВЛЕНИЕ ЮСТИЦИИ ИНДЕРСКОГО РАЙОНА ДЕПАРТАМЕНТА ЮСТИЦИИ АТЫРАУСКОЙ ОБЛАСТИ МИНИСТЕРСТВА ЮСТИЦИИ РЕСПУБЛИКИ КАЗАХСТАН»

МЕНШІК ИЕСІ (ҚҰҚЫҚ ИЕСІ) ТУРАЛЫ МӘЛІМЕТТЕР
СВЕДЕНИЯ О СОБСТВЕННИКЕ (ПРАВООБЛАДАТЕЛЕ)

№ 002136358639 **19.03.2018г.**

Кадастр нөмері/Кадастровый номер: **04:060:019:574**

Жылжымайтын мүлік объектінің мекен-жайы
Адрес объекта недвижимости: **обл. Атырауская, р-н Индерский, п. Индерборский .**

Меншік иесі (құқық иесі) Собственник (правообладатель)	Құқық пайда болу негіздемесі/ Основание возникновения права
Государственное учреждение "Индерский районный отдел жилищно-коммунального хозяйства, пассажирского транспорта, автомобильных дорог и жилищной инспекции"	**Решение Акима (№ 86 от 07.03.2018г.) - Дата регистрации: 17.03.2018 14:23** **Акт приема передачи (№ Б/Н от 14.08.2013г.) - Дата регистрации: 17.03.2018 14:23**

Басшы
Руководитель (колы/подпись) **Багитжанова Л.Б.** (тегі/фамилия, аты/имя, әкесінің аты/отчество)

М.П

Бас маман
Главный специалист (колы/подпись) **Алиева Л. У.** (тегі/фамилия, аты/имя, әкесінің аты/отчество)

ТҰРАҚТЫ ЖЕР ПАЙДАЛАНУ
ҚҰҚЫҒЫН БЕРЕТІН

АКТ

НА ПРАВО ПОСТОЯННОГО
ЗЕМЛЕПОЛЬЗОВАНИЯ

№ 0126853

Жер учаскесінің кадастрлық нөмірі: **04-060-001-1142**
Жер учаскесіне тұрақты жер пайдалану құқығы
Жер учаскесінің алаңы: **0,0045 га**
Жердің санаты: **Елді мекендердің жерлері (қалалар, поселкелер және ауылдық елді мекендер)**
Жер учаскесін нысаналы тағайындау: **электр қондырғыларына қызмет көрсету үшін**
Жер учаскесін пайдаланудағы шектеулер мен ауыртпалықтар: **жоқ**
Жер учаскесінің бөлінуі: **бөлінбейді**

Кадастровый номер земельного участка: **04-060-001-1142**
Право постоянного землепользования на земельный участок
Площадь земельного участка: **0,0045 га**
Категория земель: **Земли населенных пунктов (городов, поселков и сельских населенных пунктов)**
Целевое назначение земельного участка: **для обслуживания трансформатора**
Ограничения в использовании и обременения земельного участка: **нет**
Делимость земельного участка: **неделимый**

№ 0126853

Жер учаскесінің ЖОСПАРЫ
ПЛАН земельного участка

Учаскенің орналасқан жері: **Индер ауд., Индербор кенті, Подстанция к.**

Местоположение участка: **Индерский р-н., п. Индербор, ул. Подстанция**

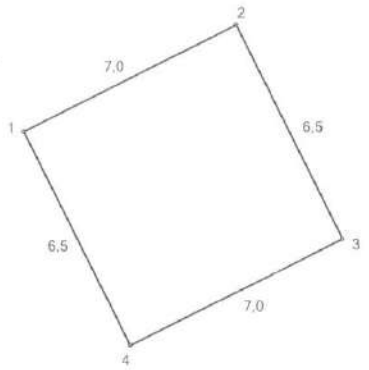

Шектесу учаскелерінің кадастрлық нөмірлері (жер санаттары)
1 - 1 дейін Елді мекен жерлері

Кадастровые номера (категории земель) смежных участков
от 1 до 1 ЗНП

МАСШТАБ 1 : 200

Жоспар шегіндегі бөтен жер учаскелері
Посторонние земельные участки в границах плана

Жоспардағы № на плане	Жоспар шегіндегі бөтен жер учаскелерінің кадастралық нөмірлері Кадастровый номера посторонних земельных участков в границах плана	Алаңы, га Площадь, га
	жоқ нет	

Осы акт "Атырау ҒӨОжер" ЕМК Индер аудандық орталығында жасалды
Настоящий акт изготовлен Индерским кадастровым центром ДГП "Атырау НПЦзем"

М.О. _____ Б.Ниязов
қолы,подпись

М.П. 2010 ж "19" Қараша

Осы актіні беру туралы жазба жер учаскесіне меншіктік құқығын, жер пайдалану құқығын беретін актілер жазылатын Кітапта № 2067 болып жазылды
Қосымша: жоқ
Запись о выдаче настоящего акта произведена в Книге записей актов на право собственности на земельный участок, право землепользования за № 2067
Приложение: нет

М.О.
М.П.

Индер аудандық жер қатынастары бөлім бастығының у.м.а.
И.О.Начальника Индерского районного отдела земельных отношений

_____ К.Багынов 2010 ж "24" қаңтар

Шектесулерді сипаттау жөніндегі ақпарат жер учаскесіне сәйкестендіру құжатын дайындаған сәтте күшінде
Описание смежеств действительно на момент изготовления идентификационного документа на земельный участок

...КСТАН РЕСПУБЛИКАСЫ ...ДІЛЕТ МИНИСТРЛІГІ ...РАУ ОБЛЫСЫ ӘДІЛЕТ ...АРТАМЕНТІНІҢ ИНДЕР ...Ы ӘДІЛЕТ БАСҚАРМАСЫ» ...ЛИКАЛЫҚ МЕМЛЕКЕТТІК МЕКЕМЕСІ	РЕСПУБЛИКАНСКОЕ ГОСУДАРСТВЕННОЕ УЧРЕЖДЕНИЕ «УПРАВЛЕНИЕ ЮСТИЦИИ ИНДЕРСКОГО РАЙОНА ДЕПАРТАМЕНТА ЮСТИЦИИ АТЫРАУСКОЙ ОБЛАСТИ МИНИСТЕРСТВА ЮСТИЦИИ РЕСПУБЛИКИ КАЗАХСТАН»

МЕНШІК ИЕСІ (ҚҰҚЫҚ ИЕСІ) ТУРАЛЫ МӘЛІМЕТТЕР
СВЕДЕНИЯ О СОБСТВЕННИКЕ (ПРАВООБЛАДАТЕЛЕ)

№ ...5161 — 19.03.2018г.

Ка... ...ері/Кадастровый номер: **04:060:001:1142**

Ж... ...тын мүлік объектінің мекен-жайы / Ад... ...кта недвижимости: **обл. Атырауская, р-н Индерский, п. Индерборский**

...нік иесі (құқық иесі) / ...ник (правообладатель)	Құқық пайда болу негіздемесі/ Основание возникновения права
Г... ...енное учреждение ... районный отдел ...коммунального хозяйства, ...ого транспорта, ...ных дорог и жилищной	**Акт приема передачи (№ Б/Н от 14.08.2013г.) - Дата регистрации: 17.03.2018 16:16** **Решение (№ 86 от 07.03.2018г.) - Дата регистрации: 17.03.2018 16:16**

Б... Р... ...ль — (колы/подпись) М.П — **Багитжанова Л.Б.** (тегі/фамилия, аты/имя, әкесінің аты/отчество)

Г... ...ециалист — (колы/подпись) — **Алиева Л. У.** (тегі/фамилия, аты/имя, әкесінің аты/отчество)

ТҰРАҚТЫ ЖЕР ПАЙДАЛАНУ
ҚҰҚЫҒЫН БЕРЕТІН

АКТ

НА ПРАВО ПОСТОЯННОГО
ЗЕМЛЕПОЛЬЗОВАНИЯ

№ 0126836

Жер учаскесінің кадастрлық нөмірі: **04-060-019-577**
Жер учаскесіне тұрақты жер пайдалану құқығы
Жер учаскесінің алаңы: **0,0179 га**
Жердің санаты: **Елді мекендердің жерлері (қалалар, поселкелер және ауылдық елді мекендер)**
Жер учаскесін нысаналы тағайындау: **электр желілеріне қызмет көрсету үшін**
Жер учаскесін пайдаланудағы шектеулер мен ауыртпалықтар: **жоқ**
Жер учаскесінің бөлінуі: **бөлінбейді**

Кадастровый номер земельного участка: **04-060-019-577**
Право постоянного землепользования на земельный участок
Площадь земельного участка: **0,0179 га**
Категория земель: **Земли населенных пунктов (городов, поселков и сельских населенных пунктов)**
Целевое назначение земельного участка: **для обслуживания линии электропередач**
Ограничения в использовании и обременения земельного участка: **нет**
Делимость земельного участка: **неделимый**

№ 0126836

Жер учаскесінің ЖОСПАРЫ
ПЛАН земельного участка

Учаскенің орналасқан жері: **Индер ауд., Индербор кенті**
Местоположение участка: **Индерский р-н., п. Индербор**

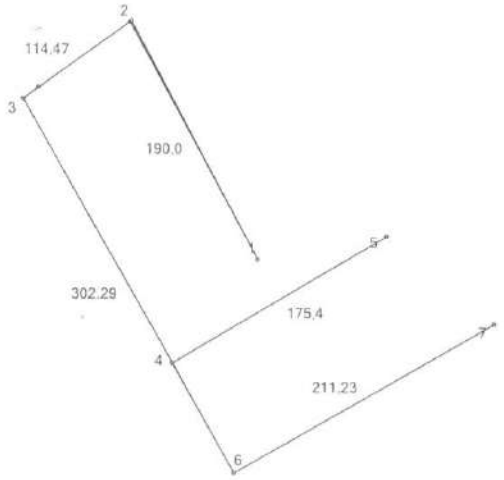

Шектесу учаскелерінің кадастрлық нөмірлері (жер санаттары)
1 - 2 дейін Нұрпейісова көшесі
2 - 3 дейін тұрғын үйлер
3 - 6 дейін тұрғын үйлер
6 - 7 дейін Тайманов т/көшесі

29 - 1 бағана
6 - 2 бағана

29 - 1 столб
6 - 2 столба

Кадастровые номера (категории земель) смежных участков
от 1 до 2 ул.Нурпеисовой
от 2 до 3 жилые дома
от 3 до 6 жилые дома
от 6 до 7 пер.Тайманова

МАСШТАБ 1 : 5000

Жоспар шегіндегі бөтен жер учаскелері
Посторонние земельные участки в границах плана

Жоспар дағы № на плане	Жоспар шегіндегі бөтен жер учаскелерінің кадастралық нөмірлері Кадастровый номера посторонних земельных участков в границах плана	Алаңы, га Площадь, га
	жоқ нет	

Осы акт "Атырау ҒӨОжер" ЕМК Индер аудандық орталығында жасалды
Настоящий акт изготовлен Индерским кадастровым центром ДГП "Атырау НПЦзем"

М.О. _____ Б.Ниязов
қолы,подпись

М.П. 201 0 ж "19" қараша

Осы актіні беру туралы жазба жер учаскесіне меншіктік құқығын, жер пайдалану құқығын беретін актілер жазылатын Кітапта № 2042 болып жазылды
Қосымша: жоқ
Запись о выдаче настоящего акта произведена в Книге записей актов на право собственности на земельный участок, право землепользования за № 2042
Приложение: нет

М.О.
М.П.

Индер аудандық жер қатынастары бөлім бастығының у.м.а.
И.О.Начальника Индерского районного отдела земельных отношений

_____ К.Багынов 201 0 ж "24" қараша

Шектесулерді сипаттау жөніндегі ақпарат жер учаскесіне сәйкестендіру құжатын дайындаған сәтте күшінде
Описание смежеств действительно на момент изготовления идентификационного документа на земельный участок

«ҚАЗАҚСТАН РЕСПУБЛИКАСЫ ӘДІЛЕТ МИНИСТРЛІГІ АТЫРАУ ОБЛЫСЫ ӘДІЛЕТ ДЕПАРТАМЕНТІНІҢ ИНДЕР АУДАНЫ ӘДІЛЕТ БАСҚАРМАСЫ» РЕСПУБЛИКАЛЫҚ МЕМЛЕКЕТТІК МЕКЕМЕСІ

РЕСПУБЛИКАНСКОЕ ГОСУДАРСТВЕННОЕ УЧРЕЖДЕНИЕ «УПРАВЛЕНИЕ ЮСТИЦИИ ИНДЕРСКОГО РАЙОНА ДЕПАРТАМЕНТА ЮСТИЦИИ АТЫРАУСКОЙ ОБЛАСТИ МИНИСТЕРСТВА ЮСТИЦИИ РЕСПУБЛИКИ КАЗАХСТАН»

МЕНШІК ИЕСІ (ҚҰҚЫҚ ИЕСІ) ТУРАЛЫ МӘЛІМЕТТЕР
СВЕДЕНИЯ О СОБСТВЕННИКЕ (ПРАВООБЛАДАТЕЛЕ)

№ 002136361924 **19.03.2018г.**

Кадастр нөмері/Кадастровый номер: **04:060:019:577; 04:060:019:577:1**

Жылжымайтын мүлік объектінің мекен-жайы
Адрес объекта недвижимости: **обл. Атырауская, р-н Индерский, п. Индерборский .**

Меншік иесі (құқық иесі) Собственник (правообладатель)	Құқық пайда болу негіздемесі/ Основание возникновения права
Государственное учреждение "Индерский районный отдел жилищно-коммунального хозяйства, пассажирского транспорта, автомобильных дорог и жилищной инспекции"	**Решение Акима (№ 86 от 07.03.2018г.) - Дата регистрации: 17.03.2018 15:16** **Акт приема передачи (№ Б/Н от 14.08.2013г.) - Дата регистрации: 17.03.2018 15:16**

Басшы
Руководитель (колы/подпись) **Багитжанова Л.Б.** (тегі/фамилия, аты/имя, әкесінің аты/отчество)

М.П

Бас маман
Главный специалист (колы/подпись) **Алиева Л. У.** (тегі/фамилия, аты/имя, әкесінің аты/отчество)

ТҰРАҚТЫ ЖЕР ПАЙДАЛАНУ
ҚҰҚЫҒЫН БЕРЕТІН

АКТ

НА ПРАВО ПОСТОЯННОГО
ЗЕМЛЕПОЛЬЗОВАНИЯ

№146

№ 0126837

Жер учаскесінің кадастрлық нөмірі: **04-060-019-578**
Жер учаскесіне тұрақты жер пайдалану құқығы
Жер учаскесінің алаңы: **0,0273 га**
Жердің санаты: **Елді мекендердің жерлері (қалалар, поселкелер және ауылдық елді мекендер)**
Жер учаскесін нысаналы тағайындау: **электр желілеріне қызмет көрсету үшін**
Жер учаскесін пайдаланудағы шектеулер мен ауыртпалықтар: **жоқ**
Жер учаскесінің бөлінуі: **бөлінбейді**

Кадастровый номер земельного участка: **04-060-019-578**
Право постоянного землепользования на земельный участок
Площадь земельного участка: **0,0273 га**
Категория земель: **Земли населенных пунктов (городов, поселков и сельских населенных пунктов)**
Целевое назначение земельного участка: **для обслуживания линии электропередач**
Ограничения в использовании и обременения земельного участка: **нет**
Делимость земельного участка: **неделимый**

№ 0126837

Жер учаскесінің ЖОСПАРЫ
ПЛАН земельного участка

Учаскенің орналасқан жері: **Индер ауд., Индербор кенті**

Местоположение участка: **Индерский р-н., п. Индербор**

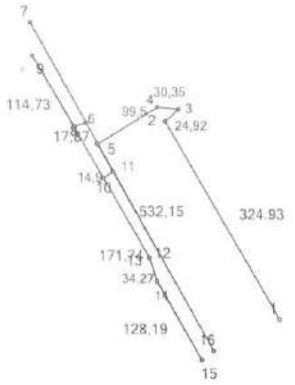

Шектесу учаскелерінің кадастрлық нөмірлері (жер санаттары)
1 - 5 дейін Ақжайық көшесі
5 - 15 дейін Досалиев көшесі

37 - 1 бағана
12 - 2 бағана

Кадастровые номера (категории земель) смежных участков
от 1 до 5 ул.Акжайык
от 5 до 15 ул.Досалиева

37 - 1 столб
12 - 2 столба

МАСШТАБ 1 : 10000

Жоспар шегіндегі бөтен жер учаскелері
Посторонние земельные участки в границах плана

Жоспардағы № на плане	Жоспар шегіндегі бөтен жер учаскелерінің кадастралық нөмірлері Кадастровый номера посторонних земельных участков в границах плана	Алаңы, га Площадь, га
	жоқ нет	

Осы акт "Атырау ҒӨОжер" ЕМК Индер аудандық орталығында жасалды
Настоящий акт изготовлен Индерским кадастровым центром ДГП "Атырау НПЦзем"

М.О. _____ Б.Ниязов
қолы,подпись

М.П. 2010 ж "19" қараша

Осы актіні беру туралы жазба жер учаскесіне меншіктік құқығын, жер пайдалану құқығын беретін актілер жазылатын Кітапта № 2037 болып жазылды
Қосымша: жоқ
Запись о выдаче настоящего акта произведена в Книге записей актов на право собственности на земельный участок, право землепользования за № 2037
Приложение: нет

М.О.
М.П.

Индер аудандық жер қатынастары бөлім бастығының у.м.а.
И.О.Начальника Индерского районного отдела земельных отношений

_____ К.Багынов 2010 ж "24" қараша

Шектесулерді сипаттау жөніндегі ақпарат жер учаскесіне сәйкестендіру құжатын дайындаған сәтте күшінде
Описание смежеств действительно на момент изготовления идентификационного документа на земельный участок

«ҚАЗАҚСТАН РЕСПУБЛИКАСЫ ӘДІЛЕТ МИНИСТРЛІГІ АТЫРАУ ОБЛЫСЫ ӘДІЛЕТ ДЕПАРТАМЕНТІНІҢ ИНДЕР АУДАНЫ ӘДІЛЕТ БАСҚАРМАСЫ» РЕСПУБЛИКАЛЫҚ МЕМЛЕКЕТТІК МЕКЕМЕСІ

РЕСПУБЛИКАНСКОЕ ГОСУДАРСТВЕННОЕ УЧРЕЖДЕНИЕ «УПРАВЛЕНИЕ ЮСТИЦИИ ИНДЕРСКОГО РАЙОНА ДЕПАРТАМЕНТА ЮСТИЦИИ АТЫРАУСКОЙ ОБЛАСТИ МИНИСТЕРСТВА ЮСТИЦИИ РЕСПУБЛИКИ КАЗАХСТАН»

МЕНШІК ИЕСІ (ҚҰҚЫҚ ИЕСІ) ТУРАЛЫ МӘЛІМЕТТЕР
СВЕДЕНИЯ О СОБСТВЕННИКЕ (ПРАВООБЛАДАТЕЛЕ)

№ 002136361556 **19.03.2018г.**

Кадастр нөмері/Кадастровый номер: **04:060:019:578; 04:060:019:578:1**

Жылжымайтын мүлік объектінің мекен-жайы
Адрес объекта недвижимости: **обл. Атырауская, р-н Индерский, п. Индерборский .**

Меншік иесі (құқық иесі) Собственник (правообладатель)	Құқық пайда болу негіздемесі/ Основание возникновения права
Государственное учреждение "Индерский районный отдел жилищно-коммунального хозяйства, пассажирского транспорта, автомобильных дорог и жилищной инспекции"	**Решение (№ 86 от 07.03.2018г.) - Дата регистрации: 17.03.2018 15:10** **Акт приема передачи (№ Б/Н от 14.08.2013г.) - Дата регистрации: 17.03.2018 15:10**

Басшы
Руководитель (қолы/подпись) **Багитжанова Л.Б.** (тегі/фамилия, аты/имя, әкесінің аты/отчество)

М.П

Бас маман
Главный специалист (қолы/подпись) **Алиева Л. У.** (тегі/фамилия, аты/имя, әкесінің аты/отчество)

27

28

ТҰРАҚТЫ ЖЕР ПАЙДАЛАНУ
ҚҰҚЫҒЫН БЕРЕТІН

АКТ

НА ПРАВО ПОСТОЯННОГО
ЗЕМЛЕПОЛЬЗОВАНИЯ

N 146

№ 0126835

Жер учаскесінің кадастрлық нөмірі: **04-060-019-576**
Жер учаскесіне тұрақты жер пайдалану құқығы
Жер учаскесінің алаңы: **0,0206 га**
Жердің санаты: **Елді мекендердің жерлері (қалалар, поселкелер және ауылдық елді мекендер)**
Жер учаскесін нысаналы тағайындау: **электр желілеріне қызмет көрсету үшін**
Жер учаскесін пайдаланудағы шектеулер мен ауыртпалықтар: **жоқ**
Жер учаскесінің бөлінуі: **бөлінбейді**

Кадастровый номер земельного участка: **04-060-019-576**
Право постоянного землепользования на земельный участок
Площадь земельного участка: **0,0206 га**
Категория земель: **Земли населенных пунктов (городов, поселков и сельских населенных пунктов)**
Целевое назначение земельного участка: **для обслуживания линии электропередач**
Ограничения в использовании и обременения земельного участка: **нет**
Делимость земельного участка: **неделимый**

№ 0126835

Жер учаскесінің ЖОСПАРЫ
ПЛАН земельного участка

Учаскенің орналасқан жері: **Индер ауд., Индербор кенті**

Местоположение участка: **Индерский р-н., п. Индербор**

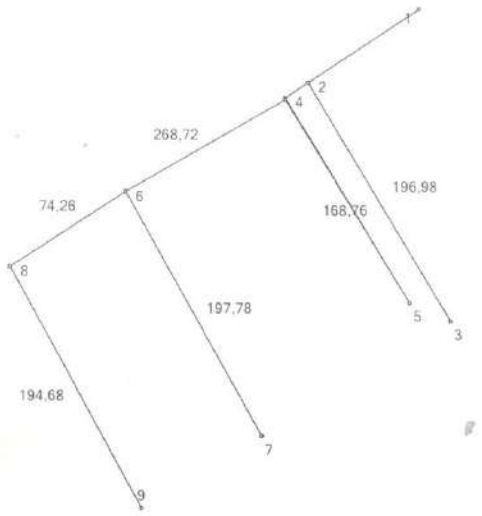

Шектесу учаскелерінің кадастрлық нөмірлері (жер санаттары)
1 - 1 дейін Нурпейісова көшесі

28 - 1 бағана
9 - 2 бағана

Кадастровые номера (категории земель) смежных участков
от 1 до 1 ул.Нурпеисовой

28 - 1 столб
9 - 2 столба

МАСШТАБ 1 : 5000

Жоспар шегіндегі бөтен жер учаскелері
Посторонние земельные участки в границах плана

Жоспар дағы № на плане	Жоспар шегіндегі бөтен жер учаскелерінің кадастралық нөмірлері Кадастровый номера посторонних земельных участков в границах плана	Алаңы, га Площадь, га
	жоқ нет	

Осы акт "Атырау ҒӨОжер" ЕМК Индер аудандық орталығында жасалды
Настоящий акт изготовлен Индерским кадастровым центром ДГП "Атырау НПЦзем"

М.О. _____ Б.Ниязов
қолы,подпись

М.П. 201_0_ ж "_19_" _ақпан_

Осы актіні беру туралы жазба жер учаскесіне меншіктік құқығын, жер пайдалану құқығын беретін актілер жазылатын Кітапта №_2038_ болып жазылды
Қосымша: жоқ
Запись о выдаче настоящего акта произведена в Книге записей актов на право собственности на земельный участок, право землепользования за №_2038_
Приложение: нет

М.О.
М.П.

Индер аудандық жер қатынастары бөлім бастығының у.м.а.
И.О.Начальника Индерского районного отдела земельных отношений

_____ К.Багынов 201_0_ ж "_24_" _ақпан_

Шектесулерді сипаттау жөніндегі ақпарат жер учаскесіне сәйкестендіру құжатын дайындаған сәтте күшінде
Описание смежеств действительно на момент изготовления идентификационного документа на земельный участок

«ҚАЗАҚСТАН РЕСПУБЛИКАСЫ ӘДІЛЕТ МИНИСТРЛІГІ АТЫРАУ ОБЛЫСЫ ӘДІЛЕТ ДЕПАРТАМЕНТІНІҢ ИНДЕР АУДАНЫ ӘДІЛЕТ БАСҚАРМАСЫ» РЕСПУБЛИКАЛЫҚ МЕМЛЕКЕТТІК МЕКЕМЕСІ

РЕСПУБЛИКАНСКОЕ ГОСУДАРСТВЕННОЕ УЧРЕЖДЕНИЕ «УПРАВЛЕНИЕ ЮСТИЦИИ ИНДЕРСКОГО РАЙОНА ДЕПАРТАМЕНТА ЮСТИЦИИ АТЫРАУСКОЙ ОБЛАСТИ МИНИСТЕРСТВА ЮСТИЦИИ РЕСПУБЛИКИ КАЗАХСТАН»

МЕНШІК ИЕСІ (ҚҰҚЫҚ ИЕСІ) ТУРАЛЫ МӘЛІМЕТТЕР
СВЕДЕНИЯ О СОБСТВЕННИКЕ (ПРАВООБЛАДАТЕЛЕ)

№ 002136360579 19.03.2018г.

Кадастр нөмері/Кадастровый номер: 04:060:019:576; 04:060:019:576:1

Жылжымайтын мүлік объектінің мекен-жайы
Адрес объекта недвижимости: обл. Атырауская, р-н Индерский, п. Индерборский .

Меншік иесі (құқық иесі) Собственник (правообладатель)	Құқық пайда болу негіздемесі/ Основание возникновения права
Государственное учреждение "Индерский районный отдел жилищно-коммунального хозяйства, пассажирского транспорта, автомобильных дорог и жилищной инспекции"	Решение (№ 86 от 07.03.2018г.) - Дата регистрации: 17.03.2018 14:55 Акт приема передачи (№ Б/Н от 14.08.2013г.) - Дата регистрации: 17.03.2018 14:55

Басшы
Руководитель (қолы/подпись) Багитжанова Л.Б. (тегі/фамилия, аты/имя, әкесінің аты/отчество)

М.П

ТҰРАҚТЫ ЖЕР ПАЙДАЛАНУ
ҚҰҚЫҒЫН БЕРЕТІН

АКТ

НА ПРАВО ПОСТОЯННОГО
ЗЕМЛЕПОЛЬЗОВАНИЯ

№ 0126834

Жер учаскесінің кадастрлық нөмірі: **04-060-019-575**

Жер учаскесіне тұрақты жер пайдалану құқығы

Жер учаскесінің алаңы: **0,0128 га**

Жердің санаты: **Елді мекендердің жерлері (қалалар, поселкелер және ауылдық елді мекендер)**

Жер учаскесін нысаналы тағайындау: **электр желілеріне қызмет көрсету үшін**

Жер учаскесін пайдаланудағы шектеулер мен ауыртпалықтар: **жоқ**

Жер учаскесінің бөлінуі: **бөлінбейді**

Кадастровый номер земельного участка: **04-060-019-575**

Право постоянного землепользования на земельный участок

Площадь земельного участка: **0,0128 га**

Категория земель: **Земли населенных пунктов (городов, поселков и сельских населенных пунктов)**

Целевое назначение земельного участка: **для обслуживания линии электропередач**

Ограничения в использовании и обременения земельного участка: **нет**

Делимость земельного участка: **неделимый**

№ 0126834

Жер учаскесінің ЖОСПАРЫ
ПЛАН земельного участка

Учаскенің орналасқан жері: **Индер ауд., Индербор кенті**

Местоположение участка: **Индерский р-н., п. Индербор**

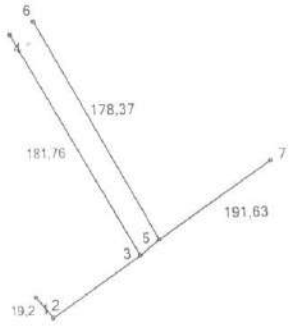

Шектесу учаскелерінің кадастрлық нөмірлері (жер санаттары)
1 - 1 дейін Нүрпейісова көшесі

Кадастровые номера (категории земель) смежных участков
от 1 до 1 ул.Нурпеисовой

14 - 1 бағана
7 - 2 бағана

14- 1 столб
7 - 2 столба

МАСШТАБ 1 : 5000

Жоспар шегіндегі бөтен жер учаскелері
Посторонние земельные участки в границах плана

Жоспар дағы № на плане	Жоспар шегіндегі бөтен жер учаскелерінің кадастралық нөмірлері Кадастровый номера посторонних земельных участков в границах плана	Алаңы, га Площадь, га
	жоқ нет	

Осы акт "Атырау ҒӨОжер" ЕМК Индер аудандық орталығында жасалды
Настоящий акт изготовлен Индерским кадастровым центром ДГП "Атырау НПЦзем"

М.О. _____ Б.Ниязов
қолы,подпись

М.П. 2010 ж "19" _____ қараша _____

Осы актіні беру туралы жазба жер учаскесіне меншіктік құқығын, жер пайдалану құқығын беретін актілер жазылатын Кітапта № 2039 болып жазылды
Қосымша: жоқ
Запись о выдаче настоящего акта произведена в Книге записей актов на право собственности на земельный участок, право землепользования за № 2039
Приложение: нет

М.О.
М.П.

Индер аудандық жер қатынастары бөлім бастығының у.м.а.
И.О.Начальника Индерского районного отдела земельных отношений

_____ К.Багынов 2010 ж "24" _____ қараша _____

Шектесулерді сипаттау жөніндегі ақпарат жер учаскесіне сәйкестендіру құжатын дайындаған сәтте күшінде
Описание смежеств действительно на момент изготовления идентификационного документа на земельный участок

«ҚАЗАҚСТАН РЕСПУБЛИКАСЫ ӘДІЛЕТ МИНИСТРЛІГІ АТЫРАУ ОБЛЫСЫ ӘДІЛЕТ ДЕПАРТАМЕНТІНІҢ ИНДЕР АУДАНЫ ӘДІЛЕТ БАСҚАРМАСЫ» РЕСПУБЛИКАЛЫҚ МЕМЛЕКЕТТІК МЕКЕМЕСІ

РЕСПУБЛИКАНСКОЕ ГОСУДАРСТВЕННОЕ УЧРЕЖДЕНИЕ «УПРАВЛЕНИЕ ЮСТИЦИИ ИНДЕРСКОГО РАЙОНА ДЕПАРТАМЕНТА ЮСТИЦИИ АТЫРАУСКОЙ ОБЛАСТИ МИНИСТЕРСТВА ЮСТИЦИИ РЕСПУБЛИКИ КАЗАХСТАН»

МЕНШІК ИЕСІ (ҚҰҚЫҚ ИЕСІ) ТУРАЛЫ МӘЛІМЕТТЕР
СВЕДЕНИЯ О СОБСТВЕННИКЕ (ПРАВООБЛАДАТЕЛЕ)

№ 002136362874 **19.03.2018г.**

Кадастр нөмері/Кадастровый номер: **04:060:019:575; 04:060:019:575:1**

Жылжымайтын мүлік объектінің мекен-жайы
Адрес объекта недвижимости: **обл. Атырауская, р-н Индерский, п. Индерборский .**

Меншік иесі (құқық иесі) Собственник (правообладатель)	Құқық пайда болу негіздемесі/ Основание возникновения права
Государственное учреждение "Индерский районный отдел жилищно-коммунального хозяйства, пассажирского транспорта, автомобильных дорог и жилищной инспекции"	**Решение (№ 86 от 07.03.2018г.) - Дата регистрации: 17.03.2018 15:32** **Акт приема передачи (№ Б/Н от 14.08.2013г.) - Дата регистрации: 17.03.2018 15:32**

Басшы
Руководитель (колы/подпись) **Багитжанова Л.Б.** (тегі/фамилия, аты/имя, әкесінің аты/отчество)

М.П

Бас маман
Главный специалист (колы/подпись) **Алиева Л. У.** (тегі/фамилия, аты/имя, әкесінің аты/отчество)

ТҰРАҚТЫ ЖЕР ПАЙДАЛАНУ
ҚҰҚЫҒЫН БЕРЕТІН

АКТ

НА ПРАВО ПОСТОЯННОГО
ЗЕМЛЕПОЛЬЗОВАНИЯ

N 159

№ 0126909

Жер учаскесінің кадастрлық нөмірі: **04-060-019-621**
Жер учаскесіне тұрақты жер пайдалану құқығы
Жер учаскесінің алаңы: **0,0122 га**
Жердің санаты: **Елді мекендердің жерлері (қалалар, поселкелер және ауылдық елді мекендер)**
Жер учаскесін нысаналы тағайындау: **электр желілеріне қызмет көрсету үшін**
Жер учаскесін пайдаланудағы шектеулер мен ауыртпалықтар: **жоқ**
Жер учаскесінің бөлінуі: **бөлінбейді**

Кадастровый номер земельного участка: **04-060-019-621**
Право постоянного землепользования на земельный участок
Площадь земельного участка: **0,0122 га**
Категория земель: **Земли населенных пунктов (городов, поселков и сельских населенных пунктов)**
Целевое назначение земельного участка: **для обслуживания линии электропередач**
Ограничения в использовании и обременения земельного участка: **нет**
Делимость земельного участка: **неделимый**

№ 0126909

Жер учаскесінің ЖОСПАРЫ
ПЛАН земельного участка

Учаскенің орналасқан жері: **Индер ауд., Индербор кенті**
Местоположение участка: **Индерский р-н., п. Индербор**

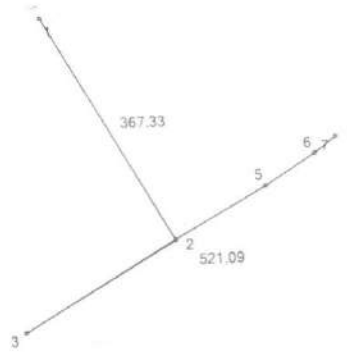

Шектесу учаскелерінің кадастрлық нөмірлері (жер санаттары)
1 - 1 дейін Алғабас көшесі

Кадастровые номера (категории земель) смежных участков
от 1 до 1 ул.Алгабас

20 - 1 бағана
4 - 2 бағана

20 - 1 столб
4 - 2 столба

МАСШТАБ 1 : 10000

«ҚАЗАҚСТАН РЕСПУБЛИКАСЫ ӘДІЛЕТ МИНИСТРЛІГІ АТЫРАУ ОБЛЫСЫ ӘДІЛЕТ ДЕПАРТАМЕНТІНІҢ ИНДЕР АУДАНЫ ӘДІЛЕТ БАСҚАРМАСЫ» РЕСПУБЛИКАЛЫҚ МЕМЛЕКЕТТІК МЕКЕМЕСІ

РЕСПУБЛИКАНСКОЕ ГОСУДАРСТВЕННОЕ УЧРЕЖДЕНИЕ «УПРАВЛЕНИЕ ЮСТИЦИИ ИНДЕРСКОГО РАЙОНА ДЕПАРТАМЕНТА ЮСТИЦИИ АТЫРАУСКОЙ ОБЛАСТИ МИНИСТЕРСТВА ЮСТИЦИИ РЕСПУБЛИКИ КАЗАХСТАН»

МЕНШІК ИЕСІ (ҚҰҚЫҚ ИЕСІ) ТУРАЛЫ МӘЛІМЕТТЕР
СВЕДЕНИЯ О СОБСТВЕННИКЕ (ПРАВООБЛАДАТЕЛЕ)

№ 002136366181 **19.03.2018г.**

Кадастр нөмірі/Кадастровый номер: **04:060:019:621; 04:060:019:621:1**

Жылжымайтын мүлік объектінің мекен-жайы
Адрес объекта недвижимости: **обл. Атырауская, р-н Индерский, п. Индерборский .**

Меншік иесі (құқық иесі) Собственник (правообладатель)	Құқық пайда болу негіздемесі/ Основание возникновения права
Государственное учреждение "Индерский районный отдел жилищно-коммунального хозяйства, пассажирского транспорта, автомобильных дорог и жилищной инспекции"	**Акт приема передачи (№ Б/Н от 14.08.2013г.) - Дата регистрации: 17.03.2018 16:36** **Решение (№ 86 от 07.03.2018г.) - Дата регистрации: 17.03.2018 16:36**

Басшы
Руководитель (колы/подпись) **Багитжанова Л.Б.** (тегі/фамилия, аты/имя, әкесінің аты/отчество)

М.П

Бас маман
Главный специалист (колы/подпись) **Алиева Л. У.** (тегі/фамилия, аты/имя, әкесінің аты/отчество)

ТҰРАҚТЫ ЖЕР ПАЙДАЛАНУ
ҚҰҚЫҒЫН БЕРЕТІН

АКТ

НА ПРАВО ПОСТОЯННОГО
ЗЕМЛЕПОЛЬЗОВАНИЯ

№ 153

№ 0126895

Жер учаскесінің кадастрлық нөмірі: **04-060-019-607**
Жер учаскесіне тұрақты жер пайдалану құқығы
Жер учаскесінің алаңы: **0,0160 га**
Жердің санаты: **Елді мекендердің жерлері (қалалар, поселкелер және ауылдық елді мекендер)**
Жер учаскесін нысаналы тағайындау: **электр желілеріне қызмет көрсету үшін**
Жер учаскесін пайдаланудағы шектеулер мен ауыртпалықтар: **жоқ**
Жер учаскесінің бөлінуі: **бөлінбейді**

Кадастровый номер земельного участка: **04-060-019-607**
Право постоянного землепользования на земельный участок
Площадь земельного участка: **0,0160 га**
Категория земель: **Земли населенных пунктов (городов, поселков и сельских населенных пунктов)**
Целевое назначение земельного участка: **для обслуживания линии электропередач**
Ограничения в использовании и обременения земельного участка: **нет**
Делимость земельного участка: **неделимый**

№ 0126895

Жер учаскесінің ЖОСПАРЫ
ПЛАН земельного участка

Учаскенің орналасқан жері: **Индер ауд., Индербор кенті**

Местоположение участка: **Индерский р-н., п. Индербор**

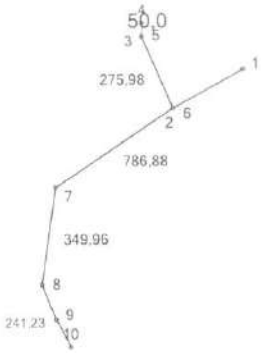

Шектесу учаскелерінің кадастрлық нөмірлері (жер санаттары)
1 - 1 дейін Алғабас көшесі

Кадастровые номера (категории земель) смежных участков
от 1 до 1 ул.Алгабас

22 - 1 бағана
7 - 2 бағана

22 - 1 столб
7 - 2 столба

МАСШТАБ 1 : 25000

Жоспар шегіндегі бөтен жер учаскелері
Посторонние земельные участки в границах плана

Жоспар дағы № на плане	Жоспар шегіндегі бөтен жер учаскелерінің кадастралық нөмірлері Кадастровый номера посторонних земельных участков в границах плана	Алаңы, га Площадь, га
	жоқ нет	

Осы акт "Атырау ҒӨОжер" ЕМК Индер аудандық орталығында жасалды
Настоящий акт изготовлен Индерским кадастровым центром ДГП "Атырау НПЦзем"

М.О. _____ Б.Ниязов
қолы,подпись

М.П. 201 0 ж "20" желтоқсан

Осы актіні беру туралы жазба жер учаскесіне меншіктік құқығын, жер пайдалану құқығын беретін актілер жазылатын Кітапта № 2110 болып жазылды
Қосымша: жоқ
Запись о выдаче настоящего акта произведена в Книге записей актов на право собственности на земельный участок, право землепользования за № 2110
Приложение: нет

М.О.
М.П.

Индер аудандық жер қатынастары бөлім бастығының у.м.а.
И.О.Начальника Индерского районного отдела земельных отношений

_____ К.Багынов 201 0 ж "25" желтоқсан
қолы, подпись

Шектесулерді сипаттау жөніндегі ақпарат жер учаскесіне сәйкестендіру құжатын дайындаған сәтте күшінде
Описание смежеств действительно на момент изготовления идентификационного документа на земельный участок

«ҚАЗАҚСТАН РЕСПУБЛИКАСЫ ӘДІЛЕТ МИНИСТРЛІГІ АТЫРАУ ОБЛЫСЫ ӘДІЛЕТ ДЕПАРТАМЕНТІНІҢ ИНДЕР АУДАНЫ ӘДІЛЕТ БАСҚАРМАСЫ» РЕСПУБЛИКАЛЫҚ МЕМЛЕКЕТТІК МЕКЕМЕСІ

РЕСПУБЛИКАНСКОЕ ГОСУДАРСТВЕННОЕ УЧРЕЖДЕНИЕ «УПРАВЛЕНИЕ ЮСТИЦИИ ИНДЕРСКОГО РАЙОНА ДЕПАРТАМЕНТА ЮСТИЦИИ АТЫРАУСКОЙ ОБЛАСТИ МИНИСТЕРСТВА ЮСТИЦИИ РЕСПУБЛИКИ КАЗАХСТАН»

МЕНШІК ИЕСІ (ҚҰҚЫҚ ИЕСІ) ТУРАЛЫ МӘЛІМЕТТЕР
СВЕДЕНИЯ О СОБСТВЕННИКЕ (ПРАВООБЛАДАТЕЛЕ)

№ 002136366421 **19.03.2018г.**

Кадастр нөмері/Кадастровый номер: **04:060:019:607; 04:060:019:607:1**

Жылжымайтын мүлік объектінің мекен-жайы
Адрес объекта недвижимости: **обл. Атырауская, р-н Индерский, п. Индерборский .**

Меншік иесі (құқық иесі) Собственник (правообладатель)	Құқық пайда болу негіздемесі/ Основание возникновения права
Государственное учреждение "Индерский районный отдел жилищно-коммунального хозяйства, пассажирского транспорта, автомобильных дорог и жилищной инспекции"	**Акт приема передачи (№ Б/Н от 14.08.2013г.) - Дата регистрации: 17.03.2018 16:40** **Решение (№ 86 от 07.03.2018г.) - Дата регистрации: 17.03.2018 16:40**

Басшы
Руководитель (колы/подпись) **Багитжанова Л.Б.** (тегі/фамилия, аты/имя, әкесінің аты/отчество)

М.П

Бас маман
Главный специалист (колы/подпись) **Алиева Л. У.** (тегі/фамилия, аты/имя, әкесінің аты/отчество)

ТҰРАҚТЫ ЖЕР ПАЙДАЛАНУ
ҚҰҚЫҒЫН БЕРЕТІН

АКТ

НА ПРАВО ПОСТОЯННОГО
ЗЕМЛЕПОЛЬЗОВАНИЯ

№ 0126929

Жер учаскесінің кадастрлық нөмірі: **04-060-001-1144**

Жер учаскесіне тұрақты жер пайдалану құқығы

Жер учаскесінің алаңы: **0,0036 га**

Жердің санаты: **Елді мекендердің жерлері (қалалар, поселкелер және ауылдық елді мекендер)**

Жер учаскесін нысаналы тағайындау: **электр қондырғыларына қызмет көрсету үшін**

Жер учаскесін пайдаланудағы шектеулер мен ауыртпалықтар: **жоқ**

Жер учаскесінің бөлінуі: **бөлінбейді**

Кадастровый номер земельного участка: **04-060-001-1144**

Право постоянного землепользования на земельный участок

Площадь земельного участка: **0,0036 га**

Категория земель: **Земли населенных пунктов (городов, поселков и сельских населенных пунктов)**

Целевое назначение земельного участка: **для обслуживания трансформатора**

Ограничения в использовании и обременения земельного участка: **нет**

Делимость земельного участка: **неделимый**

Жер учаскесінің ЖОСПАРЫ
ПЛАН земельного участка

№ 0126929

Учаскенің орналасқан жері: **Индер ауд., Индербор п.., Алғашық к.,**

Местоположение участка: **Индерский р-н., п. Индербор, ул. Алгашык,**

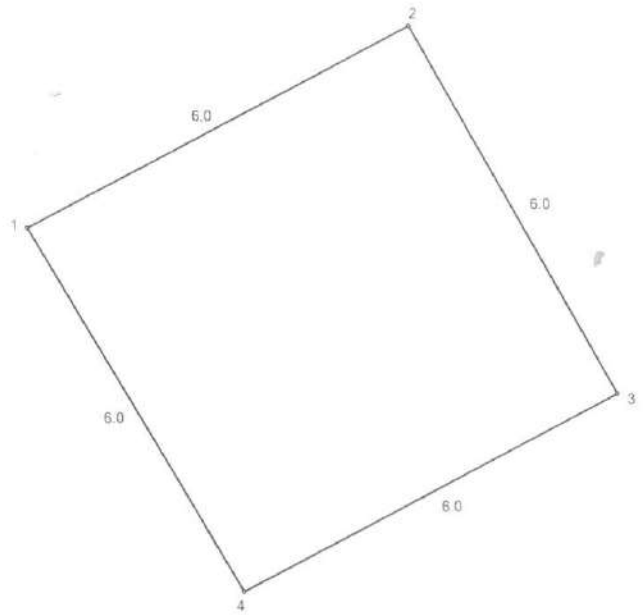

Шектесу учаскелерінің кадастрлық нөмірлері (жер санаттары)
1 - 2 дейін елді м/жері
2 - 3 дейін Алғашық көшесі
3 - 1 дейін көрші.уч.

Кадастровые номера (категории земель) смежных участков
от 1 до 2 земли.н.п.
от 2 до 3 ул.Алгашык
от 3 до 1 сосед.уч.

МАСШТАБ 1 : 100

Жоспар шегіндегі бөтен жер учаскелері
Посторонние земельные участки в границах плана

Жоспардағы № на плане	Жоспар шегіндегі бөтен жер учаскелерінің кадастралық нөмірлері Кадастровый номера посторонних земельных участков в границах плана	Алаңы, га Площадь, га
	жоқ нет	

Осы акт "Атырау ҒӨОжер" ЕМК Индер аудандық орталығында жасалды
Настоящий акт изготовлен Индерским кадастровым центром
ДГП "Атырау НПЦзем"

М.О. _____ Б.Ниязов
қолы,подпись

М.П. 2010 ж "20" желтоқсан

Осы актіні беру туралы жазба жер учаскесіне меншіктік құқығын, жер пайдалану құқығын беретін актілер жазылатын Кітапта № 2114 болып жазылды
Қосымша: жоқ
Запись о выдаче настоящего акта произведена в Книге записей актов на право собственности на земельный участок, право землепользования за № 2114
Приложение: нет

М.О.
М.П.

Индер аудандық жер қатынастары бөлім бастығының у.м.а.
И.О.Начальника Индерского районного отдела земельных отношений

_____ К.Багынов 2010 ж "23" желтоқсан
қолы, подпись

Шектесулерді сипаттау жөніндегі ақпарат жер учаскесіне сәйкестендіру құжатын дайындаған сәтте күшінде
Описание смежеств действительно на момент изготовления идентификационного документа на земельный участок

«ҚАЗАҚСТАН РЕСПУБЛИКАСЫ ӘДІЛЕТ МИНИСТРЛІГІ АТЫРАУ ОБЛЫСЫ ӘДІЛЕТ ДЕПАРТАМЕНТІНІҢ ИНДЕР АУДАНЫ ӘДІЛЕТ БАСҚАРМАСЫ» РЕСПУБЛИКАЛЫҚ МЕМЛЕКЕТТІК МЕКЕМЕСІ

РЕСПУБЛИКАНСКОЕ ГОСУДАРСТВЕННОЕ УЧРЕЖДЕНИЕ «УПРАВЛЕНИЕ ЮСТИЦИИ ИНДЕРСКОГО РАЙОНА ДЕПАРТАМЕНТА ЮСТИЦИИ АТЫРАУСКОЙ ОБЛАСТИ МИНИСТЕРСТВА ЮСТИЦИИ РЕСПУБЛИКИ КАЗАХСТАН»

МЕНШІК ИЕСІ (ҚҰҚЫҚ ИЕСІ) ТУРАЛЫ МӘЛІМЕТТЕР
СВЕДЕНИЯ О СОБСТВЕННИКЕ (ПРАВООБЛАДАТЕЛЕ)

№ 002136359748 19.03.2018г.

Кадастр нөмірі/Кадастровый номер: 04:060:001:1144

Жылжымайтын мүлік объектінің мекен-жайы
Адрес объекта недвижимости: обл. Атырауская, р-н Индерский, п. Индерборский

Меншік иесі (құқық иесі) Собственник (правообладатель)	Құқық пайда болу негіздемесі/ Основание возникновения права
Государственное учреждение "Индерский районный отдел жилищно-коммунального хозяйства, пассажирского транспорта, автомобильных дорог и жилищной инспекции"	Решение (№ 86 от 07.03.2018г.) - Дата регистрации: 17.03.2018 14:41 Акт приема передачи (№ Б/Н от 14.08.2013г.) - Дата регистрации: 17.03.2018 14:41

Басшы
Руководитель (колы/подпись) Багитжанова Л.Б. (тегі/фамилия, аты/имя, әкесінің аты/отчество)

М.П

49

67

ТҰРАҚТЫ ЖЕР ПАЙДАЛАНУ
ҚҰҚЫҒЫН БЕРЕТІН

АКТ

НА ПРАВО ПОСТОЯННОГО
ЗЕМЛЕПОЛЬЗОВАНИЯ

№159

№ 0126911

Жер учаскесінің кадастрлық нөмірі: **04-060-019-623**

Жер учаскесіне тұрақты жер пайдалану құқығы

Жер учаскесінің алаңы: **0,0036 га**

Жердің санаты: **Елді мекендердің жерлері (қалалар, поселкелер және ауылдық елді мекендер)**

Жер учаскесін нысаналы тағайындау: **электр желілеріне қызмет көрсету үшін**

Жер учаскесін пайдаланудағы шектеулер мен ауыртпалықтар: **жоқ**

Жер учаскесінің бөлінуі: **бөлінбейді**

Кадастровый номер земельного участка: **04-060-019-623**

Право постоянного землепользования на земельный участок

Площадь земельного участка: **0,0036 га**

Категория земель: **Земли населенных пунктов (городов, поселков и сельских населенных пунктов)**

Целевое назначение земельного участка: **для обслуживания линии электропередач**

Ограничения в использовании и обременения земельного участка: **нет**

Делимость земельного участка: **неделимый**

№ 0126911

Жер учаскесінің ЖОСПАРЫ
ПЛАН земельного участка

Учаскенің орналасқан жері: **Индер ауд., Индербор кенті**
Местоположение участка: **Индерский р-н., п. Индербор.**

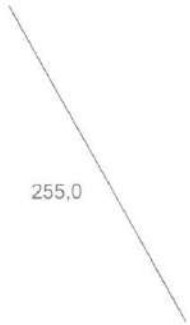

Шектесу учаскелерінің кадастрлық нөмірлері (жер санаттары) 1 - 2 дейін Атырау тұйық көшесі	4 - 1 бағана 2 - 2 бағана
Кадастровые номера (категории земель) смежных участков от 1 до 2 пер.Атырау	4 - 1 столб 2 - 2 столба

МАСШТАБ 1 : 5000

Жоспар шегіндегі бөтен жер учаскелері
Посторонние земельные участки в границах плана

Жоспардағы № на плане	Жоспар шегіндегі бөтен жер учаскелерінің кадастралық нөмірлері Кадастровый номера посторонних земельных участков в границах плана	Алаңы, га Площадь, га
	жоқ нет	

Осы акт "Атырау ҒӨОжер" ЕМК Индер аудандық орталығында жасалды
Настоящий акт изготовлен Индерским кадастровым центром ДГП "Атырау НПЦзем"

М.О. _____ Б.Ниязов
қолы,подпись

М.П. 201_ ж "20" желтоқсан

Осы актіні беру туралы жазба жер учаскесіне меншіктік құқығын, жер пайдалану құқығын беретін актілер жазылатын Кітапта № 2113 болып жазылды

Қосымша: жоқ

Запись о выдаче настоящего акта произведена в Книге записей актов на право собственности на земельный участок, право землепользования за № 2113

Приложение: нет

М.О.
М.П.

Индер аудандық жер қатынастары бөлім бастығының у.м.а.
И.О.Начальника Индерского районного отдела земельных отношений

_____ К.Багынов 2010 ж "23" желтоқсан
қолы, подпись

Шектесулерді сипаттау жөніндегі ақпарат жер учаскесіне сәйкестендіру құжатын дайындаған сәтте күшінде

Описание смежеств действительно на момент изготовления идентификационного документа на земельный участок

ҚАЗАҚСТАН РЕСПУБЛИКАСЫ
ӘДІЛЕТ МИНИСТРЛІГІ
АТЫРАУ ОБЛЫСЫ ӘДІЛЕТ
ДЕПАРТАМЕНТІНІҢ ИНДЕР
АУДАНЫ ӘДІЛЕТ БАСҚАРМАСЫ»
РЕСПУБЛИКАЛЫҚ МЕМЛЕКЕТТІК
МЕКЕМЕСІ

РЕСПУБЛИКАНСКОЕ
ГОСУДАРСТВЕННОЕ
УЧРЕЖДЕНИЕ «УПРАВЛЕНИЕ
ЮСТИЦИИ ИНДЕРСКОГО РАЙОНА
ДЕПАРТАМЕНТА ЮСТИЦИИ
АТЫРАУСКОЙ ОБЛАСТИ
МИНИСТЕРСТВА ЮСТИЦИИ
РЕСПУБЛИКИ КАЗАХСТАН»

МЕНШІК ИЕСІ (ҚҰҚЫҚ ИЕСІ) ТУРАЛЫ МӘЛІМЕТТЕР
СВЕДЕНИЯ О СОБСТВЕННИКЕ (ПРАВООБЛАДАТЕЛЕ)

№ 1 63895 — 19.03.2018г.

Кадастр нөмірі/Кадастровый номер: **04:060:019:623**

Жылжымайтын мүлік объектінің мекен-жайы / Адрес объекта недвижимости: **обл. Атырауская, р-н Индерский, п. Индерборский**

Меншік иесі (құқық иесі) / Собственник (правообладатель)	Құқық пайда болу негіздемесі/ Основание возникновения права
Государственное учреждение «Индерский районный отдел жилищно-коммунального хозяйства, пассажирского транспорта, автомобильных дорог и жилищной инспекции»	**Акт приема передачи (№ Б/Н от 14.08.2013г.) - Дата регистрации: 17.03.2018 15:52** **Решение (№ 86 от 07.03.2018г.) - Дата регистрации: 17.03.2018 15:52**

Бастық / Руководитель — (қолы/подпись) — **Батитжанова Л.Б.** (тегі/фамилия, аты/имя, әкесінің аты/отчество)

М.П

Бас маман / Специалист — (қолы/подпись) — **Алиева Л. У.** (тегі/фамилия, аты/имя, әкесінің аты/отчество)

21

22
Эл

ТҰРАҚТЫ ЖЕР ПАЙДАЛАНУ
ҚҰҚЫҒЫН БЕРЕТІН

АКТ

НА ПРАВО ПОСТОЯННОГО
ЗЕМЛЕПОЛЬЗОВАНИЯ

№146

№ 0126832

Жер учаскесінің кадастрлық нөмірі: **04-060-019-573**

Жер учаскесіне тұрақты жер пайдалану құқығы

Жер учаскесінің алаңы: **0,0240 га**

Жердің санаты: **Елді мекендердің жерлері (қалалар, поселкелер және ауылдық елді мекендер)**

Жер учаскесін нысаналы тағайындау: **электр желілеріне қызмет көрсету үшін**

Жер учаскесін пайдаланудағы шектеулер мен ауыртпалықтар: **жоқ**

Жер учаскесінің бөлінуі: **бөлінбейді**

Кадастровый номер земельного участка: **04-060-019-573**

Право постоянного землепользования на земельный участок

Площадь земельного участка: **0,0240 га**

Категория земель: **Земли населенных пунктов (городов, поселков и сельских населенных пунктов)**

Целевое назначение земельного участка: **для обслуживания линии электропередач**

Ограничения в использовании и обременения земельного участка: **нет**

Делимость земельного участка: **неделимый**

№ 0126832

Жер учаскесінің ЖОСПАРЫ
ПЛАН земельного участка

Учаскенің орналасқан жері: **Индер ауд., Индербор кенті**

Местоположение участка: **Индерский р-н., п. Индербор**

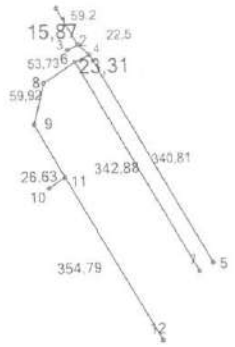

Шектесу учаскелерінің кадастрлық нөмірлері (жер санаттары)
1 - 5 дейін тұрғын үйлер
5 - 7 дейін Құрманғазы көшесі
7 - 12 дейін тұрғын үйлер
12 -8 дейін Алғашық көшесі
8 - 1 дейін тұрғын үйлер

Кадастровые номера (категории земель) смежных участков
от 1 до 5 жилые дома
от 5 до 7 ул.Курмангазы
от 7 до 12 жилые дома
от 12 до 8 ул.Алгашык
от 8 до 1 жилые дома

34 - 1 бағана
10 - 2 бағана

34 - 1 столб
10 - 2 столба

МАСШТАБ 1 : 10000

Жоспар шегіндегі бөтен жер учаскелері
Посторонние земельные участки в границах плана

Жоспардағы № на плане	Жоспар шегіндегі бөтен жер учаскелерінің кадастралық нөмірлері Кадастровый номера посторонних земельных участков в границах плана	Алаңы, га Площадь, га
	жоқ нет	

Осы акт "Атырау ҒӨОжер" ЕМК Индер аудандық орталығында жасалды
Настоящий акт изготовлен Индерским кадастровым центром
ДГП "Атырау НПЦзем"

М.О. _____ Б.Ниязов
қолы,подпись

М.П. 2010 ж "19" қараша

Осы актіні беру туралы жазба жер учаскесіне меншіктік құқығын, жер пайдалану құқығын беретін актілер жазылатын Кітапта № 2041 болып жазылды
Қосымша: жоқ
Запись о выдаче настоящего акта произведена в Книге записей актов на право собственности на земельный участок, право землепользования за № 2041
Приложение: нет

М.О.
М.П.

Индер аудандық жер қатынастары бөлім бастығының у.м.а.
И.О.Начальника Индерского районного отдела земельных отношений

_____ К.Багынов 2010 ж "24" қараша

Шектесулерді сипаттау жөніндегі ақпарат жер учаскесіне сәйкестендіру құжатын дайындаған сәтте күшінде
Описание смежеств действительно на момент изготовления идентификационного документа на земельный участок

«ҚАЗАҚСТАН РЕСПУБЛИКАСЫ ӘДІЛЕТ МИНИСТРЛІГІ АТЫРАУ ОБЛЫСЫ ӘДІЛЕТ ДЕПАРТАМЕНТІНІҢ ИНДЕР АУДАНЫ ӘДІЛЕТ БАСҚАРМАСЫ» РЕСПУБЛИКАЛЫҚ МЕМЛЕКЕТТІК МЕКЕМЕСІ

РЕСПУБЛИКАНСКОЕ ГОСУДАРСТВЕННОЕ УЧРЕЖДЕНИЕ «УПРАВЛЕНИЕ ЮСТИЦИИ ИНДЕРСКОГО РАЙОНА ДЕПАРТАМЕНТА ЮСТИЦИИ АТЫРАУСКОЙ ОБЛАСТИ МИНИСТЕРСТВА ЮСТИЦИИ РЕСПУБЛИКИ КАЗАХСТАН»

МЕНШІК ИЕСІ (ҚҰҚЫҚ ИЕСІ) ТУРАЛЫ МӘЛІМЕТТЕР
СВЕДЕНИЯ О СОБСТВЕННИКЕ (ПРАВООБЛАДАТЕЛЕ)

№ 002136364609 **19.03.2018г.**

Кадастр нөмері/Кадастровый номер: **04:060:019:573; 04:060:019:573:1**

Жылжымайтын мүлік объектінің мекен-жайы
Адрес объекта недвижимости: **обл. Атырауская, р-н Индерский, п. Индерборский .**

Меншік иесі (құқық иесі) Собственник (правообладатель)	Құқық пайда болу негіздемесі/ Основание возникновения права
Государственное учреждение "Индерский районный отдел жилищно-коммунального хозяйства, пассажирского транспорта, автомобильных дорог и жилищной инспекции"	**Решение (№ 86 от 07.03.2018г.) - Дата регистрации: 17.03.2018 16:05** **Акт приема передачи (№ Б/Н от 14.08.2013г.) - Дата регистрации: 17.03.2018 16:05**

Басшы
Руководитель (қолы/подпись) **Багитжанова Л.Б.** (тегі/фамилия, аты/имя, әкесінің аты/отчество)

М.П.

Бас маман
Главный специалист (қолы/подпись) **Алиева Л. У.** (тегі/фамилия, аты/имя, әкесінің аты/отчество)