Форма
редакции приказа Министра
индустрии и инфраструктурного
развития Республики Казахстан
от 8 февраля 2021 года
№53
Утвержден приказом
Министра по инвестициям и развитию
Республики Казахстан
от 24 апреля 2017 года № 234
форма

Акт приемки объекта в эксплуатацию

«28» 12. 2023 г.

Заказчик ГУ "Отдел строительства, архитектуры и градостроительства района Теренкөл", 140600, Павлодар, Теренколь, Елгина, 172, 87183321500 Руководитель Атмаев Бауржан Султанбекович

фамилия, имя, отчество (при его наличии) ИИН, телефон-для физических лиц,
наименование организации – для юридических лиц, БИН, телефон, почтовый индекс, область, город, район, населенный пункт, наименование улицы, номер дома/здания (стационарного помещения)

на основании:

Декларации о соответствии (прилагается) от « » 2023 года, *ТОО "Спецстрой Групп ЛТД"* директор Кабдрахманова А.Е. *Павлодарская область, г. Экибастуз, ул. Абая, дом 72, кв. 184.* БИН/ИИН 081240018254, 87057074940

дата подписания декларации, наименование подрядной (генподрядной) организации, фамилия, имя, отчество (при его наличии) руководителя, юридический адрес, БИН, телефон

Заключения о качестве строительно-монтажных работ (прилагается) от « » 2023 года, ТОО " MSK Engineering" эксперт Ноженко Владимир Александрович. ; KZ68VJE00050868; от 18.11.2019 г; № KZ65VJE00040737 от 03.09.2018 г. ; № KZ47VJE00048433 от 07.08.2019 г. тел.+ 7 777 461 88 44

Дата подписания заключения, наименование организации, фамилия, имя, отчество (при его наличии) экспертов технического надзора № и дата получения аттестатов, БИН, телефон

Заключения о соответствии выполненных работ по проекту (прилагается) « » 2023 года ТОО «Концерн Ай-Су», директор - Батырбеков Ерлан Кудайбергенович, БИН: 030140001, тел. +7 7776840434 цвввв

Дата подписания заключения, наименование организации, фамилия, имя, отчество (при его наличии) экспертов авторского надзора № и дата получения аттестатов, БИН, телефон

произведя осмотр готовности предъявленного подрядчиком (генеральным подрядчиком) к приемке в эксплуатацию объекта: ***Реконструкция водопровода и водопроводных сооружений в селе Ивановка района Теренкөл, Павлодарской области***

наименование объекта и вид строительства (новое, расширение, реконструкция, техническое перевооружение, модернизация, капитальный ремонт), уровень ответственности, техническая и технологическая сложность, объекта по адресу

Павлодарская область, район Теренкөл, Ивановский с.о., с.Ивановка

(область, район, населенный пункт, микрорайон, квартал, улица, номер дома (корпуса)

проверив комплектность исполнительной технической документации, в том числе посредством электронного модуля исполнительной технической документации «___» _____202__ года, дата ознакомления, подтверждает что:

1.Строительство объекта осуществлено на основании:

1) Решение о предоставлении соответствующего права на землю выдано ГУ "Аппарат акима Ивановского сельского округа" от 2021-03-31 года № 1-09.

документ, подтверждающий наступление юридических фактов (юридических составов), основание которое возникает, изменяются или прекращаются права на земельный участок, в том числе договоры, решение судов, правовые акты исполнительных органов, свидетельство о праве на наследство, передаточный акт или разделительный баланс при реорганизации негосударственных юридических лиц, владеющихземельным участком на праве собственности или выкупивших право временного возмездного землепользования(аренды).

либо решения о реконструкции (перепланировке, переоборудовании) помещений (отдельных частей) существующих зданий от « » 20 года №

наименование органа, вынесшего решение

2) талона о приеме уведомления о начале строительно-монтажных работ ГУ "Управление государственного архитектурно-строительного контроля Павлодарской области" KZ66REA00327541 от 18.04.2023 г.

наименование органа принявшего уведомление, дата и № принятия талона

3) проекта (проектно-сметной документации) разработанного генеральным проектировщиком ТОО Концерн Ай-Су", 14021602 19.09.2014.г Рабочий проект ГУ "Отдел строительства, архитектуры и градостроительства района Теренкөл", № 122 04.08.2021 года

дата и номер проекта, наименование организации, утвердившей (переутвердившей) проект и дата утверждения

2.Строительно-монтажные работы осуществлены в сроки:

начало работ апрель 2023 года;

месяц, год

окончание работ 202 года

месяц, год

при продолжительности строительства, месяц:

по норме или по проекту организации строительства, месяц: 9

фактически, месяц: _____

3. Объект (комплекс) имеет следующие основные технико-экономические показатели (мощность, производительность, производственная площадь, длина/протяженность, вместимость, объем, пропускная способность, провозная способность, число рабочих мест и тому подобное, заполняется по всем объектам (кроме жилых домов) в единицах измерения соответственно целевой продукции или основным видам услуг):

Мощность, производительность и так далее	Единица измерения	По проекту		Фактически	
		общая (с учетом ранее принятых)	в том числе пускового комплекса или очереди	общая (с учетом ранее принятых)	в том числе пускового комплекса или очереди
Производительность	тыс. м3/час	42,91		42,91	
Общая длина водопровода	км	11,87		11,87	

Выпуск продукции (оказания услуг), предусмотренной проектом в объеме, соответствующем нормам освоения проектных мощностей в начальный период

факт начала выпуска продукции с указанием объема

Жилой дом имеет следующие показатели:

Показатели	Един. измерения	По проекту	Фактически
Общая площадь	метр в квадрате (далее - $м^2$)		
Число этажей	этаж		
Общий строительный объем	метр в кубе (далее - $м^3$)		
В том числе подземной части	$м^3$		
Площадь встроенных, встроенно-пристроенных и пристроенных помещений	$м^2$		

Показатели	По проекту			Фактически		
	число квартир	площадь квартир, м^2		число квартир	площадь квартир, м^2	
		общая	жилая		общая	жилая
Всего квартир, в том числе: однокомнатных двухкомнатных трехкомнатных четырехкомнатных и более						

4. Технологические и архитектурно-строительные решения по объекту характеризуется следующими данными: Проектом предусмотрено строительство: *наружные сети водоснабжения, НВК, резервуары чистой воды емкостью 200 м3-2шт, резервуар сбросных вод емкостью 150 м3-1шт, насосная станция 1-го подъема в блочно-модульном исполнении – 2шт, насосная станция 2-го подъема в блочно-модульном исполнении, КПП, ограждение площадки водозабора, проволочное ограждение охранной тропы в с. Ивановка*

5. На объекте установлено предусмотренное проектом оборудование в количестве согласно актам о его приемке после индивидуального испытания и комплексного опробования;

6. Наружные инженерные коммуникации (холодное и горячее водоснабжение, канализация, теплоснабжение, газоснабжение, электроснабжение и связь) обеспечивают нормальную эксплуатацию объекта (здания, сооружения, помещения) и приняты городскими эксплуатационными организациями;

7. Сметная стоимость объекта по утвержденному проекту (проектно-сметной документации): всего: в том числе строительно-монтажных работ, оборудования, инструмента и инвентаря, прочие затраты;

8. Сметная стоимость основных фондов, принимаемых в эксплуатацию **691347,08** тыс. тенге; в том числе: стоимость строительно-монтажных работ 547368,256 тыс. тенге; стоимость оборудования, инструмента и инвентаря 69905,923 тыс. тенге; прочие затраты 74072,901 тыс. тенге.

9. Доля местного содержания предусмотрена в проектно-сметной документации 100 % и фактически применено 100 % (на объектах, финансируемых за счет государственных инвестиций и средств квазигосударственного сектора);

10. Класс энергоэффективности здания не предусмотрен;

11. Объект построен в соответствии с утвержденным проектом (проектно-сметной документацией) и требованиями государственных нормативных документов в области архитектуры, градостроительства и строительства.

РЕШИЛ: Принять в эксплуатацию объект «Реконструкция водопровода и водопроводных сооружений в селе Ивановка района Теренкөл, Павлодарской области»

наименование объекта (комплекса)

Заказчик ГУ "Отдел строительства, архитектуры и градостроительства района Теренкөл ", Руководитель Атмаев Б.С.

фамилия, имя, отчество (при его наличии), подпись руководителя

Место печати (при наличии)

Технический надзор

1) аттестованный (-ые) эксперт (-ы) _ТОО " MSK Engineering " эксперт Ноженко В.А ;KZ68VJE00050868; от 18.11.2019 г; № KZ65VJE00040737 от 03.09.2018 г. ; № KZ47VJE00048433 от 07.08.2019 г

(фамилия имя, отчество (при его наличии) эксперта, специализация аттестата, подпись, дата

Место печати (при наличии)

2) **Аккредитованная организация** ТОО " MSK Engineering " Руководитель Манкеев Жомарт Нуркисаевич

(наименование организации) имеющей в своем составе аттестованного (-ых) эксперта (-ов), фамилия, имя, отчество (при его наличии) руководителя, подпись, дата

Место печати (при наличии)

фамилия, имя, отчество (при его наличии) эксперта, специализация аттестата), подпись, дата

Место печати (при наличии)

Авторский надзор:

1) **разработчик проекта**

ТОО «Концерн Ай-Су», директор - Батырбеков Е К

(наименование организации, фамилия, имя, отчество (при его наличии), должность) подпись, дата

Место печати (при наличии)

2) **организация**

(наименование организации) имеющей в своем составе аттестованного (-ых) эксперта (-ов), фамилия, имя, отчество (при его наличии) руководителя, подпись, дата

Место печати (при наличии)

3) **аттестованный (-ые) эксперт (ы)**

(фамилия, имя, отчество (при его наличии) эксперта, специализация аттестата), подпись, дата

Место печати (при наличии)

Подрядчик (генеральный подрядчик):

ТОО "Спецстрой Групп ЛТД» директор Кабдрахманова А.Е..

фамилия, имя, отчество (при его наличии), подпись руководителя

Место печати (при наличии)

	Приложение 13 к акту приемки объекта в эксплуатацию
	форма

Технические характеристики объекта: ***Реконструкция водопровода и водопроводных сооружений в селе Ивановка района Тереңкөл, Павлодарской области*** **(сети, водоводы, коллекторы и т.п.)**

№ п/п	Наименование	Единицы измерения	Количество, протяженность	Примечание
1	2	3	4	5
1	**Наружные сети водоснабжения** (общая протяженность), в т.ч.	м	**11870**	
	1) из стальных труб	м		
	2) из чугунных труб	м		
	3) из асбестоцементных труб	м		
	4) из железобетонных труб	м		
	5) из полиэтиленовых труб, в том числе:	м		
	5.1 труба полиэтиленовая PE 100 SDR17 Ø160х9,5 мм, ГОСТ 18599-2001	м	285	
	5.1 труба полиэтиленовая PE 100 SDR17 Ø110х6,6 мм, ГОСТ 18599-2001	м	7022	
	5.3 труба полиэтиленовая PE 100 SDR17 Ø32х2,3 мм, ГОСТ 18599-2001	м	30	
	5.4 труба полиэтиленовая PE 100 SDR17 Ø20х2,0 мм, ГОСТ 18599-2001	м	4533	
2	**Смотровой колодец всего,** в том числе:	шт	**117**	
	Наружные сети водоснабжения в том числе:	шт	**104**	
	Ø 2,0 м	шт	28	
	Ø 1,5 м	шт	76	
	НВК	шт	**13**	
	Ø 1,5 м	шт	12	
	Ø 2,0 м	шт	1	
3	**Задвижки всего, в том числе:**	шт	**50**	
3.1	**Наружные сети водоснабжения**	шт		
	d - 100	шт	40	
3.2	**НВК**			
	d - 100	шт	10	
4	**Вентили всего:**	шт	**219**	
	Наружные сети водоснабжения			
	d- 32	шт	4	
	d- 20	шт	215	
5	**Пожарный гидрант Н=2750**	шт	**31**	
5.1	**Наружные сети водоснабжения**			
	Пожарный гидрант Н=2750		**29**	
5.2	**НВК**			
	Пожарный гидрант Н=2750		**2**	

Горизонтальный разрез колодца	Вертикальный разрез колодца
Масштаб 1:200	Масштаб 1:200
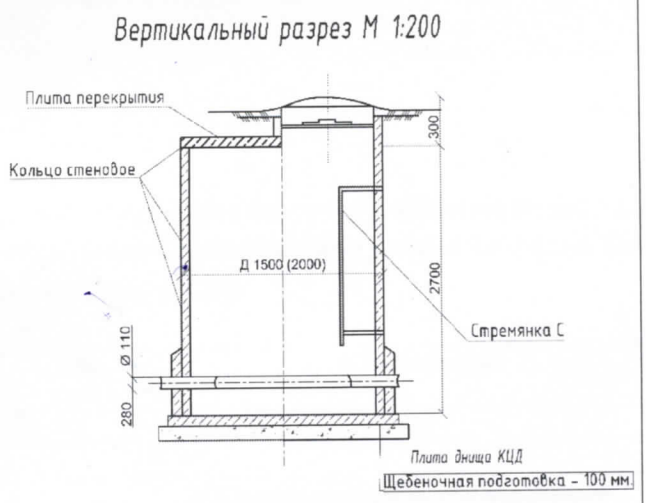	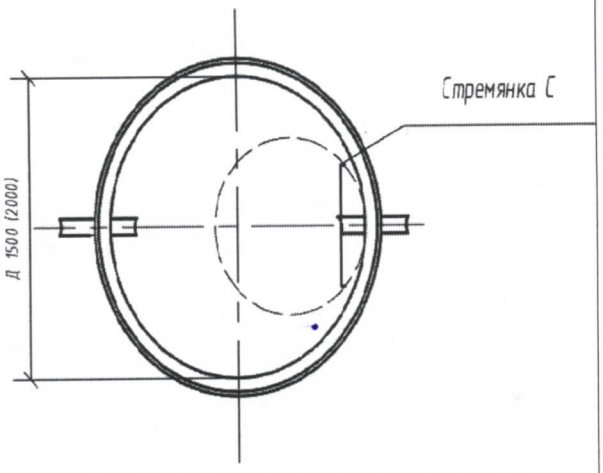

Спецификация водопроводных колодцев:

№	Наименование	материалы	Диаметр(мм) размеры	Количество шт		Примечание
				Наружные сети водоснабжения	НВК	
1	колодец	Из сборного ж/б В15	2000	28	1	29
2	колодец	Из сборного ж/б В15	1500	76	12	88
				104	**13**	**117**

Схема привязки колодца к постоянным точкам-ориентирам (согласно приложения 13)

Прилагается исполнительные схемы:

1. Исполнительная схема наружных сетей водоснабжения

Заказчик ___ **Атмаев Бауржан Султанбекович** _____

фамилия, имя, отчество (при наличии), подпись руководителя М.П.

Авторский надзор__ **Батырбеков Ерлан Кудайбергенович** _____

фамилия, имя, отчество (при наличии), подпись эксперта М.П