Утвержден приказом
Министра по инвестициям и развитию
Республики Казахстан
от 24 апреля 2017 года № 234
форма

Акт приемки объекта в эксплуатацию

«14» 12 2021 года

Заказчик **ТОО «Kazakhstan Petrochemical Industries Inc.» («Казахстан Петрокемикал Индастриз Инк.») Ашимов Д.А., Первый заместитель Председателя Правления Атырауская область, БИН 080340021186, г. Атырау, Трасса АТЫРАУ-ДОССОР, строение 295, тел +7 (7122) 30-65-00**
фамилия, имя, отчество (при его наличии) ИИН, телефон - для физических лиц, наименование организации - для юридических лиц, БИН, телефон, почтовый индекс, область, город, район, населенный пункт, наименование улицы, номер дома/здания (стационарного помещения)

на основании:

Декларации о соответствии (прилагается) **«04» ноября 2021 г., ТОО «Транспортно-экспедиционная компания «Казинтерфрах-Аксай», БИН 990940000145, директор Мабиев А.К., 0600, г.Актобе, ул.Ломоносова 17А,**
дата подписания декларации, наименование подрядной (генподрядной) организации, фамилия, имя, отчество (при его наличии) руководителя, юридический адрес, БИН, телефон

Заключения о качестве строительно-монтажных работ (прилагается) **«05» ноября 2021г., ТОО «СтройСервисГарант» – Дерягин М., аттестат эксперта №KZ10VJE00029408 от 07.08.17г., №KZ43VJE00041618 от 15.10.2018г., №KZ64VJE00041628 от 15.10.2018г.,**
дата подписания заключения, наименование организации, фамилия, имя, отчество (при его наличии) экспертов технического надзора, № и дата получения аттестатов, БИН, телефон

Заключения о соответствии выполненных работ проекту (прилагается) **«05» ноября 2021 года, Авторский надзор ТОО «НИИСТРОМПРОЕКТ» - ГИП Милютин С.В. государственная лицензия № 000411 от 03.07.1995 г,**
дата подписания заключения, наименование организации, фамилия, имя, отчество (при его наличии) экспертов авторского надзора, № и дата получения аттестатов, БИН, телефон

произведя осмотр готовности предъявленного подрядчиком (генеральным подрядчиком) к приемке в эксплуатацию объекта: **«Развитие транспортной, железнодорожной и погрузочно-разгрузочной инфраструктуры на территории завода в Атырауской области». Станция Заводская.»** Уровень ответственности объекта - II (нормальный, технически сложный).
наименование объекта, вид строительства (новое, расширение, реконструкция, техническое перевооружение, модернизация, капитальный ремонт), уровень ответственности, техническая и технологическая сложность объекта

по адресу:
1) Атырауская область, г.Атырау, трасса Атырау-Доссор, строение 295, Кадастровый номер земельного участка 04-066-050-3551;
2) Атырауская область, г.Атырау, трасса Атырау-Доссор, строение 301/32, Кадастровый номер земельного участка 04-066-050-3362.
(область, район, населенный пункт, микрорайон, квартал, улица, номер дома (корпуса)

проверив комплектность исполнительной технической документации, в том числе посредством электронного модуля исполнительной технической документации **«28» октября 2021года,**
дата ознакомления

подтверждает, что:

1. Строительство объекта осуществлено на основании: Договора б/н от 28.12.2011г.
1) правоустанавливающего документа на земельный участок
– Постановление Атырауского городского Акимата №861 от 30.05.2012г., Постановление Атырауского городского Акимата №849 от 11.06.2015г., Постановление Атырауского городского Акимата №1586 от 17.09.2015г., Постановление Атырауского городского

Акимата №1960 от 05.11.2015г., Постановление Атырауского городского Акимата №47 от 01.02.2018г.

Кадастровый номер земельного участка 04-066-050-3551;

– Договор временного возмездного вторичного землепользования (субаренды) земельными участками, находящимися в государственной собственности, на которых создается специальная экономическая зона №24/11-2018 от 27 ноября 2018 года, Договор временного возмездного вторичного землепользования (субаренды) земельными участками, находящимися в государственной собственности, на которых создается специальная экономическая зона №14/03-2019 от 23 марта 2019 года.

Кадастровый номер земельного участка 04-066-050-3362.

документ, подтверждающий наступление юридических фактов (юридических составов), на основании которых возникают, изменяются или прекращаются права на земельный участок, в том числе договоры, решения судов, правовые акты исполнительных органов, свидетельство о праве на наследство, передаточный акт или разделительный баланс при реорганизации негосударственных юридических лиц, владеющих земельным участком на праве собственности или выкупивших право временного возмездного землепользования (аренды).

либо решения о реконструкции (перепланировке, переоборудовании) помещений (отдельных частей) существующих зданий от «___»_____20___года №_____;

наименование органа, вынесшего решение

2) талона о приеме уведомления о начале строительно-монтажных работ

Государственное учреждение "Управление государственного архитектурно-строительного контроля Атырауской области" - талон № KZ17REA00087669 от 19.03.2018г.

наименование органа, принявшего уведомление, дата и № принятия талона

3) проекта (проектно-сметной документации)

ТОО "НИИСТРОМПРОЕКТ" № 03–18-КП.

наименование проектной организации, номер проекта утвержденного(й);

ТОО «Kazakhstan Petrochemical Industries Inc.» («Казахстан Петрокемикал Индастриз Инк.») утвердил Проект №03–18-КП от 2018г. приказом №35-ОД 04.04.2019г.

дата и номер проекта, наименование организации, утвердившей (переутвердившей) проект и дата утверждения

2. Строительно-монтажные работы осуществлены в сроки:
начало работ «**08**» **февраля 2019 года;** окончание работ **«01» ноября 2021 года.;**
при продолжительности строительства месяц:
по норме или по проекту организации строительства, месяц: **19;** фактически, месяц: **33**;

3. Объект (комплекс) имеет следующие основные технико-экономические показатели:
(мощность, производительность, производственная площадь, протяженность, вместимость, объем, пропускная способность, провозная способность, число рабочих мест и тому подобное, заполняется по всем объектам (кроме жилых домов) в единицах измерения соответственно целевой продукции или основным видам услуг)

Мощность, производительность и так далее	Единица измерения	По проекту		Фактически	
		Общая (с учетом ранее принятых)	в том числе пускового комплекса или очереди	общая (с учетом ранее принятых)	в том числе пускового комплекса или очереди
Железнодорожные пути	**км**	**13,2212**		**13,2212**	
Автомобильные дороги	**км**	**3,94352**		**3,94352**	
Кабельные линии электропередач 0,4кВ	**км**	**8,835**		**8,835**	
Кабельные линии связи	**км**	**26,351**		**26,351**	
Устройство противопожарных трубопроводов В2	**км**	**0,709**		**0,709**	

Выпуск продукции (оказания услуг), предусмотренной проектом в объеме, соответствующем нормам освоения проектных мощностей в начальный период

_____;

факт начала выпуска продукции с указанием объема

Жилой дом имеет следующие показатели:

Показатели	Единица измерения	По проекту	Фактически
Общая площадь	метр в квадрате (далее - $м^2$)		
Число этажей	этаж		
Общий строительный объем	метр в кубе (далее - $м^3$)		
В том числе подземной части	$м^3$		
Площадь встроенных, встроенно-пристроенных и пристроенных помещений	$м^2$		

Показатели	По проекту			Фактически		
	число квартир	площадь квартир, $м^2$		число квартир	площадь квартир, $м^2$	
		общая	жилая		общая	жилая
Всего квартир, в том числе: однокомнатных двухкомнатных трехкомнатных четырехкомнатных и более						

4. Технологические и архитектурно-строительные решения по объекту характеризуются следующими данными:

Железнодорожные пути:

Наименование параметров	**Един. измер.**	**Проектные данные параметров**
Категория по СНиП 2.05.07-91*		III
Наименьший радиус кривой в плане	м.	300
Уклон в профиле,	‰	1.4 - 0
Ширина земляного полотна	м.	6,1
Уширение земляного полотна в кривых	м.	0,3
Тип рельса	тип	РП-65
Тип шпал	тип	Ж.б. и деревянные
Количество шпал на прямой на кривой	шт./км. шт./км	1600 1600
Род балласта		Щебень, песок
Толщина балластного слоя под шпалой	см.	25/20
Ширина балластной призмы	м.	3,20
Уширение балластной призмы на кривой	м.	0,1
Стрелочный перевод	марки, тип	1/9, Р-65
Пружинные противоугонные устройства устанавливаются по действующим нормам и схеме	шт.	472

Автомобильные дороги:

№ п./п.	Наименование параметров	Ед. изм.	Нормативы			
			СП РК 3.03-122-2013	Принятые в проекте	СП РК 3.03-122-2013	Принятые в проекте
1	2	3	4	5	6	7
1	Категория автомобильной дороги	-	IIIB	IIIB	IVB	IVB
2	Расчётная скорость движения	км/ч	30	30	30	30
3	Число полос движения	шт	2	2	1	1
4	Ширина полосы движения	м	3,0	3,0	4,5	4,5

5	Ширина покрытия	м	6,0	6,0	4,5	4,5
6	Ширина обочин	м	1,5х2	1,5х2	1,0×2	1,0×2
7	Ширина укреплённой обочины	м	1,5х2	1,5х2	1,0×2	1,0×2
8	Ширина земляного полотна	м	9,0	9,0	6,5	6,5
9	Поперечный уклон проезжей части на дорогах с асфальтобетонным покрытием	‰	15/20	15	25/30	25
10	Поперечный уклон обочины на дорогах с асфальтобетонным покрытием	‰	30/50	30	30/50	40
Тип дорожной одежды – облегчённый, вид покрытия – усовершенствованное (асфальтобетон)						

Кабельные линии электропередач 0,4кВ:

- Металлические опоры освещения Н7м – 146шт.;
- Прожекторные мачты освещения Н23м – 5шт.;
- Шкаф релейный металлический ШМ-М – 2 комп.;
- Кабели: марка АВБбШв-1 - 6,585км., марка АКВВБ – 0,11км.;
- Устройства грозозащиты – 5шт.

Кабельные линии связи:

- Оборудование:
  Комплект крепления двух громкоговорителей 10ГР-38СЭ – 20шт.,
  Громкоговоритель рупорный – 40шт.,
  Парковое переговорное устройство наружное - 33шт.
- Кабельные линии связи – 26351м., в том числе:
  СБЗПу - кабель сигнально-блокировочный с заполнением – 18844м.,
  Кабель телефонный станционный – 14м.,
  СБЗПБбШп - кабель связи – 7493м.
- Мачта светофорная и опора связи – 24шт.

Устройство противопожарных трубопроводов В2:

- Состоит из двух параллельных линии трубопроводов, протяжённость коридора – 354,5м. с общей длиной трубопроводом 709 метров.
- Металлические футляры на переходах - 8 шт.

краткие технические характеристики по особенностям его размещения, по основным материалам и конструкциям, инженерному и технологическому оборудованию

5. На объекте установлено предусмотренное проектом оборудование в количестве согласно актам о его приемке после индивидуального испытания и комплексного опробования;

6. Наружные инженерные коммуникации (холодное и горячее водоснабжение, канализация, теплоснабжение, газоснабжение, электроснабжение и связь) обеспечивают нормальную эксплуатацию объекта (здания, сооружения, помещения) и приняты городскими эксплуатационными организациями;

7. Сметная стоимость по утвержденному проекту (проектной-сметной документации):

всего **4 915,985** тысяч тенге, в том числе строительно-монтажных работ **3 574,987** тысяч тенге, оборудования, инструмента и инвентаря **121,869** тысяч тенге;

8. Сметная стоимость основных фондов, принимаемых в эксплуатацию **4 041 729 230,74** тенге без НДС, в том числе:

стоимость строительно-монтажных работ **3 666 916 990,18** тенге без НДС;
стоимость ПИР **53 994 871,43** тенге без НДС;
затраты на авторский надзор **8 266 252,64** тенге без НДС;
затраты на технический надзор **8 499 999,98** тенге без НДС;
косвенные затраты **70 643 481,86** тенге без НДС;
пусконаладочные работы **45 589 812,5** тенге без НДС;
затраты по сопровождению проекта **187 817 822,15** тенге без НДС;

9. Доля местного содержания предусмотрена в проектно-сметной документации **100**% и фактически применено **100**% (на объектах финансируемых за счет государственных инвестиций и средств квазигосударственного сектора);

10. Класс энергоэффективности здания _____;

11. Объект построен в соответствии с утвержденным проектом (проектно-сметной документацией) и требованиями государственных нормативных документов в области архитектуры, градостроительства и строительства.

РЕШИЛ: построенные по проекту **«Развитие транспортной, железнодорожной и погрузочно-разгрузочной инфраструктуры на территории завода в Атырауской области». Станция Заводская.»** объекты в полном объеме -

Железнодорожные пути – 13,2212 км.,
Автомобильные дороги – 3,943,52 км.,
Кабельные линии электропередач 0,4кВ – 8,835 км.,
Кабельные линии связи– 26,351 км.,
Устройство противопожарных трубопроводов В2 – 0,709 км., принять в эксплуатацию.

Заказчик: **Ашимов Д.А.**
фамилия, имя, отчество (при наличии), подпись руководителя

Место печати (при наличии)

Технический надзор: **Дерягин М.**
фамилия, имя, отчество (при наличии), подпись эксперта

Место печати (при наличии)

Авторский надзор: **Милютин С.В.**
фамилия, имя, отчество (при наличии), подпись эксперта

Место печати (при наличии)

Авторский надзор
ТОО «НИИСТРОМПРОЕКТ»
ФИО Подпись
НИИСТРОМПРОЕКТ «___» _____ 20___ г

Подрядчик (генеральный подрядчик) **Мабиев А.К.**
фамилия, имя, отчество (при наличии), подпись руководителя

Место печати (при наличии)

Приложение 3 к акту приемки
объекта в эксплуатацию
Форма

Технические характеристики объекта (линии электропередач), кадастровый номер ЗУ: 04-066-050-3362

№ п/п	Наименование	Единица измерения	Количество
1	2	3	4
1	Воздушные ЛЭП низкого напряжения …	Километр (далее - км)	-
2	Воздушные ЛЭП Высокого напряжения 10 кВ	км	-
3	Кабельные ЛЭП низкого напряжения 0,4кВ	км	8,37
4	Кабельные ЛЭП высокого напряжения…	км	-
5	Площадь опор	м 2	-
6	Опоры:		
	1) металлические Н-7м	штук (далее - шт)	136
	2) деревянные с деревянными приставками	шт	-
	3) деревянные с железобетонными приставками	шт	-
	4) железобетонные	шт	-
	5) тросовые подвесы	шт	-
7	Провода:		
	1) медные	км	-
	2) алюминиевые	км	8,37
	3) сталеалюминевые	км	-
8	Кронштейны для светильников:		
	1) железобетонные	шт	-
	2) металлические	шт	136
9	Арматура уличного освещения:		
	1) светильники с лампами накаливания	шт	-
	2) светильники с ртутными лампами	шт	-
	3) светильники светодиодные консольные 60Вт	шт	136
10	Кабели:		
	1) марка АВБбШв-1, напряжением 0,4кВ	км	8,26
	2) марка АКВВБ, напряжением 0,4кВ	км	0,11
11	Муфты соединительные...	шт	115
12	Муфты концевые	шт	142
13	Контуры заземления	шт	24
14	Устройства грозозащиты	шт	5
15	Дорожные покрытия кабельных сетей:		
	1) асфальтобетонные	м 2	-

«ЖМТ» АЖ ЕНГІЗІЛДІ
Орындаушы Даулетьярова А
(Т.А.Ә., қолы)
Күні 2021 ж. «15» 12

	2) булыжные	м 2	-
	3) тротуары	м 2	-
16	Прожекторные мачты освещения М1-М5, Н-23м	шт	5
	1)прожектор светодиодный 150Вт	шт	40
17	Шкаф релейный металлический ШМ-М	комп	2
	1)стойка ж.б. из сульфатостойкого цемента	шт	2
	2)выключатель-разъединитель 100А, ТУ3424-014-05722766-2004	шт	2
	3)Выключатель 16А, ТУ16-90ИКЖШ.641211.001 ТУ	шт	24
	4)Пускатель 16А, ТУ16-89ИГФР.644236.033 ТУ	шт	2
	5)Счетчик активной энергии электронный однотарифный	шт	2
18	Труба асбестоцементная d-100, L=3000, ГОСТ1839-80	Шт/м	160/456

Заказчик

_____

фамилия, имя, отчество (при его наличии), подпись руководителя

Место печати (при наличии)

Авторский надзор

_____

фамилия, имя, отчество (при его наличии), подпись эксперта

Место печати (при наличии)

Приложение 3 к акту приемки
объекта в эксплуатацию
Форма

Технические характеристики объекта (линии электропередач), кадастровый номер ЗУ: 04-066-050-3551

№ п/п	Наименование	Единица измерения	Количество
1	2	3	4
1	Воздушные ЛЭП низкого напряжения …	километр (далее – км)	-
2	Воздушные ЛЭП Высокого напряжения 10 кВ	км	-
3	Кабельные ЛЭП низкого напряжения 0,4 кВ	км	0,465
4	Кабельные ЛЭП высокого напряжения…	км	-
5	Площадь опор	м2	-
6	Опоры:		
	1) металлические Н-7м	штук (далее – шт)	10
	2) деревянные с деревянными приставками	шт	-
	3) деревянные с железобетонными приставками	шт	-
	4) железобетонные	шт	-
	5) тросовые подвесы	шт	-
7	Провода:		
	1) медные	км	-
	2) алюминиевые	км	0,465
	3) сталеалюминевые	км	-
8	Кронштейны для светильников:		
	1) железобетонные	шт	-
	2) металлические	шт	10
9	Арматура уличного освещения:		
	1) светильники с лампами накаливания	шт	-
	2) светильники с ртутными лампами	шт	-
	3) светильники светодиодные консольные 60Вт	шт	10
10	Кабели:		
	1) марка АВБбШв-1, напряжением 0,4кВ	км	0,465
	2) марка …, напряжением …	км	-
11	Муфты соединительные...	шт	40
12	Муфты концевые	шт	-
13	Контуры заземления	шт	3
14	Устройства грозозащиты	шт	-
15	Дорожные покрытия кабельных сетей:		
	1) асфальтобетонные	м 2	-

	2) булыжные	м 2	-
	3) тротуары	м 2	-

Заказчик

_____

фамилия, имя, отчество (при его наличии), подпись руководителя

Место печати (при наличии)

Авторский надзор

_____

фамилия, имя, отчество (при его наличии), подпись эксперта

Место печати (при наличии)

Авторский надзор
ТОО «НИИСТРОМПРОЕКТ»
НИИСТРОМПРОЕКТ «___» _____ 20___ г

Приложение 4 к акту приемки
объекта в эксплуатацию
Форма

Технические характеристики объекта (железнодорожные пути), кадастровый номер ЗУ: 04-066-050-3362

№ п.п.	Наименование конструктивных элементов	Единицы измерения	Количество, протяженность	Примечание
1	2	3	4	5
1	Ж/д пути (общая протяженность):	км	9,9505	с учетом стрелочных переводов
	1) приемочно-отправочные №5	км	1,592	
	приемочно-отправочные №6	км	1,223	
	приемочно-отправочные №7	км	1,318	
	приемочно-отправочные №8	км	1,197	
	2) сортировочные	км	-	
	3) вытяжные №9	км	0,08196	
	вытяжные №10	км	0,2625	
	вытяжные №16	км	0,472	
	вытяжные №19	км	0,582	
	4) погрузочно-разгрузочные	км	-	
	5) ходовые №17	км	0,564	
	6) специальные подъездные:	км		
	- соединительный путь №18	км	0,538	
	- соединительный путь №20		0,66204	
	- путь сливной эстакады №14	км	0,482	
	- путь сливной эстакады №15		0,624	
	- тупик №27	км	0,084	
	- тупик №16а	км	0,268	
2	Шпалы:			
	1) деревянные	шт	200	8 путь
	2) железобетонные	шт	14777	
3	Переводные стрелки:			
	1) тип рельса		Р-65	
	2) подрельсовое основание		Ж.б. брусья	
	3) брусья	шт	1311	
	4) шпалы	шт	-	
	5) род балласта		щебень	
	6) толщина	сантиметр (далее-см)	25	
4	Тип рельса:			
	1) Р 38	км	-	

	2) Р 43	км	-	
	3) Р 50	км	-	
	4) Р 65	км	9,9505	
	5) Р 75	км	-	
5	Род балласта (толщина слоя):			
	1) щебеночный	см	25	
	2) гравийный	см	-	
	3) асбестовый	см	-	
	4) ракушечный	см	-	

	5) песчаный	см	-	
6	Противоугоны:			
	1) пружинные	шт	348	8 путь
	2) самозаклинивающие	шт	-	
7	Специализация путей:			
	1) Приема-отправочный путь 5 от стрелки №15 до стрелки №16	км	1,592	
	2) Приема-отправочный путь 6 от стрелки №27 до стрелки №4	км	1,223	
	3) Приема-отправочный путь 7 от стрелки №23 до стрелки №2	км	1,318	
	4) Приема-отправочный путь 8 от стрелки №25 до стрелки №12	км	1,197	
	5) Вытяжной путь 9 от ПК84+73 до упора	км	0,08196	
	6) Вытяжной путь 10 ПК108+73,39 до упора	км	0,2625	
	7) Вытяжной путь 19 от стрелки №15 до упора	км	0,582	
	8) Путь сливной эстакады 14 от стрелки №103 до стрелки №104	км	0,482	
	9) Путь сливной эстакады 15 от стрелки №101 до стрелки №100	км	0,624	
	10) Вытяжной путь 16 от стрелки №100 до упора	км	0,472	
	11) Тупик для обгона локомотива 16а от стрелки №101 до упора	км	0,253	
	12) Ходовой путь 17 от стрелки №101 до стрелки №102	км	0,564	
	13) Соединительный путь 18 от стрелки №13 до стрелки №100	км	0,538	
	14) Соединительный путь 20, от стрелки №29 до стрелки №51	км	0,762	
	15) Предохранительный тупик 27 от стрелки №31 до упора	км	0,099	
8	Предельные столбики	шт	19	
9	Километровые столбики	шт	-	
10	Сигнальные знаки «Свисток С»	шт	18	
11	Кабельные линии СЦБ	км	16,017	
12	Линии связи	км	6,744	

Заказчик

фамилия, имя, отчество (при его наличии), подпись руководителя
Место печати (при наличии)

Авторский надзор

фамилия, имя, отчество (при его наличии), подпись эксперта

Место печати (при наличии)

Авторский надзор
ТОО «НИИСТРОМПРОЕКТ»
ФИО Подпись
НИИСТРОМПРОЕКТ «___» _____ 20___ г

Приложение 4 к акту приемки
объекта в эксплуатацию
Форма

Технические характеристики объекта (железнодорожные пути), кадастровый номер ЗУ: 04-066-050-3551

№ п.п.	Наименование конструктивных элементов	Единицы измерения	Количество, протяженность	Примечание
1	2	3	4	5
1	Ж/д пути (общая протяженность):	км	3,2707	с учетом стрелочных переводов
	1) приемочно-отправочные	км	-	
	2) сортировочные	км	-	
	3) вытяжные № 22	км	0,453	
	4) погрузочно-разгрузочные № 23	км	1,167	
	погрузочно-разгрузочные № 25	км	0,834	
	погрузочно-разгрузочные № 26	км	0,71674	
	5) ходовые	км	-	
	6) специальные подъездные (соединительный путь) №20	км	0,09996	
2	Шпалы:			
	1) деревянные	шт	70	съезд между стр.51 и стр.53
	2) железобетонные	шт	5014	
3	Переводные стрелки:			
	1) тип рельса		Р-65	
	2) подрельсовое основание		Ж.б. брусья	
	3) брусья	шт	207	
	4) шпалы	шт	-	
	5) род балласта		щебень	
	6) толщина	сантиметр (далее-см)	25	
4	Тип рельса:			
	1) Р 38	км	-	
	2) Р 43	км	-	
	3) Р 50	км	-	
	4) Р 65	км	3,2707	
	5) Р 75	км	-	
5	Род балласта (толщина слоя):			
	1) щебеночный	см	25	
	2) гравийный	см	-	
	3) асбестовый	см	-	
	4) ракушечный	см	-	
	5) песчаный	см	-	

6	Противоугоны:			
	1) пружинные	шт	124	на пути №23
	2) самозаклинивающие	шт	-	
7	Специализация путей:			
	1)Вытяжной путь 22, от стрелки №53 до упора ПК4³+53,25	км	0,453	
	2)Погрузо-выгрузочный путь 23, от стрелки №53 до упора ПК11²+66,63	км	1,167	
	3)Погрузо-выгрузочный путь 25 для контейнеров, от стрелки №53 до упора ПК8⁴+18,78	км	0,834	
	4)Погрузо-выгрузочный путь для контейнеров 26, от стрелки №55 до упора ПК8⁴+18,78	км	0,71674	
	5)Соединительный путь 20, от стрелки №29 до стрелки №51	км	0,762	
8	Предельные столбики	шт	3	
9	Километровые столбики	шт	-	
10	Сигнальные знаки «Свисток С»	шт	6	
11	Кабельные линии СЦБ	км	2,827	
12	Линии связи	км	0,749	

Заказчик

_____

фамилия, имя, отчество (при его наличии), подпись руководителя

Место печати (при наличии)

Авторский надзор

_____

фамилия, имя, отчество (при его наличии), подпись эксперта

Место печати (при наличии)

Авторский надзор
ТОО «НИИСТРОМПРОЕКТ»
Подпись

Приложение 10 к акту приемки
объекта в эксплуатацию
Форма

Технические характеристики объекта (автомобильные дороги), кадастровый номер ЗУ: 04-066-050-3362

№ п.п.	Наименование конструктивных элементов	Единицы измерения	Количество	Описание конструктивных элементов	Примечание
1	Протяженность дороги				
	Участок 3,2	км	0,06255		
	Участок 4	км	1,63902		
	Участок 5	км	0,81058		
	Участок 5,1	км	0,41438		
	Участок 6 от ПК0+00 до ПК8+50	км	0,85		
2	Ширина проезжей части				
	Участок 3,2	м	4,5		
	Участок 4	м	4,5		
	Участок 5	м	4,5		
	Участок 5,1	м	4,5		
	Участок 6 от ПК0+00 до ПК8+50	м	6		
3	Ширина тротуаров	м	-		
4	Ширина пешеходных дорог	м	-		
5	Ширина разделительной грунтовой полосы	м	-		
6	Ширина обочины	м			
	Участок 3,2	м	1,0	Гравийно-песчаная смесь h-0.05m.	
	Участок 4	м	1,0	Гравийно-песчаная смесь h-0.05m.	
	Участок 5	м	1,0	Гравийно-песчаная смесь h-0.05m.	
	Участок 5,1	м	1,0	Гравийно-песчаная смесь h-0.05m.	
	Участок 6 от ПК0+00 до ПК8+50	м	1,5	Гравийно-песчаная смесь h-0.11m, присыпные обочины.	
7	Угол откоса				
	Участок 3,2	градус	1:3	Присыпные обочины.	
	Участок 4	градус	1:3	Присыпные обочины.	

	Участок 5	градус	1:3	Присыпные обочины.	
	Участок 5,1	градус	1:3	Присыпные обочины.	
	Участок 6 от ПК0+00 до ПК8+50	градус	1:3	Присыпные обочины.	
8	Высота насыпи				
	Участок 3,2	м	-21.55 -22.45		
	Участок 4	м	-21.48 -22.50		
	Участок 5	м	-21.50		
	Участок 5,1	м	-21.50		
	Участок 6 от ПК0+00 до ПК8+50	м	-21.10 -21.58		
9	Дополнительные транспортные пути		-		
10	Количество полос				
	Участок 3,2		2		
	Участок 4		2		
	Участок 5		2		
	Участок 5,1		2		
	Участок 6 от ПК0+00 до ПК8+50		2		
11	Дорожные знаки				
	Участок 3,2	шт	3	1.31.3-500х2250, 2.4-А-900	
	Участок 4	шт	93	1.31.4-В-600, 1.31.5-В-600, 1.2-А-900, 1.11.1-А-900, 1.11.2-А-900, 1.31.1-(200Х1250)*2, 2.4-А-900, 2.5-В-900.	
	Участок 5	шт	33	1.31.3-500Х2250, 1.31.4-В-600, 1.31.5-В-600, 1.2-А-900, 1.11.1-А-900, 1.11.2-А-900, 1.3.1-(200Х1250)*2, 2.1-В-700, 2.4-А-900, 2.5-В-900, 7.13-В-700.	
	Участок 5,1	шт	36	1.31.3-500Х2250, 1.31.4-В-600, 1.31.5-В-600, 1.2-А-900, 1.11.1-А-900, 1.11.2-А-900, 1.3.2-(200Х1250)*3, 2.4-А-900, 2.5-В-900, 7.13-В-700.	
	Участок 6 от ПК0+00 до ПК8+50	шт	36	1.31.3-500Х2250, 1.31.4-В-600, 1.31.5-В-600, 1.2-А-900, 1.11.1-А-900, 1.11.2-А-900, 1.3.2-(200Х1250)*3, 2.4-А-900, 2.5-В-900, 7.13-В-700	

12	Элементы освещения				
13	Зеленые насаждения	шт			
14	Дорожное покрытие				
	Участок 3,2			Горячий пористый крупнозернистый асфальтобетон на битуме БНД 70/100, марки 2, по СТ РК 1225–2013, Н=0,05м.	
	Участок 4			Горячий пористый крупнозернистый асфальтобетон на битуме БНД 70/100, марки 2, по СТ РК 1225–2013, Н=0,05м.	
	Участок 5			Горячий пористый крупнозернистый асфальтобетон на битуме БНД 70/100, марки 2, по СТ РК 1225–2013, Н=0,05м.	
	Участок 5,1			Горячий пористый крупнозернистый асфальтобетон на битуме БНД 70/100, марки 2, по СТ РК 1225–2013, Н=0,05м.	
	Участок 6 от ПК0+00 до ПК8+50			1. Горячий плотный мелкозернистый асфальтобетон на битуме БНД 70/100 типа Б, марки 2, по СТ РК 1225–2013, Н=0,05м. 2. Горячий пористый крупнозернистый асфальтобетон на битуме БНД 70/100, марки 2, по СТ РК 1225–2013, Н=0,05м.	
15	Электроосвещение				

Заказчик

_____

фамилия, имя, отчество (при его наличии), подпись руководителя

Место печати (при наличии)

Авторский надзор

_____

фамилия, имя, отчество (при его наличии), подпись эксперта

Место печати (при наличии)

Авторский надзор
ТОО «НИИСТРОМПРОЕКТ»
НИИСТРОМПРОЕКТ
«___»_____20___г

Приложение 10 к акту приемки
объекта в эксплуатацию
Форма

Технические характеристики объекта (автомобильные дороги), кадастровый номер ЗУ: 04-066-050-3551

№ п.п.	Наименование конструктивных элементов	Единицы измерения	Количество	Описание конструктивных элементов	Примечание
1	Протяженность дороги				
	Участок 6 от ПК10+24 до ПК8+50	км	0,174		
2	Ширина проезжей части				
	Участок 6 от ПК10+24 до ПК8+50	м	6		
3	Ширина тротуаров	м	-		
4	Ширина пешеходных дорог	м	-		
5	Ширина разделительной грунтовой полосы	м	-		
6	Ширина обочины				
	Участок 6 от ПК10+24 до ПК8+50	м	1,5	Гравийно-песчаная смесь h-0.11m, присыпные обочины.	
7	Угол откоса				
	Участок 6 от ПК10+24 до ПК8+50	градус	1:3	Присыпные обочины.	
8	Высота насыпи				
	Участок 6 от ПК10+24 до ПК8+50	м	-21.10 -21.58		
9	Дополнительные транспортные пути		-		
10	Количество полос				
	Участок 6 от ПК10+24 до ПК8+50		2		
11	Дорожные знаки				
	Участок 6 от ПК10+24 до ПК8+50	шт	15	1.31.3-500X2250, 1.2-А-900, 1.11.2-А-900, 2.4-А-900, 2.5-В-900,1.3.2-(200x1250)*3	

12	Элементы освещения				
13	Зеленые насаждения	шт			
14	Дорожное покрытие				
	Участок 6 от ПК10+24 до ПК8+50			1. Горячий плотный мелкозернистый асфальтобетон на битуме БНД 70/100 типа Б, марки 2, по СТ РК 1225-2013, Н=0,05м. 2. Горячий пористый крупнозернистый асфальтобетон на битуме БНД 70/100, марки 2, по СТ РК 1225-2013, Н=0,05м.	
15	Электроосвещение				

Заказчик

фамилия, имя, отчество (при его наличии), подпись руководителя

Место печати (при наличии)

Авторский надзор

фамилия, имя, отчество (при его наличии), подпись эксперта

Место печати (при наличии)

Авторский надзор
ТОО «НИИСТРОМПРОЕКТ»
ФИО Подпись
НИИСТРОМПРОЕКТ «___» _____ 20__ г

Приложение 13 к акту приемки
объекта в эксплуатацию
Форма

Технические характеристики объекта (сети, водоводы, коллекторы и тому подобное), кадастровый номер ЗУ: 04-066-050-3362

№ п/п	Наименование	Единицы измерения	Количество, протяженность	Примечание
1	2	3	4	5
Водопровод				
1	Водоводы (общая протяженность)	км	0,709	
	1) из стальных труб	км	0,0124	
	2) из чугунных труб	км	-	
	3) из асбестоцементных труб	км	-	
	4) из железобетонных труб	км	-	
	5) из полиэтилена	км	0,6966	
2	Распределительная сеть (общая протяженность)	м	-	
	1) из стальных труб	м	-	
	2) из чугунных труб	м	-	
	3) из асбестоцементных труб	м	-	
	4) из полиэтиленовых труб	м	-	
	5)	м	-	
3	Прочие устройства			
	Смотровой колодец	шт	12	
	Задвижка d-300	шт	12	
	" d-	шт	-	
	" d-	шт	-	
	Вентили d-	шт	-	
	" d-	шт	-	
	" d-	шт	-	
	Кран d-	шт	-	
	" d-	шт	-	
	" d-	шт	-	
	Гидрант	шт	-	
	Водопроводный ввод	шт	-	
	Водоразборная колонка	шт	-	
	Стальной футляр	шт	8	
	Питьевой фонтанчик	шт	-	
Канализация				
1	Коллекторы (общая протяженность)	м	-	
	1) из керамических труб	м	-	
	2) из чугунных труб	м	-	
	3) из бетонных труб	м	-	
	4) из асбестоцементных труб	м	-	
	5) из железобетонных труб	м	-	
	6)	м	-	
	7)	м	-	
2	Канализационная сеть (общая протяженность)	м	-	
	1) из керамических труб	м	-	

	2) из чугунных труб	м	-	
	3) из бетонных труб	м	-	
	4) из асбестоцементных труб	м	-	
	5) из железобетонных труб	м	-	
	6)	м	-	
3	Прочие устройства			
	Смотровой колодец	шт	-	
	Выпуск	шт	-	

Горизонтальный разрез колодца

Масштаб 1:50

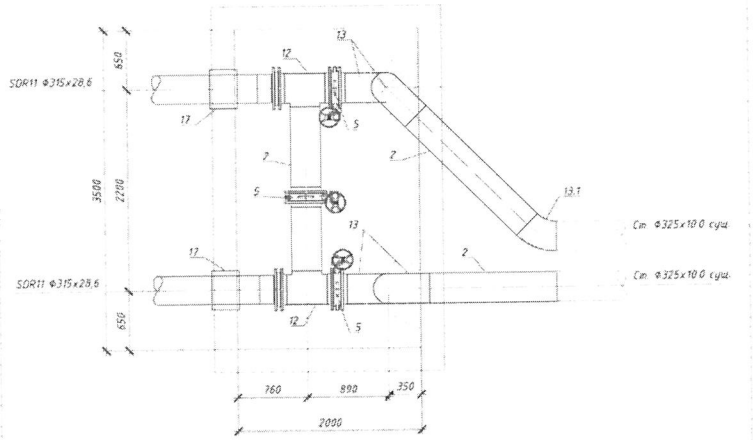

Вертикальный разрез колодца

Масштаб 1:50

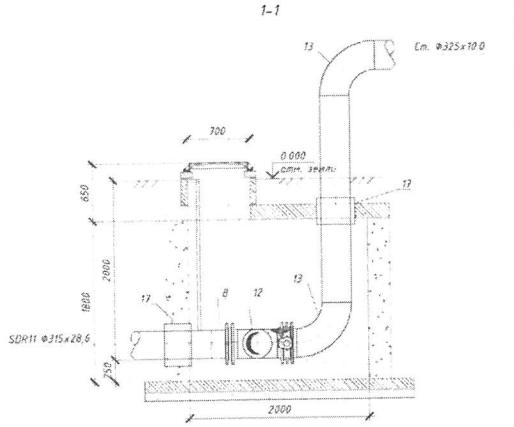

Спецификация

№ п/п	Наименование	Марка	Материал	Диаметр (мм) (размеры)	Количество	Примечание
1	Труба полиэтиленовая PE100 SDR11 Ø315х28,6	ГОСТ 18599-2001	полиэтиленовая - PE	Ø315х28,6	696,6м.	
2	Труба стальная электросварная	ГОСТ 10704-91	стальная	Ø325	12,4м.	

Схема привязки колодца к постоянным точкам-ориентирам

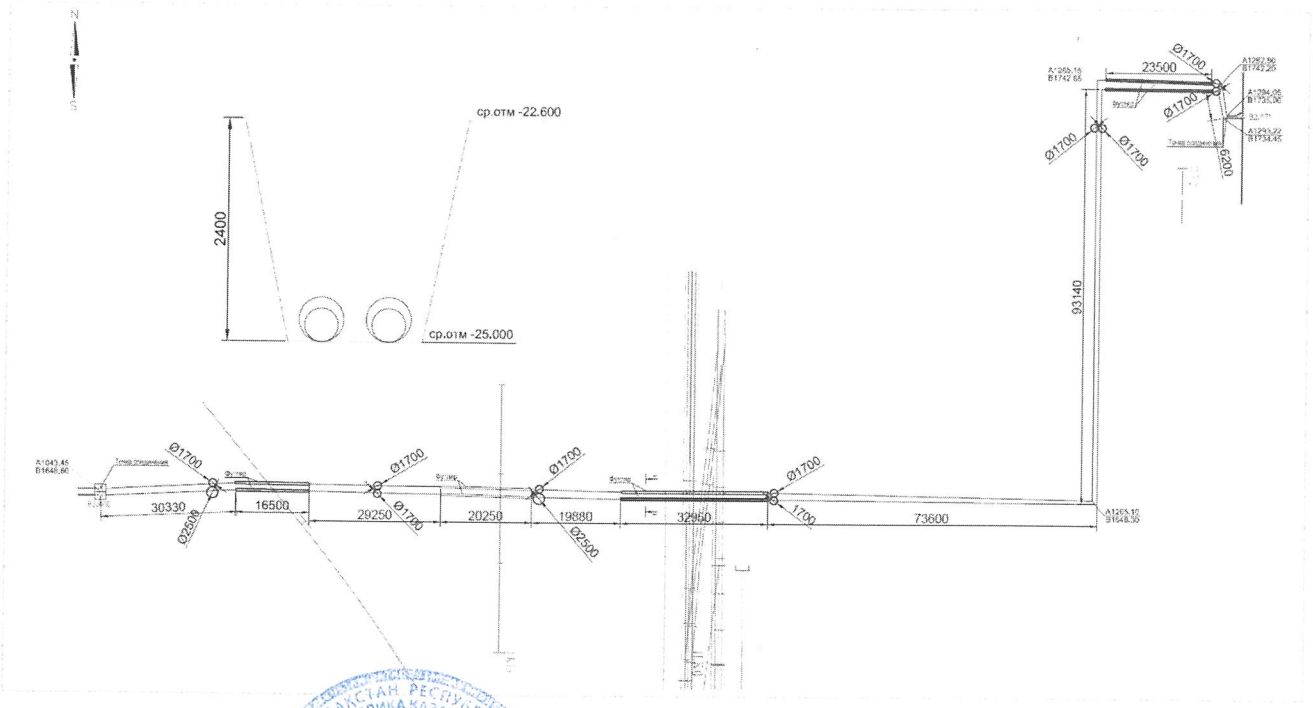

Заказчик

фамилия, имя, отчество (при его наличии), подпись руководителя

Место печати (при наличии)

Авторский надзор

фамилия, имя, отчество (при его наличии), подпись эксперта

Место печати (при наличии)

Авторский надзор
«ГИПРОСТРОМПРОЕКТ»
Ф.И.О. Подпись
20 г

Приложение 16 к акту приемки
объекта в эксплуатацию
Форма

Технические характеристики объекта (линии связи), кадастровый номер ЗУ: 04-066-050-3362

№ п/п	Наименование	Единицы измерения	Количество, протяженность
1	2	3	4
1	Воздушные линии связи, в том числе:	км	-
	1) марка	км	-
	2) марка	км	-
	3) марка	км	-
2	Кабельные линии связи, в том числе:	км	22,775
	1) марка СБЗПу (кабель сигнально-блокировочный с заполнением)	км	16,017
	2) марка - кабель телефонный станционный	км	0,014
	3) марка – СБЗПБбШп (кабель связи)	км	6,744
3	Опоры, в том числе:	шт	20
	1) металлические	шт	-
	2) деревянные	шт	-
	3) анкерные	шт	-
	4) железобетонные (мачта светофорная и опора связи)	шт	24
	5) тросовые подвесы	шт	-
4	Колодцы сетевые, в том числе:	шт	-
	1) ККС 1	шт	-
	2) ККС 2	шт	-
	3) ККС 3	шт	-
	4) ККС 4	шт	-
	5) ККС 5	шт	-
5	Муфты соединительные	шт	49
6	Коллекторы коммуникационные, в том числе:		
	1) керамические	км	-
	2) бетонные	км	-
	3) асбеста-цементные	км	-
	4) пластмассовые	км	-
7	НУП (необслуживаемые усилительные пункты)	шт	-
8	Прочие устройства		
	1) Громкоговоритель рупорный	шт	36
	2) Парковое переговорное устройство наружное (с комплектом крепления)	шт	31
	3) Защитная стальная труба d=100 h=3,3м	шт	13
	4) Защитная полиэтиленовая труба d=110мм	м	959

Горизонтальный разрез колодца	Вертикальный разрез колодца
Масштаб _____	Масштаб _____
Колодцы отсутствуют	*Колодцы отсутствуют*

Спецификация

№ п/п	Наименование	Марка	Материал	Диаметр (мм) (размеры)	Количество	Примечание

Горизонтальный разрез НУП	Вертикальный разрез НУП
Масштаб _____	Масштаб _____
НУП отсутствует	*НУП отсутствует*

Спецификация

№ п/п	Наименование	Марка	Единицы измерения	Материал	Количество (размеры)	Примечание

Схема привязки колодцев кабельной линии связи и НУП к постоянным точкам-ориентирам

Колодцы и НУП отсутствуют

Заказчик

_____

фамилия, имя, отчество (при его наличии), подпись руководителя

Место печати (при наличии)

Авторский надзор

_____

фамилия, имя, отчество (при его наличии), подпись эксперта

Место печати (при наличии)

Авторский надзор ТОО «НИИСТРОМПРОЕКТ» ФИО Подпись НИИСТРОМПРОЕКТ «___» _____ 20___ г

Приложение 16 к акту приемки
объекта в эксплуатацию
Форма

Технические характеристики объекта (линии связи), кадастровый номер ЗУ: 04-066-050-3551

№ п/п	Наименование	Единицы измерения	Количество, протяженность
1	2	3	4
1	Воздушные линии связи, в том числе:	км	-
	1) марка	км	-
	2) марка	км	-
	3) марка	км	-
2	Кабельные линии связи, в том числе:	км	3,576
	1) марка СБЗПу (кабель сигнально-блокировочный с заполнением)	км	2,827
	2) марка - кабель телефонный станционный	км	-
	3) марка – СБЗПБбШп (кабель связи)	км	0,749
3	Опоры, в том числе:	шт	5
	1) металлические	шт	-
	2) деревянные	шт	-
	3) анкерные	шт	-
	4) железобетонные (мачта светофорная и опора связи)	шт	5
	5) тросовые подвесы	шт	-
4	Колодцы сетевые, в том числе:	шт	-
	1) ККС 1	шт	-
	2) ККС 2	шт	-
	3) ККС 3	шт	-
	4) ККС 4	шт	-
	5) ККС 5	шт	-
5	Муфты соединительные	шт	5
6	Коллекторы коммуникационные, в том числе:		
	1) керамические	км	-
	2) бетонные	км	-
	3) асбеста-цементные	км	-
	4) пластмассовые	км	-
7	НУП (необслуживаемые усилительные пункты)	шт	-
8	Прочие устройства		
	1) Громкоговоритель рупорный	шт	4
	2) Парковое переговорное устройство наружное (с комплектом крепления)	шт	2
	3) Защитная стальная труба d=100 h=3,3м	шт	-
	4) Защитная полиэтиленовая труба d=110мм	м	18

Горизонтальный разрез колодца	Вертикальный разрез колодца
Масштаб _____	Масштаб _____
Колодцы отсутствуют	*Колодцы отсутствуют*

Спецификация

№ п/п	Наименование	Марка	Материал	Диаметр (мм) (размеры)	Количество	Примечание

Горизонтальный разрез НУП	Вертикальный разрез НУП
Масштаб _____	Масштаб _____
НУП отсутствует	*НУП отсутствует*

Спецификация

№ п/п	Наименование	Марка	Единицы измерения	Материал	Количество (размеры)	Примечание

Схема привязки колодцев кабельной линии связи и НУП к постоянным точкам-ориентирам

Колодцы и НУП отсутствуют

Заказчик

_____

фамилия, имя, отчество (при его наличии), подпись руководителя

Место печати (при наличии)

Авторский надзор

_____

фамилия, имя, отчество (при его наличии), подпись эксперта

Авторский надзор ТОО «НИИСТРОМПРОЕКТ» ФИО Подпись «___» _____ 20___г

Место печати (при наличии)

ҚҰҚАМЫНЫҢ АТЫРАУ ОБЛЫСЫ БОЙЫНША ФИЛИАЛЫ | 3

Өтініш № 22187026 8 | Тіркеу ісі №

Кадастрлық № 04:066:050 | Тіркелген күні 15.12.24 | Тіркелген уақыты 18:33

Жылжымайтын мүлік объектісінің мекен жайы:

Атырау - Доссор

а-е 295

Тіркеуші (маман) Ашимова | Қолы

Бөлім басшысы Тулешалиева | Қолы

ҚҰҚАМЫНЫҢ АТЫРАУ ОБЛЫСЫ БОЙЫНША ФИЛИАЛЫ | 3

Өтініш № 22187030 | Тіркеу ісі №

Кадастрлық № 04:066:05 | Тіркелген күні 15.12.24 | Тіркелген уақыты 11:46

Жылжымайтын мүлік объектісінің мекен жайы:

Атырау - Доссор

а-е 301/32

Тіркеуші (маман) Ашимова | Қолы

Бөлім басшысы Тулешалиева | Қолы

Прошнуровано
Пронумеровано ___ листов

Подпись _____