Заказчик
ГУ «Аппарат акима района имени Казыбек би города Караганды»

Генеральный проектировщик
ТОО "КАРЭНТ"

Благоустройство проспекта Бухар –Жырау, расположенного по адресу г. Караганда участок улицы Бухар – Жырау от пересечения с улицей Ермекова до перекрестка улицы Олимпийская

Рабочий проект

Архитектурно–строительные решения наружные
ЭНТ.0143–НАС

Том 5

2021

Формат А3

Заказчик

ГУ «Аппарат акима района имени Казыбек би города Караганды»

Генеральный проектировщик

ТОО "КАРЭНТ"

Благоустройство проспекта Бухар –Жырау, расположенного по адресу г. Караганда участок улицы Бухар – Жырау от пересечения с улицей Ермекова до перекрестка улицы Олимпийская

Рабочий проект

Архитектурно–строительные решения наружные
ЭНТ.0143–НАС

Том 5

Директор ТОО "КАРЭНТ"		Ладыгин Ю.Н.
Главный инженер проекта		Ладыгин А.Н.
Ответственный исполнитель раздела		Кравченко В.С.

2021

Формат А3

Ведомость основных комплектов рабочих чертежей

Обозначение	Наименование	Примечание
Том 1. ЭНТ.0143 – ПЗ	Общая пояснительная записка	
Том 2. ЭНТ.0143 – ГП	Генеральный план	
Том 3. ЭНТ.0143 – ЭН	Наружное электроосвещение	
Том 4. ЭНТ.0143 – СН	Сметная документация	
Том 5. ЭНТ.0143 – НАС	Архитектурно–строительные решения наружные	

Перечень актов освидетельствования скрытых работ по архитектурно–строительным решениям

Наименование	Примечание
1. Осмотр устройства фундаментов	

Ведомость ссылочных и прилагаемых документов

Обозначение	Наименование	Примечание
ГОСТ 6465–76*	Эмали пф–115. Технические условия	
ГОСТ 25129–82*	Грунтовка гф–021, Технические условия	
СН РК 2.01–01–2013	Защита строительных конструкций от коррозии	
ГОСТ 6617–76	Битумы нефтяные строительные. Технические условия	
СН РК 1.03–00–2011*	Строительное производство. Организация строительства предприятий, зданий и сооружений	
СН РК 5.01–01–2013	Земляные сооружения, основания и фундаменты	
СП РК 5.01–101–201	Земляные сооружения, основания и фундаменты	
СН РК 5.03–07–2013	Несущие и ограждающие конструкции	
СП РК 5.03–107–2013	Несущие и ограждающие конструкции	
СН РК 1.03–05–2011	Охрана труда и техника безопасности в строительстве	
ГОСТ 17608–2017	Плиты бетонные тротуарные. Технические условия	
ГОСТ 34028–2016	Прокат арматурный для железобетонных конструкций. Технические условия	
Серия 1.400–15, вып.1	Унифицированные закладные изделия железобетонных конструкций для крепления технологических коммуникаций и устройств. рабочие чертежи унифицированных закладных изделий.	
ГОСТ 8509–93	Уголки стальные горячекатаные равнополочные	
ГОСТ 6665–91	Камни бетонные и железобетонные бортовые	
ГОСТ 24379.1–2012	Болты фундаментные. Конструкция и размеры	

Согласовано:

Спец.ГП	Ермоленко В.
Спец.ЭН	Жакупов К.Х.

Взам. инв. N

Подпись и дата

Инв. N подл.

В настоящем рабочем проекте все принятые технические решения по сетевым сооружениям, оборудованию и технологической части предусмотрены и разработаны в полном соответствии с действующими на дату выпуска проекта нормами и правилами. При соблюдении правил технической эксплуатации, а также требований техники безопасности, включая электро–, пожаро– и взрывобезопасность, эксплуатация запроектированной электроустановки, сооруженной по данному проекту, безопасна.

Главный инженер проекта /Ладыгин А.Н./

Изм.	Кол.уч.	Лист	Nдок	Подпись	Дата
Н.контр.		Ладыгин			
Проверил		Ладыгин			
Разработал		Кравченко			

ЭНТ.0143–ГП.АС

Благоустройство проспекта Бухар –Жырау, расположенного по адресу г.Караганда участок улицы Бухар – Жырау от пересечения с улицей Ермекова до перекрестка улицы Олимпийская

проспект Бухар–Жырау	Стадия	Лист	Листов
	РП	1.1	
Общие данные (начало)	ТОО "КАРЭНТ"		

Формат А3

Ведомость рабочих чертежей основного комплекта

Лист	Наименование	Примечание
1.1	Общие данные (начало)	
1.2	Общие данные (окончание)	
2	Лестница и пандус N1	
3	Пандус N2	
4	Пандус N3	
5	Пандус N4	
6	Пандус N5	
7	Пандус N6	
8	Фундаменты ФМ-1.....5	
9	Фундаменты ФМ-6.....8	

Ведомость спецификаций

Лист	Наименование	Примечание
2	Спецификация демонтируемых элементов	
2	Спецификация элементов лестницы и пандуса N1	
2	Ведомость наружной отделки	
3	Спецификация демонтируемых элементов	
3	Спецификация элементов пандуса N2	
3	Ведомость наружной отделки	
4	Спецификация демонтируемых элементов	
4	Спецификация элементов пандуса N3	
4	Ведомость наружной отделки	
5	Спецификация демонтируемых элементов	
5	Спецификация элементов пандуса N4	
6	Спецификация демонтируемых элементов	
6	Спецификация элементов пандуса N5	
7	Спецификация демонтируемых элементов	
7	Спецификация элементов пандуса N6	
8	Спецификация элементов	

Общие указания

Рабочие чертежи марки НАС выполнены в соответствии с нормами и правилами проектирования, действующими на территории Республики Казахстан.

Рабочий проект выполнен на основании:

- Договора на проектирование;
- Задания на проектирование;
- Архитектурно-планировочного задания;
- Эскизного проекта согласованного с "Отделом архитектуры и градостроительсва г. Караганды"
- Задания раздела ГП, на устройство лестниц, пандусов и фундаментов под малые архитектурные формы

Площадка строительства находится по адресу: г. Караганда участок улицы Бухар – Жырау от пересечения с улицей Ермекова до перекрестка улицы Олимпийская

Проект разработан со следующими климатическими условиями:

- Подрайон строительства – IВ
- Район по базовой скорости ветра ветра – II.
- Срок эксплуатации – 10 лет
- Базовая скорость ветра – 25м/с
- Давление ветра – 0,39 кПа.
- Район по весу снегового покрова – III, характеристический вес снегового покрова – 1,5 кПа
- Расчетная температура наиболее холодной пятидневки по г. Караганда – минус 28,9°С
- Средняя продолжительность отопительного периода 207 суток.

Объемно-планировочные и конструктивные решения

Проектом предусматривается устройство лестниц и пандусов, и фундаментов под малые архитектурные формы

Конструкция пандусов и лестниц – монолитные, железобетонные.

Покрытие лестниц и пандусов –

Наружная отделка боковых поверхностей пандусов и парапетных стен(существующих) – штукатурка, окраска фасадной краской

Ширина пандусов – 1200 мм.

Длина промежуточных площадок – 1500 мм.

Длина наклонных площадок – не более 9000м.

Уклон пандусов принят – 5%

Ограждения пандусов и лестниц высотой 900 мм, с перилами на высоте 700 и 900мм.

Фундаменты под МАФы – монолитные, железобетонные.

Защита от коррозии и возгорания

Все металлические изделия окрасить эмалями ПФ-115 ГОСТ 6465-76* за два раза по грунту ГФ 02 ГОСТ 25129-82* в соответствии с СН РК 2.01-01-2013 "Защита строительных конструкций от коррозии".

Боковые поверхности фундаментов, соприкачающиеся с грунтом, обмазать горячим битумом БН 70/30 ГОСТ6617-76 за два раза по холодной битумной грунтовке.

Работы должны выполняться согласно утвержденному проекту производства работ, подлежащему разработке, с соблюдением требований:

- СН РК 1.03-00-2011* – "Строительное производство. Организация строительства предприятий, зданий и сооружений".
- СН РК 5.01-01-2013 и СП РК 5.01-101-2013 – "Земляные сооружения, основания и фундаменты".
- СН РК 5.03-07-2013 и СП РК 5.03-107-2013 – "Несущие и ограждающие конструкции".
- СН РК 1.03-05-2011 и СП РК 1.03-106-2012 – "Охрана труда и техника безопасности в строительстве".

Взам. инв. N

Подпись и дата

Инв. N подл.

Изм.	Кол.уч.	Лист	Nдок	Подпись	Дата
Н.контр.		Ладыгин			
Проверил		Ладыгин			
Разработал		Кравченко			

ЭНТ.0143-ГП.АС

Благоустройство проспекта Бухар -Жырау, расположенного по адресу г.Караганда участок улицы Бухар – Жырау от пересечения с улицей Ермекова до перекрестка улицы Олимпийская

проспект Бухар-Жырау

Стадия	Лист	Листов
РП	1.2	

Общие данные окончание

ТОО "КАРЭНТ"

Формат А3

Лестница и пандус N1, план демонтажа

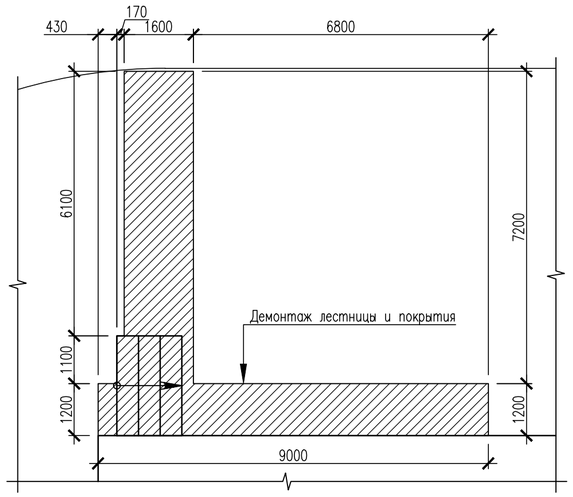

Лестница и пандус N1, план монтажа

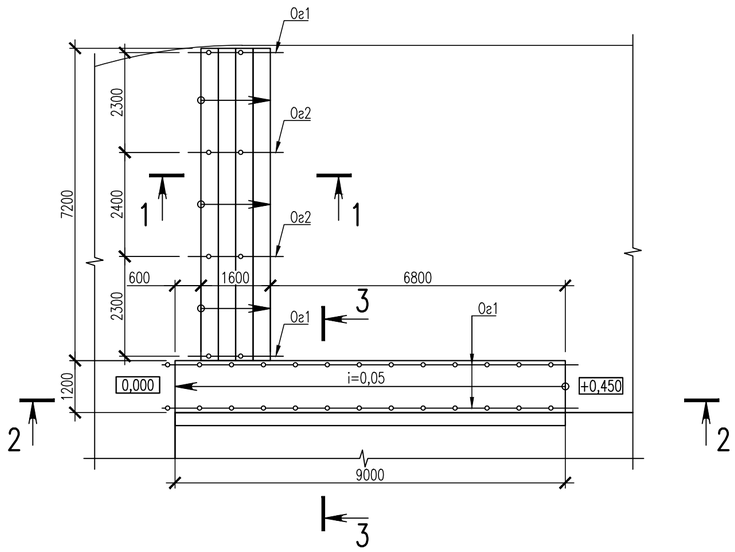

1 – 1

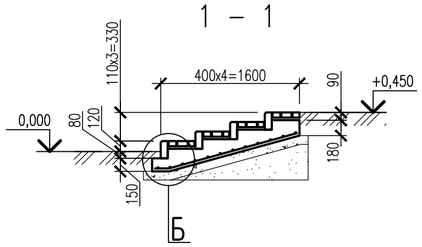

3 – 3

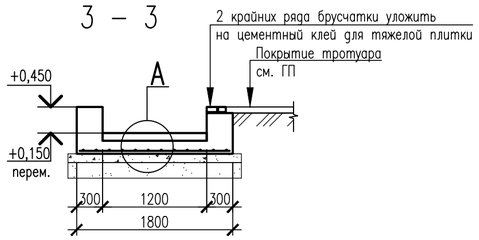

2 – 2

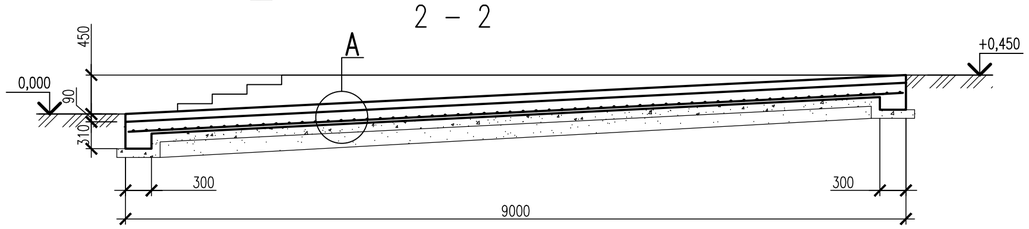

Ограждение Ог1

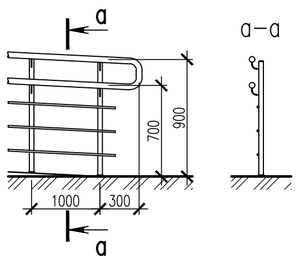

Ограждение Ог2

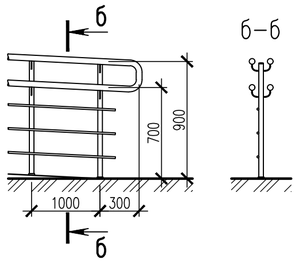

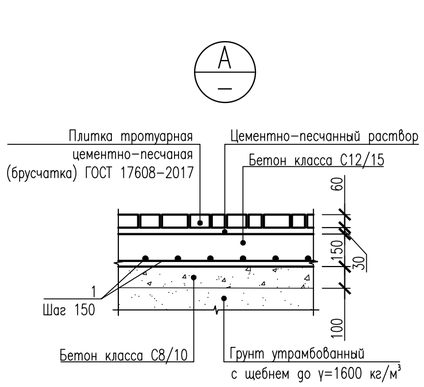

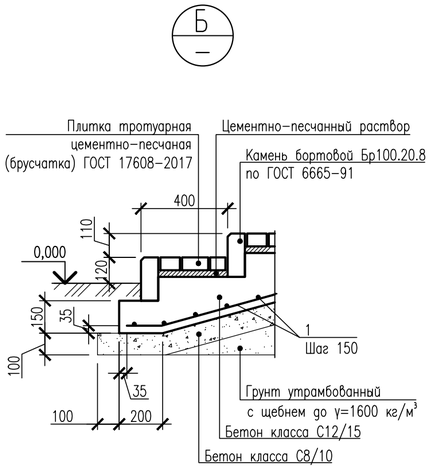

Спецификация демонтируемых элементов

Поз.	Обозначение	Наименование	Кол.	Масса ед. кг	Приме-чание
		Монолитный ж/бетон	1,3		$м^3$
		Покрытие брусчаточное (толщина 60мм)	24,8		$м^2$
		Щебень (толщина 250 мм)	24,8		$м^2$
		Камень бортовой Бр100.20.8	12,0		м.п.

Спецификация элементов лестницы и пандуса N1

Поз.	Обозначение	Наименование	Кол.	Масса ед. кг	Приме-чание
		Детали			
	ГОСТ 17608-2017	Плитка тротуарная цементно-песчаная	29,0		$м^2$
	ГОСТ 6665-91	Камень бортовой Бр100.20.8	37,5		м.п.
1	ГОСТ 34028-2016	Ø12 А400 L=м.п	501,0	0,888	#####
Ог1	ТОО "ФИРМА – АЛКОН +"	Перила Ог1 с двумя поручнями и тремя нитками заполнения	30,9		м.п.
Ог2	ТОО "ФИРМА – АЛКОН +"	Перила Ог2 с четырьмя поручнями и тремя нитками заполнения	6,0		м.п.
		Материалы			
		Бетон кл. С12/15, м3	9,4		класс среды XF3
		Бетон кл. С8/10 м3	4,4		класс среды XF3

Ведомость наружной отделки

Поз.	Наименование элемента отделки	Наименование материала отделки	Наименование и номер эталона цвета или образец колера	Примечание
1	Подпорная стенка, боковая поверхность лестницы	Грунтовка на минеральной основе, цементно-песчанная штукатурка толщиной 20мм раствором марки М300 по щелочестойкой, стекловолоконной сетке, окраска фасадной акриловой краской		4,6 $м^2$

1. Расположение см. ГП-6
2. За отм. 0,000 принята абсолютная отметка 534,47
3. Все поверхности фундаментов, соприкасающиеся с грунтом, обмазать горячим битумом марки БН$^{70}_{30}$ ГОСТ 6617-76 за два раза по холодной битумной грунтовке.
4. Обратную засыпку производить местным грунтом без включения растительного слоя и строительного мусора в соответствии со СН РК 5.01-01-2013 "Земляные сооружения, основания и фундаменты" СП РК 5.01-101-2013 "Земляные сооружения, основания и фундаменты" с послойным уплотнением с доведением γ =1,65тс/м^3 .
5. Все работы вести в соответствии с требованиями СН РК 5.01-01-2013 "Земляные сооружения, основания и фундаменты", СП РК 5.01-101-2013 "Земляные сооружения, основания и фундаменты" и СН РК 1.03-05-2011 "Охрана труда и техника безопасности в строительстве", СП РК 1.03-106-2012 "Охрана труда и техника безопасности в строительстве".
6. Толщину защитного слоя обеспечить заранее заготовленными бетонными или пластмассовыми подкладками или кольцами.
8. Марку тротуарной плитки принять не ниже F200. Для покрытия использовать тротуарную плитку "Старый город"

Изм.	Кол.уч.	Лист	Nдок	Подпись	Дата
Н.контр.		Ладыгин			
Проверил		Ладыгин			
Разработал		Кравченко			

ЭНТ.0143-ГП.АС

Благоустройство проспекта Бухар -Жырау, расположенного по адресу г.Караганда участок улицы Бухар – Жырау от пересечения с улицей Ермекова до перекрестка улицы Олимпийская

проспект Бухар-Жырау

Стадия	Лист	Листов
РП	2	

Лестница и пандус N1

ТОО "КАРЭНТ"

Взам. инв. N | Подпись и дата | Инв. N подл.

Формат А2

Пандус N2, план демонтажа

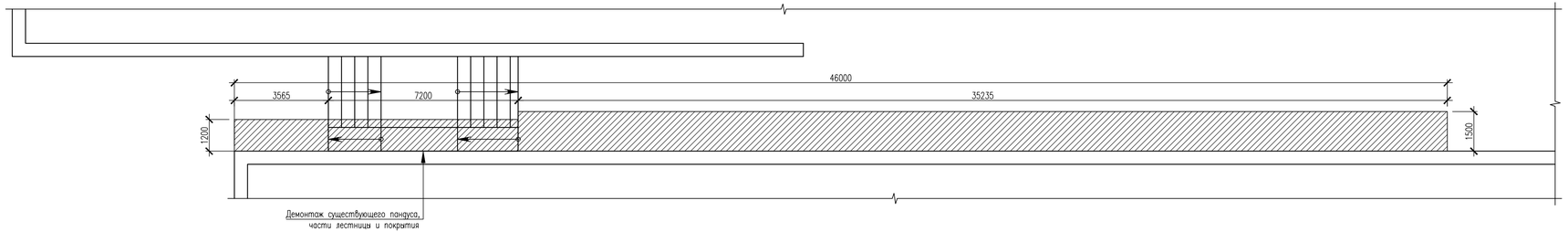

Пандус N2, план монтажа

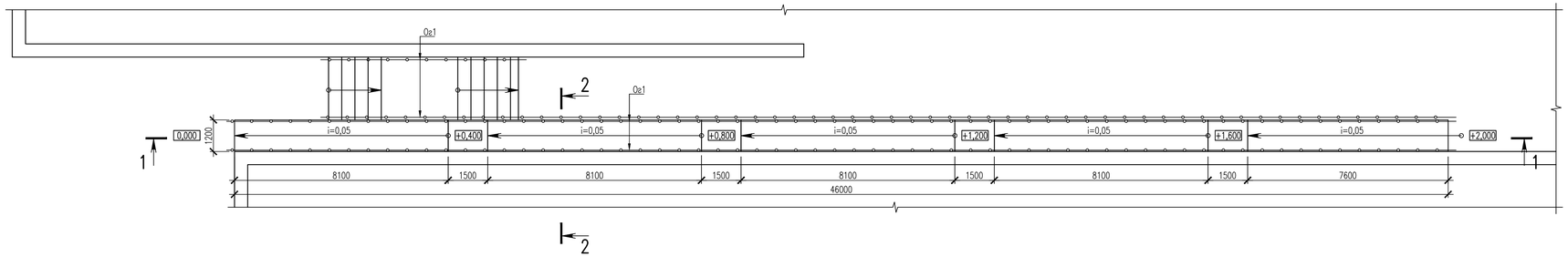

1 – 1

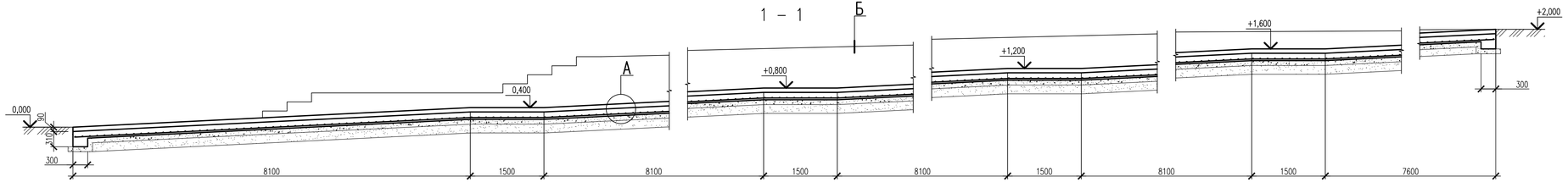

2 – 2

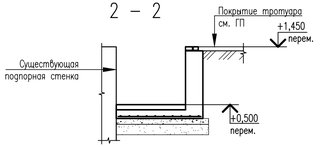

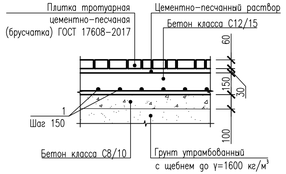

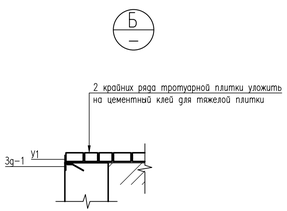

Ограждение Ог1

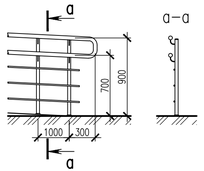

Спецификация демонтируемых элементов

Поз.	Обозначение	Наименование	Кол.	Масса ед. кг	Приме-чание
		Монолитный ж/бетон	3,6		м³
		Покрытие брусчаточное (толщина 60мм)	75,0		м²
		Щебень (толщина 250 мм)	75,0		м²
		Грунт	35,0		м³
		Отделка подпорной стены	31,0		м²

Спецификация элементов пандуса N2

Поз.	Обозначение	Наименование	Кол.	Масса ед. кг	Приме-чание
		Детали			
	ГОСТ 17608-2017	А.1.Псм.6	75,0		м²
1	ГОСТ 34028-2016	Ø12 А400 L=м.п	1200,0	0,888	1065,6
Зд-1	1.400-15, вып.1	Изделие закладное МН 548 м.п	45,9	4,2	192,8
У1	ГОСТ 8509-93	L 50х5 L=м.п.	45,9	4,47	205,2
Ог1	ТОО "ФИРМА – АЛКОН +"	Перила Ог1 с двумя поручнями и тремя нитками заполнения	187,0		м.п.
		Материалы			
		Бетон кл. С12/15, м3	20,0		класс среды ХF3
		Бетон кл. С8/10 м3	9,7		класс среды ХF3

Ведомость наружной отделки

Поз.	Наименование элемента отделки	Наименование материала отделки	Наименование и номер эталона цвета или образец колера	Примечание
1	Подпорная стенка, боковая поверхность лестницы	Грунтовка на минеральной основе, цементно-песчанная штукатурка толщиной 20мм раствором марки М300 по щелочестойкой, стекловолоконной сетке, окраска фасадной акриловой краской		91,0 м²

1. Расположение см. ГП-7
2. За отм. 0,000 принята абсолютная отметка 532,00
3. Все поверхности фундаментов, соприкасающиеся с грунтом, обмазать горячим битумом марки БН$^{70}_{100}$ ГОСТ 6617-76 за два раза по холодной битумной грунтовке.
4. Обратную засыпку производить местным грунтом без включения растительного слоя и строительного мусора в соответствии со СН РК 5.01-01-2013 "Земляные сооружения, основания и фундаменты" СП РК 5.01-101-2013 "Земляные сооружения, основания и фундаменты" с послойным уплотнением с доведением γ =1,65тс/м³ .
5. Все работы вести в соответствии с требованиями СН РК 5.01-01-2013 "Земляные сооружения, основания и фундаменты", СП РК 5.01-101-2013 "Земляные сооружения, основания и фундаменты" и СН РК 1.03-05-2011 "Охрана труда и техника безопасности в строительстве", СП РК 1.03-106-2012 "Охрана труда и техника безопасности в строительстве".
6. Толщину защитного слоя обеспечить заранее заготовленными бетонными или пластмассовыми подкладками или кольцами.
7. Все соединения металлоконструкции выполнять на сварке электродами Э42, по ГОСТ 9467-75*
8. Марку тротуарной плитки принять не ниже F200. Для покрытия использовать тротуарную плитку "Старый город"

Изм.	Кол.уч.	Лист	Nдок	Подпись	Дата
Н.контр.	Падзгин				
Проверил	Падзгин				
Разработал	Крабченко				

ЭНТ.0143-ГП.АС

Благоустройство проспекта Бухар -Жырау, расположенного по адресу г.Караганда участок улицы Бухар – Жырау от пересечения с улицей Ермекова до перекрестка улицы Олимпийская

проспект Бухар-Жырау

Стадия	Лист	Листов
РП	3	

Пандус N2

ТОО "КАРЭНТ"

Взам. инв. N | Подпись и дата | Инв. N подл.

Формат А3х3

Пандус N3, план демонтажа

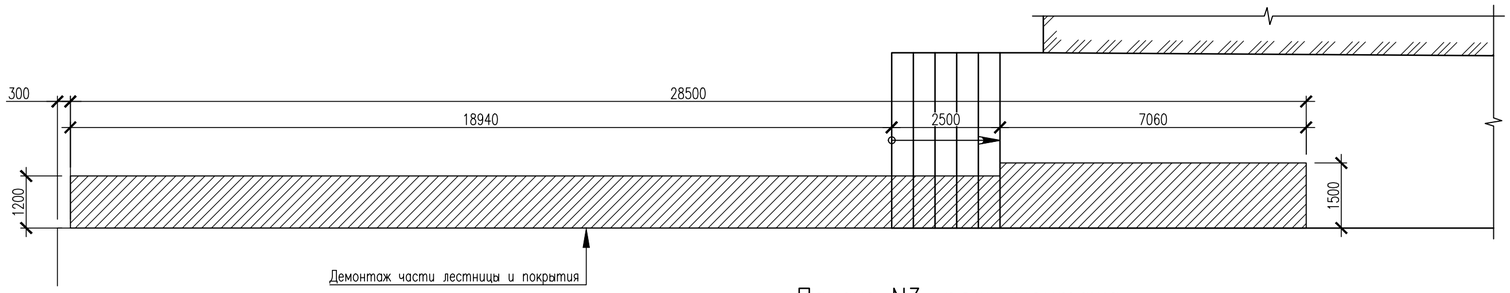

Пандус N3, план монтажа

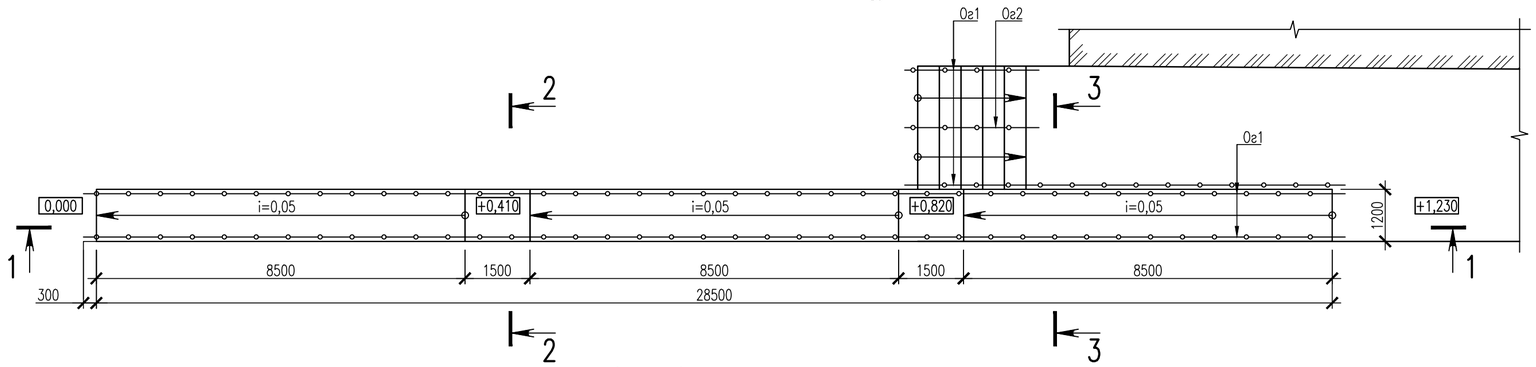

1 – 1

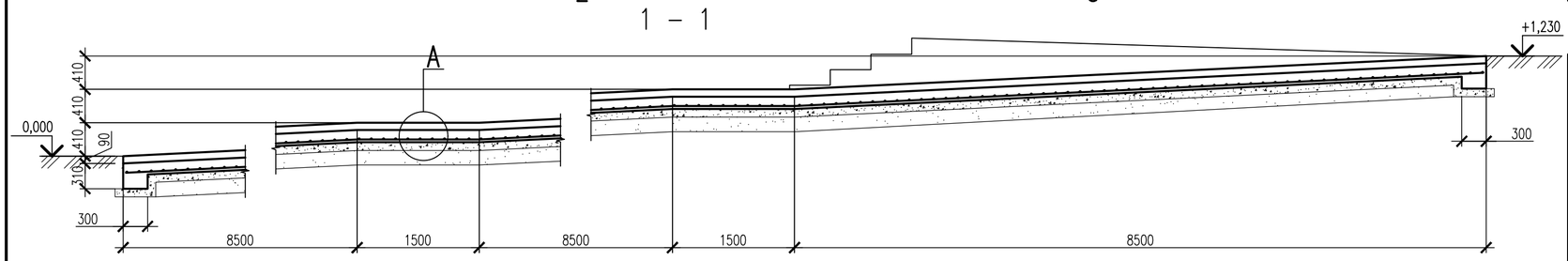

2 – 2

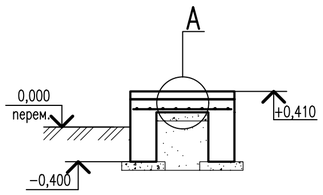

3 – 3

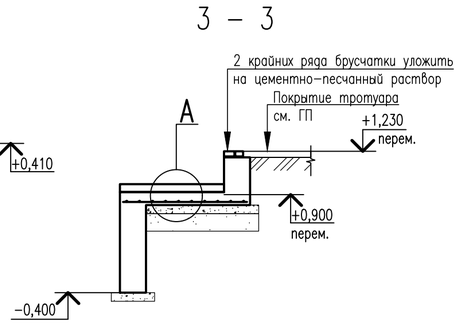

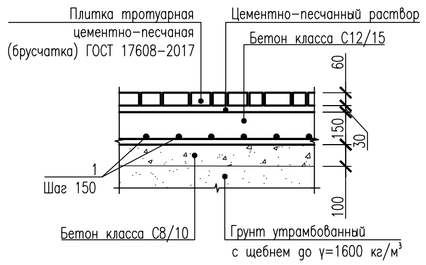

Ограждение Ог1

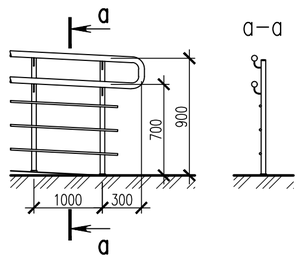

Ограждение Ог2

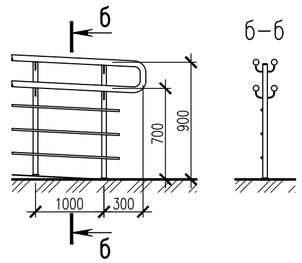

Спецификация демонтируемых элементов

Поз.	Обозначение	Наименование	Кол.	Масса ед. кг	Приме-чание
		Монолитный ж/бетон	1,5		$м^3$
		Покрытие брусчаточное (толщина 60мм)	47,2		$м^2$
		Щебень (толщина 250 мм)	43,3		$м^2$
		Камень бортовой Бр100.20.8	7,2		м.п.

Спецификация элементов пандуса N3

Поз.	Обозначение	Наименование	Кол.	Масса ед. кг	Приме-чание
		Детали			
	ГОСТ 17608-2017	А.1.Псм.6	47,2		$м^2$
1	ГОСТ 34028-2016	Ø12 А400 L=м.п	680,0	0,888	603,8
Ог1	ТОО "ФИРМА – АЛКОН +"	Перила Ог1 с двумя поручнями и тремя нитками заполнения	93,0		м.п.
Ог2	ТОО "ФИРМА – АЛКОН +"	Перила Ог2 с четырьмя поручнями и тремя нитками заполнения	4,0		м.п.
		Материалы			
		Бетон кл. С12/15, м3	18,2		класс среды XF3
		Бетон кл. С8/10 м3	5,5		класс среды XF3

Ведомость наружной отделки

Поз.	Наименование элемента отделки	Наименование материала отделки	Наименование и номер эталона цвета или образец колера	Примечание
1	Подпорная стенка, боковая поверхность лестницы	Грунтовка на минеральной основе, цементно-песчанная штукатурка толщиной 20мм раствором марки М300 по щелочестойкой, стекловолоконной сетке, окраска фасадной акриловой краской		25,7 $м^2$

1. Расположение см. ГП-7
2. За отм. 0,000 принята абсолютная отметка 534,29
3. Все поверхности фундаментов, соприкасающиеся с грунтом, обмазать горячим битумом марки БН70/30 ГОСТ 6617-76 за два раза по холодной битумной грунтовке.
4. Обратную засыпку производить местным грунтом без включения растительного слоя и строительного мусора в соответствии со СН РК 5.01-01-2013 "Земляные сооружения, основания и фундаменты" СП РК 5.01-101-2013 "Земляные сооружения, основания и фундаменты" с послойным уплотнением с доведением γ =1,65тс/$м^3$.
5. Все работы вести в соответствии с требованиями СН РК 5.01-01-2013 "Земляные сооружения, основания и фундаменты", СП РК 5.01-101-2013 "Земляные сооружения, основания и фундаменты" и СН РК 1.03-05-2011 "Охрана труда и техника безопасности в строительстве", СП РК 1.03-106-2012 "Охрана труда и техника безопасности в строительстве".
6. Толщину защитного слоя обеспечить заранее заготовленными бетонными или пластмассовыми подкладками или кольцами.
8. Марку тротуарной плитки принять не ниже F200. Для покрытия использовать тротуарную плитку "Старый город"

Изм.	Кол.уч.	Лист	Nдок	Подпись	Дата
Н.контр.		Ладыгин			
Проверил		Ладыгин			
Разработал		Кравченко			

ЭНТ.0143-ГП.АС

Благоустройство проспекта Бухар -Жырау, расположенного по адресу г.Караганда участок улицы Бухар – Жырау от пересечения с улицей Ермекова до перекрестка улицы Олимпийская

проспект Бухар-Жырау	Стадия	Лист	Листов
	РП	4	
Пандус N3	ТОО "КАРЭНТ"		

Взам. инв. N

Подпись и дата

Инв. N подл.

Формат А2

Пандус N4, план демонтажа

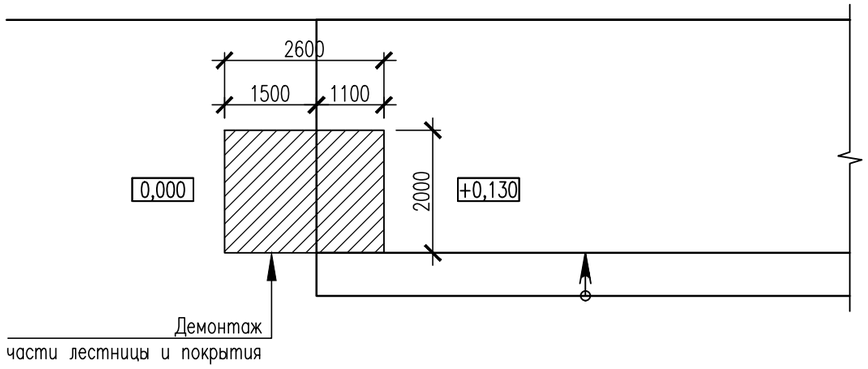

Пандус N4, план монтажа

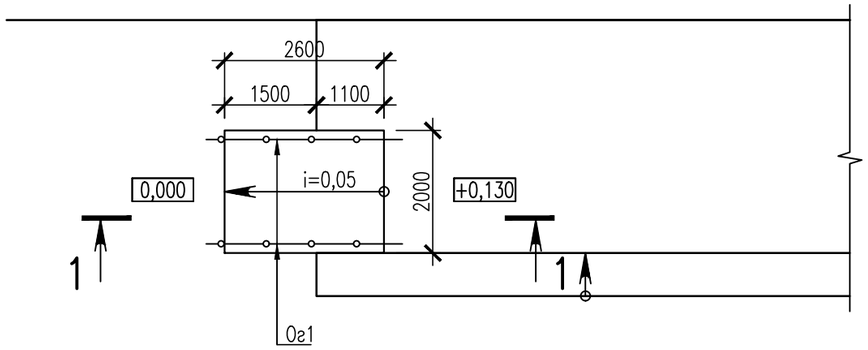

1 – 1

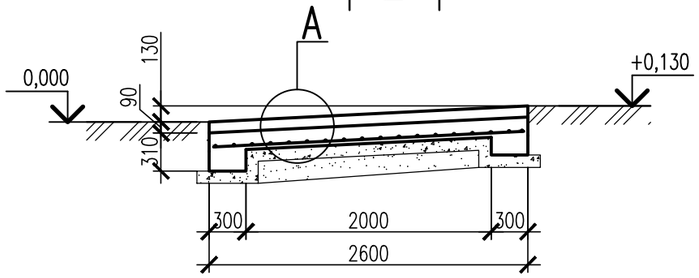

Ограждение Ог1

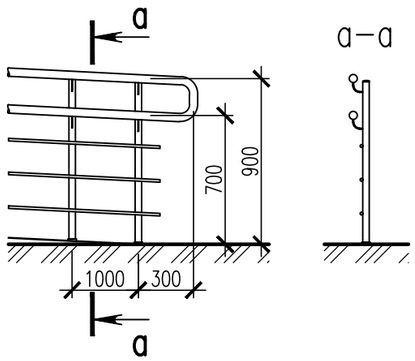

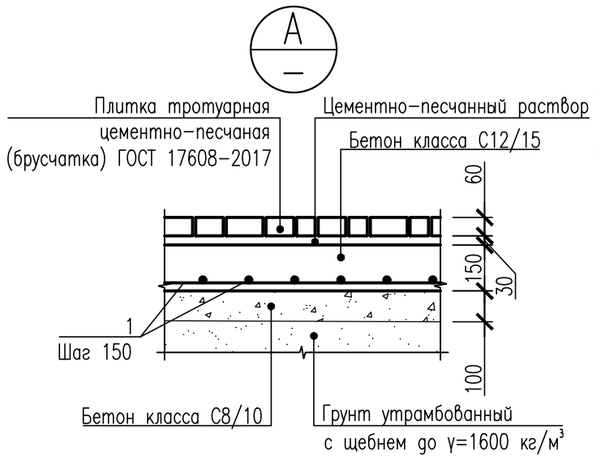

Спецификация демонтируемых элементов

Поз.	Обозначение	Наименование	Кол.	Масса ед. кг	Приме-чание
		Монолитный ж/бетон	0,6		$м^3$
		Покрытие брусчаточное (толщина 60мм)	6,8		$м^2$
		Щебень (толщина 250 мм)	6,8		$м^2$
		Грунт (толщина 200 мм)	6,8		$м^2$

Спецификация элементов пандуса N4

Поз.	Обозначение	Наименование	Кол.	Масса ед. кг	Приме-чание
		Детали			
	ГОСТ 17608–2017	А.1.Псм.6	6,8		$м^2$
1	ГОСТ 34028–2016	Ø12 А400 L=м.п	94,1	0,888	83,6
Ог1	ТОО "ФИРМА – АЛКОН +"	Перила Ог1 с двумя поручнями и тремя нитками заполнения	6,4		м.п.
		Материалы			
		Бетон кл. С12/15, м3	1,3		класс среды XF3
		Бетон кл. С8/10 м3	0,9		класс среды XF3

1. Расположение см. ГП–8
2. За отм. 0,000 принята абсолютная отметка 536,82
3. Все поверхности фундаментов, соприкасающиеся с грунтом, обмазать горячим битумом марки $БН^{70}_{30}$ ГОСТ 6617–76 за два раза по холодной битумной грунтовке.
4. Обратную засыпку производить местным грунтом без включения растительного слоя и строительного мусора в соответствии со СН РК 5.01–01–2013 "Земляные сооружения, основания и фундаменты" СП РК 5.01–101–2013 "Земляные сооружения, основания и фундаменты" с послойным уплотнением с доведением $\gamma = 1{,}65 тс/м^3$.
5. Все работы вести в соответствии с требованиями СН РК 5.01–01–2013 "Земляные сооружения, основания и фундаменты", СП РК 5.01–101–2013 "Земляные сооружения, основания и фундаменты" и СН РК 1.03–05–2011 "Охрана труда и техника безопасности в строительстве", СП РК 1.03–106–2012 "Охрана труда и техника безопасности в строительстве".
6. Толщину защитного слоя обеспечить заранее заготовленными бетонными или пластмассовыми подкладками или кольцами.
8. Марку тротуарной плитки принять не ниже F200. Для покрытия использовать тротуарную плитку "Старый город"

Изм.	Кол.уч.	Лист	Nдок	Подпись	Дата
Н.контр.		Ладыгин			
Проверил		Ладыгин			
Разработал		Кравченко			

ЭНТ.0143–ГП.АС

Благоустройство проспекта Бухар –Жырау, расположенного по адресу г.Караганда участок улицы Бухар – Жырау от пересечения с улицей Ермекова до перекрестка улицы Олимпийская

проспект Бухар–Жырау

Стадия	Лист	Листов
РП	5	

Пандус N4

ТОО "КАРЭНТ"

Взам. инв. N

Подпись и дата

Инв. N подл.

Формат А3

Пандус N5, план демонтажа

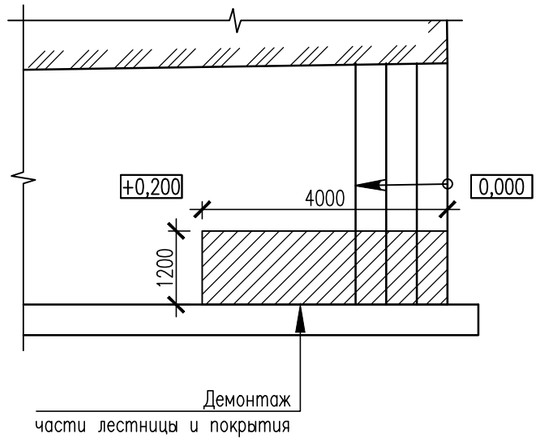

Ограждение Ог1

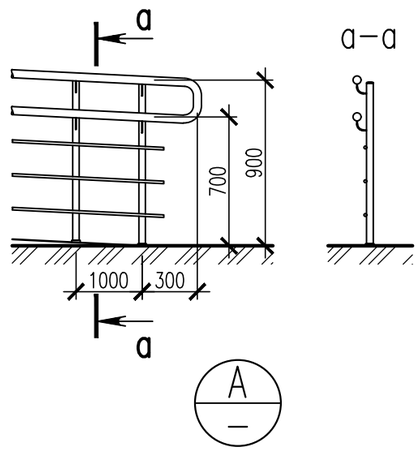

Пандус N5, план монтажа

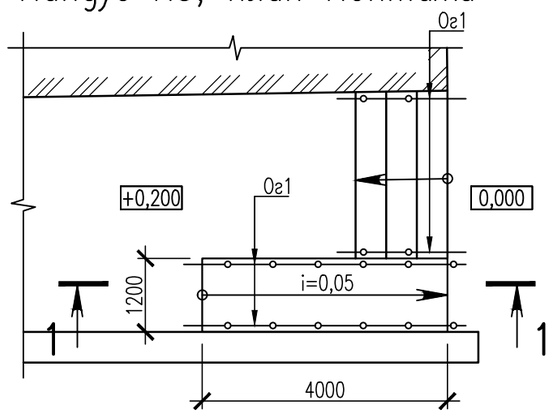

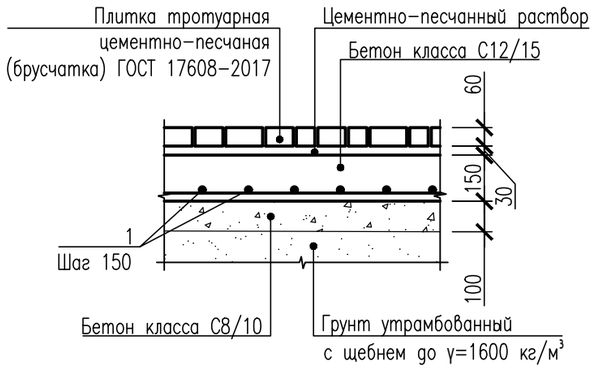

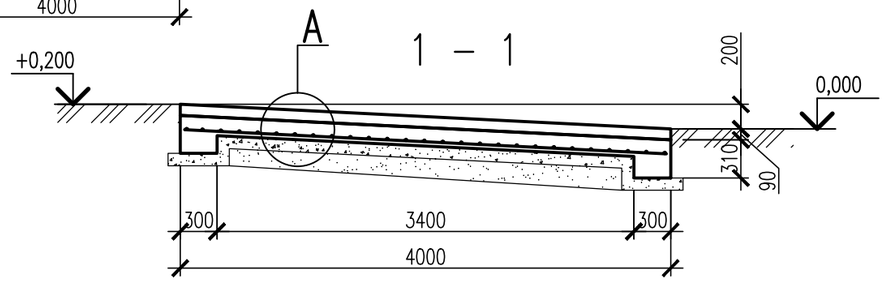

Спецификация демонтируемых элементов

Поз.	Обозначение	Наименование	Кол.	Масса ед. кг	Приме-чание
		Монолитный ж/бетон	1,3		$м^3$
		Покрытие брусчаточное (толщина 60мм)	6,3		$м^2$
		Камень бортовой Бр100.20.8	5,0		м.п.

Спецификация элементов пандуса N5

Поз.	Обозначение	Наименование	Кол.	Масса ед. кг	Приме-чание
		Детали			
	ГОСТ 17608-2017	А.1.Псм.6	6,3		$м^2$
1	ГОСТ 34028-2016	Ø12 А400 L=м.п	89,0	0,888	79,0
Ог1	ТОО "ФИРМА – АЛКОН +"	Перила Ог1 с двумя поручнями и двумя нитками заполнения	15,0		м.п.
		Материалы			
		Бетон кл. С12/15, м3	1,1		класс среды XF3
		Бетон кл. С8/10 м3	0,9		класс среды XF3

1. Расположение см. ГП-8
2. За отм. 0,000 принята абсолютная отметка 539,44
3. Все поверхности фундаментов, соприкасающиеся с грунтом, обмазать горячим битумом марки БН$^{70}_{30}$ ГОСТ 6617-76 за два раза по холодной битумной грунтовке.
4. Обратную засыпку производить местным грунтом без включения растительного слоя и строительного мусора в соответствии со СН РК 5.01-01-2013 "Земляные сооружения, основания и фундаменты" СП РК 5.01-101-2013 "Земляные сооружения, основания и фундаменты" с послойным уплотнением с доведением γ =1,65тс/м^3 .
5. Все работы вести в соответствии с требованиями СН РК 5.01-01-2013 "Земляные сооружения, основания и фундаменты", СП РК 5.01-101-2013 "Земляные сооружения, основания и фундаменты" и СН РК 1.03-05-2011 "Охрана труда и техника безопасности в строительстве", СП РК 1.03-106-2012 "Охрана труда и техника безопасности в строительстве".
6. Толщину защитного слоя обеспечить заранее заготовленными бетонными или пластмассовыми подкладками или кольцами.
8. Марку тротуарной плитки принять не ниже F200. Для покрытия использовать тротуарную плитку "Старый город"

Ведомость наружной отделки

Поз.	Наименование элемента отделки	Наименование материала отделки	Наименование и номер эталона цвета или образец колера	Примечание
1	Подпорная стенка, боковая поверхность лестницы	Грунтовка на минеральной основе, цементно-песчанная штукатурка толщиной 20мм раствором марки М300 по щелочестойкой, стекловолоконной сетке, окраска фасадной акриловой краской		1,6 $м^2$

Взам. инв. N

Подпись и дата

Инв. N подл.

Изм.	Кол.уч.	Лист	Nдок	Подпись	Дата
Н.контр.		Ладыгин			
Проверил		Ладыгин			
Разработал		Кравченко			

ЭНТ.0143-ГП.АС

Благоустройство проспекта Бухар -Жырау, расположенного по адресу г.Караганда участок улицы Бухар – Жырау от пересечения с улицей Ермекова до перекрестка улицы Олимпийская

проспект Бухар-Жырау	Стадия	Лист	Листов
	РП	6	
Пандус N5	ТОО "КАРЭНТ"		

Формат А3

Пандус N6, план демонтажа

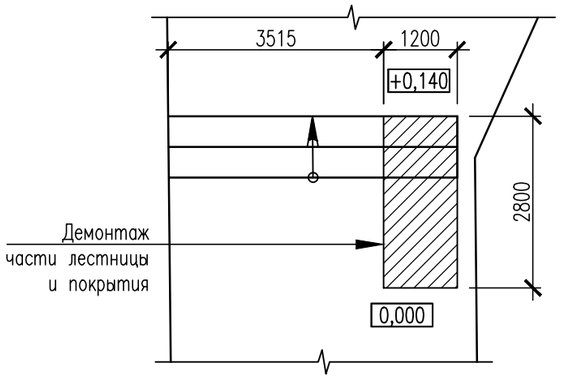

Пандус N6, план монтажа

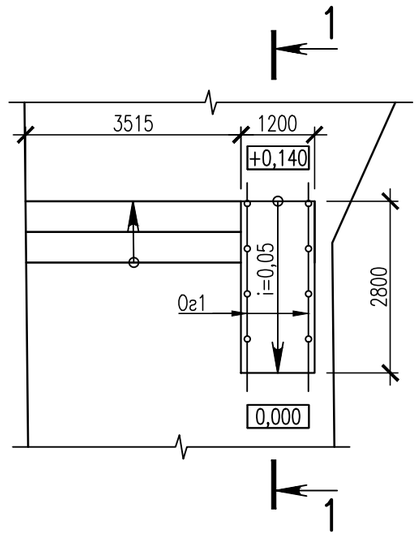

1 – 1

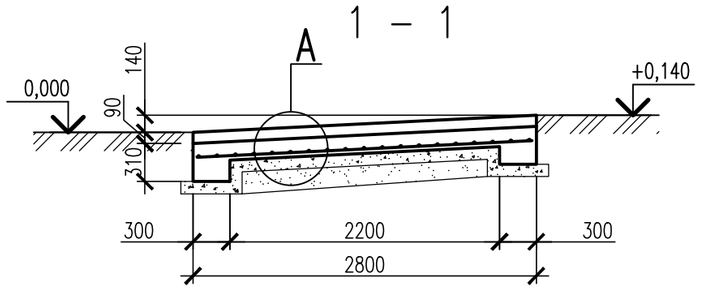

Ограждение Ог1

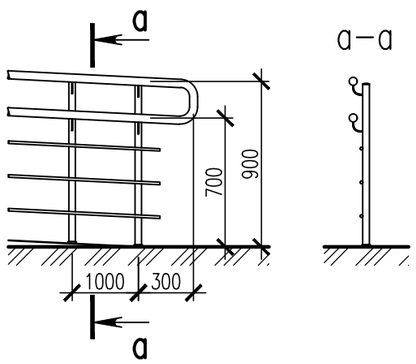

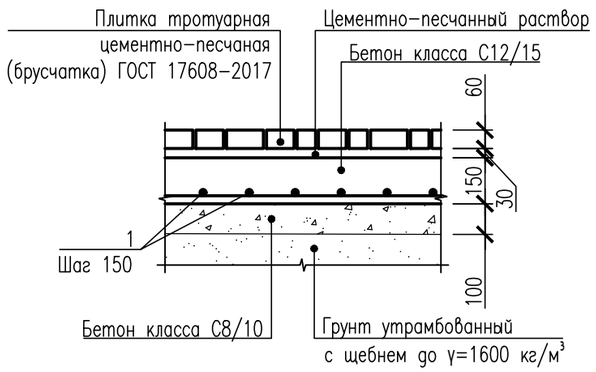

Спецификация демонтируемых элементов

Поз.	Обозначение	Наименование	Кол.	Масса ед. кг	Приме-чание
		Монолитный ж/бетон	0,5		$м^3$
		Покрытие брусчаточное (толщина 60мм)	4,4		$м^2$
		Щебень (толщина 250 мм)	2,8		$м^2$

Спецификация элементов пандуса N6

Поз.	Обозначение	Наименование	Кол.	Масса ед. кг	Приме-чание
		Детали			
	ГОСТ 17608-2017	А.1.Псм.6	4,4		$м^2$
1	ГОСТ 34028-2016	Ø12 А400 L=м.п	61,2	0,888	54,3
Ог1	ТОО "ФИРМА – АЛКОН +"	Перила Ог1 с двумя поручнями и тремя нитками заполнения	8,8		м.п.
		Материалы			
		Бетон кл. С12/15, м3	0,8		класс среды XF3
		Бетон кл. С8/10 м3	0,6		класс среды XF3

1. Расположение см. ГП-6
2. За отм. 0,000 принята абсолютная отметка 528,49
3. Все поверхности фундаментов, соприкасающиеся с грунтом, обмазать горячим битумом марки БН$^{70}_{30}$ ГОСТ 6617-76 за два раза по холодной битумной грунтовке.
4. Обратную засыпку производить местным грунтом без включения растительного слоя и строительного мусора в соответствии со СН РК 5.01-01-2013 "Земляные сооружения, основания и фундаменты" СП РК 5.01-101-2013 "Земляные сооружения, основания и фундаменты" с послойным уплотнением с доведением γ =1,65тс/м^3 .
5. Все работы вести в соответствии с требованиями СН РК 5.01-01-2013 "Земляные сооружения, основания и фундаменты", СП РК 5.01-101-2013 "Земляные сооружения, основания и фундаменты" и СН РК 1.03-05-2011 "Охрана труда и техника безопасности в строительстве", СП РК 1.03-106-2012 "Охрана труда и техника безопасности в строительстве".
6. Толщину защитного слоя обеспечить заранее заготовленными бетонными или пластмассовыми подкладками или кольцами.
8. Марку тротуарной плитки принять не ниже F200. Для покрытия использовать тротуарную плитку "Старый город"

Изм.	Кол.уч.	Лист	Nдок	Подпись	Дата
Н.контр.		Ладыгин			
Проверил		Ладыгин			
Разработал		Кравченко			

ЭНТ.0143-ГП.АС

Благоустройство проспекта Бухар -Жырау, расположенного по адресу г.Караганда участок улицы Бухар – Жырау от пересечения с улицей Ермекова до перекрестка улицы Олимпийская

проспект Бухар-Жырау	Стадия	Лист	Листов
	РП	7	
Пандус N6	ТОО "КАРЭНТ"		

Взам. инв. N

Подпись и дата

Инв. N подл.

Формат А3

Фундамент ФМ-1

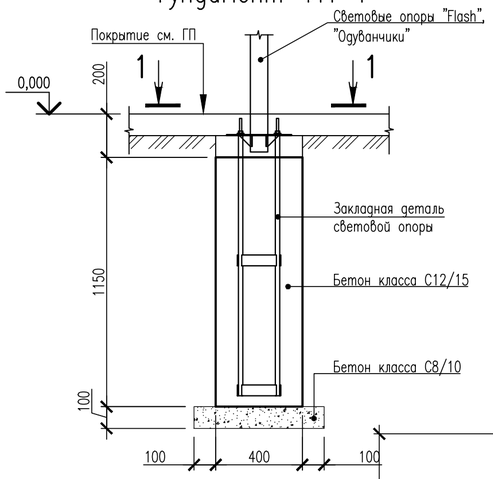

1 – 1

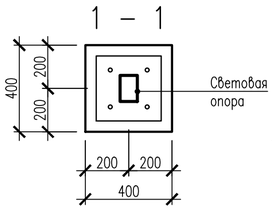

Фундамент ФМ-3

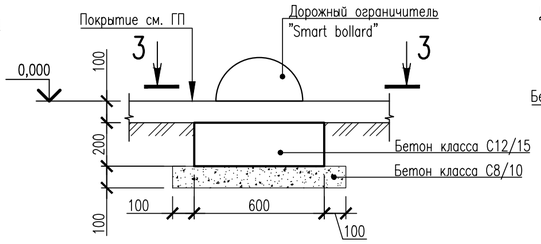

3 – 3

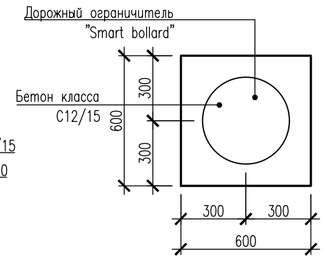

Фундамент ФМ-2

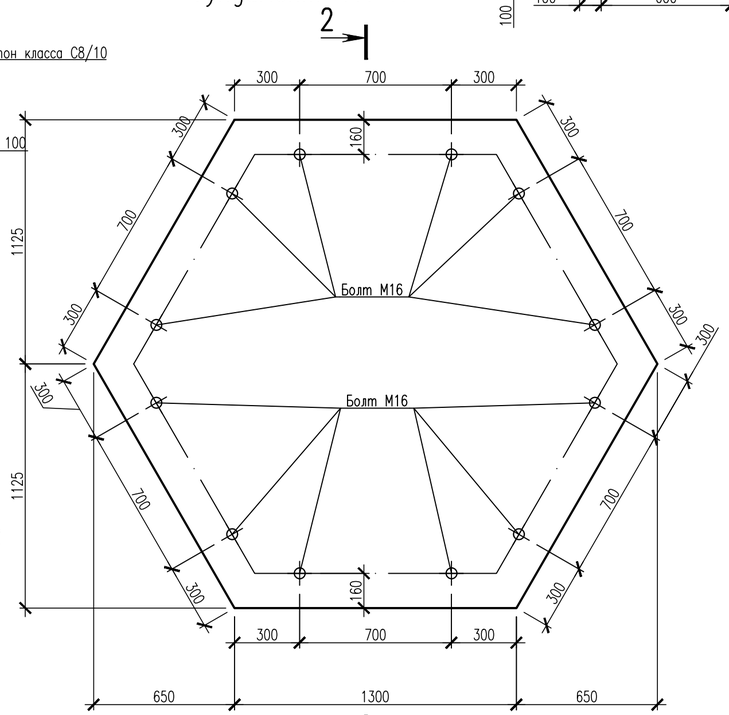

2 – 2

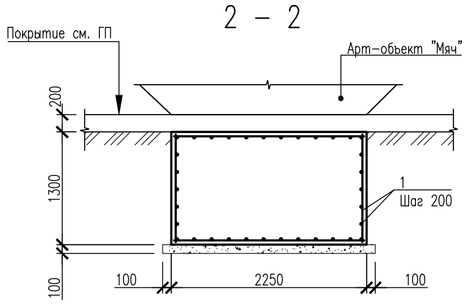

5 – 5

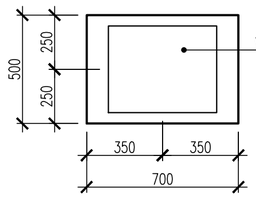

Фундамент ФМ-4

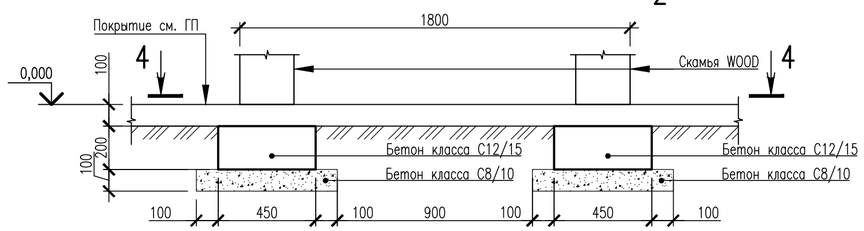

Фундамент ФМ-5

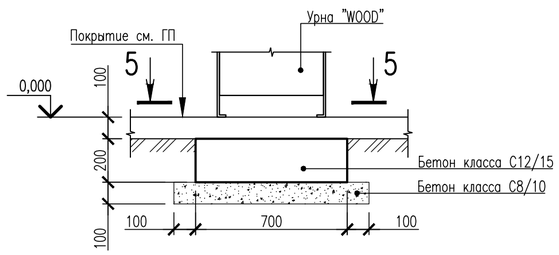

4 – 4

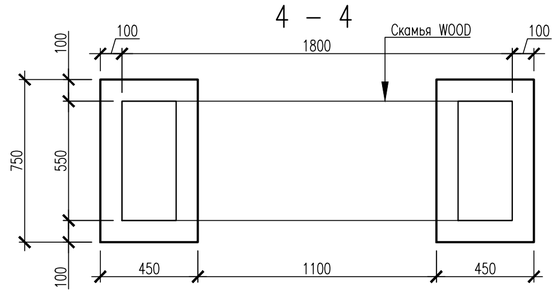

1. Данный лист смотреть совместно с НАС- 9
2. За отм. 0,000 принята отметка верха покрытия раздела ГП.
3. Закладные детали поставляются в комплекте производителем малых архитектурных форм. Габариты, глубину заложения фундаментов, расположение и количество закладных деталей и болтов под малые архитектурные формы уточнить производителем изделий.
4. Все поверхности фундаментов, соприкасающиеся с грунтом, обмазать горячим битумом марки БН$^{70}_{30}$ ГОСТ 6617-76 за два раза по холодной битумной грунтовке.
5. Обратную засыпку производить местным грунтом без включения растительного слоя и строительного мусора в соответствии со СН РК 5.01-01-2013 "Земляные сооружения, основания и фундаменты" СП РК 5.01-101-2013 "Земляные сооружения, основания и фундаменты" с послойным уплотнением с доведением γ =1,65тс/м^3 .
6. Все работы вести в соответствии с требованиями СН РК 5.01-01-2013 "Земляные сооружения, основания и фундаменты", СП РК 5.01-101-2013 "Земляные сооружения, основания и фундаменты" и СН РК 1.03-05-2011 "Охрана труда и техника безопасности в строительстве", СП РК 1.03-106-2012 "Охрана труда и техника безопасности в строительстве".
7. Толщину защитного слоя обеспечить заранее заготовленными бетонными или пластмассовыми подкладками или кольцами.

Спецификация элементов

Поз.	Обозначение	Наименование	Кол.	Масса ед. кг	Приме-чание
		ФМ-1	187		
		Бетон кл. С12/15, м3	0,2		класс среды XF3
		Бетон кл. С8/10 м3	0,04		класс среды XF3
		ФМ-2	1		
	ГОСТ 24379.1-2012	Болт 2.1 М16х550 т3сп5	12	8,23	
1	ГОСТ 34028-2016	Ø12 А400 L=м.п	190,4	0,888	169.075
		Бетон кл. С12/15, м3	5,7		класс среды XF3
		Бетон кл. С8/10 м3	0,52		класс среды XF3
		ФМ-3	259		
		Бетон кл. С12/15, м3	0,1		класс среды XF3
		Бетон кл. С8/10 м3	0,07		класс среды XF3
		ФМ-4	69		
		Бетон кл. С12/15, м3	0,7		класс среды XF3
		Бетон кл. С8/10 м3	0,1		класс среды XF3
		ФМ-5	49		
		Бетон кл. С12/15, м3	0,07		класс среды XF3
		Бетон кл. С8/10 м3	0,06		класс среды XF3
		ФМ-6	10		
	ГОСТ 24379.1-2012	Болт 2.1 М16х550 т3сп5	12	8,23	
1	ГОСТ 34028-2016	Ø12 А400 L=м.п	120,0	0,888	106.560
		Бетон кл. С12/15, м3	1,8		класс среды XF3
		Бетон кл. С8/10 м3	0,25		класс среды XF3
		ФМ-7	8		
		Бетон кл. С12/15, м3	0,5		класс среды XF3
		Бетон кл. С8/10 м3	0,4		класс среды XF3
		ФМ-8	1		
	ГОСТ 24379.1-2012	Болт 2.1 М16х550 т3сп5	32	8,23	
1	ГОСТ 34028-2016	Ø12 А400 L=м.п	327,1	0,888	290.465
		Бетон кл. С12/15, м3	5,2		класс среды XF3
		Бетон кл. С8/10 м3	0,8		класс среды XF3

Изм.	Кол.уч.	Лист	Nдок	Подпись	Дата
Н.контр.		Ладыгин			
Проверил		Ладыгин			
Разработал		Кравченко			

ЭНТ.0143-ГП.АС

Благоустройство проспекта Бухар -Жырау, расположенного по адресу г.Караганда участок улицы Бухар - Жырау от пересечения с улицей Ермекова до перекрестка улицы Олимпийская

проспект Бухар-Жырау

Стадия	Лист	Листов
РП	8	

Фундаменты ФМ-1.....5

ТОО "КАРЭНТ"

Взам. инв. N | Подпись и дата | Инв. N подл.

Формат А2

Фундамент ФМ-7

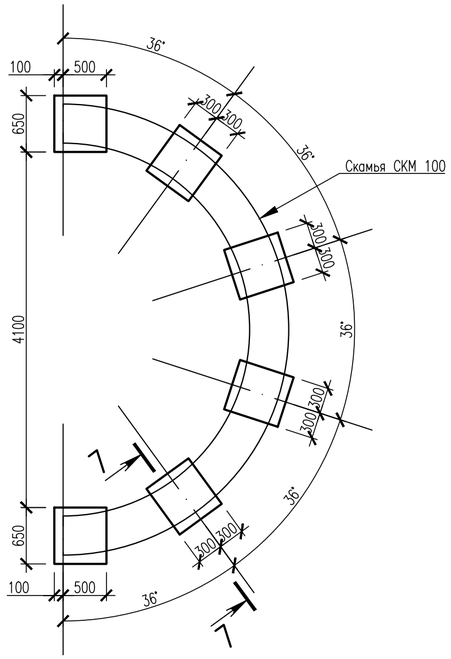

Фундамент ФМ-6

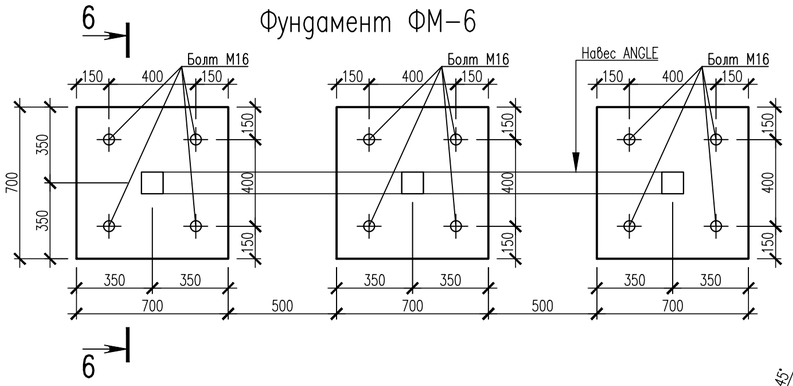

Фундамент ФМ-8

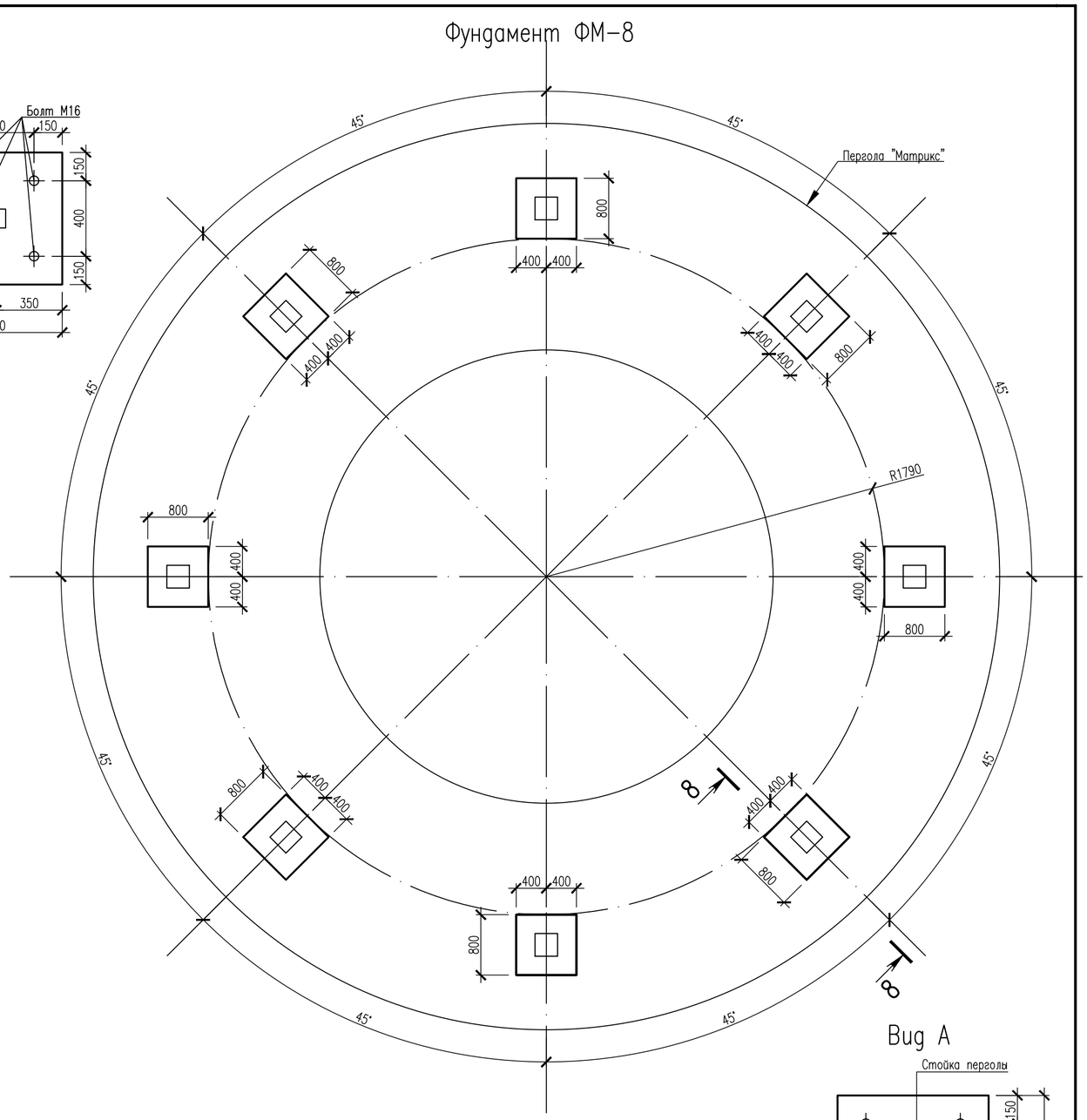

7 – 7

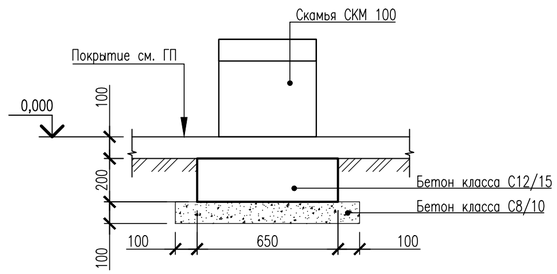

6 – 6

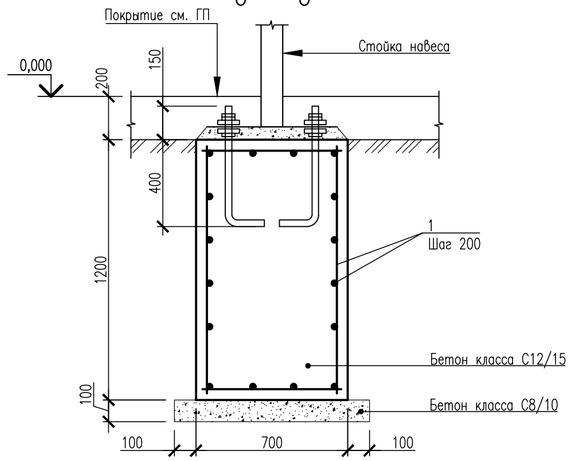

8 – 8

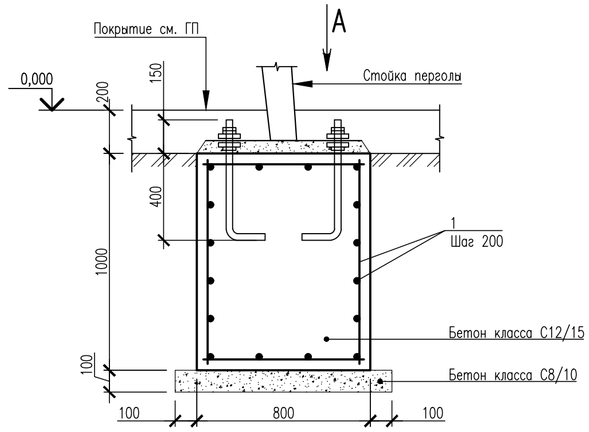

Вид А

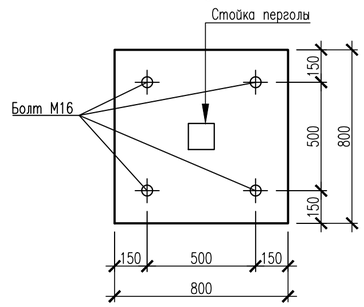

1. Данный лист смотреть совместно с НАС-8

Изм.	Кол.уч.	Лист	Nдок	Подпись	Дата	ЭНТ.0143-ГП.АС		
						Благоустройство проспекта Бухар -Жырау, расположенного по адресу г.Караганда участок улицы Бухар - Жырау от пересечения с улицей Ермекова до перекрестка улицы Олимпийская		
						проспект Бухар-Жырау	Стадия	Лист	Листов
							РП	9	
Н.контр.		Ладыгин				Фундаменты ФМ-6.....8	ТОО "КАРЭНТ"		
Проверил		Ладыгин							
Разработал		Кравченко							

Взам. инв. N | Подпись и дата | Инв. N подл.

Формат А2