Утвержден
приказом Министра
по инвестициям и развитию
Республики Казахстан
от 24 апреля 2017 года № 234

форма

Акт приемки объекта в эксплуатацию

« 15» января 2024 года

Заказчик : ГУ "Отдел строительства, архитектуры и градостроительства акимата Житикаринского района" БИН 050140004222, Костанайская область Житикаринский район, г.Житикара, у.И.Ищанова,13, Р.Т. 8714-35-2-10-92

фамилия, имя, отчество (при его наличии) ИИН, телефон - для физических лиц, наименование организации - для юридических лиц, БИН, телефон, почтовый индекс, область, город, район, населенный пункт, наименование улицы, номер дома/здания (стационарного помещения)

на основании:

Декларации о соответствии (прилагается) от ТОО "Строитель 2003" от 08 11.2023 г. БИН 030540005073. г.Астана,Жилой массив Юго-Восток (левая сторона), у. Г.Мустафина, 46 Р.Т.87755243281

дата подписания декларации, наименование подрядной (генподрядной) организации, фамилия, имя, отчество (при его наличии) руководителя, юридический адрес, БИН, телефон

Заключения о качестве строительно-монтажных работ (прилагается) от ТОО «Надежда С» 08.11.2023 эксперт Клименко Людмила Владимировна, KZ78VJE00023625, KZ61VJE0002470702 02.03.2017, 87058011575 БИН 000540003705

дата подписания заключения, наименование организации, фамилия, имя, отчество (при его наличии) экспертов технического надзора, № и дата получения аттестатов, БИН, телефон

Заключения о соответствии выполненных работ проекту (прилагается)_ от ТОО «ПИП «КОСТАНАЙВОДПРОЕКТ» эксперт Марущенко Наталья Павловна, № приказа 41 от 14.07.2023 г. РТ 87478515782 БИН 980140003078

дата подписания заключения, наименование организации, фамилия, имя, отчество (при его наличии) экспертов авторского надзора, № и дата получения аттестатов, БИН, телефон

произведя осмотр готовности предъявленного подрядчиком (генеральным подрядчиком) к приемке в эксплуатацию объекта: "Строительство инженерных коммуникаций (водоснабжение и водоотведения) микрорайона Кенсай города т Житикара Костанайской области. – Новое. **Категория:** IV Категория. **Класс опасности:** Не классифицируемый. **Уровень ответственности:** 2 уровень технически не сложный

наименование объекта, вид строительства (новое, расширение, реконструкция, техническое перевооружение, модернизация, капитальный ремонт), уровень ответственности, техническая и технологическая сложность объекта

по адресу Костанайская область .Житикаринский район г.Житикара мкр Кенсай,

(область, район, населенный пункт, микрорайон, квартал, улица, номер дома (корпуса)

проверив комплектность исполнительной технической документации, в том числе посредством электронного

модуля исполнительной технической документации «_01_» ноября 2023года,

дата ознакомления

подтверждает что:

1. Строительство объекта осуществлено на основании:

1) правоустанавливающего документа на земельный участок от «27» 06 2023 года №282-р Государственное учреждение «Аппарат акима города Житикары Житикаринского района

документ, подтверждающий наступление юридических фактов (юридических составов), на основании которых возникают, изменяются или прекращаются права на земельный участок, в том числе договоры, решения судов, правовые акты исполнительных органов, свидетельство о праве на наследство, передаточный акт или разделительный баланс при реорганизации негосударственных юридических лиц, владеющих земельным участком на праве собственности или выкупивших право временного возмездного землепользования (аренды).

либо решения о реконструкции (перепланировке, переоборудовании) помещений (отдельных частей) существующих зданий

наименование органа вынесшего решение

2) талона о приеме уведомления о начале строительно-монтажных работ № KZ61REA00345091 от 03.08.2023 г.

Государственное учреждение «Управление государственного архитектурно-строительного контроля акимата Костанайской области

наименование органа принявшего уведомление, дата и № принятия талона

3) проекта (проектно-сметной документации) РП «Строительство инженерных коммуникаций (водоснабжения, водоотведения) микрорайона Кенсай города Житикара Костанайской области Заказ 70.2-12/32

наименование проектной организации, номер проекта

утвержденного(й) ГУ «Отдел строительства архитектуры и градостроительства акимата Житикаринского района Костанайской области № 29 от 17.04.2023 года)

дата и номер проекта, наименование организации утвердившей (переутвердившей) проект и дата утверждения

2. Строительно-монтажные работы осуществлены в сроки:

начало работ «03» _август 2023 года;

окончание работ «03» ноябрь 2023 года;

при продолжительности строительства, месяц: 3

по норме или по проекту организации строительства, месяц: 3;

фактически, месяц:_3;

3. Объект (комплекс) имеет следующие основные технико-экономические показатели (мощность, производительность, производственная площадь, протяженность, вместимость, объем, пропускная способность, провозная способность, число рабочих мест и тому подобное, заполняется по всем объектам (кроме жилых домов) в единицах измерения соответственно целевой продукции или основным видам услуг):

Мощность, производительность и так далее	Единица измерения	По проекту		Фактически	
		общая (с учетом ранее принятых)	в том числе пускового комплекса или очереди	общая (с учетом ранее принятых)	в том числе пускового комплекса или очереди
Водопотребление мкр.Кенсай	тыс./м3/ м3/сутки	5,496/16,29		5,496/16,29	
Водоотведение мкр.Кенсай	тыс./м3/ м3/сутки	5,201/14,25		5,201/14,25	
Количество потребителей	чел	37		37	
Общая протяженность сооружений	км	1,474		1,474	-

Водопровод	км	1,342		1,342	
Полиэтиленовые трубы ПЭ 100 SDR 26 110х4,2 питьевая питьевая	км	1,022		1,022	
Полиэтиленовые трубы ПЭ 100 SDR 26 50х2,0	км	0,025		0,025	
Полиэтиленовые трубы ПЭ 100 SDR 17 32х2,	км	0,049		0,049	
Полиэтиленовые трубы ПЭ 100 SDR 11 25х2,3		0,246		0,246	
Колодцы водопроводные	шт	14		14	
Колодцы железобетонные Ø1500	шт	9		9	
Колодцы железобетонные Ø2000	шт	4		4	
Колодцы железобетонные Ø1000	шт	1		1	
Пожарный гидрант ПГ 3000 Н=2500	шт	7		7	
Канализация	км	0,132		0,132	
Труба с двухслойной профилированной стенкой из полипропилена "Корсис ПРО" DN/OD DN160/142 SN 8 L-6.0 м	км	0,088		0,088	
Полиэтиленовые трубы ПЭ 100 SDR 17,6 DN160х9,1	км	0,044		0,044	
Колодцы канализационные	шт	5		5	
Колодцы железобетонные Ø1500	шт	5		5	

Выпуск продукции (оказания услуг), предусмотренной проектом в объеме16,29 м3в сутки , соответствующем нормам освоения проектных мощностей в начальный период 16,29 м3 в сутки ;

факт начала выпуска продукции с указанием объема

Жилой дом имеет следующие показатели:

Показатели	Единица измерения	По проекту	Фактически
Общая площадь	метр в квадрате (далее - $м^2$)		
Число этажей	этаж		
Общий строительный объем	метр в кубе (далее - $м^3$)		
В том числе подземной части	$м^3$		
Площадь встроенных, встроенно-пристроенных и пристроенных помещений	$м^2$		

Показатели	По проекту			Фактически		
	число квартир	площадь квартир, $м^2$		число квартир	площадь квартир, $м^2$	
		общая	жилая		общая	жилая
Всего квартир, в том числе: однокомнатных двухкомнатных трехкомнатных четырехкомнатных и более						

4. Технологические и архитектурно-строительные решения по объекту характеризуются следующими данными

Наружные сети водопровода

Основная цель проекта –обеспечение бесперебойной подачей воды население г.Житикара.

SDR 26 Д 110х4,2 - 1022 м;

SDR 26 Д 50х2,0 - 25 м;

SDR 17 Д 32х2,0 - 49 м;

SDR 11 Д 25х2,3 - 246 м.

Водопроводная сеть На водопроводной сети установлены стальные фасонные части и арматуры из высокопрочного чугуна, с рабочим давлением 1,6 МПа. Арматура стандартная, выпускаемая промышленностью. Соединение арматуры с трубопроводами на фланцах. Запорная арматура, устанавливаемая на водопроводной сети, размещается в смотровых колодцах.

Изоляция фасонных частей - окраска эмалью ЭП-5116 за 2 раза по грунтовке ЭП-057.

Колодцы предусмотрены из сборного железобетона. Конструкция колодца изготавливается по серии 3.900.1-14 выпуск 1 Общее количество колодцев - 14 шт, в том числе: Д 2,0 м - 4 шт, Д 1,5 м - 9 шт, Д 1,0 м - 1 шт.

краткие технические характеристики по особенностям его размещения,по основным материалам и конструкциям, инженерному и технологическому оборудованию

Система водоснабжения принята - хозяйственно-питьевая, кольцевая.

Подключение потребителей предусмотрено до границ земельных участков (ограждений)

Подключения потребителей к сетям водоснабжения предусмотрены в отдельных колодцах. В колодцах водопроводной сети предусмотрена: установка пожарных гидрантов, запорно-регулирующей арматуры для отключения и переключения участков водопроводной сети. Гидранты приняты по ГОСТ 8220-85Е. В колодцах с пожарными гидрантами устанавливаются деревянные крышки с утеплителем из минеральной ваты на синтетическом связующем теплоизоляционные марки П-25 ГОСТ 9573-2012.
Разделение водопроводной сети на ремонтные участки должно обеспечивать при выключении одного из участков отключение не более пяти пожарных гидрантов и подачу воды потребителям, не допускающим перерыва в водоснабжении Пожаротушение предусмотрено из пожарных гидрантов, предназначенных для отбора воды на пожарные нужды с помощью пожарной колонки ГОСТ 7499-71.
Пожарные гидранты размещены согласно СНиП РК 4.01-02-2009,
Опорожнение участков водопровода предусмотрено в мокрый колодец диаметром 1000 мм, расположенные в пониженных местах и с откачкой воды на рельеф.
Водоотведение
Самотечная канализационная сеть выполнена из труб КОРСИС полипропиленовых безнапорных гофрированных с раструбом для наружной канализации, номинальной кольцевой жесткостью SN 12 по ТУ 2248-001-73011750-2005 DN/OD 160/139 , L=132 м. Подключение участков производится в существующих колодцах 3К-44у, 3к-46у, установленных на канализационном коллекторе Д 315 по ул. Байтурсынова.

краткие технические характеристики по особенностям его размещения, по основным материалам и конструкциям, инженерному и технологическому оборудованию

5. На объекте установлено предусмотренное проектом оборудование в количестве согласно актам о его приемке после индивидуального испытания и комплексного опробования;

6. Наружные инженерные коммуникации (холодное и горячее водоснабжение, канализация, теплоснабжение, газоснабжение, электроснабжение и связь) обеспечивают нормальную эксплуатацию объекта (здания, сооружения, помещения) и приняты городскими эксплуатационными организациями;

7. Сметная стоимость по утвержденному проекту (проектной-сметной документации):
всего ___63827,471__тысяч тенге, в том числе строительно-монтажных работ 48941,471 тысяч тенге, оборудования,
инструмента и инвентаря _____тысяч тенге;

8. Сметная стоимость основных фондов, принимаемых в эксплуатацию 63827,4741_тысяч тенге, в том числе:
стоимость строительно-монтажных работ_48941,471 тысяч тенге;
стоимость оборудования, инструмента и инвентаря _____ тысяч тенге;

9. Доля местного содержания предусмотрена в проектно-сметной документации _____93,5___% и фактически применено _____93,5__% (на объектах финансируемых за счет государственных инвестиций и средств квазигосударственного сектора);

10. Класс энергоэффективности здания _____;

11. Объект построен в соответствии с утвержденным проектом (проектно-сметной документацией) и

требованиями государственных нормативных документов в области архитектуры, градостроительства и строительства.

РЕШИЛ: Инженерные коммуникации (водоснабжения, водоотведения) микрорайона Кенсай города Житикара Костанайской области» принять в эксплуатацию.

наименование объекта (комплекса)

Заказчик Хакимов Асылхан Булатович

фамилия, имя, отчество (при его наличии), подпись руководителя

Место печати (при наличии)

Технический надзор:

1) аттестованный (-ые) эксперт (-ы) _____.

(фамилия, имя, отчество (при его наличии) эксперта, специализация аттестата, подпись, дата

Место печати (при наличии)

2) аккредитованная организация ТОО «Надежда С», имеющая в своем составе акредитованного эксперта

Директор Семенов Владимир Петрович

(наименование организации) имеющей в своем составе аттестованного (-ых) эксперта (-ов), фамилия, имя, отчество (при его наличии) руководителя, подпись, дата

Место печати (при наличии)

Эксперт KZ78VJE00023625, KZ61VJE0002470702 02.03.2017

Клименко Людмила Владимировна

(фамилия, имя, отчество (при его наличии) эксперта, специализация аттестата), подпись, дата

Место печати (при наличии)

Авторский надзор:

1) разработчик проекта ТОО «ГПП «КОСТАНАЙВОДПРОЕКТ»

Главный инженер проекта Марущенко Наталья Павловна

_____.

(наименование организации, фамилия, имя, отчество (при его наличии), должность), подпись, дата

Место печати (при наличии)

2)организация _____,

(наименование организации) имеющей в своем составе аттестованного (-ых) эксперта (-ов), фамилия, имя, отчество (при его наличии) руководителя, подпись, дата

Место печати (при наличии)

_____.

(фамилия, имя, отчество (при его наличии) эксперта, специализация аттестата), подпись,

Место печати (при наличии)

3) аттестованный (-ые) эксперт (-ы)_____ _____.

(фамилия, имя, отчество (при его наличии) эксперта, специализация аттестата), подпись, дата

Место печати (при наличии)

Подрядчик(генеральный подрядчик)

Директор Кабасов Куат Айтмагамбетович

фамилия, имя, отчество (при его наличии), подпись руководителя Место печати (при наличии)

Приложение 13
к акту приемки объекта
в эксплуатацию

форма

Технические характеристики объекта (сети, водоводы, коллекторы и тому подобное)

№ п/п	Наименование	Единица измер	Количество, протяженность	Примечание
1	2	3	4	5
Водопровод				
1	Водоводы (общая протяженность)	м	1342	
	1) из стальных труб	м		
	2) из чугунных труб	м		
	3) из асбестоцементных труб	м		
	4) из железобетонных труб	м		
	5) полиэтиленовых	м	1342	
2	Распределительная сеть (общая протяженность)	м	1342	
	1) из стальных труб	м		
	2) из чугунных труб	м		
	3) из асбестоцементных труб	м		
	4) из полиэтиленовых труб	м	246	
	5)	м		
3	Прочие устройства			
	Смотровой колодец	шт	14	
	Задвижка d-100	шт	5	
	« d- 50	шт	2	
	« d-	шт		
	Вентили d- 32	шт	1	
	« d- 25	шт	20	
	« d-	шт		
	Кран d-	шт		
	« d-	шт		
	« d-	шт		
	Гидрант	шт	7	
	Водопроводный ввод	шт		
	Водоразборная колонка	шт		
	Стальной футляр	шт	8	
	Питьевой фонтанчик	шт		
Канализация				
1	Коллекторы (общая протяженность)	м	5	
	1) из керамических труб	м		

	2) из чугунных труб	м		
	3) из бетонных труб	м		
	4) из асбестоцементных труб	м		
	5) из железобетонных труб	м		
	6)полиэтиленовых	м	132	
	7)	м		
2	Канализационная сеть (общая протяженность)	м	132	
	1) из керамических труб	м		
	2) из чугунных труб	м		
	3) из бетонных труб	м		
	4) из асбестоцементных труб	м		
	5) из железобетонных труб	м		
	6)полиэтиленовых	м	132	
3	Прочие устройства			
	Смотровой колодец	шт	5	
	Выпуск	шт		

Горизонтальный разрез колодца	Вертикальный разрез колодца
Масштаб _____	Масштаб _____

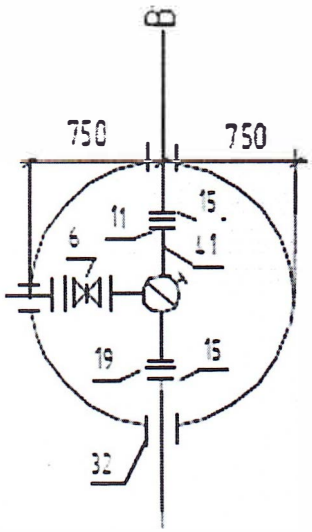

ПГ9
Д-1,5

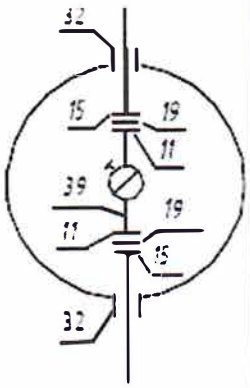

ПГ2
Д-1,5

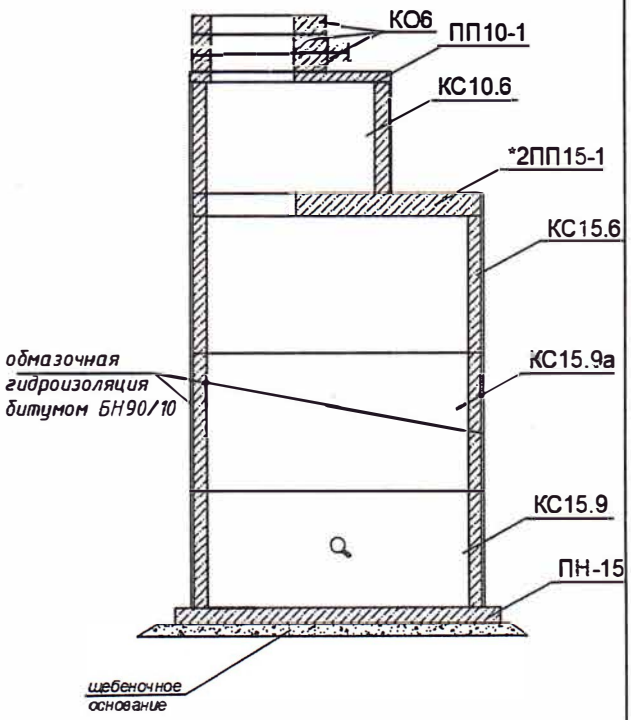

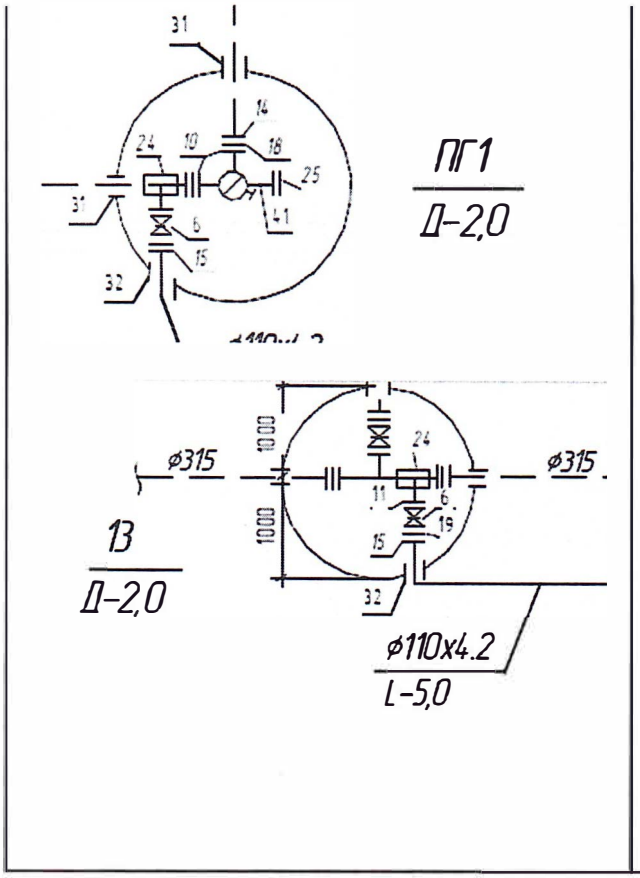

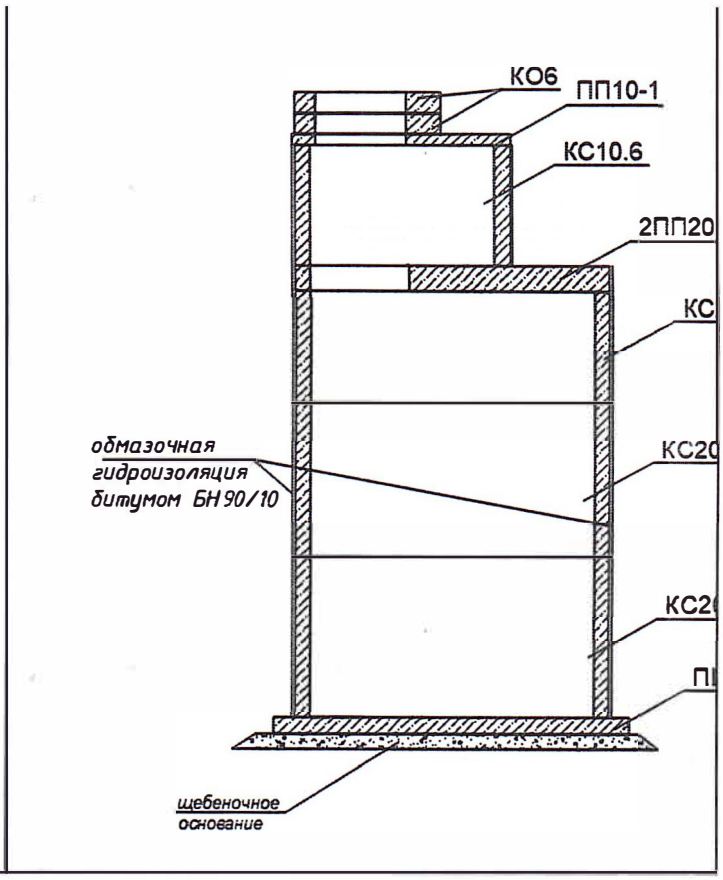

Спецификация

№ п/п	Наименование	Марка	Материал	Диаметр (мм) (размеры)	Кол-во	При мечание
1	Клапан (Вентиль), запорный муфтовый для воды и пара	15кч18п(р) 15 кч33п	чугунный	32	1	
2	Труба	PE100 SDR26	полиэтилен	100	1022	
3	Труба	PE100 SDR11	полиэтилен	25	246	
4	Труба	PE100 SDR17	полиэтилен	32	49	
5	Труба	PE100 SDR26	полиэтилен	50	25	
6	Труба		стальная	25х2,8	2,4	
7	Труба		стальная	133х3,5	0,4	
8	Труба		стальная	159х4,0	0,4	
9	Труба (Футляр)		Стальная	273х5	10	
10	Труба (Футляр)		Стальная	219х4,5	4,4	
11	Труба (Футляр)		Стальная	325х4	2	
12	Труба (Футляр)		Стальная	127х3,5	4	
13	Труба (Футляр)		Стальная	426х6,0	0,4	
14	Труба двухслойная	SN 8	Полимерная	150	44	
15	Труба двухслойная	SN 16	Полимерная	150	88	
16	Труба (Футляр)		Стальная	325х7	65	
17	Кольцо опорное	КО 6	железобетон	600	50	
18	Кольцо колодцев	КС15-6	железобетон	1500	13	

19	Кольцо колодцев	КС20-9	железобетон	2000	8	
20	Кольцо колодцев	КС15-9	железобетон	1500	25	
21	Кольцо колодцев	КС10-3	железобетон	1000	3	
22	Кольцо колодцев	КС10-6	железобетон	1000	14	
23	Кольцо колодцев	КС10-9	железобетон	1000	9	
24	Кольцо колодцев	КС20-6	железобетон	2000	4	
25	Плита для колодцев	ПП 10-1	железобетон	1000	19	
26	Плита для колодцев	3ПП 15-2	железобетон	1500	4	
27	Плита для колодцев	1ПП 15-1, 2ПП15-1	железобетон	1500	10	
28	Плита для колодцев	1ПП 20-1	железобетон	1500	2	
29	Плита для колодцев	ПН 10	железобетон	1000	1	
30	Плита для колодцев	ПН 15	железобетон	1500	14	
31	Плита для колодцев	ПН 20	железобетон	2000	4	
32	Плита для колодцев	1ПП 20-2	железобетон	2000	2	
33	Клапан (Вентиль), запорный муфтовый для воды и пара	15кч18п(р) 15 кч33п	чугунный	25	20	
34	Задвижка фланцевая с обрезиненым клином с невыдвижным шпинделем, корпус из ВЧШГ, со штурвалом для воды	EPDM	чугунная	100	5	
35	Задвижка фланцевая с обрезиненым клином с невыдвижным шпинделем, корпус из ВЧШГ, со штурвалом для воды	EPDM	чугунная	50	2	
36	Подставка пожарная фланцевая	ППФ	стальная	200	7	
37	Гидрант пожарный подземный		стальной	Н2500	7	
38	Люк	Тип С	Полимерно-песчанный	600	13	
39	Люк	Тип Т	Полимерно-песчанный	600	5	
40	Фланец плоский приварной	PN10	сталь	300	6	
41	Фланец плоский приварной	PN10	сталь	200	7	
42	Фланец плоский приварной	PN10	сталь	32	5	
43	Фланец плоский приварной	PN10	сталь	50	4	
44	Муфта	SN8	полимерная	160	15	
45	Втулка под фланец	ПЭ 100 SDR 17	полимерная	32	2	

46	Втулка под фланец	ПЭ 100 SDR 17	полимерная	50	2	
47	Втулка под фланец	ПЭ100 SDR 17	полимерная	315	2	
48	Втулка под фланец	ПЭ 100 SDR 17	полимерная	110	18	
49	Отвод литой 90°	PE 100 SDR 11	полиэтиленовый	110	3	
50	Отвод литой 45°	PE 100 SDR 11	полиэтиленовый	110	2	
51	Отвод литой от 15° до 30°	PE 100 SDR 11	полиэтиленовый	110	1	
52	Тройник приварной безшовный переходоной		стальной	108x4,0-76x3,5	1	
53	Кольцо уплотнительное для безнапорных канализационных труб		резиновое	160	30	
54	Переход концентрический приварной		Стальной	108x4,0-57x3,0	1	
55	Переход концентрический приварной		Стальной	32x43,0-25x3,0	1	

Схема привязки колодца к постоянным точкам-ориентирам

Заказчик

Хакимов Асылхан Булатович

фамилия, имя, отчество (при его наличии), подпись руководителя

Место печати (при наличии),

Авторский надзор

Марущенко Наталья Павловна

фамилия, имя, отчество (при его наличии), подпись эксперта

Место печати (при наличии)