Утвержден
приказом Министра
по инвестициям и развитию
Республики Казахстан
от 24 апреля 2017 года № 234

форма

Акт приемки объекта в эксплуатацию

« 08 » 12 2023 года

Заказчик ТОО «Қарағанды Су», Карагандинская область, г.Караганда, район им.Казыбек Би, ул.Привокзальная,5 БИН 040 640 005 089, 100008, 8(7212) 56-19-14 в лице Генерального директора Унгарбаева Жолдасбек Касимовича ,

фамилия, имя, отчество (при его наличии) ИИН, телефон - для физических лиц, наименование организации - для юридических лиц, БИН, телефон, почтовый индекс, область, город, район, населенный пункт, наименование улицы, номер дома/здания (стационарного помещения)

на основании:

Декларации о соответствии (прилагается) от 02.11.2023 г. ТОО «УМР-6», г.Алматы, ул.Немирова-Данченко, 18Б, БИН 980 940 001 419, 8(727)247-87-60, в лице директора Монид Валерий Анатольевича ,

дата подписания декларации, наименование подрядной (генподрядной) организации, фамилия, имя, отчество (при его наличии) руководителя, юридический адрес, БИН, телефон

Заключения о качестве строительно-монтажных работ (прилагается) от 02.11.2023 г. ТОО «Қарағанды Су», БИН 040 640 005 089, 8(7212) 56-19-14, эксперт технического надзора Сулейменов Ноян, №KZ39VJE00059732 от 24.11.2020 г., №KZ12VJE00059733 от 24.11.2020 г. ;

дата подписания заключения, наименование организации, фамилия, имя, отчество (при его наличии) экспертов технического надзора, № и дата получения аттестатов, БИН, телефон

Заключения о соответствии выполненных работ проекту (прилагается) от 02.11.2023 г. ТОО «Казтехнология», БИН 050 240 000 431, 8(7212) 41-44-44, в соответствии с договором от 23.02.2023г №04-11/91 в лице директора Ботбаевой Айгуль Файзуллаевны ,

дата подписания заключения, наименование организации, фамилия, имя, отчество (при его наличии) экспертов авторского надзора, № и дата получения аттестатов, БИН, телефон

произведя осмотр готовности предъявленного подрядчиком (генеральным подрядчиком) к приемке в эксплуатацию объекта «Корректировка РП «Реконструкция объектов водоснабжения и водоотведения в г.Караганда» 3 – очередь «Реконструкция Главного канализационного коллектора - Коллектор по Южной части города от кв.36 до точки 10 (участок кол-ра Ø400мм от ул.Бакинская д.150 до ул.Ерубаева)», II (нормальный, не относящийся к технически сложным) ,

наименование объекта, вид строительства (новое, расширение, реконструкция, техническое перевооружение, модернизация, капитальный ремонт), уровень ответственности, техническая и технологическая сложность объекта

по адресу: Карагандинская область, г.Караганда, р-н им. Казыбек би, кадастровый №09:142:206:067:1 кад.кв.№128; кадастровый №09:142:206:062:5 кад.кв.№123 ,

(область, район, населенный пункт, микрорайон, квартал, улица, номер дома (корпуса)

проверив комплектность исполнительной технической документации, в том числе посредством электронного модуля исполнительной технической документации «08» 12 2023 года,

дата ознакомления

подтверждает что:

1.Строительство объекта осуществлено на основании:

1) правоустанавливающего документа на земельный участок от «22» 12 2006 года № 33/116 Постановление Акимата города Караганды ,

документ, подтверждающий наступление юридических фактов (юридических составов), на основании которых возникают, изменяются или прекращаются права на земельный участок, в том числе договоры, решения судов, правовые акты исполнительных органов, свидетельство о праве на наследство, передаточный акт или разделительный баланс при реорганизации негосударственных юридических лиц, владеющих земельным участком на праве собственности или выкупивших право временного возмездного землепользования (аренды).

либо решения о реконструкции (перепланировке, переоборудовании) помещений (отдельных частей) существующих зданий от «07» 10 2020 года № ГУ-Т-413 ГУ «Отдел архитектуры и градостроительства города Караганды» ,

наименование органа вынесшего решение

2) талона о приеме уведомления о начале строительно-монтажных работ KZ89REA00344781 от 02.08.2023г., ГУ «Управление государственного архитектурно-строительного контроля Карагандинской области» ,

наименование органа принявшего уведомление, дата и № принятия талона

3) проекта (проектно-сметной документации) ТОО «Қарағанды Су», РП Шифр: ОПР-Ю/821-04-20-НК15 ,

наименование проектной организации, номер проекта

утвержденного(й) № 1038 от 31.12.2020 г. ТОО «Қарағанды Су» ,

дата и номер проекта, наименование организации утвердившей (переутвердившей) проект и дата утверждения

2. Строительно-монтажные работы осуществлены в сроки:

начало работ «02» 08 2023 года;

окончание работ «02» 11 2023 года;

при продолжительности строительства, месяц:

по норме или по проекту организации строительства, месяц: 3,0 ;

фактически, месяц: 3,0 ;

3. Объект (комплекс) имеет следующие основные технико-экономические показатели (мощность, производительность, производственная площадь, протяженность, вместимость, объем, пропускная способность, провозная способность, число рабочих мест и тому подобное, заполняется по всем объектам (кроме жилых домов) в единицах измерения соответственно целевой продукции или основным видам услуг):

Мощность, производительность и так далее	Единица измерения	По проекту		Фактически	
		общая (с учетом ранее принятых)	в том числе пускового комплекса или очереди	общая (с учетом ранее принятых)	в том числе пускового комплекса или очереди
Протяженность сетей водоотведения: Полимерный рукав DN350;	м	361		361	
Полимерный рукав DN400;	м	887		887	
Канализационные ж/б колодцы 1000мм	шт	50		56	

Канализационные ж/б колодцы 2000мм	шт	4		4	

Выпуск продукции (оказания услуг), предусмотренной проектом в объеме, соответствующем нормам освоения проектных мощностей в начальный период Канализационная сеть,

факт начала выпуска продукции с указанием объема

Жилой дом имеет следующие показатели:

Показатели	Единица измерения	По проекту	Фактически
Общая площадь	метр в квадрате (далее - м²)		
Число этажей	этаж		
Общий строительный объем	метр в кубе (далее - м³)		
В том числе подземной части	м³		
Площадь встроенных, встроенно-пристроенных и пристроенных помещений	м²		

Показатели	По проекту			Фактически		
	число квартир	площадь квартир, м²		число квартир	площадь квартир, м²	
		общая	жилая		общая	жилая
Всего квартир, в том числе: однокомнатных двухкомнатных трехкомнатных четырехкомнатных и более						

4. Технологические и архитектурно-строительные решения по объекту характеризуются следующими данными: Полимерный рукав DN350 – 361 м, полимерный рукав DN400 – 887 м, колодцы канализационные ж/б Ø1000мм – 56 шт, колодцы канализационные ж/б Ø2000мм – 4 шт.,

краткие технические характеристики по особенностям его размещения, по основным материалам и конструкциям, инженерному и технологическому оборудованию

5. На объекте установлено предусмотренное проектом оборудование в количестве согласно актам о его приемке после индивидуального испытания и комплексного опробования;

6. Наружные инженерные коммуникации (холодное и горячее водоснабжение, канализация, теплоснабжение, газоснабжение, электроснабжение и связь) обеспечивают нормальную эксплуатацию объекта (здания, сооружения, помещения) и приняты городскими эксплуатационными организациями;

7. Сметная стоимость по утвержденному проекту (проектной- сметной документации): всего 817 173,671 тысяч тенге, в том числе строительно-монтажных работ 783 033,413 тысяч тенге, оборудования, инструмента и инвентаря 0 тысяч тенге;

8. Сметная стоимость основных фондов, принимаемых в эксплуатацию 735 538,584 тысяч тенге, в том числе: стоимость строительно-монтажных работ 715 129,115 тысяч тенге; стоимость оборудования, инструмента и инвентаря 0 тысяч тенге;

9. Доля местного содержания предусмотрена в проектно-сметной документации 100% и фактически применено 10% (на объектах финансируемых за счет государственных инвестиций и средств квазигосударственного сектора);

10. Класс энергоэффективности здания --- ;

11. Объект построен в соответствии с утвержденным проектом (проектно-сметной документацией) и требованиями государственных нормативных документов в области архитектуры, градостроительства и строительства.

РЕШИЛ: «Корректировка РП «Реконструкция объектов водоснабжения и водоотведения в г.Караганда» 3 – очередь «Реконструкция Главного канализационного коллектора - Коллектор по Южной части города от кв.36 до точки 10 (участок кол-ра Ø400мм от ул.Бакинская д.150 до ул.Ерубаева)», кадастровый №09:142:206:067:1 кад.кв.№128; кадастровый №09:142:206:062:5 кад.кв.№123 .

наименование объекта (комплекса)

принять в эксплуатацию.

Заказчик Унгарбаев Ж.К. ,

фамилия, имя, отчество (при его наличии), подпись руководителя Место печати (при наличии)

Технический надзор:

1) аттестованный (-ые) эксперт (-ы) Сулейменов Н., в части инженерных сетей, в части технологического оборудования ,

(фамилия, имя, отчество (при его наличии) эксперта, специализация аттестата, подпись, дата Место печати (при наличии)

2) аккредитованная организация ,

,

(наименование организации) имеющей в своем составе аттестованного (-ых) эксперта (-ов), фамилия, имя, отчество (при его наличии) руководителя, подпись, дата Место печати (при наличии)

,

(фамилия, имя, отчество (при его наличии) эксперта, специализация аттестата), подпись, дата Место печати (при наличии)

Авторский надзор:

1) разработчик проекта ТОО «Казтехнология», Ботбаева А.Ф., директор ,

(наименование организации, фамилия, имя, отчество (при его наличии), должность), подпись, дата Космынин О.Б. Место печати (при наличии)

2) организация ,

(наименование организации) имеющей в своем составе аттестованного (-ых) эксперта (-ов), фамилия, имя, отчество (при его наличии) руководителя, подпись, дата Место печати (при наличии)

(фамилия, имя, отчество (при его наличии) эксперта, специализация аттестата), подпись, дата Место печати (при наличии)

3) аттестованный (-ые) эксперт (-ы) .

(фамилия, имя, отчество (при его наличии) эксперта, специализация аттестата), подпись, дата Место печати (при наличии)

Подрядчик (генеральный подрядчик) Монид В.А. ,

фамилия, имя, отчество (при его наличии), подпись руководителя

Место печати (при наличии)

Приложение 13
к акту приемки объекта
в эксплуатацию
от «08» 12. 2023 года
форма

Технические характеристики объекта (сети, водоводы,коллекторы и тому подобное)

№ п/п	Наименование	Единицы измерения	Количество, протяженность	Примечание
1	2	3	4	5
Водопровод				
1	Водоводы (общая протяженность)	м		
	1) из стальных труб	м		
	2) из чугунных труб	м		
	3) из асбестоцементных труб	м		
	4) из железобетонных труб	м		
	5)	м		
2	Распределительная сеть (общая протяженность)	м		
	1) из стальных труб	м		
	2) из чугунных труб	м		
	3) из асбестоцементных труб	м		
	4) из полиэтиленовых труб	м		
	5)	м		
3	Прочие устройства			
	Смотровой колодец	шт		
	Задвижка d-	шт		
	« d-	шт		
	« d-	шт		
	Вентили d-	шт		
	« d-	шт		
	« d-	шт		
	Кран d-	шт		
	« d-	шт		
	« d-	шт		
	Гидрант	шт		
	Водопроводный ввод	шт		
	Водоразборная колонка	шт		
	Стальной футляр	шт		
	Питьевой фонтанчик	шт		
Канализация				
1	Коллекторы (общая протяженность)	м	**1 248**	
	Кадастровый номер №09:142:206:067:1			
	1) из керамических труб	м		
	2) из чугунных труб	м		

	3) из бетонных труб	м		
	4) из асбестоцементных труб	м		
	5) из железобетонных труб	м		
	6) **полимерный рукав DN400**	**м**	**887**	
	Кадастровый номер №09:142:206:062:5			
	1) из керамических труб	м		
	2) из чугунных труб	м		
	3) из бетонных труб	м		
	4) из асбестоцементных труб	м		
	5) из железобетонных труб	м		
	6) **полимерный рукав DN350**	**м**	**361**	
2	Канализационная сеть (общая протяженность)	**м**		
	1) из керамических труб	м		
	2) из чугунных труб	м		
	3) из бетонных труб	м		
	4) из асбестоцементных труб	м		
	5)	м		
3	Прочие устройства			
	Смотровой колодец	шт	60	
	Выпуск	шт		

Горизонтальный разрез колодца	Вертикальный разрез колодца
Масштаб **М 1:50**	Масштаб **М 1:50**
прилагается	**прилагается**

Спецификация

№ п/п	Наименование	Марка	Материал	Диаметр (мм) (размеры)	Количество	Примечание
	Смотровой колодец		**ж/б**	**2000**	**4**	новые
	Смотровой колодец		**ж/б**	**1000**	**56**	существу-ющие

Схема привязки колодца к постоянным точкам-ориентирам

Заказчик Унгарбаев Ж.К.
фамилия, имя, отчество (при наличии), подпись руководителя Место печати (при наличии)

Авторский надзор Ботбаева А.Ф.
фамилия, имя, отчество (при наличии), подпись эксперта Место печати (при наличии)

Космынин О.Б.

ҚОҒАМНЫҢ ҚАРАҒАНДЫ ОБЛЫСЫ БОЙЫНША ФИЛИАЛЫ	3
ӨТІНІШ № 00260808938	ТІРКЕЛГЕН КҮНІ 11.12.23 ТІРКЕЛГЕН УАҚЫТЫ 08:40 (САҒАТ, МИНУТ)
КАДАСТРЛЫҚ № 09-117-206-067-1	
ЖЫЛЖЫМАЙТЫН МҮЛІК 123 ОБЪЕКТІСІНІҢ МЕКЕН ЖАЙЫ:	
ТІРКЕУШІ Ахмарханов	ҚОЛЫ
БӨЛІМ БАСШЫСЫ Бекенов	ҚОЛЫ
ТІРКЕУШІ Сарыгов	ҚОЛЫ

ҚОҒАМНЫҢ ҚАРАҒАНДЫ ОБЛЫСЫ БОЙЫНША ФИЛИАЛЫ	3
ӨТІНІШ № 00260870222	ТІРКЕЛГЕН КҮНІ 11.12.23 ТІРКЕЛГЕН УАҚЫТЫ 08:44 (САҒАТ, МИНУТ)
КАДАСТРЛЫҚ № 09-117-206-067-5	
ЖЫЛЖЫМАЙТЫН МҮЛІК 123 ОБЪЕКТІСІНІҢ МЕКЕН ЖАЙЫ:	
ТІРКЕУШІ Ахмарханов	ҚОЛЫ
БӨЛІМ БАСШЫСЫ Бекенов	ҚОЛЫ
ТІРКЕУШІ Сарыгов	ҚОЛЫ

Вертикальный разрез

Горизонтальный разрез

Колодец I

для непросадочных сухих грунтов

Разрез 1-1

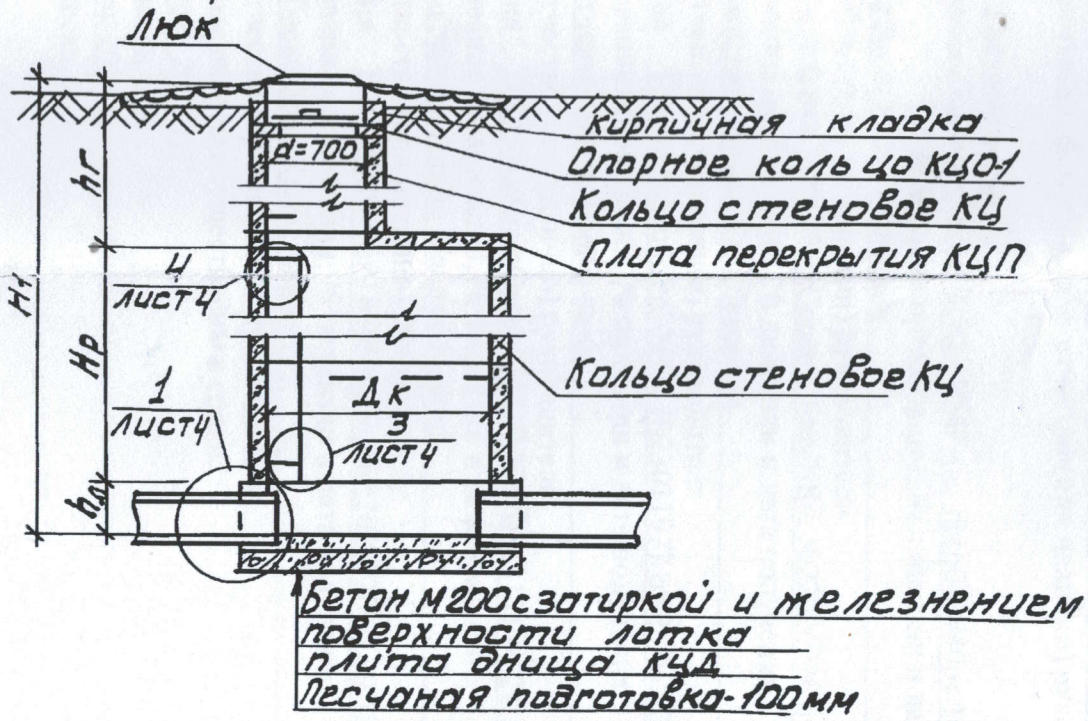

План колодца I

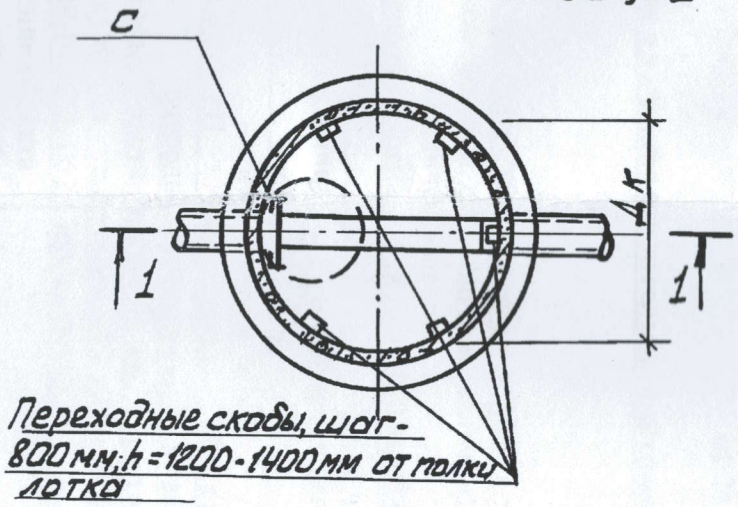

Приложение 1
к **приказу** Министра
по инвестициям и развитию
Республики Казахстан
от 24 апреля 2017 года № 235

Форма

Заключение о качестве строительно-монтажных работ

« 02 » 11 2023 г

Технический надзор ТОО «Қарағанды Су», г.Караганда, ул.Привокзальная, 5,
наименование организации, фамилия, имя, отчество (при наличии) руководителя,
юридический адрес
в лице эксперта Сулейменова Нояна, №KZ39VJE00059732 от 24.11.2020 г., №KZ12VJE00059733 от 24.11.2020 г.
фамилия, имя, отчество (при наличии) экспертов, № аттестатов, дата получения
действующего на основании
№ договора и дата
по объекту: «Корректировка РП «Реконструкция объектов водоснабжения и водоотведения в г.Караганда» 3 – очередь «Реконструкция Главного канализационного коллектора - Коллектор по Южной части города от кв.36 до точки 10 (участок кол-ра Ø400мм от ул.Бакинская д.150 до ул.Ерубаева)», кадастровый №09:142:206:067:1 кад.кв.№128; кадастровый №09:142:206:062:5 кад.кв.№123.
наименование и местонахождение объекта
заказчиком которого является ТОО «Қарағанды Су» в лице генерального директора Унгарбаева Жолдасбек Касимовича,
наименование организации, фамилия, имя, отчество (при наличии) руководителя
подтверждает, что:

1. Строительство объекта осуществлялось
а) подрядчиком (генеральным подрядчиком) ТОО «УМР-6», №16012940от 10.08.2016 г.,
наименование организации, № лицензии и дата получения
в лице директора Монид Валерий Анатольевич,
фамилия, имя, отчество (при наличии) руководителя
б) субподрядными организациями ТОО «KazConstruction-NS», №22026720 от 29.12.2022г.,
наименование организации, № лицензии и дата получения
в лице директора Жумагалиева Ербол Калибековича.
фамилия, имя, отчество (при наличии) руководителя
субподрядная организация ТОО «QazBuildPro-NT», №23011977 от 26.05.2023 г.,
наименование организации, № лицензии и дата получения
в лице директора Игнатченко Вадим Борисовича.
фамилия, имя, отчество (при наличии) руководителя
субподрядная организация ТОО «Аламак Строй», ГСЛ-КР №015131 от 21.11.2022 г.
наименование организации, № лицензии и дата получения
в лице директора Абдыкаримов Алмас Жасимбековича.
фамилия, имя, отчество (при наличии) руководителя
субподрядная организация ТОО «БайтерекТрубПром», №22026720 от 29.12.2022 г.
наименование организации, № лицензии и дата получения
в лице директора Егинбаева Ерик Кайратовича.
фамилия, имя, отчество (при наличии) руководителя

2. Строительно-монтажные работы осуществлены в сроки:
начало работ август 2023 г.;
месяц, год
окончание работ ноябрь 2023 г;
месяц, год

при продолжительности строительства, месяц: по норме или по проекту организации строительства 3,0 месяца; фактически 3,0 месяца;

3. Сметная стоимость по утвержденному проекту (проектно-сметной документации): всего 817 173,671 тыс. тенге, в том числе строительно-монтажных работ 783 033,413 тыс. тенге, оборудования, инструмента и инвентаря 0 тыс. тенге;

4. Сметная стоимость основных фондов, принимаемых в эксплуатацию 735 538,584 тыс. тенге, в том числе: стоимость строительно-монтажных работ 715 129,115 тыс. тенге; стоимость оборудования, инструмента и инвентаря 0 тыс. тенге;

5. Объект построен в соответствии с проектом (проектно-сметной документацией) ТОО «Қарағанды Су», РП Шифр: ОПР-Ю/821-04-20-НК15.,
наименование проектной организации, номер проекта
утвержденным(ой) Приказом № 1038 от 31.12.2020 г., ТОО «Қарағанды Су»,
наименование организации утвердившей (переутвердившей) проект и дата утверждения и требованиями государственных нормативных документов в области архитектуры, градостроительства и строительства;

6. Примененные строительные материалы, конструкции, оборудование и изделия соответствуют проекту и требованиям государственных нормативов;

6-1.Доля местного содержания предусмотрена в проектно-сметной документации 100% и фактически применено 10% (на объектах финансируемых за счет государственных инвестиций и средств квазигосударственного сектора);

7. Исполнительная техническая документация имеется в полном объеме;

8. Замечания, выданные техническим надзором в процессе строительства, устранены;

9. Завершенный строительством объект обеспечивает прочность, устойчивость и надежность на протяжении всего срока службы (эксплуатации, использования, применения) и соответствует требованиям государственных нормативов, направленных на обеспечение интересов и безопасности собственников (пользователей) и общества в целом.

Технический надзор:
Организация ТОО «Қарағанды Су»,
наименование организации, фамилия, имя, отчество (при наличии) руководителя,
подпись, дата

М.П.

эксперт(ы) по техническому надзору Сулейменов Ноян
№ KZ39VJE00059732, №KZ12VJE00059733
фамилия, имя, отчество (при наличии) эксперта (экспертов) № аттестатов,
подпись, дата

М.П.

Приложение 2
к **приказу** Министра
по инвестициям и развитию
Республики Казахстан
от 24 апреля 2017 года № 235
Форма

Заключение о соответствии выполненных работ проекту

«_02_»__11__ 2023 г.

Авторский надзор ТОО «Казтехнология», в лице директора Ботбаевой Айгуль, Файзуллаевны, ул.Коммунальная,12 ,
наименование организации, фамилия, имя, отчество (при наличии) руководителя
в лице: _____
фамилия, имя, отчество (при наличии) экспертов, № аттестатов и дата получения
действующего на основании №04-11/208 от 05.07.2023 г. .
№ договора и дата
по объекту: «Корректировка РП «Реконструкция объектов водоснабжения и водоотведения в г.Караганда» 3 – очередь «Реконструкция Главного канализационного коллектора - Коллектор по Южной части города от кв.36 до точки 10 (участок кол-ра Ø400мм от ул.Бакинская д.150 до ул.Ерубаева)», кадастровый №09:142:206:067:1 кад.кв.№128; кадастровый №09:142:206:062:5 кад.кв.№123 ,
наименование и местонахождение объекта
заказчиком которого является ТОО «Қарағанды Су» ,
в лице: генерального директора Унгарбаева Жолдасбек Касимовича ,
наименование организации, фамилия, имя, отчество (при наличии) руководителя
подтверждает, что:
1. Строительство объекта осуществлялось
а) подрядчиком (генеральным подрядчиком) ТОО «УМР-6», №16012940от 10.08.2016 г.,
наименование организации, № лицензии и дата получения
в лице: директора Монид Валерий Анатольевича ,
фамилия, имя, отчество (при наличии) руководителя
б) субподрядными организациями ТОО «KazConstruction-NS», №22026720 от 29.12.2022г.,
наименование организации, № лицензии и дата получения
в лице директора Жумагалиева Ербол Калибековича .
фамилия, имя, отчество (при наличии) руководителя
субподрядная организация ТОО «QazBuildPro-NT», №23011977 от 26.05.2023 г., ,
наименование организации, № лицензии и дата получения
в лице директора Игнатченко Вадим Борисовича .
фамилия, имя, отчество (при наличии) руководителя
субподрядная организация ТОО «Аламак Строй», ГСЛ-КР №015131 от 21.11.2022 г. .
наименование организации, № лицензии и дата получения
в лице директора Абдыкаримов Алмас Жасимбековича .
фамилия, имя, отчество (при наличии) руководителя
субподрядная организация ТОО «БайтерекТрубПром», №22026720 от 29.12.2022 г. .
наименование организации, № лицензии и дата получения
в лице директора Егинбаева Ерик Кайратовича .
фамилия, имя, отчество (при наличии) руководителя
2. Строительно-монтажные работы осуществлены в сроки:
начало работ август 2023 года;
месяц, год
окончание работ ноябрь 2023 года;
месяц, год

при продолжительности строительства, месяц: по норме или по проекту организации строительства 3,0 месяца; фактически 3,0 месяца;

3. Примененные строительные материалы, конструкции, оборудование и изделия соответствуют требованиям проекта;

4. Замечания, выданные авторским надзором в процессе строительства, устранены;

5. Внесенные изменения в проект (проектно-сметную документацию) в процессе строительства выполнены в соответствии с требованиями нормативов в области архитектуры, градостроительства и строительства;

6. Объект построен в соответствии с проектом (проектно-сметной документацией) ТОО «Қарағанды Су» Шифр: ОПР-Ю/821-04-20-НК15,

наименование проектной организации, номер проекта

утвержденным(ой) Приказом 1038 от 31.12.2020 г., ТОО «Қарағанды Су»,

наименование организации утвердившей (переутвердившей) проект и дата утверждения

Авторский надзор:

организация ТОО «Казтехнология» Ботбаева Айгуль Файзуллаевна,

наименование организации, фамилия, имя, отчество (при наличии) руководителя,

подпись, дата Космынин О.Б.

М.П.

эксперт(ы) по авторскому надзору

фамилия, имя, отчество (при наличии) эксперта (экспертов), № аттестатов,

подпись, дата

М.П.

Приложение 3
к приказу Министра
по инвестициям и развитию
Республики Казахстан
от 24 апреля 2017 года № 235
форма

Декларация о соответствии

« 02 » 11 2023 года

Подрядчик (генеральный подрядчик) ТОО «УМР-6», г.Алматы, ул.Немирова-Данченко, 18Б,
наименование организации, юридический адрес
в лице Монид Валерий Анатольевича,
фамилия, имя, отчество (при наличии) руководителя организации
по объекту: «Корректировка РП «Реконструкция объектов водоснабжения и водоотведения в г.Караганда» 3 – очередь «Реконструкция Главного канализационного коллектора - Коллектор по Южной части города от кв.36 до точки 10 (участок кол-ра Ø400мм от ул.Бакинская д.150 до ул.Ерубаева)», кадастровый №09:142:206:067:1 кад.кв.№128; кадастровый №09:142:206:062:5 кад.кв.№123,
наименование, местонахождения объекта
заказчиком которого является ТОО «Қарағанды Су», в лице генерального директора Унгарбаева Жолдасбек Касимовича,
наименование организации, фамилия, имя, отчество (при наличии) руководителя
удостоверяет, что:
1. Строительно – монтажные работы на объекте выполнены в соответствии с утвержденным проектом (проектно – сметной документацией), государственными нормативами в сфере архитектурной, градостроительной и строительной деятельности;
2. Субподрядные организации: ТОО «KazConstruction-NS», ТОО «QazBuildPro-NT», ТОО «Аламак Строй», ТОО «БайтерекТрубПром»
наименование организации
3. Проект (проектно-сметная документация) ТОО «Қарағанды Су», РП Шифр: ОПР-Ю/821-04-20-НК15
наименование проектной организации, номер проекта
утвержден(а) № 1038 от 31.12.2020 г. ТОО «Қарағанды Су»
наименование организации утвердившей (переутвердившей) проект и дата утверждения
4. Объект (комплекс) имеет следующие основные технико-экономические показатели (мощность, производительность, производственная площадь, протяженность, вместимость, объем, пропускная способность, провозная способность, число рабочих мест и тому подобное, заполняется по всем объектам (кроме жилых домов) в единицах измерения соответственно целевой продукции или основным видам услуг):

Мощность, производительность и так далее	Единица измерения	По проекту		Фактически	
		общая (с учетом ранее принятых)	в том числе пускового комплекса или очереди	общая (с учетом ранее принятых)	в том числе пускового комплекса или очереди
Протяженность сетей водоотведения: Полимерный рукав DN350;	м	361		361	
Полимерный рукав	м	887		887	

DN400;					
Канализационные ж/б колодцы 1000мм	шт	50		56	
Канализационные ж/б колодцы 2000мм	шт	4		4	

Жилой дом имеет следующие показатели:

Показатели	Единица измерения	По проекту	Факти-чески
Общая площадь	метр в квадрате (далее–м2)		
Число этажей	этаж		
Общий строительный объем	метр в кубе (далее–м3)		
В том числе подземной части	м3		
Площадь встроенных, встроенно-пристроенных и пристроенных помещений	м2		

Показатели	По проекту			Фактически		
	число квартир	площадь квартир, м2		число квартир	площадь квартир, м2	
		общая	жилая		общая	жилая
Всего квартир, в том числе: однокомнатных двухкомнатных трехкомнатных четырехкомнатных и более						

5. Технологические и архитектурно-строительные решения по объекту характеризуется следующими данными: Полимерный рукав DN350 – 361 м, полимерный рукав DN400 – 887 м., колодцы канализационные ж/б Ø1000мм – 56 шт, колодцы канализационные ж/б Ø2000мм – 4 шт. .
краткие технические характеристики по особенностям его размещения, по основным материалам и конструкциям, инженерному и технологическому оборудованию

6. На объекте установлено предусмотренное проектом оборудование в количестве согласно актам о его приемке после индивидуального испытания и комплексного опробования;

7. Мероприятия по охране труда, обеспечению взрывобезопасности, пожаробезопасности, охране окружающей природной среды и антисейсмические мероприятия, предусмотренные проектом выполнены;

8. Строительно-монтажные работы осуществлены в сроки:

начало работ _август 2023 года_____;
месяц, год

окончание работ _ноябрь 2023 года_____;
месяц, год

при продолжительности строительства, месяц:

по норме или по проекту организации строительства, месяц: 3,0_____;

фактически, месяц: 3,0;

9. Примененные строительные материалы, конструкции, оборудование и изделия соответствуют требованиям проекта и государственных нормативов;

9-1. Доля местного содержания предусмотрена в проектно-сметной документации 100 % и фактически применено 10 % (на объектах финансируемых за счет государственных инвестиций и средств квазигосударственного сектора);

10. Исполнительная геодезическая съемка фактического положения подземных инженерных сетей и/или зданий (сооружений) выполнена (обязательное приложение к декларации о соответствии);

10-1. Исполнительная техническая документация имеется в полном объеме, в том числе в электронном модуле;

11. Наружные инженерные коммуникации (холодное и горячее водоснабжение, канализация, теплоснабжение, газоснабжение, электроснабжение и связь) обеспечивают нормальную эксплуатацию объекта, что подтверждается поставщиками услуг по инженерному и коммунальному обеспечению.

Поставщики услуг по инженерному и коммунальному обеспечению:

Все технические условия подключены дополнительные мощности не требуются,

Водоотведение не требуются. Водоснабжение не требуется,

ТОО «Қарағанды Су» Унгарбаев Ж.К.

наименование организации, фамилия, имя, отчество(при наличии), подпись руководителя, дата Место печати(при наличии)

12. Шумоизоляция здания соответствует проекту и подтверждается экспертным заключением, выдаваемым аккредитованными испытательными лабораториями по результатам проведенных лабораторных замеров (экспертное заключение прилагается);

13. Обеспечен доступ для маломобильных групп населения, что подтверждается органами социальной защиты населения,

;

фамилия, имя, отчество (при наличии), подпись руководителя, дата

Место печати (при наличии)

Подрядчик (генеральный подрядчик) считает объект «Корректировка РП «Реконструкция объектов водоснабжения и водоотведения в г.Караганда» 3 – очередь «Реконструкция Главного канализационного коллектора - Коллектор по Южной части города от кв.36 до точки 10 (участок кол-ра Ø400мм от ул.Бакинская д.150 до ул.Ерубаева)», кадастровый №09:142:206:067:1 кад.кв.№128; кадастровый №09:142:206:062:5 кад.кв.№123.

наименование объекта (комплекса)

готовым к приемке в эксплуатацию,

гарантирует качество выполненных строительно-монтажных и специальных работ, и принимает на себя обязательство устранять дефекты, возникшие по его вине при строительстве объекта согласно гарантийного срока в соответствии с законодательством Республики Казахстан.

Подрядчик (генеральный подрядчик)

Монид В.А.,

фамилия, имя, отчество (при наличии) руководителя, подпись, дата

Место печати (при наличии)

Байланган, нөмірленген
14(он төрт) парақ
М.О.

«АЗАМАТТАРҒА АРНАЛҒАН ҮКІМЕТ» МЕМЛЕКЕТТІК КОРПОРАЦИЯСЫ» КОММЕРЦИЯЛЫҚ ЕМЕС АКЦИОНЕРЛІК ҚОҒАМЫНЫҢ ҚАРАҒАНДЫ ОБЛЫСЫ БОЙЫНША ФИЛИАЛЫНЫҢ ТІРКЕУ ЖӘНЕ ЖЕР КАДАСТРЫ БОЙЫНША ҚАРАҒАНДЫ ҚАЛАСЫНЫҢ БӨЛІМІ

ОТДЕЛ ГОРОДА КАРАГАНДЫ ПО РЕГИСТРАЦИИ И ЗЕМЕЛЬНОМУ КАДАСТРУ ФИЛИАЛА НЕКОММЕРЧЕСКОГО АКЦИОНЕРНОГО ОБЩЕСТВА «ГОСУДАРСТВЕННАЯ КОРПОРАЦИЯ» ПРАВИТЕЛЬСТВО ДЛЯ ГРАЖДАН» ПО КАРАГАНДИНСКОЙ ОБЛАСТИ

МЕНШІК ИЕСІ (ҚҰҚЫҚ ИЕСІ) ТУРАЛЫ МӘЛІМЕТТЕР
СВЕДЕНИЯ О СОБСТВЕННИКЕ (ПРАВООБЛАДАТЕЛЕ)

№ 002250970222 **13.12.2023г.**

Кадастр нөмері/Кадастровый номер: **09:142:206:062; 09:142:206:062:1; 09:142:206:062:10; 09:142:206:062:11; 09:142:206:062:12; 09:142:206:062:13; 09:142:206:062:14; 09:142:206:062:15; 09:142:206:062:2; 09:142:206:062:3; 09:142:206:062:4; 09:142:206:062:5; 09:142:206:062:6; 09:142:206:062:7; 09:142:206:062:8; 09:142:206:062:9**

Жылжымайтын мүлік объектінің мекен-жайы
Адрес объекта недвижимости: **обл. Карагандинская, г. Караганда, р-н Имени Казыбек Би, кад. кв. 123 .**

Меншік иесі (құқық иесі) Собственник (правообладатель)	Құқық пайда болу негіздемесі/ Основание возникновения права
Товарищество с ограниченной ответственностью "Қарағанды Су"	**Договор купли-продажи (№ 07/2ф/11675 от 11.05.2005г.) - Дата регистрации: 10.09.2007 00:00** **Постановление (№ 33/116 от 22.12.2006г.) - Дата регистрации: 10.09.2007 00:00** **Договор об аренде з/у (№ 18053 от 16.02.2007г.) - Дата регистрации: 10.09.2007 00:00** **Акт на право временного возмездного землепользования (аренды) (№ 51880 от 02.03.2007г.) - Дата регистрации: 10.09.2007 00:00** **Акт приемки построенного объекта в эксплуатацию собственником самостоятельно (№ Б/Н от 05.11.2020г.) - Дата регистрации: 03.12.2020 11:05** **Акт приемки объекта в эксплуатацию (№ б/н от 08.12.2023г.) - Дата регистрации: 11.12.2023 09:44**

Басшы орынбасары
Заместитель руководителя (қолы/подпись) **Садыгов А.А.** (тегі/фамилия, аты/имя, әкесінің аты/отчество)

М.П

Бас маман-тіркеуші
Главный специалист-регистратор (қолы/подпись) **Бекенов А.А.** (тегі/фамилия, аты/имя, әкесінің аты/отчество)

Бас маман-тіркеуші
Главный специалист-регистратор (қолы/подпись) **Мейрхан М. Қ.** (тегі/фамилия, аты/имя, әкесінің аты/отчество)

«АЗАМАТТАРҒА АРНАЛҒАН ҮКІМЕТ» МЕМЛЕКЕТТІК КОРПОРАЦИЯСЫ» КОММЕРЦИЯЛЫҚ ЕМЕС АКЦИОНЕРЛІК ҚОҒАМЫНЫҢ ҚАРАҒАНДЫ ОБЛЫСЫ БОЙЫНША ФИЛИАЛЫНЫҢ ТІРКЕУ ЖӘНЕ ЖЕР КАДАСТРЫ БОЙЫНША ҚАРАҒАНДЫ ҚАЛАСЫНЫҢ БӨЛІМІ

ОТДЕЛ ГОРОДА КАРАГАНДЫ ПО РЕГИСТРАЦИИ И ЗЕМЕЛЬНОМУ КАДАСТРУ ФИЛИАЛА НЕКОММЕРЧЕСКОГО АКЦИОНЕРНОГО ОБЩЕСТВА «ГОСУДАРСТВЕННАЯ КОРПОРАЦИЯ» ПРАВИТЕЛЬСТВО ДЛЯ ГРАЖДАН» ПО КАРАГАНДИНСКОЙ ОБЛАСТИ

МЕНШІК ИЕСІ (ҚҰҚЫҚ ИЕСІ) ТУРАЛЫ МӘЛІМЕТТЕР
СВЕДЕНИЯ О СОБСТВЕННИКЕ (ПРАВООБЛАДАТЕЛЕ)

№ 002250969939 — 13.12.2023г.

Кадастр нөмері/Кадастровый номер: **09:142:206:067; 09:142:206:067:1; 09:142:206:067:10; 09:142:206:067:11; 09:142:206:067:12; 09:142:206:067:13; 09:142:206:067:14; 09:142:206:067:15; 09:142:206:067:16; 09:142:206:067:17; 09:142:206:067:18; 09:142:206:067:19; 09:142:206:067:2; 09:142:206:067:20; 09:142:206:067:21; 09:142:206:067:22; 09:142:206:067:4; 09:142:206:067:5; 09:142:206:067:6; 09:142:206:067:7; 09:142:206:067:8; 09:142:206:067:9**

Жылжымайтын мүлік объектінің мекен-жайы / Адрес объекта недвижимости: **обл. Карагандинская, г. Караганда, р-н Имени Казыбек Би, кад. кв. 128 , кадастровый квартал №128**

Меншік иесі (құқық иесі) / Собственник (правообладатель)	Құқық пайда болу негіздемесі/ Основание возникновения права
Товарищество с ограниченной ответственностью "Қарағанды Су"	**Договор купли-продажи (№ 07/2ф/11675 от 11.05.2005г.) - Дата регистрации: 10.09.2007 00:00** **Акт на право временного возмездного землепользования (аренды) (№ 51875 от 02.03.2007г.) - Дата регистрации: 10.09.2007 00:00** **Постановление (№ 33/116 от 22.12.2006г.) - Дата регистрации: 10.09.2007 00:00** **Договор об аренде з/у (№ 18053 от 16.02.2007г.) - Дата регистрации: 10.09.2007 00:00** **Договор купли-продажи (№ б/н от 11.05.2005г.) - Дата регистрации: 08.06.2016 11:02** **Акт приемки объекта в эксплуатацию (№ б/н от 05.11.2020г.) - Дата регистрации: 03.12.2020 11:28** **Акт приемки объекта в эксплуатацию (№ Б/Н от 22.10.2020г.) - Дата регистрации: 07.12.2020 16:10** **Акт приемки объекта в эксплуатацию (№ Б/Н от 08.12.2023г.) - Дата регистрации: 11.12.2023 09:07** **Акт приемки объекта в эксплуатацию (№ б/н от 08.12.2023г.) - Дата регистрации: 11.12.2023 09:40**

Басшы орынбасары / Заместитель руководителя _____ (қолы/подпись) **Садыгов А.А.** (тегі/фамилия, аты/имя, әкесінің аты/отчество)

М.П

Бас маман-тіркеуші / Главный специалист-регистратор _____ (қолы/подпись) **Бекенов А.А.** (тегі/фамилия, аты/имя, әкесінің аты/отчество)

Бас маман-тіркеуші / Главный специалист-регистратор _____ (қолы/подпись) **Мейрхан М. К.** (тегі/фамилия, аты/имя, әкесінің аты/отчество)