1 қосымша
Қазақстан Республикасының инвестициялар және даму Министрінің 2019 жылғы 9 тамыздағы №632 бұйрығымен бекітілген формасы

1 қосымша
Қазақстан Республикасының инвестициялар және даму Министрінің 2017 жылғы 24 сәуірдегі №234 бұйрығымен бекітілген формасы

Объектіні пайдалануға қабылдау актісі

«24» желтоқсан 2020 ж.

Тапсырыс беруші: «Қостанай қаласы әкімдігінің құрылыс бөлімі» ММ, Басшы Курмангалиев Нуржан Казтаевич 110000, Қостанай облысы, Қостанай қ, Әл-Фараби даңғ., 43

тегі, аты, әкесінің аты (болған жағдайда) жеке тұлғалар үшін – ұйымның атауы, заңды тұлғалар үшін – почталық индексі, облысы, қаласы, ауданы, елді мекені, көше атауы, үй/ғимараттың нөмірі (стационарлық үй-жай)

негізінде:

сәйкестік туралы декларация

2020 жылғы 22 желтоқсандағы **"Интерстиль" ЖШС сәйкестік туралы декларацияның директоры Сарибекян Гнел Левикович№Ақтөбе пр-т 312 Атқыштар Дивизиясы, 36.** *декларацияның күні, мердігер (бас мердігер) ұйымның атауы ,тегі, аты, әкесінің аты (болған жағдайда), заңды мекен-жайы*

2020 жылғы 23 желтоқсандағы құрылыс-монтаждау жұмыстарының сапасы туралы қорытынды "KazBuildExpert"ЖШС Бас директоры Тлев НурбакытКурманбаевна. , эксперт Мурзабулатов К. Б. Алматы қ., Медеу ауданы, Бегалин к-сі, 136

қорытынды күні, ұйымның атауы, тегі, аты, әкесінің аты (болған жағдайда) сарапшылардың техникалық қадағалау № және аттестаттарды алған күні

Орындалған жұмыстардың жобаға сәйкестігі туралы қорытынды 2020 жылғы 23 желтоқсанда "ПромСтройПроект" ЖШС директоры Когай Александр Владимирович, 01.07.2015 жылғы №15012337 мл КСЛ, сарапшы Пивоваров Александр Николаевич, Қостанай қаласы, Қайырбеков көшесі 73, тел. 533-301

қорытынды күні, ұйымның атауы, тегі, аты, әкесінің аты (болған жағдайда) сарапшылардың техникалық қадағалау № және аттестаттарды алған күні

Мердігердің (бас мердігердің) объектіні пайдалануға қабылдауға ұсынған дайындығын қарап: «Қостанай қаласы «Қонай» ш.а. инженерлік коммуникациялар. Су құбыры. Кәріз.Алаң ішіндегі желілер (Кәріз). Түзету»

Объектінің атауы және құрылыс түрі (жаңа, кеңейту, қайта құру, кеңейтуе, қайта құру, техникалық қаруландыру, модернизация, күрделі жөндеу)

Қостанай облысы, Қостанай қаласы, «Қонай» ш.а мекен-жайы бойынша

(облыс,ауданы, елді мекен, шағын аудан, орам,көше, үйдің(кешеннің) нөмірі ,атқарушы техникалық құжаттардың жинақтылығын тексеру)

атқарушы техникалық құжаттардың жинақтығын тексеріп растайды:

1.Объект құрылысы келесі негіздерде жүзеге асырылады

1) "Қостанай қаласы әкімдігінің құрылыс бөлімі "ММ 187,2 га жер учаскесіне қауымдық сервитут белгілеу туралы "Қостанай қаласы әкімдігінің қаулысына өзгерістер енгізу туралы" Қостанай облысы Қостанай қаласы әкімдігінің 09 Ақпан 2017 жылғы № 465 қаулысы, кадастрлық нөмірі 12-193-080-746 жер учаскесі;

(*шешім шығарған органның атауы)*

б) "Қостанай облысының мемлекеттік сәулет-құрылыс бақылауы басқармасы"ММ 2019 жылғы 29 сәуірдегі№61, 28.08.2019 жылғы KZ57REA00143500 қызметтерін немесе белгілі бір іс-әрекеттерін жүзеге асырудың басталғаны немесе тоқтатылғаны туралы хабарламаны қабылдау туралы талон
хабарламаны қабылдаған органның атауы, талонның берілген күні

в) жобаның (жобалау-сметалық құжаттаманың) бас жобалаушысы "ПСТРОЙПРОЕКТ" ЖШС әзірлеген мемлекеттік лицензия № 15012337 01.17.2015_ Тапсырыс: 24.3-590/17
жоба ұйымының атауы, жоба нөмірі

Қостанай қаласы әкімдігінің құрылыс бөлімі "ММ 28.07.2019 жылғы №181 бұйрығымен бекітілген
н жобаны бекіткен(қайта бекіткен) ұйымның атауы және бекітілген уақыты

2.Құрылыс-монтаж жұмыстары жүзеге асырылған мерзім:

жұмыстың басталуы: тамыз 2018 ж.;
айы, жылы

жұмыстардың аяқталуы: қазан 2020 ж.
айы, жылы

құрылыс ұзақтығы кезінде, ай:

құрылысты ұйымдастырудың нормасы немесе жобасы бойынша,ай: 7 ай

нақты,ай: 12 ай

3. Объект (кешен) келесі негізгі техникалық- экономикалық көрсеткіштерді иемденеді (қуаттылығы, өндірістілігі, өндіріс алаңы, ұзындығы, сиымдылығы, мөлшері, өткізгіштік қасиеті, жұмыс орындарының саны , нысаналы өнім немесе қызметтің негізгі түрлеріне сәйкес өлшеу бірлігінде барлық жұмыс орындар бойынша толтырылады (тұрғын үйлерден басқа):
Көлемді көрсетумен өнім шығаруды бастау фактісі

Қуаттылығы, өнімділігі тағыда басқа	Өлшем бірлігі	Жоба бойынша		Нақты	
		жалпы (бұрын қабылданған)	оның ішінде іске қосу кешені немесе кезек	жалпы (бұрын қабылданғандарды ескере отырып)	оның ішінде іске қосу кешені немесе кезек
жер учаскесінің ауданы (КСС)	га	0,0400		0,0400	
КСС өнімділігі	$м^3$/сағ	54,0		54,0	
кәріз желісінің жалпы ұзындығы	м	70694,60		69970	

Бастапқы кезеңде жобалық қуаттарды игеру нормаларына сәйкес келетін көлемде жобада көзделген өнімді шығару (қызметтер көрсету)_____
басталу фактісі өнім шығару көлемін көрсете отырып,

4.Объект бойынша технологиялық және сәулет-құрылыс шешімдері мынадай деректермен сипатталады:

Сыртқы кәріз желілері

Кәріз желілері

Жұмыс жобасы: Тапсырыс беруші 15.04.2019 жылы бекіткен жобалауға арналған тапсырма, Қостанай қаласы әкімдігінің 11.10.2018 жылғы № 2793 қаулысымен бекітілген "Қонай" ЖТЖ егжей-тегжейлі жоспарлау жобасы (түзету), "Қостанай-Су" МКК-ның 24.04.2017 жылғы № 1241 техникалық талаптары және оларға енгізілген өзгерістер негізінде орындалған.29.07.2019 жыл. Қосылу нүктесі жеке жобамен жобаланатын "Қонай" шағын ауданының алаңнан тыс кәріз желілерін қабылдады. Жұмыс жобасын түзету "Қонай" шағын ауданының егжей-тегжейлі жоспарлау жобасына енгізілген өзгерістерге байланысты орындалды, онда жеке тұрғын үй құрылысының бір бөлігі бес қабатты отыз үйге ауыстырылды. Бұрын бекітілген жобаны түзету кәріз трассасын, құбырлардың диаметрі мен ұзындығын өзгертуді қарастырады.

Жобамен Қостанай қ. «Қонай» шағын ауданда өздігінен ағатын шаруашылық-тұрмыстық кәріз желісінің құрылысы қарастырылған. Негізінен Қонай шағын ауданынан сарқынды суларды бұру жобаланып отырған КСС-ке ағызып, жобаланып жатқан кәріз желілеріне өздігінен ағу арқылы шешіледі.

"Қонай" шағын ауданындағы тұрғын үй құрылысының бір бөлігінің шаруашылық-тұрмыстық ағынды суларын қабылдау және айдау үшін жер астында орналасқан КСС жобаланды. Сорғы станциясының өнімділігі 54,0 м3 / сағ, қысымы 11 м, номиналды қуаты 4 кВт.

Жобаланған кәріз желісі DN/OD 200/500 SN 8 розеткасы бар сыртқы кәріз желілері үшін қысымсыз гофрленген полиэтилен құбырларынан және "Optima" DN/OD 200/250 SN8 полипропилен құбырларынан жасалған, қысымды кәріз сумен жабдықтауға арналған полиэтилен құбырларынан жасалған DN 160/315/500 PE 100 SDR 26/41

Құбыр ұзындығы:

DN / OD 200 SN 8-38,4 км
DN / OD 250 SN 8-25,5 км
DN/OD 315 SN 8-0,9675 км
DN / OD 400 SN 8 -3,04 км
DN / OD 500 SN 8 -0,12 км
"Optima" DN/OD 200 SN8-0,6464 км
"Optima" DN/OD 250 SN8-0,5846 км
DN 160 PE 100 SDR 26-0,69 км
DN 315 PE 100 SDR 41-0,02 км
DN 500 PE 100 SDR 41-0,01 км

Кәріз құдықтары МЕМСТ 8020-90 бойынша құрама т / б элементтерінен қабылданған құдықтар ТПР 902-09-22.84 бойынша 3.900.1-14 шығарылым 1 бойынша құрама темірбетон конструкциялардан орындалған.

КСС

Павильон-жиынтықты жеткізу сэндвич панельдерінен жасалған Блокты-модульді ғимарат, көлемі 3100х3700х2500мм, жоспарда тікбұрышты

КСС кәріздік сорғы станциясы-жиынтықты жеткізу, корпустың диаметрі 2000 мм, жер асты бөлігінің биіктігі 5500 мм, толық биіктігі 5700 ММ.
Конструктивті шешімдер
МЕМСТ 13579-78 бойынша құрастырмалы блоктардан жасалған павильон – таспалы іргетастар*
КСС негізінде монолитті плита жасалған.
КЛ-0,4 кВ кабельдік желісі.
Электрмен жабдықтау көзі 24.3-604/17 жобасы бойынша қуаты 2х25 кВА жинақтық екі трансформаторлық қосалқы станция болып табылады. КСС электрмен жабдықтау орға АВБШВ екі кабельдік желісімен орындалды.
КСС алаңын сыртқы жарықтандыру
Сыртқы жарықтандыру аумақтың периметрі бойынша арматураны қолдана отырып, 3.404.136 сериясы бойынша темір жол тіректеріне ілінетін ССП-4 маркалы оқшауланған сыммен әуе желісімен орындалған. Шамдар 60 Вт қуатпен қабылданады, КС2 кронштейндеріне жобаланған тіректерге орнатылады.
КСС алаңының аумағын абаттандыру
КСС алаңының жабыны-ернеулі тастан жасалған бордюры бар асфальтбетонды БР 100.30.15-46, БР 100.30.15-12
КСС алаңын қоршау
Тіректерге арналған іргетастар-қоршау тіректері-В7,5 F150 W4 маркалы бетоннан жасалған монолитті бетон.
Қоршау қабырғалары-МЕМСТ 24045-2010 бойынша С44-1000-0,7 профлист
МЕМСТ 10704-91 бойынша қоршау - құбырлар тіреулері.
Объектіде жобада көзделген жабдық жеке сынақтан және кешенді сынаудан кейін оны қабылдау туралы актілерге сәйкес мөлшерде орнатылған;

6. Жобада көзделген еңбекті қорғау, жарылыс қауіпсіздігін, өрт қауіпсіздігін қамтамасыз ету, қоршаған табиғи ортаны қорғау жөніндегі іс-шаралар және сейсмикаға қарсы іс-шаралар орындалды.
7.Сыртқы коммуникациялар (суық және ыстық сумен жабдықтау, кәріз, жылумен жабдықтау, газбен жабдықтау, энергиямен жабдықтау) объектіні (ғимараттарды, құрылыстарды, үй-жайларды) қалыпты пайдалануды қамтамасыз етеді және қалалық пайдалану ұйымдары қабылдаған;
8. Бекітілген жоба (жобалау-сметалық құжаттама) бойынша объектінің сметалық құны):
барлығы: 1822,925 млн. теңге, оның ішінде құрылыс-монтаждау жұмыстары – 1512,525 млн. теңге; жабдықтар-21,374 млн. теңге, Басқа шығындар-289,026 млн. теңге

9. Пайдалануға қабылданатын негізгі қорлардың сметалық құны -
1 716 195 851,10 теңге; оның ішінде: құрылыс-монтаж жұмыстарының құны- 1 683 708 747,45 теңге, Басқа шығындар-32 487 103,65 теңге.

10. Объект бекітілген жобаға (жобалау-сметалық құжаттамаға) және сәулет, қала құрылысы және құрылыс саласындағы мемлекеттік нормативтік құжаттардың талаптарына сәйкес салынған

ШЕШТІ: *«Қостанай қаласының «Қонай» ықшам ауданына инженерлік коммуникациялар» объектісін салу үшін ЖЖ. Су құбыры. Канализация. Алаң ішіндегі желілер(Канализация). Түзету»* объектісі пайдалануға қабылдансын.

объектінің атауы (кешеннің)

Тапсырыс беруші: Курмангалиев Н.К. М.О.

Тегі, аты,әкесінің аты (бар болса), басшының қолы

Техникалық қадағалау: Мурзабулатов К.Б М.О.

Тегі, аты, әкесінің аты (бар болса), сарапшының қолы

Авторлық қадағалау: Пивоваров А.Н. М.О.

Тегі, аты, әкесінің аты (бар болса), қолы

Мердігер: Сарибекян Г.Л. М.О.

(бас мердігер) Тегі, аты,әкесінің аты (бар болса), басшының қолы

Приложение 1
к приказу Министра
индустрии и инфраструктурного развития
Республики Казахстан
от 9 августа 2019 года № 632

Приложение 1
к приказу и.о. Министра
национальной экономики
Республики Казахстан
от 24 апреля 2017 года №234
Форма

Акт приемки объекта в эксплуатацию

«24» декабря 2020 г.

Заказчик: ГУ «Отдел .строительства акимата г. Костаная», 110000, Костанайская область, г. Костанай, ул. Проспект Аль-Фараби 43 руководитель Курмангалиев Нуржан Казтаевич.

фамилия, имя, отчество (при наличии) – для физических лиц, наименование организации – для юридических лиц, почтовый индекс, область, город, район, населенный пункт, наименование улицы, номер дома/здания (стационарного помещения)

на основании:

Декларации о соответствии от 22 декабря 2020 г. **ТОО «Интерстиль» директор** Сарибекян Гнел Левикович г№Актобе пр-т 312 стрелковой дивизии, 36.

дата декларации, наименование подрядной (генподрядной) организации, фамилия, имя, отчество (при наличии) руководителя, юридический адрес

Заключения о качестве строительно-монтажных работ от 23 декбаря 2020 г. ТОО «KazBuildExpert» Генеральный директор Тлев Нурбакыт Курманбаевна., эксперт Мурзабулатов К.Б. г.Алматы, Медеуский район, ул. Бегалина, 136

дата заключения, наименование организации, фамилия, имя, отчество (при наличии) экспертов технического надзора № и дата получения аттестатов

Заключения о соответствии выполненных работ проекту от 23 декабря 2020 г. ТОО "ПромСтройПроект" **директор Когай Александр Владимирович, ГЛ КСЛ №15012337 от 01.07.2015 года, эксперт Пивоваров Александр Николаевича, г.Костанай, ул. Каирбекова 73, тел 533-301**

дата заключения, наименование организации, фамилия, имя, отчество (при наличии) экспертов авторского надзора № и дата получения аттестатов

произведя осмотр готовности предъявленного подрядчиком (генеральным подрядчиком) к приемке в эксплуатацию объекта: «Инженерные коммуникации к мкр. «Кунай» г.Костанай. Водопровод. Канализация. Внутриплощадочные сети (Канализация). Корректировка»

наименование объекта и вид строительства (новое, расширение, реконструкция, техническое перевооружение, модернизация, капитальный ремонт)

по адресу Костанайская область, г. Костанай, микрорайон «Кунай».

(область, район, населенный пункт, микрорайон, квартал, улица, номер дома (корпуса)

проверив комплектность исполнительной технической документации, подтверждает что:

1.Строительство объекта осуществлено на основании:

1) постановления 09 февраля 2017 года № 465 акимата города Костанай Костанайской области «О внесении изменений в постановление акимата города Костанай «Об установлении ГУ «Отдел строительства акимата города Костаная»

публичного сервитута на земельный участок 187,2 га», земельный участок кадастровый номер 12-193-080-746; *(наименование органа вынесшего решение)*

б) талона о приеме уведомления о начале или прекращении осуществления деятельности или определенных действий ГУ «Управление государственного архитектурно-строительного контроля Костанайской области» №61 от 29 апреля 2019 года, KZ57REA00143500 от 28.08.2019

наименование органа принявшего уведомление, дата выдачи талона

в) проекта (проектно-сметной документации) разработана генеральным проектировщиком ТОО «ПСТРОЙПРОЕКТ» гос. лицензия № 15012337 от 01.17.2015_заказ: 24.3-590/17

наименование проектной организации, номер проекта

утвержденного приказом ГУ «Отдел строительства акимата г. Костаная», Приказ №181 от 28.07.2019 г. наименование организации, утвердившей (переутвердившей) проект и дата утверждения

2.Строительно-монтажные работы осуществлены в сроки:

начало работ август 2018.;

месяц, год

окончание работ октябрь 2020 г.

месяц, год

при продолжительности строительства, месяц:

по норме или по проекту организации строительства, месяц ; 7 месяцев

фактически, месяц: 12 месяцев

3. Объект (комплекс) имеет следующие основные технико-экономические показатели (мощность, производительность, производственная площадь, протяженность, вместимость, объем, пропускная способность, провозная способность, число рабочих мест и тому подобное, заполняется по всем объектам (кроме жилых домов) в единицах измерения соответственно целевой продукции или основным видам услуг):

факт начала выпуска продукции с указанием объект

Предъявленный к приемке в эксплуатацию объект имеет следующие показатели:

Мощность, производительность и так далее	**Ед. изм**	**По проекту**		**Фактически**	
		общая (с учетом ранее принятых)	**в т.ч пускового комплекса или очереди**	**общая (с учетом ранее принятых)**	**в том числе пусковог о комплекс а или очереди**
площадь земельного участка (КНС)	га	0,0400		0,0400	
производительность КНС	м3/час	54,0		54,0	
общая протяженность канализационной сети	м	70694,60		69970	

Выпуск продукции (оказания услуг), предусмотренной проектом в объеме, соответствующем нормам освоения проектных мощностей в начальный период_____

факт начала выпуска продукции с указанием объема

4.Технологические и архитектурно-строительные решения по объекту характеризуется следующими данными:

Наружные сети канализации
Канализационные сети

Рабочий проект выполнен на основании: задания на проектирование, утвержденного заказчиком 15.04.2019 года, проекта детальной планировки (ПДП) МЖЗ «Кунай» (Корректировка), утвержденного постановлением акима г. Костаная Костонайской области № 2793 от 11.10.2018 года, технических условий ГКП «Костанай-Су» на водоснабжение и водоотведение за № 1241 от 24.04.2017 года и изменениями к ним № 2482 от 29.07.2019 года. Точкой подключения приняты внеплощадочные сети канализации микрорайона «Кунай» проектируемые отдельным проектом. Корректировка рабочего проекта выполнена в связи с изменениями в ПДП микрорайона «Кунай», в котором часть индивидуальной жилищной застройки заменена на тридцать домов пятиэтажной застройки. Корректировкой ранее утвержденного проекта предусмотрено изменения трассы канализации, диаметров и протяженности труб.

Проектом предусмотрено строительство самотечной хозяйственно-бытовой сетиканализации мкр. Кунай в г. Костанай. В основном отведение сточных вод от микрорайона Кунай решается самотеком в проектируемые сети канализации со сбросом в проектируемые КНС.

Для приема и перекачки хозяйственно-бытовых сточных вод части жилой застройки микрорайона «Кунай» запроектирована КНС подземного размещения. Производительность насосной станции 54,0 м3/час, напором 11м, номинальная мощность 4 кВт.

Проектируемая сеть канализации выполнена из труб полиэтиленовых безнапорных гофрированных для наружных сетей канализации с раструбом DN/OD 200/500 SN 8 и полипропиленовых труб «Optima» DN/OD 200/250 SN8, напорная канализация выполнена из труб полиэтиленовых для водоснабжения DN 160/315/500 PE 100 SDR 26/41

Протяженность трубопровода:

DN/OD 200 SN 8 – 38,4 км
DN/OD 250 SN 8 – 25,5 км
DN/OD 315 SN 8 – 0,9675 км
DN/OD 400 SN 8 –3,04 км
DN/OD 500 SN 8 –0,12 км
«Optima» DN/OD 200 SN8 - 0,6464 км
«Optima» DN/OD 250 SN8 - 0,5846 км
DN 160 PE 100 SDR 26 - 0,69 км
DN 315 PE 100 SDR 41 - 0,02 км
DN 500 PE 100 SDR 41 - 0,01 км

Канализационные колодцы приняты из сборных ж/б элементов по ГОСТ 8020-90
Колодцы выполнены по ТПР 902-09-22.84 из сборных железобетонных конструкций по с.3.900.1-14 выпуск 1.
КНС Павильон- Блочно-модульное здание из сэндвич панелей комплектной поставки, прямоугольное в плане, размером 3100х3700х2500мм
Канализационная насосная станция КНС – комплектной поставки, диаметр корпуса 2000 мм, высота подземной части 5500 мм, полная высота 5700 мм.
Конструктивные решения
Фундаменты под павильон – ленточные, из сборных блоков по ГОСТ 13579-78*
В основании КНС выполнена монолитная плита.
Кабельная линия КЛ-0,4 кВ
Источником электроснабжения служит комплектная двухтрансформаторная подстанция мощностью 2х25 кВА по проекту 24.3-604/17. Электроснабжение КНС выполнено двумя кабельными линиями АВБбШв в траншее.
Наружное освещение площадки КНС
Наружное освещение выполнено по периметру территории воздушной линией изолированным проводом марки СИП-4, подвешиваемым на ж/б опорах по серии 3.404.136 с применением арматуры. Светильники приняты мощностью 60 Вт, устанавливаемы на кронштейны КС2 на проектируемые опоры.
Благоустройство территории площадки КНС
Покрытие площадки КНС – асфальтобетонное с бордюрами из бортового камня БР 100.30.15-46, БР 100.30.15-12
Ограждение площадки КНС
Фундаменты под опоры-стойки ограждения -бетонные монолитные из бетона марки В7,5 F150 W4.
Стенки ограждения- профлист С44-1000-0,7 по ГОСТ 24045-2010
Стойки ограждения- трубы по ГОСТ 10704-91
5. На объекте установлено предусмотренное проектом оборудование в количестве согласно актам о его приемке после индивидуального испытания и комплексного опробования;
6. Мероприятия по охране труда, обеспечению взрывобезопасности, пожаро безопасности, охране окружающей природной среды и антисейсмические мероприятия, предусмотренные проектом выполнены.
7. Внешние наружные коммуникации (холодное и горячее водоснабжение, канализация, теплоснабжение, газоснабжение, энергоснабжение) обеспечивают нормальную эксплуатацию объекта (здания, сооружения, помещения) и приняты городскими эксплуатационными организациями;
8. Сметная стоимость объекта по утвержденному проекту (проектно-сметной документации):
всего: 1822,925 млн.тенге, в том числе строительно-монтажных работ – 1512,525 млн.тенге; оборудование-21,374 млн.тенге, прочие затраты – 289,026 млн.тенге
9. Сметная стоимость основных фондов, принимаемых в эксплуатацию - 1 716 195 851,10 тенге; в том числе: стоимость строительно монтажных работ- 1 683 708 747,45 тенге, прочие затраты – 32 487 103,65 тенге.

10. Объект построен в соответствии с утвержденным проектом (проектно-сметной документацией) и требованиями государственных нормативных документов в области архитектуры, градостроительства и строительства

РЕШИЛИ: *«Инженерные коммуникации к мкр. «Кунай» г.Костанай. Водопровод. Канализация. Внутриплощадочные сети (Канализация). Корректировка».* принять в эксплуатацию.

наименование объекта (комплекса)

Заказчик: Курмангалиев Н.К._____ М.П.
фамилия, имя, отчество (при наличии) , подпись руководителя

Технический надзор: Мурзабулатов К.Б._____ М.П.
фамилия, имя, отчество (при наличии), подпись эксперта

Авторский надзор: Пивоваров А.Н._____ М.П.
фамилия, имя, отчество (при наличии), подпись

Подрядчик (генеральный подрядчик): Сарибекян Г.Л._____М.П.
фамилия, имя, отчество (при наличии), подпись руководителя

Приложение 13
к акту приемки объекта
в эксплуатацию
форма

Технические характеристики объекта

№ п/п	Наименование	Ед-цы изм-ия	Количество, протяженность	Примечание
1	2	3	4	5
Наружные сети канализации				
1	**Канализационная сеть (общая протяженность)**	м	69 979	
2	1) из полиэтиленовых труб DN/OD 200-500 SN8	м	68 027,5	ГОСТ Р 54475-2011
3	2) из полипропиленовых труб "Optima" DN/OD200-250 SN 8	м	1231	ГОСТ Р 54475-2011
4	**Напорная канализация**			
5	4) из полиэтиленовых труб DN 160-500 PE 100 SDR 26/41	м	720,5	ГОСТ 18599-2001
Канализационная насосная станция:		шт	1	
6	Насос погружной , с расходом 54,0 м3/час, напор 11,0 м, мощностью 4,0 к Вт (1 рабочий, 2 резервных)	шт	3	
Смотровой колодец диаметром 1500 мм		шт	2811	ГОСТ 8020-90
Кабельная линия КЛ-0,4 кВ		м	74	
Линии ВЛИ 0,4 кВ		м	60	
Наружное освещение площадки КНС		шт	4	
Благоустройство территории площадки КНС		м2	165	
Ограждение площадки КНС		м	80	
Озеленение территории КНС		м2	168	

Спецификация

№ п/п	Наименование	Марка	Материал	Диаметр (мм) (размеры)	Количество	Примечание
1	Труба OPTIMA	ГОСТ Р 54475-2011	полипропилен	200	646,4 м	SN8
2	Труба OPTIMA	ГОСТ Р 54475-2011	полипропилен	250	584,6 м	SN8

3	Труба безнапорная гофрированная	ГОСТ Р 54475-2011	полиэтилен	200	37 094 м	SN8
4	Труба безнапорная гофрированная	ГОСТ Р 54475-2011	полиэтилен	250	24 712 м	SN8
5	Труба безнапорная гофрированная	ГОСТ Р 54475-2011	полиэтилен	315	955 м	SN8
6	Труба безнапорная гофрированная	ГОСТ Р 54475-2011	полиэтилен	400	2964 м	SN8
7	Труба безнапорная гофрированная	ГОСТ Р 54475-2011	полиэтилен	500	125 м	SN8
8	Труба напорная	ГОСТ 18599-2001	полиэтилен PE 100	160	691,85 м	SDR26
9	Труба напорная	ГОСТ 18599-2001	полиэтилен PE 100	315	22,725 м	SDR41
10	Труба напорная	ГОСТ 18599-2001	полиэтилен PE 100	500	13,13 м	SDR41
11	Колодцы	ГОСТ 8020-90	ж/б	1500	2811 шт	
12	Задвижка чугунная фланцевая с обрезиненным клином, со штурвалом, среда: вода и нейтральные жидкости, Т до +70°С, PN 16, DN 300, типа Sigmetex ГОСТ 5762-2002				1шт	
13	Задвижка чугунная фланцевая с обрезиненным клином, со штурвалом, среда: вода и нейтральные жидкости, Т до +70°С, PN 16, DN 500, типа Sigmetex ГОСТ 5762-2002				1шт	
Канализационная насосная станция						
14	Насос погружной , с расходом 54,0 м3/час, напор 11,0 м, мощностью 4,0 к Вт (1 рабочий, 2 резервных)				3 шт	
15	Шкаф управления 2-насосами SASCP-2VFD008				1 шт	
16	Павильон 3,7х3,1х2,5				1 шт	
17	Ограждение територии насосной станции из профиллированного листа в комплекте с воротами				80 м	
18	Ограждение площадки мусорного контейнера из профилированного				8 м	

	листа					
19	Опоры железобетонные для освещения				4 шт	
Автоматизация технологических процессов						
20	Программируемый контроллер ПЛК100-220.Р-М				1 шт	
21	ОВЕН GSM/GPRS модем ПМ01-220. АВ				1 шт	
22	Антенна ANT GSM ADA -0071 SMA-M				1 шт	
23	Антенна ОВЕН АНТ-2				1 шт	
24	УО-4С (ИСП.02) устройство оконечное, контроль 4-х шлейфов. сис-ма, передачи извещений по каналу GSM				1 шт	
25	Программа для ПЛК-100				1 шт	

Схема прилагается 1 лист

Разрез колодцев прилагается 1 лист

Заказчик _ Курмангалиев Нуржан Казтаевич

фамилия, имя, отчество (при наличии), подпись руководителя Место печати (при наличии)

Авторский надзор_ Пивоваров Александр Николаевич

фамилия, имя, отчество (при наличии), подпись эксперта Место печати (при наличии)

КҰЖАТТАР ҮШІН «Промстройпроект» ДЛЯ ДОКУМЕНТОВ

Исполнительная схема канализационной сети микрорайона "Кунай"

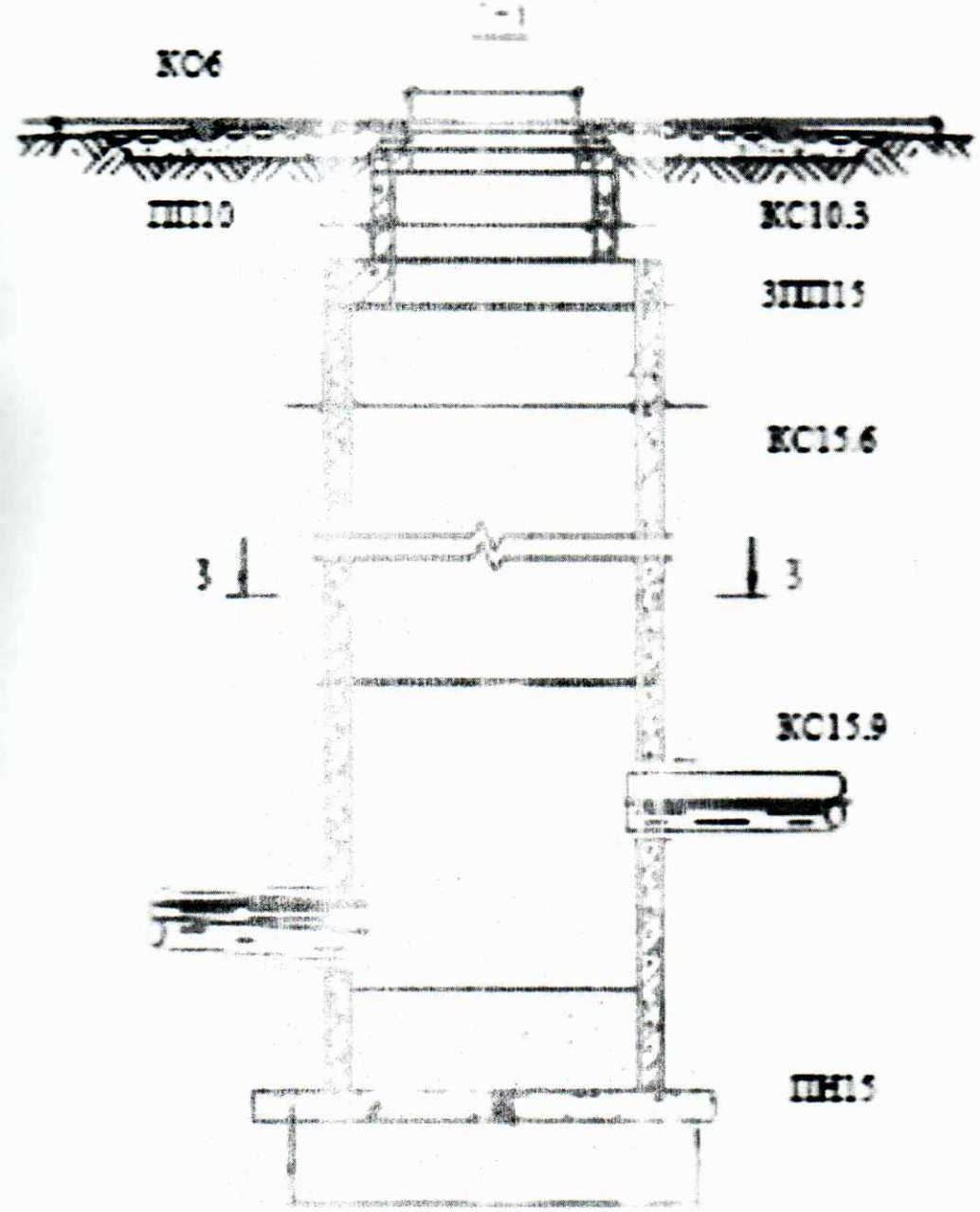
КС6
ПП10
КС10.3
ЗПП15
КС15.6
3
3
КС15.9
ПН15

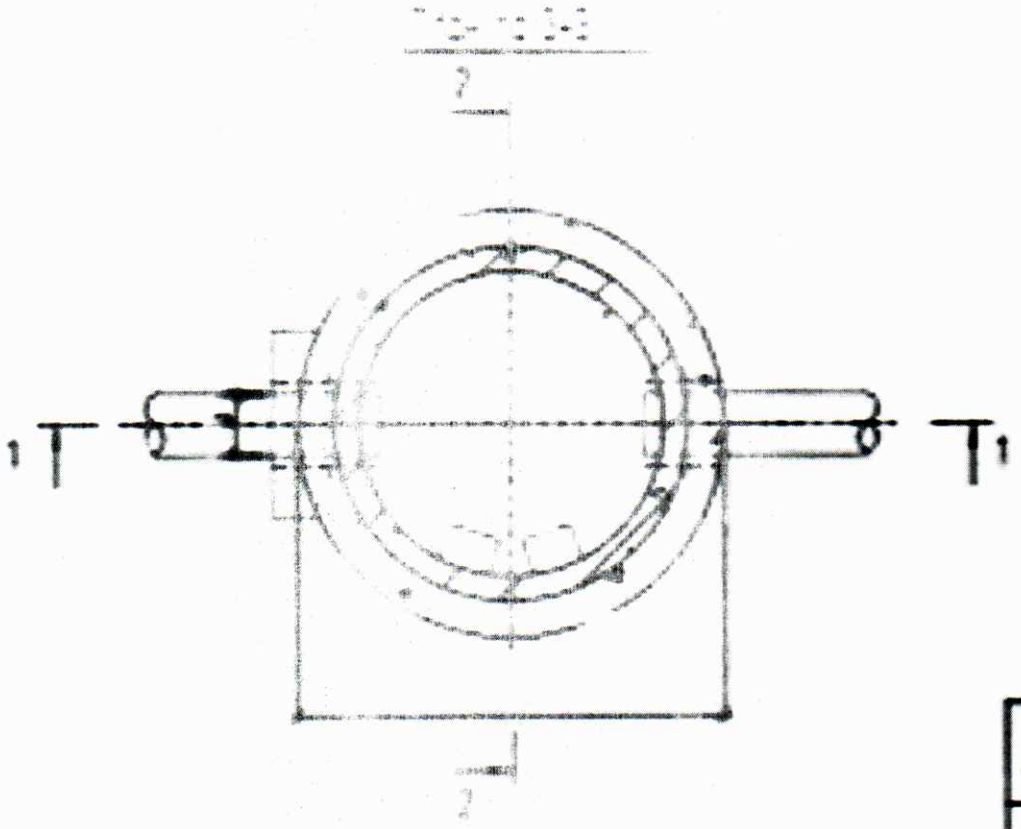
1
1