Утвержден
приказом Министра
по инвестициям и развитию
Республики Казахстан
от 24 апреля 2017 года № 234

Акт приемки объекта в эксплуатацию

«09» октября 2023 года

Заказчик Филиал Акционерного общества «Казахстанская компания по управлению электрическими сетями» (Kazakhstan Electricity Grid Operating Company) «KEGOC», «Акмолинские межсистемные электрические сети», БИН 971241005363, тел: +7 (7172) 69-33-00, 10000, г. Астана, район Байконыр, ул. Ушконыр, здание 3/2

фамилия, имя, отчество (при его наличии) ИИН, телефон - для физических лиц, наименование организации - для юридических лиц, БИН, телефон, почтовый индекс, область, город, район, населенный пункт, наименование улицы, номер дома/здания (стационарного помещения)

на основании:

Декларации о соответствии (прилагается) «06» 10 2023 года, Товарищество с ограниченной ответственностью «ЭнергоПромСтройсервис», директор Ментюков Сергей Анатольевич, Карагандинская область, г.Караганда, район им. Казыбек-би, проспект Нурсултана Назарбаева, строение 64/1, БИН031040005573, тел:8(821)2564401

дата подписания декларации, наименование подрядной (генподрядной) организации, фамилия, имя, отчество (при наличии) руководителя, юридический адрес, БИН, телефон

Заключение о качестве строительно-монтажных работ (прилагается) «06» 10 2023 года, Товарищество с ограниченной ответственностью «A2A Company», Жакыпов А.С., № KZ23VJE00042463 от 19.11.2018г., БИН 200140001121, тел: 8 (701)481-1914

дата подписания заключения, наименование организации, фамилия, имя, отчество (при наличии) экспертов технического надзора, № и дата получения аттестатов, БИН, телефон

Заключение о соответствии выполненных работ проекту (прилагается) «06» 10 2023 года, ТОО «PGS Energy», Лещик В.А., БИН 071040013948, тел: 8(727)347-0719

дата подписания заключения, наименование организации, фамилия, имя, отчество (при наличии) экспертов авторского надзора, № и дата получения аттестатов, БИН, телефон

произведя осмотр готовности предъявленного подрядчиком (генеральным подрядчиком) к приемке в эксплуатацию объекта:
«Модернизация системы мониторинга и управления подстанции 220кВ «Красноармейская»

наименование объекта и вид строительства (новое, расширение, реконструкция, техническое перевооружение, модернизация, капитальный ремонт)

по адресу:
Северо-Казахстанская область, Тайыншинский район, г. Тайынша, ПС-220кВ «Красноармейская»

(область, район, населенный пункт, микрорайон, квартал, улица, номер дома (корпуса)

проверив комплектность исполнительной технической документации, в том числе посредством электронного модуля исполнительной технической документации «___» _____2023 года,

дата ознакомления

подтверждает, что:

1. Строительство объекта осуществлено на основании:

1) правоустанавливающего документа на земельный участок от 13.05.2000 №111, Решение акима Тайыншинского района

документ, подтверждающий наступление юридических фактов (юридических составов), на основании которых возникают, изменяются или прекращаются права на земельный участок, в том числе договоры, решения судов, правовые акты исполнительных органов, свидетельство о праве на наследство, передаточный акт или разделительный баланс при реорганизации негосударственных юридических лиц, владеющих земельным участком на праве собственности или выкупивших право временного возмездного землепользования (аренды).

либо решения о реконструкции (перепланировке, переоборудовании) помещений (отдельных частей) существующих зданий от «___» _____20___года №_____;

2) талона о приеме уведомления о начале или прекращении осуществления деятельности или определенных действий

Коммунальное государственное учреждение "Управление государственного архитектурно-строительного контроля и лицензирования акимата Северо-Казахстанской области, талон № KZ90REA00300822 от 14.10.2022 г.

наименование органа, принявшего уведомление, дата и № принятия талона

3) Проекта (проектно-сметной документации) ТОО «PGS Energy», РП №387000/2020/1

наименование проектной организации, номер проекта

утвержденного(й) Председателем Правления АО «KEGOC» от 03.05.2022г. №96

наименование организации, утвердившей (переутвердившей) проект и дата утверждения

2. Строительно-монтажные работы осуществлены в сроки:

начало работ: октябрь 2022 года;

месяц, год

окончание работ: август 2023 года;

месяц, год

при продолжительности строительства

по норме или по проекту организации строительства, месяц: 1(один)

фактически месяц: 10 (десять)

3. Объект (комплекс) имеет следующие основные технико-экономические показатели (мощность, производительность, производственная площадь, протяженность, вместимость, объем, пропускная способность, провозная способность, число рабочих мест и тому подобное, заполняется по всем объектам (кроме жилых домов) в единицах измерения соответственно целевой продукции или основным видам услуг):

Мощность, производительность и так далее	Единица измерения	По проекту		Фактически	
		общая (с учетом ранее принятых)	в том числе пускового комплекса или очереди	общая (с учетом ранее принятых)	в том числе пускового комплекса или очереди
Шкаф СМиУ №1 центрального кординатора на базе SISAN PAS,включая ПО 8MF	к-т		1		1
Кабель марки NYCY 5x1,5=DOO+W160	м		25,5		25,5
Кабель марки NYCY 24x1,5=DOO+W400	м		40,8		40,8
Кабель марки NYCY2x6=AC+W11	м		274,38		274,38
Кабель марки LIYCY10+1+SH=DOO+W 501	м		16,32		16,32

Выпуск продукции (оказания услуг), предусмотренной проектом в объеме, соответствующем нормам освоения проектных мощностей в начальный период_

_____;

факт начала выпуска продукции с указанием объема

Жилой дом имеет следующие показатели:

Показатели	Единица измерения	По проекту	Фактически
Общая площадь	метр в квадрате (далее - $м^2$)		
Число этажей	этаж		
Общий строительный объем	метр в кубе (далее - $м^3$)		
В том числе подземной части	$м^3$		
Площадь встроенных, встроенно-пристроенных и пристроенных помещений	$м^2$		

Показатели	По проекту			Фактически		
	число квартир	площадь квартир, $м^2$		число квартир	площадь квартир, $м^2$	
		общая	жилая		общая	жилая
Всего квартир, в том числе: однокомнатных двухкомнатных трехкомнатных четырехкомнатных и более						

4. Технологические и архитектурно-строительные решения по объекту характеризуется следующими данными: Проект разработан на основании нормативных документов, действующих на территории РК.

Конструктивные решения здания и инженерных сетей: Проектом предусматривается модернизация системы мониторинга и управления подстанции 220кВ «Красноармейская»

краткие технические характеристики по особенностям его размещения, по основным материалам и конструкциям, инженерному и технологическому оборудованию

5. На объекте установлено предусмотренное проектом оборудование в количестве, согласно актам о его приемке после индивидуального испытания и комплексного опробования;

6. Наружные инженерные коммуникации (холодное и горячее водоснабжение, канализация, теплоснабжение, газоснабжение, электроснабжение и связь) обеспечивают нормальную эксплуатацию объекта (здания, сооружения, помещения) и приняты городскими эксплуатационными организациями;

7. Сметная стоимость по утвержденному проекту (проектно-сметной документации):

всего 224 015,390 тысяч тенге, в том числе:
строительно-монтажных работ 2 027,928 тысяч тенге,
оборудование, инструмента и инвентаря 197 155,091 тысяч тенге;
прочие 24 832,371 тысяч тенге;

8. Сметная стоимость основных фондов, принимаемых в эксплуатацию тысяч тенге, в том числе:

всего 214 984,209 тысяч тенге, в том числе:
стоимость строительно-монтажных работ 2 026,439 тысяч тенге;
стоимость оборудования, инструмента и инвентаря 181 363,965 тысяч тенге;
прочие 31 593,804 тысяч тенге.

9. Доля местного содержания предусмотрена в проектно-сметной документации 96,4% и фактически применено 80% (на объектах, финансируемых за счет государственных инвестиций и средств квазигосударственного сектора);

10. Класс энергоэффективности здания _____;

11. Объект построен в соответствии с утвержденным проектом (проектно-сметной документацией) и требованиями государственных нормативных документов в области архитектуры, градостроительства и строительства.

РЕШИЛ: «Модернизация системы мониторинга и управления подстанции 220кВ «Красноармейская»

наименование объекта (комплекса)

принять в эксплуатацию.

Заказчик

Додешев Рамазан Кайруллаулы

(фамилия, имя, отчество (при наличии), подпись руководителя)

Место печати (при наличии)

Технический надзор:

аккредитованная организация Товарищество с ограниченной ответственностью «A2A Company», Жакупов Аскар Серикулы, директор

(наименование организации) имеющей в своем составе аттестованного (-ых) эксперта (-ов), фамилия, имя, отчество (при его наличии) руководителя, подпись, дата)

Место печати (при наличии)

Жакупов Ардак Серикулы в части технологического оборудования

(фамилия, имя, отчество (при его наличии) эксперта, специализация аттестата), подпись, дата)

Место печати (при наличии)

Авторский надзор:

Разработчик проекта ТОО «PGS Energy», Ерешев Данияр Елтаевич, Директор

фамилия, имя, отчество (при наличии), подпись руководителя

Место печати (при наличии)

Подрядчик (генеральный подрядчик)

Ментюков Сергей Анатольевич

фамилия, имя, отчество (при наличии), подпись руководителя

Место печати (при наличии).

Қазақстан Республикасы
Инвестициялар және
даму министрінің 2017
жылғы 24 сәуірдегі №234
бұйрығымен бекітілген

Объектіні пайдалануға қабылдау актісі

2023 жылғы «09» қазан

Тапсырыс беруші «Электр желілірін басқару жөніндегі Қазақстан компаниясы» (Kazakhsan Electricity Grid Operating Company) «KEGOC» акционерлік қоғамының «Ақмола жүйеаралық электр тораптары» филиалы, БСН 971241005363, Тел:+7(7172) 69-33-00, 10000, Астана қаласы, Байқоңыр ауданы, Өндіріс тұрғын ауданы,Үшқоңыр көшесі, 3/2 ғимараты

жеке тұлға үшін - тегі, аты, әкесінің аты (болған жағдайда), заңды тұлға үшін - ұйымның атауы, пошталық индексі, облысы, қаласы, ауданы, елді мекені, көше атауы, үй/ғимарат (стационарлық үй-жайлар) нөмірі

мыналар:

Сәйкестік туралы декларация 2023 жылғы "06" қазан, «ЭнергоПромСтройсервис» жауапкершілігі шектеулі серіктестігі атынан директор Ментюков Сергей Анатольевич, Қарағанды облысы, Қарағанды қаласы, Қазыбек-би ауданы, Нұрсұлтан Назарбаев көшесі 64/1, БСН 031040005573, тел:8(821)2564401

декларация күні, мердігер (бас мердігер) ұйымның атауы, басшының тегі, аты, әкесінің аты (болған жағдайда), заңды мекенжайы

Құрылыс-монтаж жұмыстарының сапасы туралы қорытынды 2023 жылғы "06" қазан, "A2A Company" жауапкершілігі шектеулі серіктестігі, Жакыпов А.С., 19.11.2018ж. № KZ23VJE00042463, БСН 200140001121, тел: 8 (701) 481-1914

жасалған күні, ұйым атауы, сарапшылардың тегі, аты, әкесінің аты (болған жағдайда), аттестат № және алған күні

Орындалған жұмыстардың жобаға сәйкестігі туралы қорытынды 2023 жылғы "06" қазан, "PGS Energy" жауапкершілігі шектеулі серіктестігі, Лещик В.А., БСН 071040013948, тел: 8(727)347-0719

жасалған күні, ұйымның атауы, авторлық қадағалау сарапшыларының тегі, аты, әкесінің аты (болған жағдайда), аттестаттар №, алған күні

мердігердің (бас мердігердің) пайдалануға қабылдауға ұсынған:
«220кВ «Красноармейская» ҚС-ның мониторинг және басқару жүйесін жаңғырту»

объектінің атауы, құрылыстың түрі (жаңадан салу, кеңейту, реконструкциялау, техникалық қайта жарақтандыру, жаңғырту, күрделі жөндеу)

Солтүстік Қазақстан облысы, Тайынша ауданы, Тайынша қаласы, 220кВ «Красноармейская» ҚС-сы

(облыс, аудан, елді мекен, шағын аудан, орам, көше, үйдің (корпустың) нөмірі)

объектісінің пайдалануға қабылдауға әзірлігін қарап-тексеруді жүргізе отырып, атқарушылық техникалық құжаттамасының жиынтығын тексеріп,

1. Объектінің құрылысы:

1) 2000.05.13 №111 жер учаскесіне құқық белгілейтін құжаттың атауы

жер учаскесіне құқықтар туындайтын, өзгертілетін немесе тоқтатылатын заңдық фактілердің (заңдық құрамдарының) басталғанын растайтын құжат, оның ішінде шарттар, соттардың шешімдері, атқарушы органдардың құқықтық актілері, мұрагерлікке құқық туралы куәлік, меншік құқығымен жер учаскесіне иеленген немесе уақытша өтеулі жер пайдалану (жалдау) құқығын сатып алған мемлекеттік емес заңды тұлғаларды қайта ұйымдастыру кезіндегі табыстау актісі

немесе бөлу балансы жер учаскесіне құқық белгілейтін құжат немесе қолданыстағы ғимараттардың үй-жайларын (жеке бөліктерін) реконструкциялау (қайта жоспарлау, қайта жабдықтау) туралы

"___"_____20___ж. №_____**шешімі**

шешім шығарған ұйым атауы

2) қызметті немесе белгілі бір іс-қимылды жүзеге асыра бастағаны немесе тоқтатылғаны туралы хабарламаны қабылдау туралы талоны "Солтүстік Қазақстан облысы әкімдігінің мемлекеттік сәулет-құрылыс бақылау және лицензиялау басқармасы " коммуналдық мемлекеттік мекемесі, талон № KZ90REA00300822 14.10.2022 ж.

хабарлама қабылдаған ұйымның атауы, талон берген күні

3) "PGS Energy" ЖШС, РП №387000/2020/1

жобалық ұйым атауы, жоба нөмірі

"KEGOC" АҚ Басқарма Төрағасының бұйрығымен №96 03.05.2022ж.

жобаны бекіткен (қайта бекіткен) органның атауы және бекітілген күні

жұмыс жобасы (жобалау-сметалық құжаттамасы) негізінде жүзеге асырылғанын растайды.

2. Құрылыс-монтаждау жұмыстары мынадай мерзімде жүзеге асырылған:

Жұмыстың басталуы: 2022 жылғы қазан;

(жыл, ай)

жұмыстың аяқталуы: 2023 жылғы тамыз;

(жыл, ай)

Құрылыстың ұзақтығы,

құрылысты ұйымдастыру нормасы бойынша немесе жоба бойынша, ай: 1 (бір) нақты, ай: 10 (он)

3. Объектінің (кешеннің) мынадай негізгі техникалық-экономикалық көрсеткіштері бар (қуаттылық, өнімділік, өндірістік алаң, ұзындық, сыйымдылық, көлем, өткізу қабілеттілігі, тасымалдау қабілеттілігі, жұмыс орындарының саны және сол сияқты) барлық объектілер (тұрғын үйлерден басқа) бойынша (нысаналы өнімдерге немесе көрсетілетін қызметтердің негізгі түрлеріне сәйкес өлшем бірліктерімен толтырылады):

Қуаттылық, өнімділік және т.б.	Өлшем бірлігі	Жоба бойынша		Нақты	
		жалпы (бұрын қабылданғ андарды ескере отырып)	оның ішінде іске қосу кешені немесе кезегі	жалпы (бұрын қабылданғ андарды ескере отырып)	оның ішінде іске қосу кешені немесе кезегі
Шкаф СМиУ №1 центрального кордината на базе SISAN PAS,включая ПО 8MF	к-т		1		1
Кабель марки NYCY 5x1,5=DOO+W160	м		25,5		25,5
Кабель марки NYCY 24x1,5=DOO+W400	м		40,8		40,8
Кабель марки NYCY2x6=AC+W11	м		274,38		274,38
Кабель марки LIYCY10+1+SH=DOO+ W501	м		16,32		16,32
Кабель марки NYCY 5x1,5=DOO+W160	м		25,5		25,5
Кабель марки NYCY 24x1,5=DOO+W400	м		40,8		40,8

Тұрғын үйдің мынадай көрсеткіштері бар:

Көрсеткіштер	Өлшем бірлігі	Жоба бойынша	Нақты
Жалпы алаңы	шаршы метр (бұдан әрі – $м^2$)		
Қабаттар саны	қабат		
Жалпы құрылыс көлемі	текше метр (бұдан әрі –$м^3$)		
Оның ішінде жерасты бөлігі	$м^3$		
Жапсарлас салынған, жапсарлас-жанаса салынған және жанаса салынған үй-жайлар алаңы	$м^2$		

Көрсеткіштер	Жоба бойынша			Нақты		
	пәтер саны	Пәтер алаңы, $м^2$		пәтер саны	Пәтер алаңы, $м^2$	
		жалпы	тұрғын		жалпы	тұрғын
Барлық пәтер, Оның ішінде: бір бөлмелі						
екі бөлмелі						

екі бөлмелі						
үш бөлмелі						
төрт бөлмелі және одан көп						

Бастапқы кезеңде жобалық қуаттылықтарды игеру нормаларына сәйкес жобада көзделген көлемде өнім шығару (қызметтер көрсету)

(көлемін көрсете отырып, өнімдерді шығарудың нақты басталуы)

4. Объект бойынша технологиялық және сәулет-құрылыс шешімдері келесі мәліметтермен сипатталады: Жоба ҚР-дағы қолданыстағы нормативтік құжаттар негізінде жасалды.

Ғимараттар мен инженерлік желілердің конструктивтік шешімдері:
«220кВ «Красноармейская» ҚС-ның мониторинг және басқару жүйесін жаңғырту»

негізгі материалдар мен конструкциялар, инженерлік және технологиялық жабдықтар бойынша оны орналастыру ерекшеліктері бойынша қысқаша техникалық сипаттамалар

5. Объектіде жобада көзделген, жеке сынақтан және кешенді байқаудан кейін оны қабылдау туралы актілерге сәйкес мөлшерде жабдық орнатылған;

6. Сыртқы инженерлік коммуникациялар (суық су және ыстық сумен жабдықтау, кәріз, жылумен жабдықтау, газбен жабдықтау, электрмен жабдықтау және байланыс) объектінің (ғимараттардың, құрылыстардың, үй-жайлардың) қалыпты пайдаланылуын қамтамасыз етеді және оларды қалалық пайдалану ұйымдары қабылдаған;

7. Бекітілген жоба (жобалау-сметалық құжаттама) бойынша сметалық құны: 224 015,390 мың. теңге, оның ішінде:
Құрылыс-монтаждау жұмыстары – 2 027,928 мың. теңге;
жабдықтар, құрал-саймандар және мүкәммалдар – 197 155,091 мың. теңге;
Өзге жұмыстар – 24 832,371 мың.теңге.

8. Пайдалануға қабылданатын негізгі қорлардың сметалық құны: 214 984,209 мың. теңге, оның ішінде:
Құрылыс-монтаждау жұмыстары – 2 026,439 мың. теңге;
жабдықтар, құрал-саймандар және мүкәммалдар – 181 363,965 мың. теңге;
Өзге жұмыстар – 31 593,804 мың.теңге

9. Жергілікті қамтудың үлесі жобалау-сметалық құжаттамада 96,4% көзделген және іс жүзінде 80% қолданылған (мемлекеттік инвестициялар және квазимемлекеттік қаражат есебінен қаржыландырылатын объектілерде.

10. Ғимараттың энергия тиімділігі класы _____;

11. Объект бекітілген жобаға (жобалау-сметалық құжаттамаға) және сәулет, қала құрылысы және құрылыс саласындағ ы мемлекеттік нормативтік құжаттардың талаптарына сәйкес салынған.

«220кВ «Красноармейская» ҚС-ның мониторинг және басқару жүйесін жаңғырту»
объект (кешен) атауы

пайдалануға қабылдауды ШЕШТІ.

Тапсырыс беруші

Додешев Рамазан Кайруллаұлы
басшының тегі, аты, әкесінің аты (болған жағдайда), қолы

Мөр орны (бар болса)

Техникалық қадағалау

1) аттестатталған сарапшы Жакупов Ардак Серикулы
(сарапшының тегі, аты, әкесінің аты (бар болса), аттестаттың мамандануы, қолы, күні)

Мөр орны (бар болса)

2) Аккредиттелген ұйым "A2A Company" жауапкершілігі шектеулі серіктестігі, директор Жакупов Аскар Серикулы
(құрамында аттестатталған сарапшысы (-лары) бар (ұйымның атауы), Басшының тегі, аты, әкесінің аты (бар болса), қолы, күні)

Мөр орны (бар болса)

Авторлық қадағалау

1) "PGS Energy" ЖШС, Ерешев Данияр Елтаевич, Директор
(ұйымның атауы, Тегі, Аты, Әкесінің аты (бар болса), лауазымы), қолы, күні)

Мөр орны (бар болса)

Мердігер (бас мердігер)

Ментюков Сергей Анатольевич
басшының тегі, аты, әкесінің аты (болған жағдайда), қолы

Мөр орны (бар болса)

Приложение 2
к приказу Министра
индустрии и инфраструктурного
развития
Республики Казахстан
от 9 августа 2019 года № 632

Приложение 3
к приказу Министра
по инвестициям и развитию
Республики Казахстан
от 24 апреля 2017 года № 235
форма

Декларация о соответствии

"06" октября 2023 г.

Подрядчик (генеральный подрядчик) ТОО "ЭнергоПромСтройсервис", РК, Карагандинская область, г.Караганда, район им. Казыбек-би, проспект Нурсултана Назарбаева, строение 64/1
(наименование организации, юридический адрес)

в лице директора Ментюкова Сергея Анатольевича
(фамилия, имя, отчество (при наличии) руководителя организации)

по объекту: «Модернизация системы мониторинга и управления подстанции 220кВ «Красноармейская», Северо-Казахстанская область, Тайыншинский район, г. Тайынша, ПС-220кВ «Красноармейская»

(наименование, местонахождения объекта)

заказчиком которого является: Филиал Акционерного общества «Казахстанская компания по управлению электрическими сетями» (Kazakhstan Electricity Grid Operating Company) «KEGOC», «Акмолинские МЭС» Акмолинская область, г.Астана, район «Байқоңыр», ул.Үшқоңыр, здание 3/2, Директор Додешев Рамазан Кайруллаулы.

(*наименование организации, фамилия, имя, отчество (при наличии) руководителя)*

удостоверяет, что:

1. Строительно–монтажные работы на объекте выполнены в соответствии с утвержденным проектом (проектно–сметной документацией), государственными нормативами в сфере архитектурной, градостроительной и строительной деятельности;

2. Субподрядные организации: Без привлечения субподрядных организаций

(наименование организации)

3. Проект (проектно-сметная документация) ТОО «PGS Energy», РП №387000/2020/1

(наименование проектной организации, номер проекта)

утвержден(а) Председателем Правления АО «KEGOC» от 03.05.2022г. №96

(наименование организации, утвердившей (переутвердившей) проект и дата утверждения)

4. Объект (комплекс) имеет следующие основные технико-экономические показатели (мощность, производительность, производственная площадь, протяженность, вместимость, объем, пропускная способность, провозная способность, число рабочих мест и тому подобное, заполняется по всем объектам (кроме жилых домов) в единицах измерения соответственно целевой продукции или основным видам услуг):

Мощность, производительность и так далее.	Единица измерения	По проекту		Фактически	
		общая (с учетом ранее принятых)	в том числе пускового комплекса или очереди	общая (с учетом ранее принятых)	в том числе пускового комплекса или очереди
Шкаф СМиУ №1 центрального кординатора на базе SISAN PAS,включая ПО 8MF	к-т		1		1
Кабель марки NYCY 5x1,5=DOO+W160	м		25,5		25,5
Кабель марки NYCY 24x1,5=DOO+W400	м		40,8		40,8
Кабель марки NYCY2x6=AC+W11	м		274,38		274,38
Кабель марки LIYCY10+1+SH=DOO+W501	м		16,32		16,32
Шкаф СМиУ №1 центрального кординатора на базе SISAN PAS,включая ПО 8MF	к-т		1		1
Кабель марки NYCY 5x1,5=DOO+W160	м		25,5		25,5

Жилой дом имеет следующие показатели:

Показатели	Единица измерения	По проекту	Фактически
Общая площадь	метр в квадрате (далее-м^2)		
Число этажей	этаж		
Общий строительный объем	метр в кубе (далее-м^3)		
В том числе подземной части	м^3		
Площадь встроенных, встроенно-пристроенных и пристроенных помещений	м^2		

Показатели	По проекту			Фактически		
	число квартир	площадь квартир, м^2		число квартир	площадь квартир, м^2	
		общая	жилая		общая	жилая
Всего квартир, в том числе: однокомнатных двухкомнатных трехкомнатных четырехкомнатных и более						

5. Технологические и архитектурно-строительные решения по объекту характеризуется следующими данными: Проект разработан на основании нормативных документов, действующих на территории РК.

Конструктивные решения здания и инженерных сетей: Проектом предусматривается модернизация системы мониторинга и управления подстанции 220кВ «Красноармейская»

краткие технические характеристики по особенностям его размещения, по основным материалам и конструкциям, инженерному и технологическому оборудованию

6. На объекте установлено предусмотренное проектом оборудование в количестве согласно актам о его приемке после индивидуального испытания и комплексного опробования;

7. Мероприятия по охране труда, обеспечению взрывобезопасности, пожаробезопасности, охране окружающей природной среды и антисейсмические мероприятия, предусмотренные проектом выполнены;

8. Строительно-монтажные работы осуществлены в сроки:

начало работ октябрь 2022 года;
(месяц, год)
окончание работ август 2023 года;
(месяц, год)

при продолжительности строительства
по норме или по проекту организации строительства, месяц: 1 (один);
фактически, месяц: 10 (десять).

9. Примененные строительные материалы, конструкции, оборудование и изделия соответствуют требованиям проекта и государственных нормативов;

9-1. Доля местного содержания предусмотрена в проектно-сметной документации 96,4% и фактически применено 80% (на объектах финансируемых за счет государственных инвестиций и средств квазигосударственного сектора);

10. Исполнительная геодезическая съемка фактического положения подземных инженерных сетей и/или зданий (сооружений) выполнена (обязательное приложение к декларации о соответствии);

10-1. Исполнительная техническая документация имеется в полном объеме, в том числе в электронном модуле;

11. Наружные инженерные коммуникации (холодное и горячее водоснабжение, канализация, теплоснабжение, газоснабжение, электроснабжение и связь) обеспечивают нормальную эксплуатацию объекта, что подтверждается поставщиками услуг по инженерному и коммунальному обеспечению.

Поставщики услуг по инженерному и коммунальному обеспечению:

Не требуется

наименование организации, фамилия, имя, отчество (при наличии), подпись руководителя, дата

12. Шумоизоляция здания соответствует проекту и подтверждается экспертным заключением, выдаваемым государственной организацией, осуществляющей санитарно-эпидемиологическую экспертизу по

результатам лабораторных замеров, проведенных аккредитованными испытательными лабораториями (*нет необходимости*);

13. Обеспечен доступ для маломобильных групп населения, что подтверждается органами социальной защиты населения

Не требуется;

фамилия, имя, отчество (при наличии), подпись руководителя, дата, Место печати (при наличии)

Подрядчик (генеральный подрядчик) считает объект «Модернизация системы мониторинга и управления подстанции 220кВ «Красноармейская»

наименование объекта (комплекса)

Готовым к приемке в эксплуатацию, гарантирует качество выполненных строительно-монтажных и специальных работ, и принимает на себя обязательство устранять дефекты, возникшие по его вине при строительстве объекта согласно гарантийному сроку в соответствии с законодательством Республики Казахстан.

Подрядчик (генеральный подрядчик):

Ментюков Сергей Анатольевич

фамилия, имя, отчество (при наличии) руководителя, подпись, дата

Место печати (при наличии).

Қазақстан Республикасы
Индустрия және
инфрақұрылымдық
даму министрінің 2019 жылғы
9 тамыздағы №632 бұйрығына
2-қосымша

Қазақстан Республикасы
Инвестициялар және
даму министрінің 2017 жылғы
24 сәуірдегі №235 бұйрығына
3-қосымша
нысан

Сәйкестік туралы декларация

2023ж. "06" казан

Мердігер (бас мердігер) "ЭнергоПромСтройсервис" жауапкершілігі шектеулі серіктестігі Қарағанды облысы, Қарағанды қаласы, Қазыбек-би ауданы, Нұрсұлтан Назарбаев көшесі 64/1
(ұйым атауы, заңды мекенжайы)

директоры Ментюков Сергей Анатольевич **атынан**
(ұйым басшысының тегі, аты, әкесінің аты (болған жағдайда)

«220кВ «Красноармейская» ҚС-ның мониторинг және басқару жүйесін жаңғырту», Солтүстік Қазақстан облысы, Тайынша ауданы, Тайынша қаласы, 220кВ «Красноармейская» ҚС-сы
(объектінің атауы және орналасқан жері)

объектісі бойынша тапсырыс берушісі болып табылатын «Электр желілірін басқару жөніндегі Қазақстан компаниясы» (Kazakhsan Electricity Grid Operating Company) «KEGOC» Акционерлік қоғамының «Ақмола жүйеаралық электр тораптары» филиалы, директоры Додешев Рамазан Кайруллаулы
ұйым атауы, басшының тегі, аты, әкесінің аты (болған жағдайда)

мынаны куәландырады:

1. Объектіде құрылыс-монтаждау жұмыстары бекітілген жобаға (жобалау-сметалық құжаттамаға), сәулет, қалақұрылысы және құрылыс қызметі саласындағы мемлекеттік нормативтерге сәйкес орындалған;

2. Қосалқы мердігер ұйым:Қосалқы мердігер ұйымды тартпаған.
(ұйым атауы)

3. «PGS Energy» ЖШС, **жұмыс жобасы** №387000/2020/1

(жобалық ұйым атауы, жоба нөмірі)

бекітілген: "KEGOC" АҚ Басқарма Төрағасының бұйрығымен №96 03.05.2022ж.

(жобаны бекіткен (қайта бекіткен) органның атауы және бекітілген күні)

4. Объектінің (кешеннің) мынадай негізгі техникалық-экономикалық көрсеткіштері бар (қуаттылық, өнімділік, өндірістік алаң, ұзындық, сыйымдылық, көлем, өткізу қабілеттілігі, тасымалдау қабілеттілігі, жұмыс орындарының саны және сол сияқты) барлық объектілер (тұрғын үйлерден басқа) бойынша (нысаналы өнімдерге немесе көрсетілетін қызметтердің негізгі түрлеріне сәйкес өлшем бірліктерімен толтырылады):

Қуаттылық, өнімділік және т.б.	Өлшем бірлігі	Жоба бойынша		Нақты	
		жалпы (бұрын қабылданған андарды ескере отырып)	оның ішінде іске қосу кешені немесе кезегі	жалпы (бұрын қабылданған андарды ескере отырып	оның ішінде іске қосу кешені немесе кезегі
Шкаф СМиУ №1 центрального кординатора на базе SISAN PAS,включая ПО 8MF	к-т		1		1
Кабель марки NYCY 5x1,5=DOO+W160	м		25,5		25,5
Кабель марки NYCY 24x1,5=DOO+W400	м		40,8		40,8
Кабель марки NYCY2x6=AC+W11	м		274,38		274,38
Кабель марки LIYCY10+1+SH=DOO+W501	м		16,32		16,32
Кабель марки NYCY 5x1,5=DOO+W160	м		25,5		25,5
Кабель марки NYCY 24x1,5=DOO+W400	м		40,8		40,8

Тұрғын үйдің мынадай көрсеткіштері бар:

Көрсеткіштер	Өлшем бірлігі	Жоба бойынша	Нақты
Жалпы алаңы	шаршы метр (бұдан әрі – $м^2$)		
Қабаттар саны	қабат		
Жалпы құрылыс көлемі	текше метр (бұдан әрі –$м^3$)		
Оның ішінде жерасты бөлігі	$м^3$		
Жапсарлас салынған, жапсарлас-жанаса салынған және жанаса салынған үй-жайлар алаңы	$м^2$		

Көрсеткіштер	Жоба бойынша			Нақты		
	пәтер саны	Пәтер алаңы, $м^2$		пәтер саны	Пәтер алаңы, $м^2$	
		жалпы	тұрғын		жалпы	тұрғын
Барлық пәтер, Оның ішінде: бір бөлмелі						
екі бөлмелі						
үш бөлмелі						
төрт бөлмелі және одан көп						

5. Объект бойынша технологиялық және сәулет-құрылыс шешімдері келесі мәліметтермен сипатталады: Жоба ҚР-дағы қолданыстағы нормативтік құжаттар негізінде жасалды.

Ғимараттар мен инженерлік желілердің конструктивтік шешімдері: «220кВ «Красноармейская» ҚС-ның мониторинг және басқару жүйесін жаңғырту» *негізгі материалдар мен конструкциялар, инженерлік және технологиялық жабдықтар бойынша оны орналастыру ерекшеліктері бойынша қысқаша техникалық сипаттамалар*

6. Объектіде жобада көзделген, жеке сынақтан және кешенді байқаудан кейін оны қабылдау туралы актілерге сәйкес мөлшерде жабдық орнатылған;

7. Жобада көзделген еңбекті қорғау, жарылыс қауіпсіздігін, өрт қауіпсіздігін қамтамасыз ету, қоршаған табиғи ортаны қорғау жөніндегі іс-шаралар және сейсмикаға қарсы іс-шаралар орындалған;

8. Құрылыс-монтаждау жұмыстары мына мерзімде жүзеге асырылған:

Жұмыстың басталуы 2022 жылғы қазан;
(жыл, ай)
жұмыстың аяқталуы 2023 жылғы тамыз;
(жыл, ай)

Құрылыс ұзақтығы,
норма бойынша немесе құрылысты ұйымдастыру жобасы бойынша, ай: 1 (бір);
нақты, ай: 10 (он).

9. Қолданылған құрылыс материалдары, конструкциялар, жабдықтар мен бұйымдар жобаның және мемлекеттік нормативтердің талаптарына сәйкес келеді;
9-1. Жергілікті қамтудың үлесі жобалау-сметалық құжаттамада 96,4% көзделген және іс жүзінде 80% қолданылған (мемлекеттік инвестициялар және квазимемлекеттік қаражат есебінен қаржыландырылатын объектілерде.

10. Жер асты инженерлік желілерінің және/немесе ғимараттардың (имараттардың) нақты жағдайының атқарушы геодезиялық түсірілімі орындалды (сәйкестік туралы декларацияға міндетті қосымша);
10-1. Атқарушылық техникалық құжаттама толық көлемде, оның ішінде электрондық модульде бар;

11. Сыртқы инженерлік коммуникациялар (суық және ыстық сумен жабдықтау, кәріз, жылумен жабдықтау, газбен жабдықтау, электрмен жабдықтау және байланыс) объектінің қалыпты пайдаланылуын қамтамасыз етеді, мұны инженерлік және коммуналдық қамтамасыз ету жөніндегі қызметтерді жеткізушілер растайды. Инженерлік және коммуналдық қамтамасыз ету жөніндегі қызметтерді жеткізушілер:

талап етілмейді

ұйым атауы, басшының тегі, аты, әкесінің аты (болған жағдайда), қолы, күні

12. Ғимараттың шудан оқшаулауы жобаға сәйкес келеді және аккредиттелген сынақ зертханалары (орталықтары) жүргізген зертханалық өлшеулердің нәтижелері бойынша санитариялық-эпидемиологиялық сараптаманы жүзеге асыратын мемлекеттік ұйым беретін сараптамалық қорытындымен расталады (қажеттілік жоқ);

13. Халықтың жүріп-тұруы шектеулі топтары үшін қолжетімділік қамтамасыз етілді, мұны Халықты әлеуметтік қорғау органдары растайды

талап етілмейді ;

басшының тегі, аты, әкесінің аты (болған жағдайда), қолы, күні, мөр орны (болған жағдайда)

Мердігер (бас мердігер) «220кВ «Красноармейская» ҚС-ның мониторинг және басқару жүйесін жаңғырту»

Объект (кешен) атауы

пайдалануға қабылдауға дайын деп санайды, орындалған құрылыс-монтаждау және арнайы жұмыстардың сапасына кепілдік береді және Қазақстан Республикасының заңнамасына сәйкес кепілдік мерзіміне сай объектіні салу кезінде оның кінәсінен туындаған ақауларды жою міндеттемесін өзіне алады.

Мердігер (бас мердігер)

Ментюков Сергей Анатольевич

басшының тегі, аты, әкесінің аты (болған жағдайда), қолы

Мөр орны (бар болса)

Приложение 1
к акту приемки объекта
в эксплуатацию

Технические характеристики объекта
«Модернизация системы мониторинга и управления подстанции 220кВ «Красноармейская»

№ п/п	Наименование	Единица измерения	Количество, протяженность
1	2	3	4
1	Шкаф СМиУ №1 центрального кординатора на базе SISAN PAS,включая ПО 8MF	к-т	1
2	Кабель марки NYCY 5x1,5=DOO+W160	м	25,5
3	Кабель марки NYCY 24x1,5=DOO+W400	м	40,8
4	Кабель марки NYCY2x6=AC+W11	м	274,38
5	Кабель марки LIYCY10+1+SH=DOO+W501	м	16,32

Заказчик: Додешев Рамазан Кайруллаулы
фамилия, имя, отчество (при наличии), подпись руководителя М.П.

Авторский надзор: Ерешев Данияр Елтаевич
фамилия, имя, отчество (при наличии), подпись руководителя М.П.

Приложение 1
к приказу Министра
по инвестициям и развитию
Республики Казахстан
от 24 апреля 2017 года №235

Заключение о качестве строительно-монтажных работ

«06» октября 2023 года.

Технический надзор Товарищество с ограниченной ответственностью «A2A Company», директор Жакупов Аскар Серикулы, Республика Казахстан, Акмолинская область, Буландынский район, г. Макинск, улица Полевая, дом 6

наименование организации, фамилия, имя, отчество (при наличии) руководителя, юридический адрес

в лице эксперта по экспертным работам и инжиниринговым услугам с правом осуществления этой деятельности по виду: технический надзор – Жакыпов Ардак Серикулы, аттестат эксперта: №KZ23VJE00042463 от 19.11.2018г.

фамилия, имя, отчество (при наличии) экспертов, № аттестатов, дата получения

действующего на основании договора № 739698/2022/1 от 15.08.2022 г.

№ договора и дата

по объекту: «Модернизация системы мониторинга и управления подстанции 220кВ «Красноармейская», Северо-Казахстанская область, Тайыншинский район, г. Тайынша, ПС-220кВ «Красноармейская»

наименование и местонахождение объекта

заказчиком которого является Филиал Акционерного общества «Казахстанская компания по управлению электрическими сетями» (Kazakhstan Electricity Grid Operating Company) «KEGOC», «Акмолинские межсистемные электрические сети» 010000, г. Астана, район Байконыр, Жилой массив Өндіріс, ул. Ушконыр, здание 3/2, директор Додешев Рамазан Кайруллаулы

наименование организации, фамилия, имя, отчество (при наличии) руководителя

подтверждает, что:

1. **Строительство объекта осуществлялось**

1) подрядчиком (генеральным подрядчиком) товарищество с ограниченной ответственностью "ЭнергоПромСтройсервис" государственная лицензия на занятие строительно-монтажными работами № 15020758 от 26.11.2015

наименование организации, № лицензии и дата получения

в лице директора Ментюков Сергей Анатольевич

фамилия, имя, отчество (при наличии) руководителя

2) субподрядными организациями _____

Без привлечения субподрядных организаций.

наименование организации, № лицензии и дата получения

2. **Строительно-монтажные работы осуществлены в сроки:**

начало работ октябрь 2022 года;
(месяц, год)

окончание работ август 2023 года;
(месяц, год)

при продолжительности работ, месяц

по норме или по проекту организации строительства, месяц: 1 (один)

фактически, месяц: 10 (десять).

3. **Сметная стоимость по утвержденному проекту (проектно-сметной документации): 224 015,390** тысяч тенге, в том числе:
Стоимость оборудования – 197 155,091 тысяч тенге;
Стоимость строительно-монтажных работ – 2 027,928 тысяч тенге;
Прочие затраты – 24 832,371 тысяч тенге.

4. **Сметная стоимость основных фондов, принимаемых в эксплуатацию** 214 984,209 тысяч тенге, в том числе:
Стоимость оборудования – 181 363,965 тысяч тенге;
Стоимость строительно-монтажных работ – 2 026,439 тысяч тенге;
Прочие затраты – 31 593,804 тысяч тенге.

5. **Объект построен в соответствии с проектом (проектно-сметной документацией),**
ТОО "PGS Energy" №387000/2020/1
наименование проектной организации, номер проекта
утвержденным(ой) АО «KEGOC», приказом Председателя Правления №96 03.05.2022г.
наименование организации, утвердившей (переутвердившей) проект и дата утверждения
и требованиями государственных нормативных документов в области архитектуры, градостроительства и строительства;

6. **Примененные строительные материалы, конструкции, оборудование и изделия соответствуют проекту и требованиям государственных нормативов.**

7. **Исполнительная техническая документация имеется в полном объеме.**

8. **Замечания, выданные техническим надзором в процессе строительства устранены.**

9. **Завершенный строительством объект обеспечивает прочность, устойчивость и надежность на протяжении всего срока службы (эксплуатации, использования, применения) и соответствует требованиям государственных нормативов направленных на обеспечение интересов и безопасности собственников (пользователей) и общества в целом.**

Технический надзор:

организация – Товарищество с ограниченной ответственностью «A2A Company», директор Жакупов Аскар Серикулы

наименование организации, фамилия, имя, отчество (при наличии) руководителя

подпись, дата М.П.

эксперт(ы) по техническому надзору: Жакыпов Ардак Серикулы, аттестат эксперта: № KZ23VJE00042463 от 19.11.2018г.

фамилия, имя, отчество (при наличии) эксперта (экспертов) № аттестатов

подпись, дата М.П.

Приложение 2
к приказу Министра
по инвестициям и развитию
Республики Казахстан
от 24 апреля 2017 года № 235
Форма

Заключение о соответствии выполненных работ проекту

«06» октября 2023 г.

Авторский надзор: ТОО «PGS Energy», директор Ерешев Данияр Елтаевич
наименование организации, фамилия, имя, отчество (при наличии) руководителя

в лице: Лещика Вадима Александровича, Приказ № 9 -/ОД от 20.06.2022 г.
фамилия, имя, отчество (при наличии) экспертов, № аттестатов и дата получения

действующего на основании Договора: 730541/2022/1 от 29.06.2022 г.
(№ договора и дата)

по объекту: «Модернизация системы мониторинга и управления подстанции 220 кВ «Красноармейская»», Северо-Казахстанская область, г. Тайынша
(наименование и местонахождение объекта)

заказчиком, которого является Филиал АО «Казахстанская компания по управлению электрическими сетями» (Kazakhstan Electricity Grid operating Company) «KEGOC» «Акмолинские межсистемные электрические сети», директор Додешев Рамазан Кайруллаулы.
наименование организации, фамилия, имя, отчество (при наличии) руководителя

подтверждает, что:

1. **Строительство объекта осуществлялось**

а) подрядчиком (генеральным подрядчиком) ТОО «ЭнергоПромСтройсервис», ГСЛ № 15020758 от «26» ноября 2015 директор Ментюков Сергей Анатольевич, г. Караганда, район имени Казыбек би, проспект Нурсултана Назарбаева, строение 64/1 н.п. 1
наименование организации, № лицензии и дата получения

в лице руководителя проекта Дюсенбаев А.Г.
фамилия, имя, отчество (при наличии) руководителя

б) субподрядными организациями: отсутствует
наименование организации, № лицензии и дата получения

2. Строительно-монтажные работы осуществлены в сроки:

начало работ: октябрь 2022 год;
месяц, год
окончание работ: август 2023 год
месяц, год

при продолжительности строительства, месяц:
по норме или по проекту организации строительства месяц: 6 (шесть)
фактически, месяц: 10 (одиннадцать)

3. **Примененные строительные материалы, конструкции, оборудование и изделия соответствуют требованиям проекта и государственных нормативов.**

4. Замечания, выданные авторским надзором в процессе строительства, устранены;

5. Внесенные изменения в проект (проектно-сметную документацию) в процессе строительства выполнены в соответствии с требованиями нормативов в области архитектуры, градостроительства и строительства;

6. Объект построен в соответствии с проектом (проектно-сметной документацией):
ТОО «PGS Energy», проект № 387000/2020/1
наименование проектной организации, номер проекта

утвержденным(ой) АО «Казахстанская компания по управлению электрическими сетями» (Kazakhstan Electricity Grid operating Company) «KEGOC», приказ № 94 от 03.05.2022г.
(наименование организации, утвердившей (пере утвердившей) проект и дата утверждения)

Авторский надзор:

Организация ТОО «PGS Energy», директор Ерешев Данияр Елтаевич
наименование организации, фамилия, имя, отчество (при наличии) руководителя, подпись, дата М.П.

эксперт(ы) по авторскому надзору
Лещик Вадим Александрович, Приказ № 9 -/ОД от 20.06.2022 г
фамилия, имя, отчество (при наличии) эксперта (экспертов), № аттестатов, подпись, дата М.П.

Исполнительная схема

Архитектура СМиУ SICAM PAS ПС 220кВ «Красноармейская»

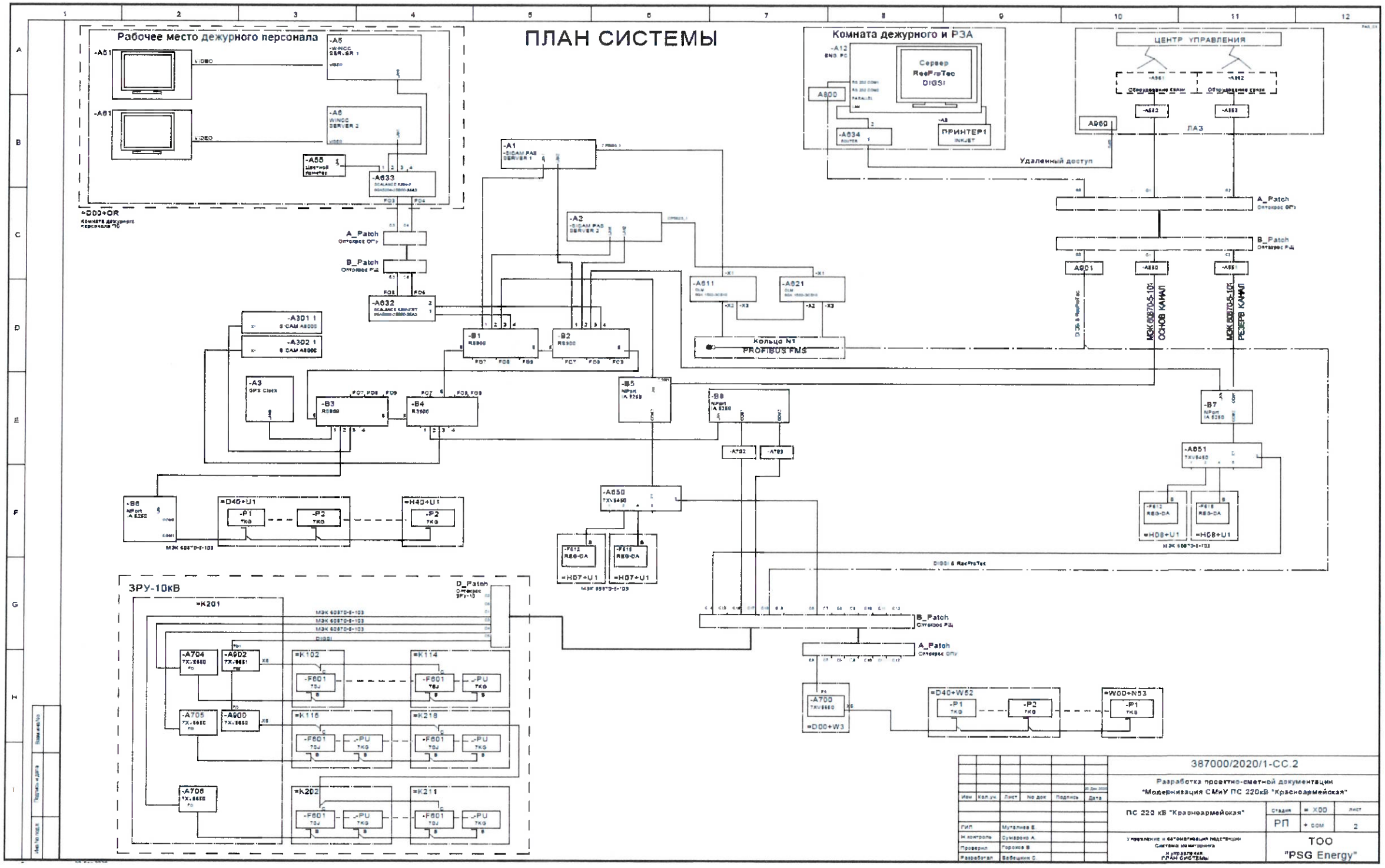

Изм.	Кол.уч	Лист	№ док	Подпись	Дата	387000/2020/1-СС.1.ПЗ	Лист 11

Авторский надзор — ТОО „PGS Energy"

Подрядчик — ТОО „Энергопромстрой сервис"

Взам. инв. №

Подпись и дата

Инв. № подл.