Утвержден приказом
Министра по инвестициям и развитию
Республики Казахстан
от 24 апреля 2017 года № 234
форма

Акт приемки объекта в эксплуатацию

"14" 12 2023 года

Заказчик **КГУ "Управление энергетики и жилищно-коммунального хозяйства Кызылординской области, руководитель Исмагулов Болатбек Абдулхаисович, БИН 070 140 002 001, телефон 8(7242) 60-53-90, Кызылординская область, г.Кызылорда, Бейбарыс Султан, зд.1**

фамилия, имя, отчество (при его наличии) ИИН, телефон – для физических лиц, наименование организации – для юридических лиц, БИН, телефон, почтовый индекс, область, город, район, населенный пункт, наименование улицы, номер дома/здания (стационарного помещения)

на основании:

Декларации о соответствии (прилагается) **«29» 11 2023 года, Товарищество с ограниченной ответственностью «Мелиоратор», генеральный директор Нарбаев Еркебулан Еликбаевич, БИН 000 340 001 900, тел. 8(7242)21-60-92, город Кызылорда, поселок Тасбугет улица Мустафа Шокая 18**

дата подписания декларации, наименование подрядной (генподрядной) организации, фамилия, имя, отчество (при его наличии) руководителя, юридический адрес, БИН, телефон

Заключения о качестве строительно-монтажных работ (прилагается) **«29» 11 2023 года, Товарищество с ограниченной ответственностью "RoyalCompany", руководитель Ахмедов Анвар Бахтиярович, эксперт Сыздыков Жақып Жамбылұлы KZ90VJE00050278; KZ63VJE00050279; KZ36VJE00050280, от 23.10.2019г. БИН 160 940 016 703 город Шымкент, район Енбекшинский, улица Толстого, дом 119**

дата подписания заключения, наименование организации, фамилия, имя, отчество (при его наличии) экспертов технического надзора, № и дата получения аттестатов, БИН, телефон

Заключения о соответствии выполненных работ проекту (прилагается) надзор **«29» 11 2023 года, Товарищество с ограниченной ответственностью КБ «МунайГазИнжиниринг», руководитель Кусбаева Кулпаршин Кунисбаевна, эксперт Туралиев Абдигаппар Майланович БИН 090 940 009 190, тел. 8(7242)20-01-10, Кызылординская область, город Кызылорда, микрорайон Саулет-12, 2А,**

дата подписания заключения, наименование организации, фамилия, имя, отчество (при его наличии) экспертов авторского надзора, № и дата получения аттестатов, БИН, телефон

произведя осмотр готовности предъявленного подрядчиком (генеральным подрядчиком) к приемке в эксплуатацию объекта:

«Реконструкция магистральных тепловых сетей от УТ-7 до УТ-13 г. Кызылорда», реконструкция.

наименование объекта, вид строительства (новое, расширение, реконструкция, техническое перевооружение, модернизация, капитальный ремонт), уровень ответственности, техническая и технологическая сложность объекта

по адресу **Кызылординскаякая область, город Кызылорда**,

(область, район, населенный пункт, микрорайон, квартал, улица, номер дома (корпуса)

проверив комплектность исполнительной технической документации, в том числе посредством электронного модуля исполнительной технической документации "__"_____20__ года, дата ознакомления подтверждает что:

1. Строительство объекта осуществлено на основании:

1) правоустанавливающего документа на земельный участок

Протокольное решение о выделении земельного отвода на тепловые сети г.Кызылорда №1615 от 28.10.2022г;

Протокольное решение №338 от 20.09.2017г. земельной комиссии об отводе земельных участков с актами выбора земельных участков;

документ, подтверждающий наступление юридических фактов (юридических составов), на основании которых возникают, изменяются или прекращаются права на земельный участок, в том числе договоры, решения судов, правовые акты исполнительных органов, свидетельство о праве на наследство, передаточный акт или разделительный баланс при реорганизации негосударственных юридических лиц, владеющих земельным участком на праве собственности или выкупивших право временного возмездного землепользования (аренды).

либо решения о реконструкции (перепланировке, переоборудовании) помещений (отдельных частей) существующих зданий от "___"_____20___года №____; наименование органа вынесшего решение

2) талона о приеме уведомления о начале строительно-монтажных работ

«Коммунальное государственное учреждение "Управление по контролю Кызылординской области» № KZ18REA00339463 от 29.06.2023г.

наименование органа принявшего уведомление, дата и № принятия талона

3) проекта (проектно-сметной документации)

Товарищество с ограниченной ответственностью КБ «МунайГазИнжиниринг», заказ №80-22

наименование проектной организации, номер проекта утвержденного(й)

№ 80-22 11.01.2023 года КГУ «Управление энергетики и жилищно-коммунального хозяйства Кызылординской области»;

дата и номер проекта, наименование организации утвердившей (переутвердившей) проект и дата утверждения

2. Строительно-монтажные работы осуществлены в сроки:

начало работ **«29» июня 2023года** ;

месяц, год

окончание работ **«29» ноября 2023года** ;

месяц, год

при продолжительности строительства, 5 месяцев:

по норме или по проекту организации строительства **5** месяцев;

фактически **5** месяцев;

3. Объект (комплекс) имеет следующие основные технико-экономические показатели (мощность, производительность, производственная площадь, протяженность, вместимость, объем, пропускная способность, провозная способность,

число рабочих мест и тому подобное, заполняется по всем объектам (кроме жилых домов) в единицах измерения соответственно целевой продукции или основным видам услуг):

Мощность, производительность и так далее	Единица измерения	По проекту		Фактически	
		общая (с учетом ранее принятых)	в том числе пускового комплекса или очереди	общая (с учетом ранее принятых)	в том числе пуско-вого ком-плекса или очереди
Расчетная тепловая нагрузка	Гкал/час	9.214	9.214	9.214	9.214
Общая протяженность подземной трубы	км	2,614	2,614	2,614	2,614
Камеры (УТ)	шт	13	13	13	13
Дренажные колодцы	шт	9	9	9	9

4. Технологические и архитектурно-строительные решения по объекту характеризуются следующими данными **Строительством предусматривается реконструкция тепломагистрали участка от УТ-7 до УТ-13, Д720х8мм, предварительно изолированными трубами с оснащением системой оперативного дистанционного контроля (СОДК).**

Категория надежности теплоснабжения потребителей – вторая.

Параметры теплоносителя в сетях – вода 95-70С.

Система теплоснабжения – закрытая, двухтрубная.

Точка подключения – существующая неподвижная опора УТ-7 и существующий узел трубопроводов УТ-13. Прокладка теплосети принята подземная бесканальная, частично в непроходных каналах (1245м). Общая протяженность сети от УТ-7 до УТ-13 Ст720х8,0 – ППУ-ПЭ составляет 2,614км. Тепловые сети прокладываются по существующей трассе с полной заменой трубопроводов и компенсаторов, отключающей арматуры с выполнением теплофикационных узлов, узлов воздушников, узлов дренирования, узлов ответвлений. Все существующие ответвления к потребителям сохраняются.

Трубопроводы - из стальных электросварных труб с теплоизоляцией из жесткого пенополиуретана (ППУ) в полиэтиленовой защитной оболочке прокладываются подземно. Предизолированные трубы поставляются с заводской изоляцией из пенополиуретана и внешней защитной оболочкой из полиэтилена низкого давления. Компенсация тепловых удлинений трубопроводов осуществляется за счёт П образных компенсаторов и углов поворота трассы. Диаметры трубопроводов тепломагистрали приняты из расчета существующих тепловых нагрузок с учетом перспективы. Для управления арматурой и ее обслуживания в местах ответвлении предусмотрены узлы трубопроводов (УТ). Неподвижное крепление трубопроводов предусмотрено металлическими предизолированными опорами заводского производства. Все элементы системы трубопроводов, включающие прямые трубы, тройники, отводы -поставляются в комплекте.

Трубы для тепловых сетей приняты:

диаметром Ст 720х8,0-1-ППУ-ПЭ ГОСТ 30732-2006- стальные электросварные по ГОСТ 10704-91 из качественной углеродистой стали марки 20 по ГОСТ 1050-2013 с поставкой по группе «В» ГОСТ 10705-80, предизолированные, 1 типа.

В местах подключения существующих ответвлений в узлах трубопроводов приняты стальные шаровые краны.
Стены непроходных каналов - из сборных бетонных блоков по ГОСТ 13579-2018; плита днища – монолитная, железобетонная кл С12/15, W6, F50, арматура А400, А240 по ГОСТ 34028-2016;
Под днище предусмотрена бетонная подготовка кл. С8/10, толщиной 100 мм.
Плиты покрытия – сборные, заводского изготовления;
Неподвижные опоры:
Тип-1 - вертикальная монолитная плоская плита размерами 4400х3000х400 мм с отверстиями для пропуска труб, бетон кл. С20/25, W6, F150, арматура А400, А240 по ГОСТ34028-2016.
Тип-2 - монолитная конструкция (бетон кл. С16/20, W6, F150), состоящая из вертикальной плоской плиты и фундамента: плита - 5000х2500х500 мм с отверстиями для пропуска труб, арматура А400, А240 по ГОСТ 34028-2016; фундамент – ребристая плита 5900х5000х500 мм, ребра 5000х1000х500 мм, арматура А400, А240 по ГОСТ 34028-2016.
Дренажные колодцы:
Железобетонные круглые, подземного выполнения, диаметром 2000 мм, высота рабочей части 3000 - 4000мм. Полная глубина колодца – 3,5 - 4,5м.
Стены, днище, плиты перекрытия и сборных ж/бетонных изделий серии 3.900-1-14, в.1.
Люки для закрытия колодцев – по ГОСТ 3634-2019.
краткие технические характеристики по особенностям его размещения, по основным материалам и конструкциям, инженерному и технологическому оборудованию

5. На объекте установлено предусмотренное проектом оборудование в количестве согласно актам о его приемке после индивидуального испытания и комплексного опробования;

6. Наружные инженерные коммуникации (холодное и горячее водоснабжение, канализация, теплоснабжение, газоснабжение, электроснабжение и связь) обеспечивают
нормальную эксплуатацию объекта (здания, сооружения, помещения) и приняты городскими эксплуатационными организациями;

7. Сметная стоимость по утвержденному проекту (проектной-сметной документации):

всего **3 747 312,477** тысяч тенге, в том числе строительно-монтажных работ **3 254 953,161** тысяч тенге, оборудования, инструмента и инвентаря **3 222,385** тысяч тенге;

Договорная стоимость всего **3 559 946, 853** тысяч тенге, в том числе строительно-монтажных работ **3 092 205,50** тенге, оборудования, инструмента и инвентаря **3 061,265** тысяч тенге;

8. Сметная стоимость основных фондов, принимаемых в эксплуатацию **3 539 087,155** тысяч тенге, в том числе строительно-монтажных работ **3 071 345,803** тысяч тенге, оборудования, инструмента и инвентаря **3 061,265** тысяч тенге;

9. Доля местного содержания предусмотрена в проектно-сметной документации 100 % и фактически применено % (на объектах, финансируемых за счет государственных инвестиций и средств квазигосударственного сектора);

10. Класс энергоэффективности здания _____;

11. Объект построен в соответствии с утвержденным проектом (проектно-сметной документацией) и требованиями государственных нормативных документов в области архитектуры, градостроительства и строительства.

РЕШИЛ **«Реконструкция магистральных тепловых сетей от УТ-7 до УТ-13 в г. Кызылорда»**

наименование объекта (комплекса)

принять в эксплуатацию.

Заказчик _____ **Исмагулов Болатбек Абдулхаисович**.

фамилия, имя, отчество (при его наличии), подпись руководителя Место печати (при наличии)

Технический надзор:

1) аттестованный (-ые) эксперт (-ы) _____

Сыздыков Жақып Жамбылұлы KZ90VJE00050278; KZ63VJE00050279; KZ36VJE00050280, от 23.10.2019г.

(фамилия, имя, отчество (при его наличии) эксперта, специализация аттестата, подпись, дата, место печати (при наличии)

2) **аккредитованная организация: «RoyalCompany», Руководитель Ахмедов А.Б.** _____

(наименование организации) имеющей в своем составе аттестованного (-ых) эксперта (-ов), фамилия, имя, отчество (при его наличии) руководителя, подпись, дата Место печати (при наличии)

Авторский надзор:

1) **разработчик проекта Товарищество с ограниченной ответственностью КБ «МунайГазИнжиниринг» Кусбаева К.К.**

(наименование организации, фамилия, имя, отчество (при его наличии), должность), подпись, дата Место печати (при наличии)

2) **организация: Товарищество с ограниченной ответственностью ТОО КБ «МунайГазИнжиниринг» Кусбаева К.К.**

(наименование организации, фамилия, имя, отчество (при его наличии), должность), подпись, дата Место печати (при наличии)

3) **Аттестованный (-ые) эксперт (-ы): Туралиев Абдигаппар Майланович, приказ № 25/23 от 18.05.2023 г.** _____

(фамилия, имя, отчество (при его наличии) подпись эксперта, специализация аттестата) подпись, дата Место печати (при наличии)

Подрядчик (генеральный подрядчик):

Генеральный директор Нарбаев Еркебулан Еликбаевич

фамилия, имя, отчество (при наличии) руководителя Место печати (при наличии)

Приложение 14 к акту приемки
объекта в эксплуатацию
форма

Технические характеристики объекта (тепловая трасса)

№ п/п	Наименование	Единицы измерения	Количество, протяженность	Примечание
1	Протяженность тепловой трассы	м	2 614	
	1) бесканальная прокладка	м	1369	
	2) в проходных каналах	м	1245	
2	Количество УТ (камер)	шт	13	
3	Количество дренажных колодцев	шт	9	
4	Количество компенсаторов	шт	10	
	Ø720x8,0	шт	10	
5	Количество неподвижных опор	шт	11	
6	Количество вводов (потребителей)	шт	3	
7	Количество задвижек	шт	30	
	Краны шаровые Ø200, ППУ-ПЭ изоляции, с механическим редуктором, управление Т-образные ключом	шт	18	
	Краны шаровые Ø32, ППУ-ПЭ изоляции, управление Т-образные ключом	шт	6	
	Краны шаровые Ø100, ППУ-ПЭ изоляции, управление Т-образные ключом	шт	6	

Горизонтальный разрез камеры

Масштаб 1:50

УТ1

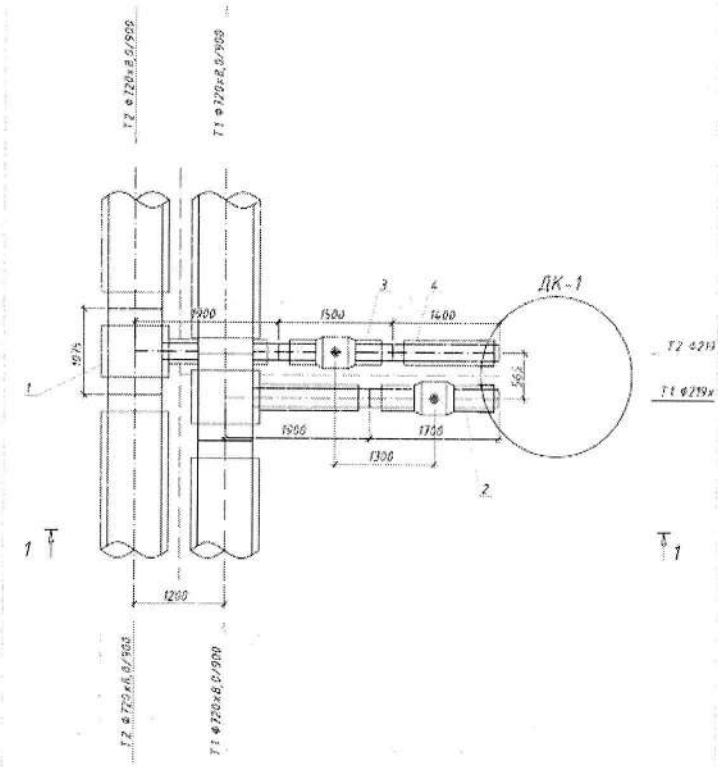

Вертикальный разрез камеры

Масштаб 1:50

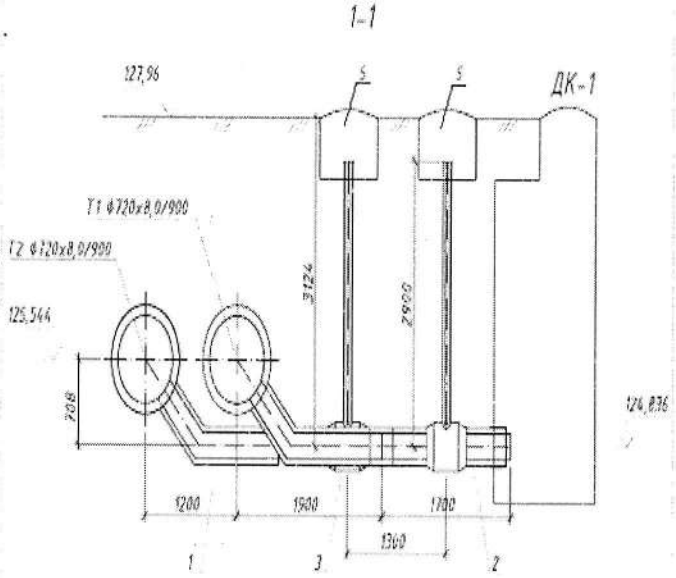

Горизонтальный разрез камеры

Масштаб 1:50

УТ2

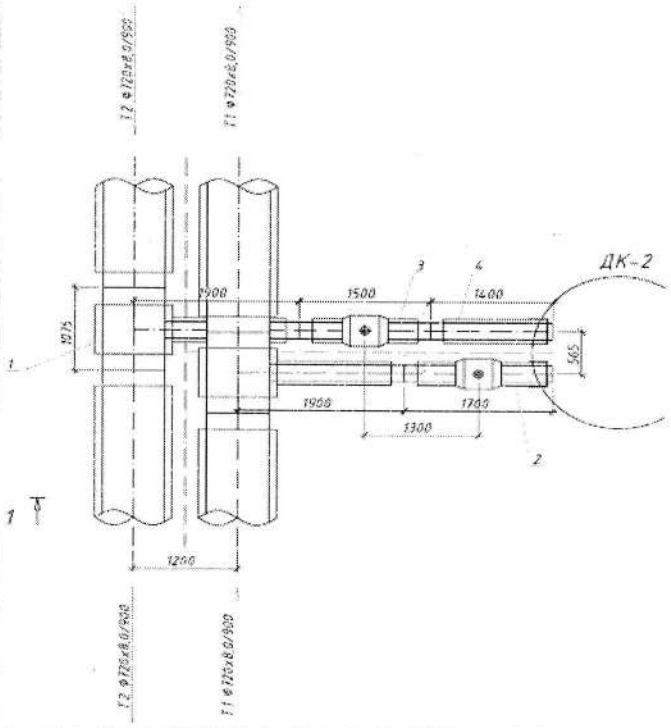

Вертикальный разрез камеры

Масштаб 1:50

1-1

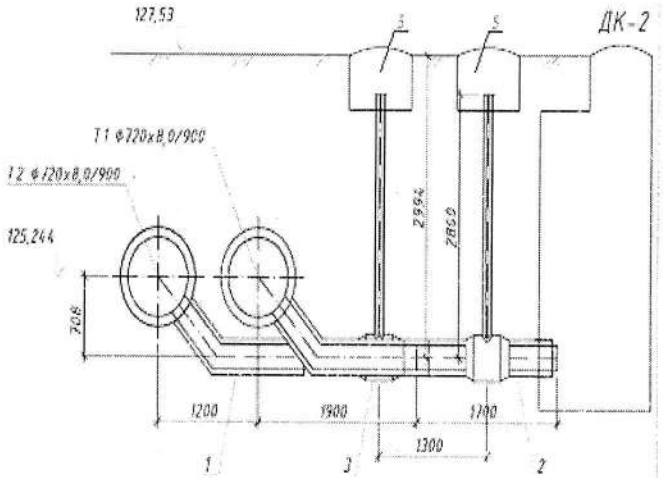

Горизонтальный разрез камеры

Масштаб 1:50

УТ3

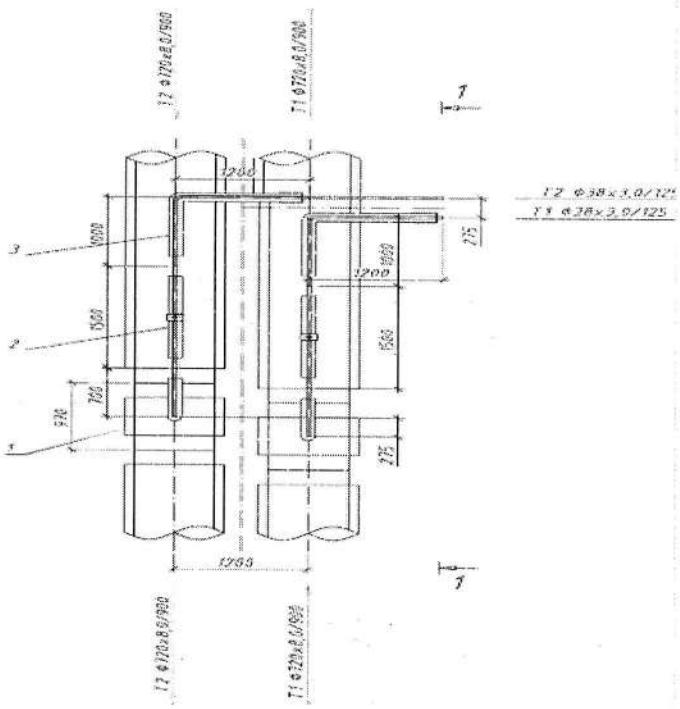

Вертикальный разрез камеры

Масштаб 1:50

1-1

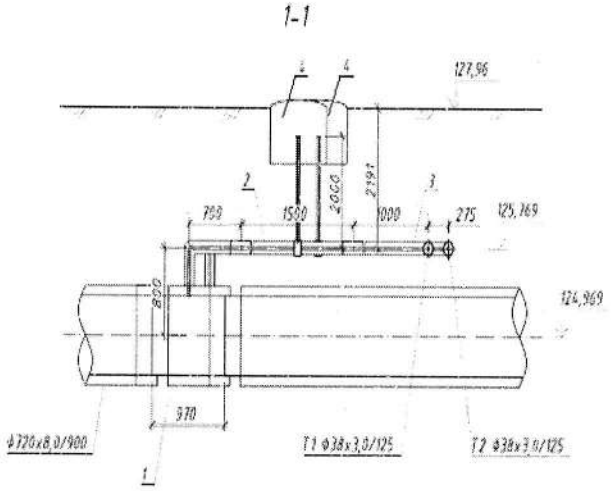

Горизонтальный разрез камеры

Масштаб 1:50

УТ4

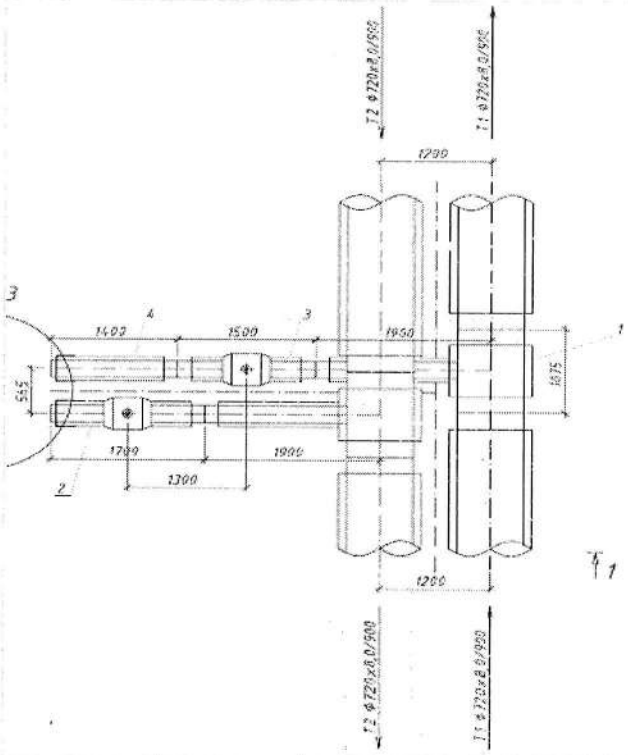

Вертикальный разрез камеры

Масштаб 1:50

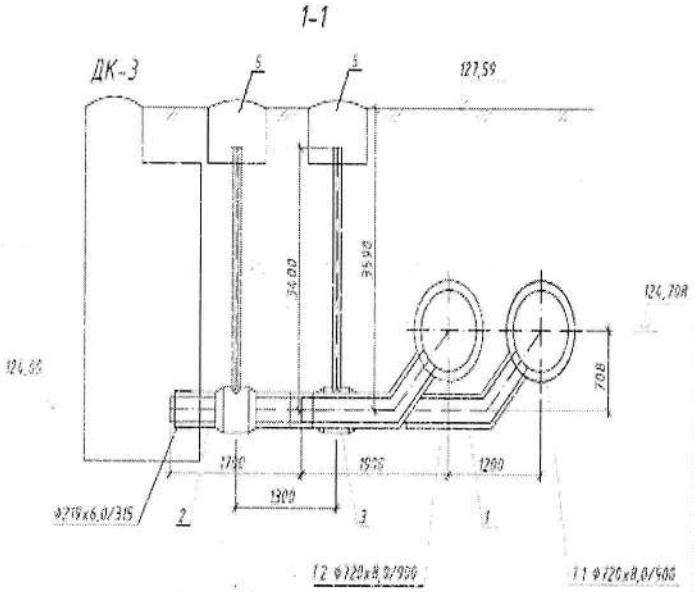

Горизонтальный разрез камеры

Масштаб 1:50

УТ5

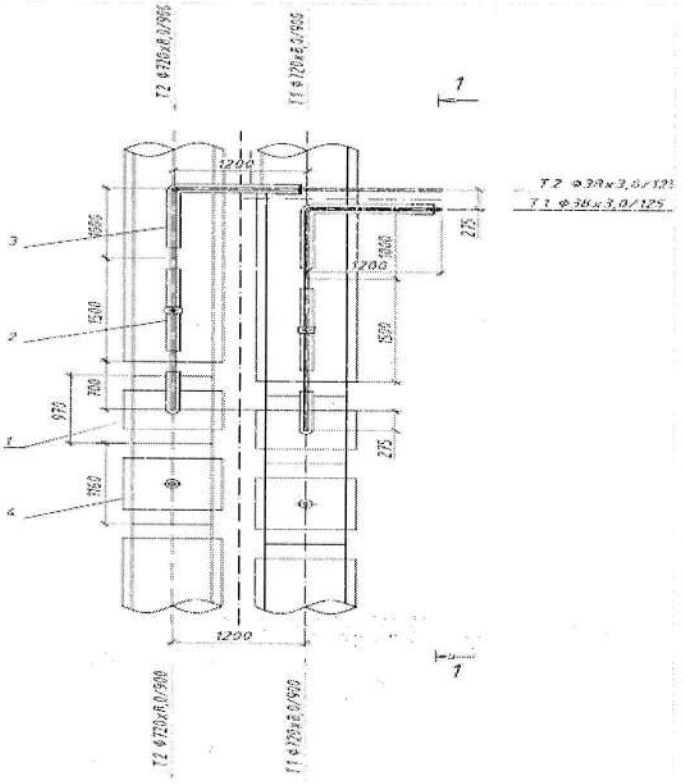

Вертикальный разрез камеры

Масштаб 1:50

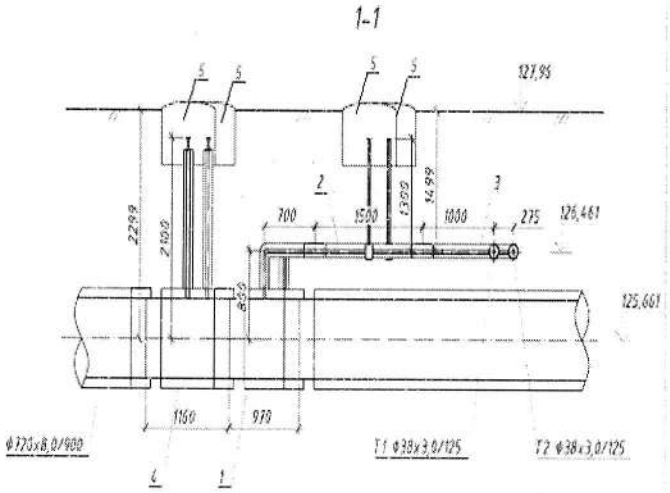

Горизонтальный разрез камеры

Масштаб 1:50

УТ6

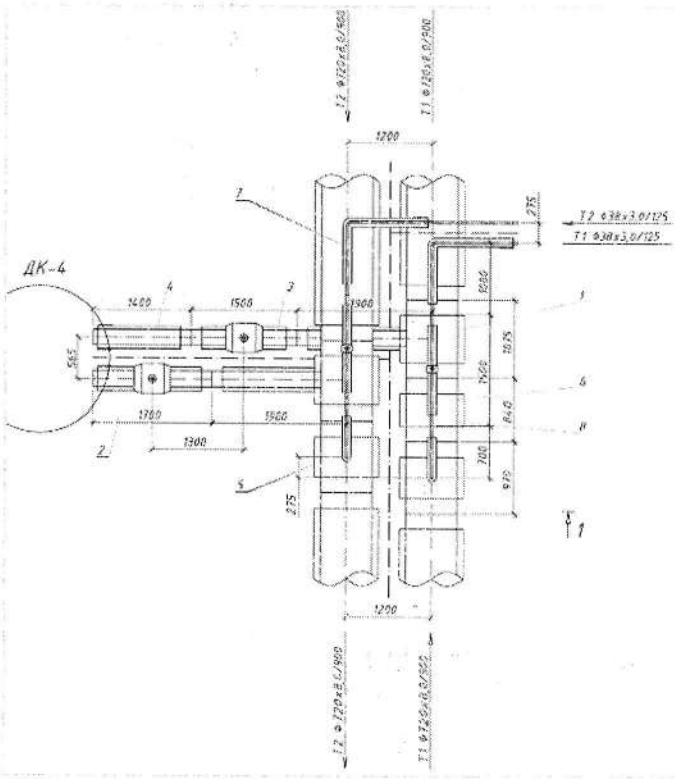

Вертикальный разрез камеры

Масштаб 1:50

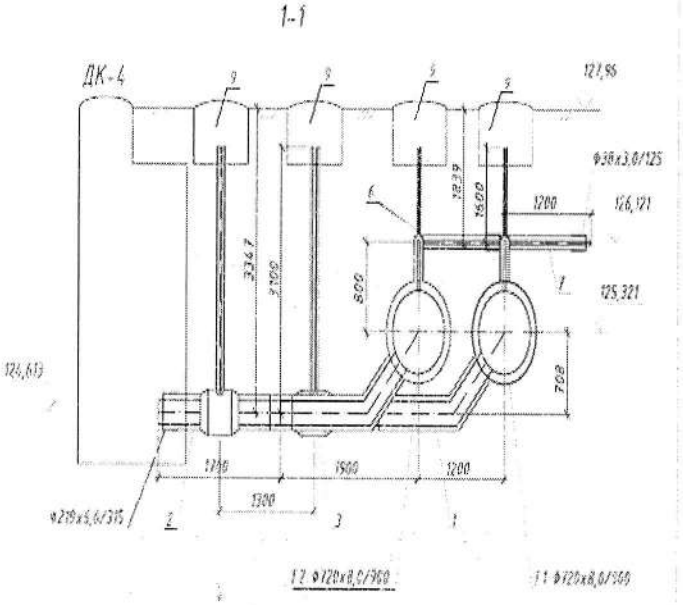

Горизонтальный разрез камеры

Масштаб 1:50

УТ7

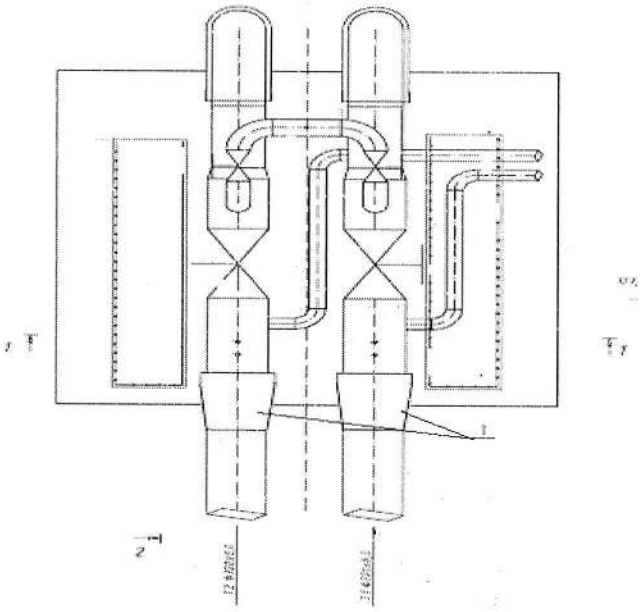

Вертикальный разрез камеры

Масштаб 1:50

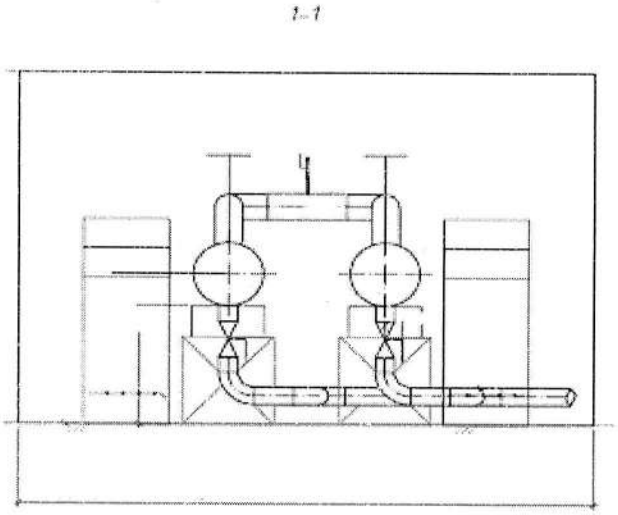

Горизонтальный разрез камеры

Масштаб 1:50

УТ8

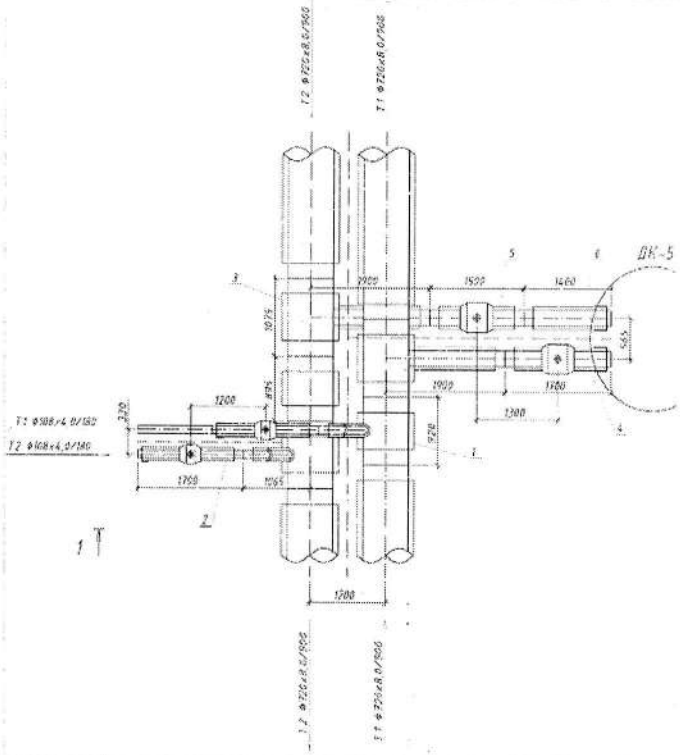

Вертикальный разрез камеры

Масштаб 1:50

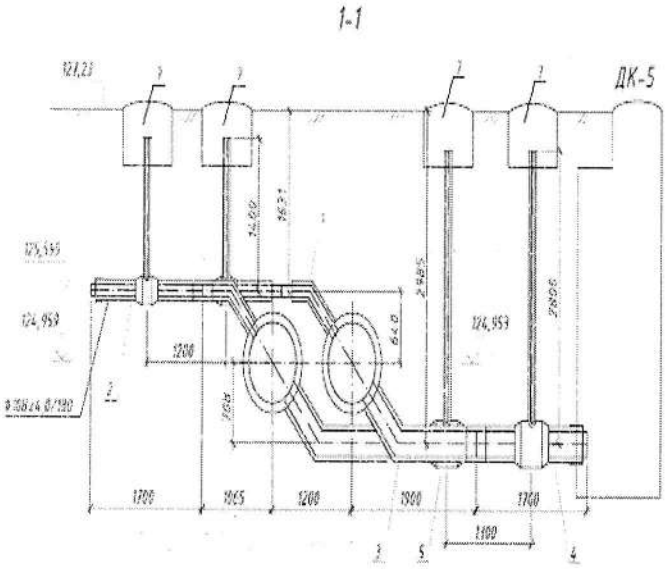

Горизонтальный разрез камеры

Масштаб 1:50

УТ9

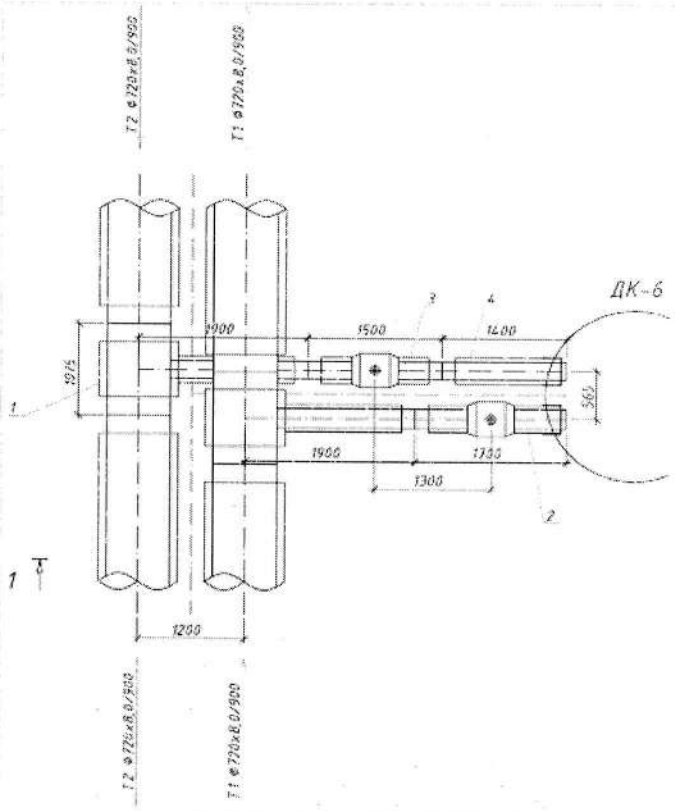

Вертикальный разрез камеры

Масштаб 1:50

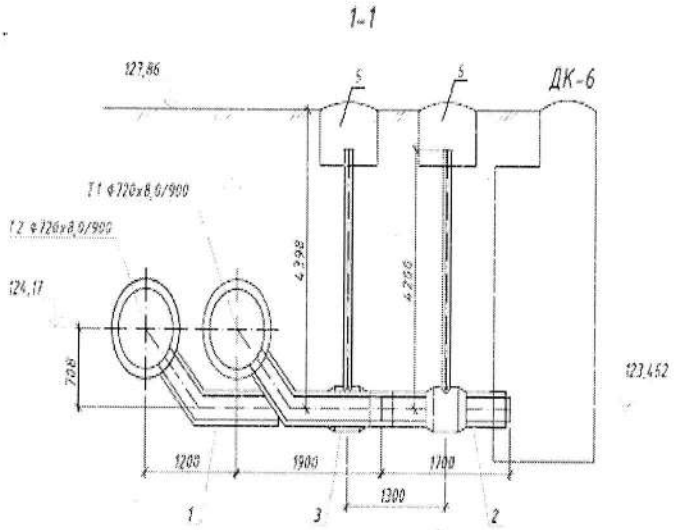

Горизонтальный разрез камеры

Масштаб 1:50

УТ10

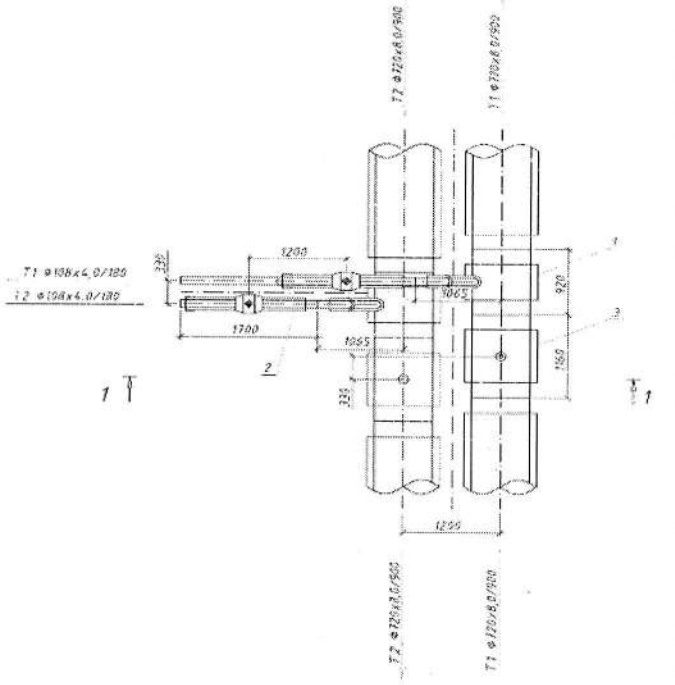

Вертикальный разрез камеры

Масштаб 1:50

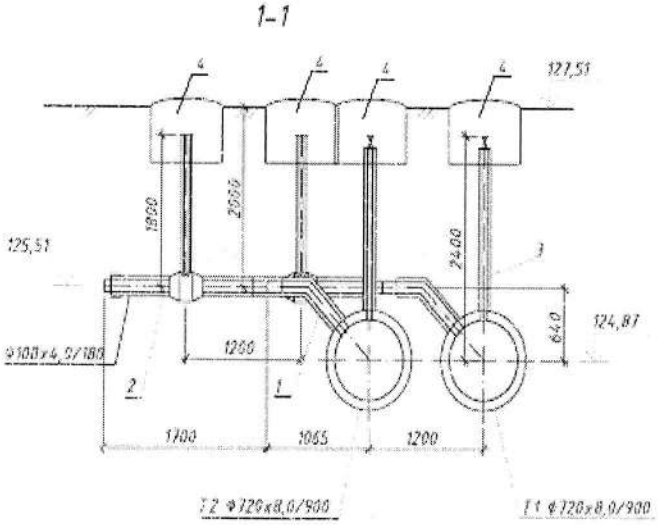

Горизонтальный разрез камеры

Масштаб 1:50

УТ11

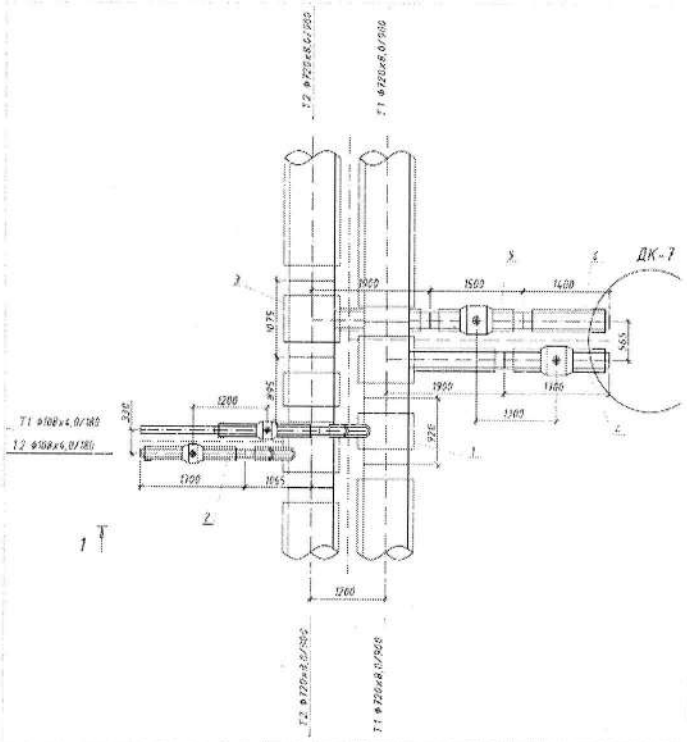

Вертикальный разрез камеры

Масштаб 1:50

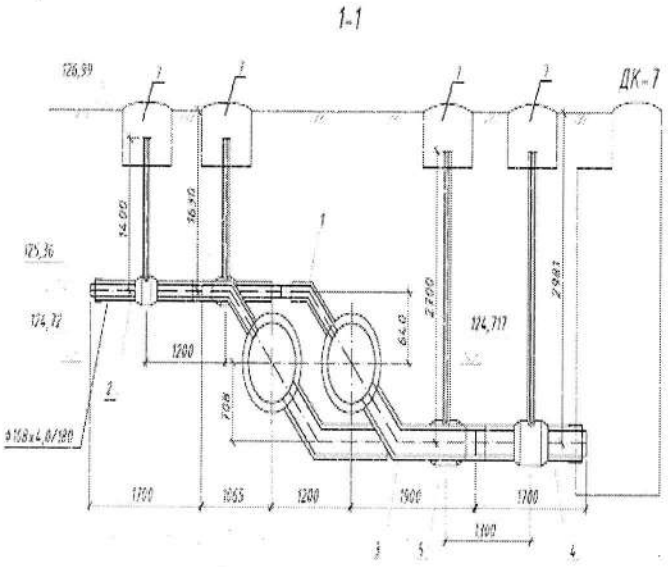

Горизонтальный разрез камеры

Масштаб 1:50

УТ12

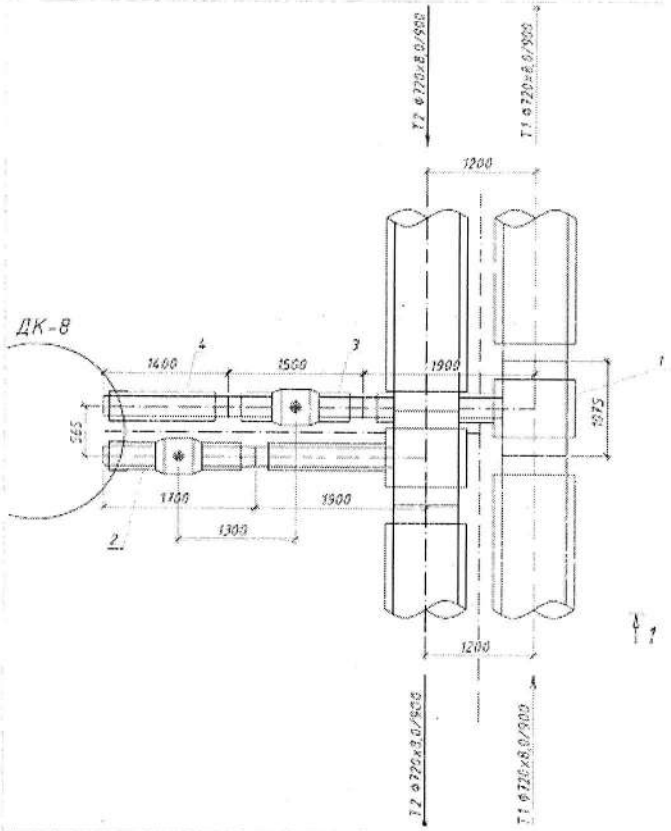

Вертикальный разрез камеры

Масштаб 1:50

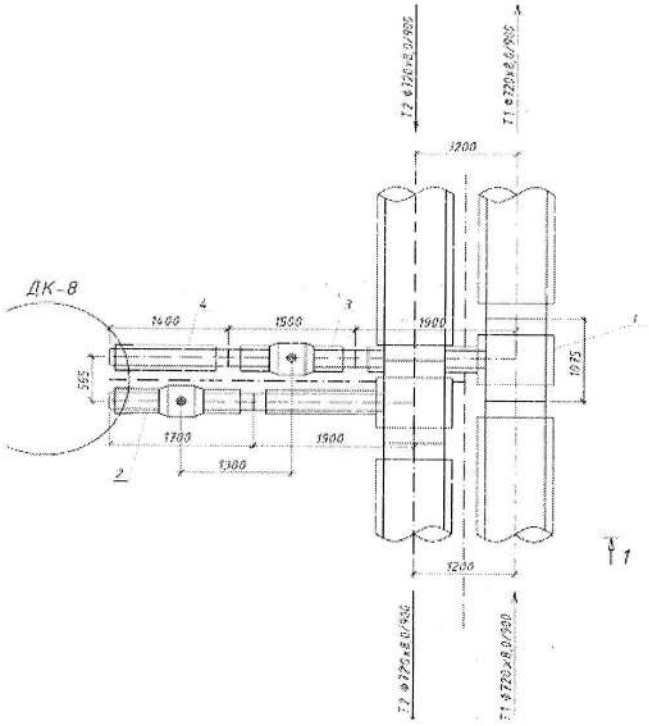

Горизонтальный разрез камеры	Вертикальный разрез камеры
Масштаб 1:50	Масштаб 1:50
УТ13* 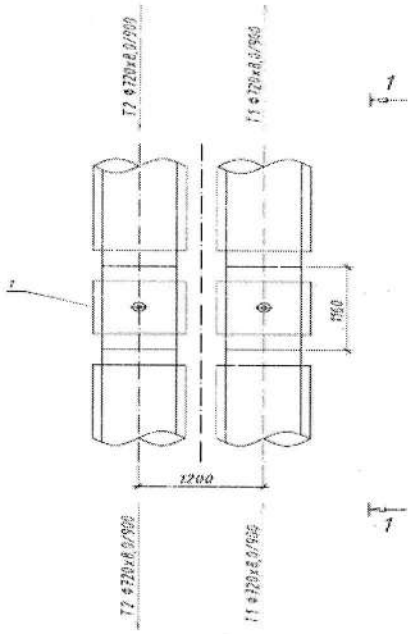	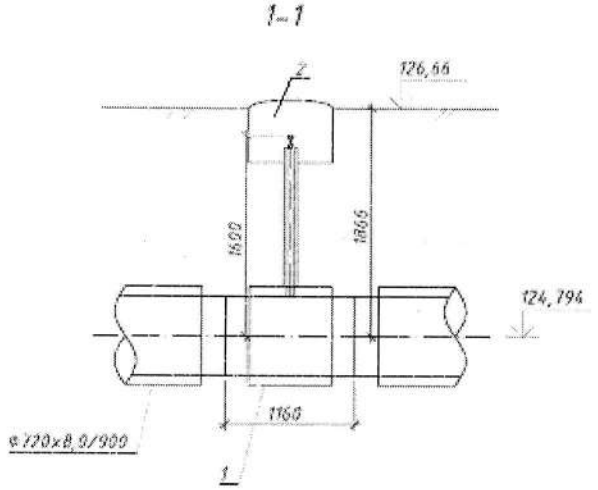

№ п/п	Наименование	Марка	Материал	Диаметр (мм) (размеры)	Количество	Примечание
1	УТ (камеры) УТ 1-14	-	сборные	-	13	
2	Колодцы ДК1-9	-	сборные	Ø2000мм	9	

Заказчик _____ **Исмагулов Болатбек Абдулхаисович**

фамилия, имя, отчество (при его наличии), подпись руководителя

Место печати (при наличии)

Авторский надзор _____ **Туралиев Абдигаппар Майланович**

фамилия, имя, отчество (при его наличии), подпись эксперта

Место печати (при наличии)