ПК Семей ПРОЕКТ
ПРОИЗВОДСТВЕННЫЙ КООПЕРАТИВ
Государственная лицензия N 17001834 от 03 февраля 2017 года

РАБОЧИЙ ПРОЕКТ
ЗАКАЗ № 25

Строительство наружных инженерных сетей и благоустройства к медицинскому пункту в с. Емельтау Аягозского района области Абай

Резервуар сточных вод ёмк. 7,5м3

Том 3.3: Конструкции железобетонные

Председатель кооператива — Слямканов С.Е.
Главный инженер проекта — Турысбеккызы М.

2023 год

Ведомость основных комплектов рабочих чертежей

Обозначение	Наименование	Примеч.
25-5-ТС	Наружные инженерные сети водоснабжения и канализации	
25-5-КЖ	Конструкции железобетонные	

Ведомость чертежей основного комплекта КЖ

Лист	Наименование	Примечание
КЖ-1	Общие данные	
КЖ-2	Резервуар сточных вод емк. 7,5м3. План. Разрез. Спецификация. :	
КЖ-3	Крышка деревянная утепленная.	

Ведомость ссылочных и прилагаемых документов

Обозначение	Наименование	Примеч.
	Ссылочные документы.	
серия 3.900.1-14 в.1	Изделия ж.б. для круглых колодцев водопровода и канализации.	
ГОСТ 3634-99	Люки смотровых колодцев и дождеприемники ливнесточных колодцев	

Технико-экономические показатели

Наименование	Ед. изм.	Показатели
Строительный объем	м3	7,50
Площадь застройки	м2	3,14

Ситуационная схема

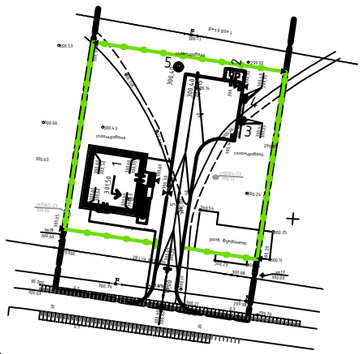

Общие данные.

Рабочий проект "Строительство наружных инженерных сетей к медицинскому пункту в с.Емельтау Аягозского района области Абай.", "Резервуар сточных вод емк.7,0м^3" поз. 5 разработан на основании задания на проектирование от 13.03.2023г и "Архитектурно-планировочного задания на проектирование" (АПЗ) номер KZ53VUA01040614 дата выдачи 12.12.2023г и предназначен для строительства в селе Емельтау со следующими природно-климатическими условиями:

-расчетная температура наружного воздуха -32,8°С;
-снеговая нагрузка - 1,2кПа;
-давление ветра -0,77кПа;
-сейсмичность района - до 6баллов;
-грунты основания -глина твердой консистенции с расчетными значениями прочностных характеристик при е=0,826: c_{II} =46,0кПа, φ_{II} = 17°, ρ_{II} = 1,65г/см^3.

Грунтовые воды вскрыты на глубине 1,65-2,15м, с абсолютными отметками 298,35-298,48. Возможное повышение уровня грунтовых вод в паводковый период на 0,5-1,0м. По лабораторным данным грунты обладают сильноагрессивными свойствами к бетонам на портландцементе

Класс ответственности - II, с ненормируемой степенью огнестойкости.

Конструктивные решения

Конструкции резервуаров сточных вод емк.7,5м^3- плита днища, стеновые кольца, плита перекрытия приняты из сборных железобетонных элементов по серии 3.900.1-14 вып.1.

Железобетонные элементы резервуара выполнить на сульфатостойком портландцементе и добавкой "Пенетрон-Адмикс".

Все сборные элементы при монтаже устанавливаются на цементном растворе М 100 толщиной 10мм с последующей тщательной затиркой.

Внутреннюю гидроизоляцию стен резервуара выполнить торкрет-штукатуркой цементно-песчаным раствором 1:3 с добавлением жидкого стекла (3% от веса цемента) с железнением.

Наружную гидроизоляцию стен резервуара выполнить из гидроизоляционного материала "Пенетрон" в 2 слоя.

Обратную засыпку грунта следует производить местным грунтом с тщательным уплотнением слоями толщиной 20-30см, после монтажа плит перекрытия и устройства наружной гидроизоляции.

Вокруг резервуара устраивается бетонная отмостка шириной 750мм.

При производстве земляных работ на время строительства резервуара выполнить водопонижение.

Атмосферные (поверхностные) воды должны отводиться как в период строительства, так и в процессе эксплуатации непосредственно по спланированной поверхности за пределы площадки.

Настоящий проект разработан в соответствии с действующими нормами и правилами и предусматривает мероприятия, обеспечивающие безопасность при эксплуатации сооружений.

ГИП Турысбеккызы М.

СОГЛАСОВАНО:
Гл.спец. ГП Сарсенбаева
Гл.спец. ВК Мустафина

Взам.инв.N
Подпись и дата
Инв.N подл.

Изм.	Кол.уч.	Лист	Nдок.	Подп.	Дата
Нач.отд.		Елкеева			
Проверил.		Северина			
Разработал		Еранцева			10.23
Нормоконтр.		Северина			

25-5-КЖ

Строительство наружных инженерных сетей к медицинскому пункту в с.Емельтау Аягозского района области Абай.

Резервуар сточных вод емкостью 7,5м^3

Стадия	Лист	Листов
РП	1	

Общие данные

ПК "Семейпроект"

План

1

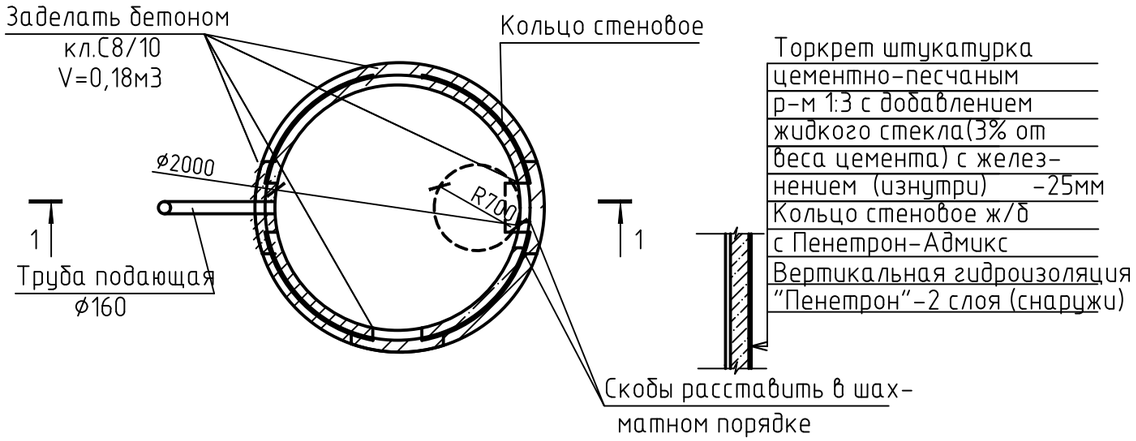

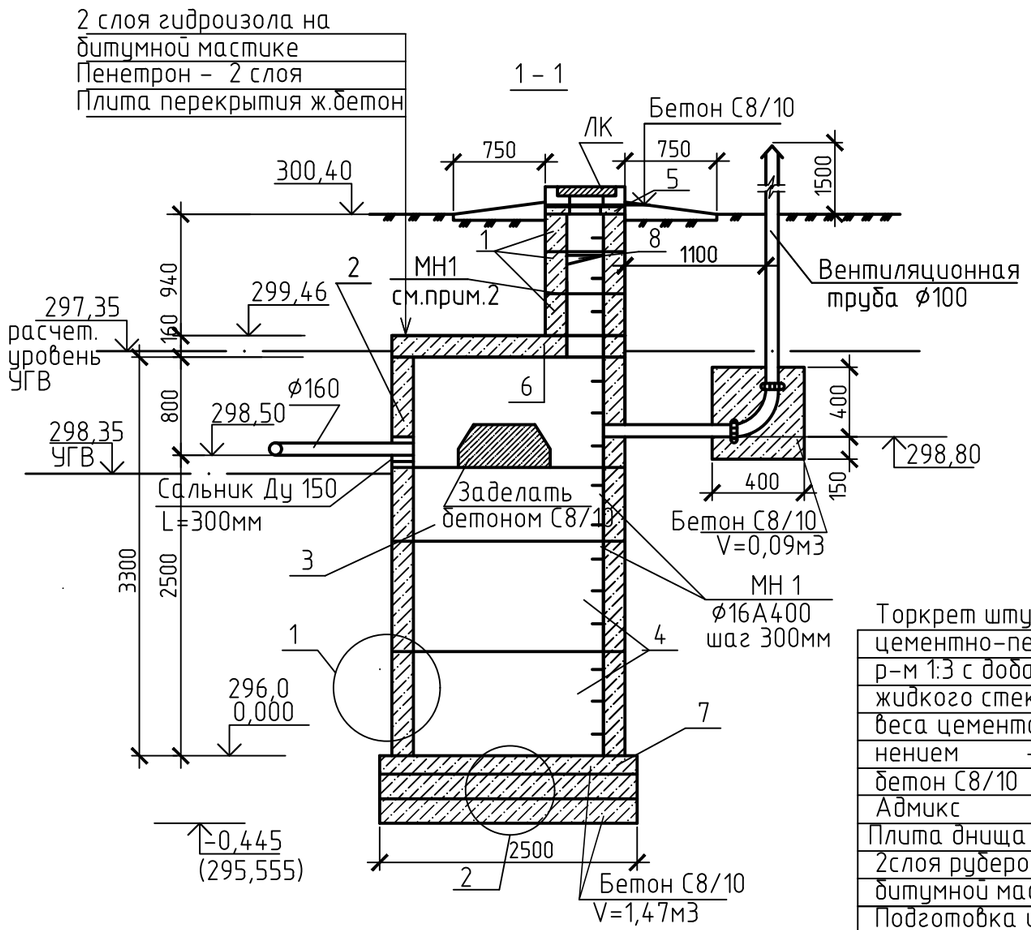

2

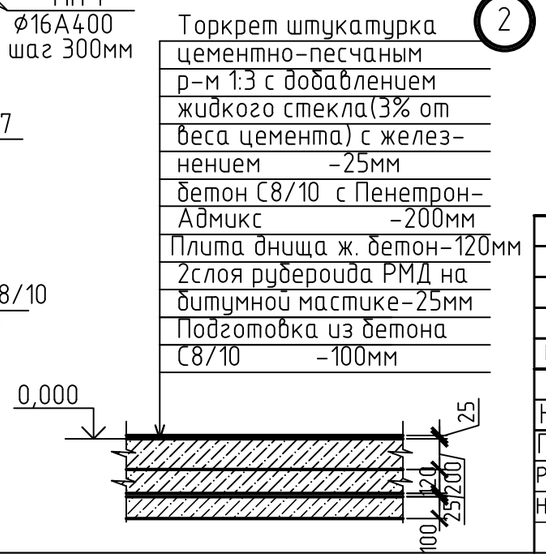

Спецификация

Марка, поз.	Обозначение	Наименование	Кол.	Масса ед,кг.	Примечание
1	Серия 3.900.1-14 вып.1	Кольцо стеновое КС-7-3	3	130	
2	"	Кольцо стеновое КС 20-9б	1	1100	
3	"	Кольцо стеновое КС 20-6	1	980	
4	"	Кольцо стеновое КС 20-9	2	1480	
5	"	Кольцо опорное КО-6	1	50	
6	"	Плита перекр. 1ПП 20-1	1	1380	
7	"	Плита днища ПН20	1	1480	
	Серия 5.900-2	Сальник Ду 200	1	16	
8	л. АС-3	Крышка утепленная	1		0,02м3
ЛК	ГОСТ 3634-99,тип Л	Люк чугунный	1	65,0	
МН1	серия 3.900-3.вып.7. ч.2	Скобы ходовые МН1	20	0,8	
		Материалы:			
		Подготовка бетонная			
		из бетона класса С8/10	1,56		м3
	ГОСТ 31416-2009	Труба а/ц безнопорная	4,4		п.м
	ГОСТ 6942-98	Колено чугунное ⌀100		5,1	
		Бетон класса С8/10	0,69		м3

1. Все сборные железобетонные элементы колодца изготовить с добавлением "Пенетрон-Адмикс" и на сульфатостойком портландцементе.
2. Все сборные элементы при монтаже устанавливаются на цементном растворе М 100 толщиной 10мм с последущей тщательной затиркой
3. Для опирания утепляющей крышки в шов между кольцами поз.1 установить ходовые скобы МН1.
4. При производстве земляных работ и обнаружении грунтовых вод выполнить водопонижение.
5. Основанием резервуара служит глина твердой консистенции с расчетными характеристиками при е=826: СII=46.0кПа, φII=17град., рII=1,65г/см3, EII=16,7МПа.

СОГЛАСОВАНО
Нач.отдела Мустафина

Взамен инв. N

Подп. и дата

Инв.N подл.

Изм.	Кол.уч.	Лист	Nдок.	Подп.	Дата

25-5-КЖ

Строительство наружных инженерных сетей к медицинскому пункту в с.Емельтау Аягозского района области Абай.

Нач.отд.	Елкеева		
Проверил.	Северина		
Разработал	Еранцева		10.23
Нормоконтр.	Северина		

Резервуар сточных вод емкостью 7,5м³

Стадия	Лист	Листов
РП	2	

План. Разрез. Спецификация.

ПК "Семейпроект"

Крышка деревянная утепленная

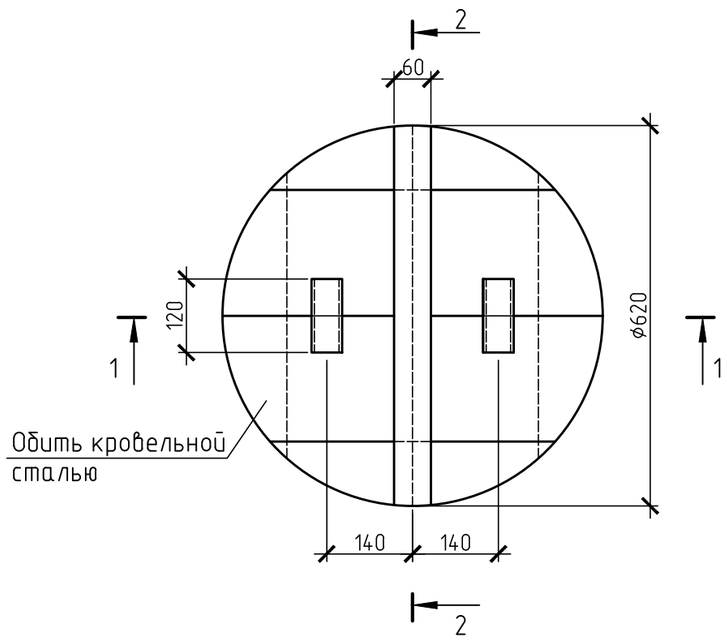

1 – 1

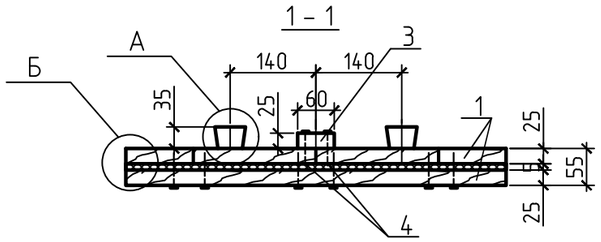

2 – 2 повернуто

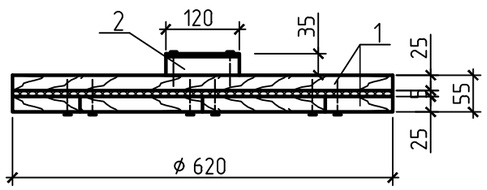

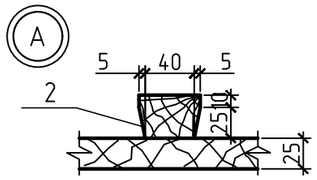

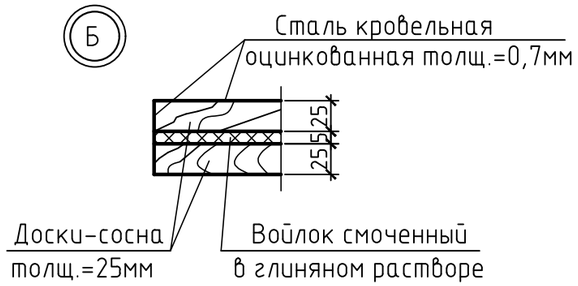

Спецификация

Марка, поз.	Обозначение	Наименование	Кол.	Масса ед. кг	Примеч.
		Крышка деревянная утепленная			0,0273м³
		Детали			
1		Щит			0,026м³
	ГОСТ 8486-86	Доска 25х200х650	8	–	
2		Ребро			0,0004м³
	ГОСТ 8486-86	Доска 35х50х120 3сорт	2	–	
3		Накладка			0,0009м³
	ГОСТ 8486-86	Доска 25х60х620 3сорт	1	–	
		Стандартные изделия			
4	ГОСТ 4028-63*	Гвозди К3.0х70			
		Войлок толщ. 5мм	0,5		м²
	ГОСТ 14918-2020	Сталь оцинкованная толщ.0,7мм	0,8		м²

1. Древесину пропитать антисептическим составом в соответствии с требованиями СП РК 5.03-107-2013.

Взамен инв. N	Подп. и дата	Инв.N подл.

Изм.	Кол.уч	Лист	Nдок.	Подп.	Дата	25-5-КЖ		
						Строительство наружных инженерных сетей к медицинскому пункту в с.Емельтау Аягозского района области Абай.		
Нач.отд.		Елкеева				Резервуар сточных вод емкостью 7,5м³	Стадия	Лист	Листов
Проверил.		Бычкова					РП	3	
Разработал		Еранцева			10.23	Крышка деревянная утепленная.	ПК "Семейпроект"		
Нормоконтр.		Бычкова							