ТОО "Nur-Stark"

лицензия: 22017611

БИН:220540011385

РАБОЧИЙ ПРОЕКТ

Разработка ПСД на строительство спортивной площадки в селе Коктогай Индерского района Атырауской области.

Том 1

Альбом: ГП – Генеральный план.

ДИРЕКТОР: Каиргалиев А.А.

Орал 2023г.

Ведомость рабочих чертежей основного комплекта марки ГП

Лист	Наименование	Примечание
1	Общие данные	
2	Ситуационный план	
3	Разбивочный чертеж	
4	План орсанизации рельефа	
5	План замены грунта План земляных масс	
6	План покрытия	
7	Сечение	
8	План озеленения М 1:500	
9	План малых архитектурных форм	
10	Разбивочный план ограды М 1:500	
11	Панель ограждения ПО-1. Спецификация элементов	
12	Панель ограждения ПО-2. Спецификация элементов	
13	Панель ограждения ПО-3. Спецификация элементов	
14	Панель ограждения ПО-4. Спецификация элементов	
15	Панель ограждения ПМ-1. Спецификация элементов	
16	Панель ограждения ПМ-2. Спецификация элементов	
17	Панель ограждения ПМ-3. Спецификация элементов	
18	Секция калитки СК-1	
19	Фундамент для воркоута и уличные тренажеры М1:25	

Ведомость ссылочных и прилогаемых документов

обозначение	наименование	примечание
ссылочные документы		
ГОСТ 6665 - 91	Бортовые камни	
ГОСТ 9128 - 97	Смеси асфальтобетонные дорожные	
ГОСТ 22245 - 90	Битумы нефтяные дорожные вязкие	
ГОСТ 8267-93*	Щебень из природного камня для строительных работ	
ГОСТ 8736-93*	Песок для строительных работ	
СТ РК 1225 - 2003	Смеси асфальтобетонные дорожные, аэродромные и асфальтобетон.	
СТ РК 1284 - 2004	Щебень из плотных горных пород и гравий для строительных работ	
СНиП РК 3.02-02-2001	Общественные здания и сооружения.	
СНиП РК 2.02-05-2009*	Пожарная безопасность зданий и сооружений.	

ВНИМАНИЕ!

Все конструкции, изделия и материалы, применяемые при строительстве данного объекта должны быть сертифицированы.

Общие указания

Генеральный план разработан на основе плана геодезической съемки М 1:500, выполненной ТОО "Орал топография" в 2022 году.

Характеристика инженерно-геологических условий площадки принята по материалам изысканий, произведенным в 2022году отделом изысканий ТОО "КИЦ".

Система высот - Балтийская. Система координат Местная (Городская).

Исходные данные для разработки рабочего проекта генеральных планов приведены в томе I - Общая пояснительная записка и чертежи.

Перечень видов работ, для которых необходимо составлять акты освидетельствования скрытых работ:

- срезка растительного слоя земли
- уплотнение грунта основания
- устройство дополнительного слоя основания

Ведомость основных комплектов рабочих чертежей

Обозначение	Наименование	Примечание
ГП	Генеральный план	

Настоящий проект соответствует требованиям нормативных, экологических, санитарно-гигиенических, противопожарных документов и других норм, действующих на территории Республики Казахстан и обеспечивает безопасность продукции для жизни, здоровья людей, имущества, охрану окружающей среды.

Главный инженер проекта Каиргалиев А.А.

Изм.	Кол. уч.	Лист	№ док.	Подп.	Дата				
Разраб.		Сейфуллин Б.А				ГП			
ГИП		Каиргалиев А.А.				Разработка ПСД на строительство спортивной площадки в селе Коктогай Индерского района Атырауской области.			
Проверил		Каиргалиев А.А.				Застройка и благоустройство участка	Стадия	Лист	Листов
Н. контр.							Р. П.	1	
						Общие данные	ТОО "Nur-Stark"		

Взам. инв. №

Подпись и дата

Инв. № подл.

Копировал:

Формат А3

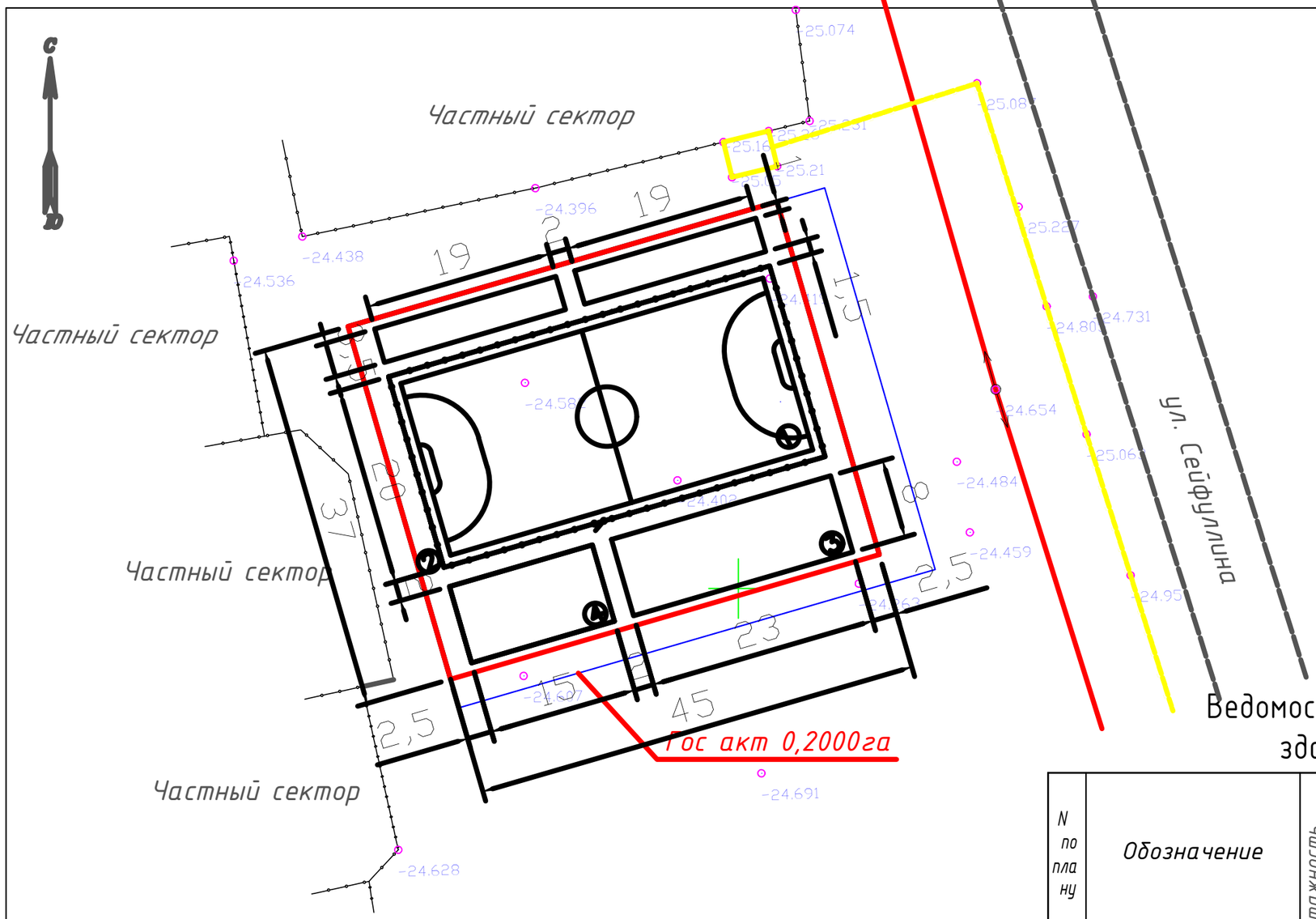

Ведомость жилых и общественных зданий и сооружений

N по плану	Обозначение	Этажность	Количество: Зданий сооружений	Количество: Квартир	Количество: Всего	Площадь, м2: Застройки м2: Здания	Площадь, м2: Застройки м2: Всего	Площадь, м2: Общая м2: Здания	Площадь, м2: Общая м2: Всего	Строительный объем м3: Здания	Строительный объем м3: Всего
1	Мини футбольное поле	-	1	-	-	800	800	-	-	-	-
2	Площадка для отдыха	-	1	-	-	560	560	-	-	-	-
3	Детская игровая площ.	-	1	-	-	184	184	-	-	-	-
4	Тренажерная площ.	-	1	-	-	120	120	-	-	-	-

Изм.	Кол. уч.	Лист	№ док.	Подп.	Дата
Разраб.		Сейфуллин Б.А			
ГИП		Каиргалиев А.А.			
Проверил		Каиргалиев А.А.			
Н. контр.					

ГП

Разработка ПСД на строительство спортивной площадки в селе Коктогай Индерского района Атырауской области.

Застройка и благоустройство участка

Стадия	Лист	Листов
Р. П.	3	12

Разбивочный чертеж

ТОО "Nur-Stark"

ПРИМЕЧАНИЯ.

1. Вертикальная планировка на проектируемом участке разработана на материалах топографической съемки М1:500
2. Разбивку осей проектируемых площадок вести от границ участка.
3. Размеры на разбивочном плане даны в метрах.

Взам. инв. №

Подпись и дата

Инв. № подл.

Копировал:

Формат А3

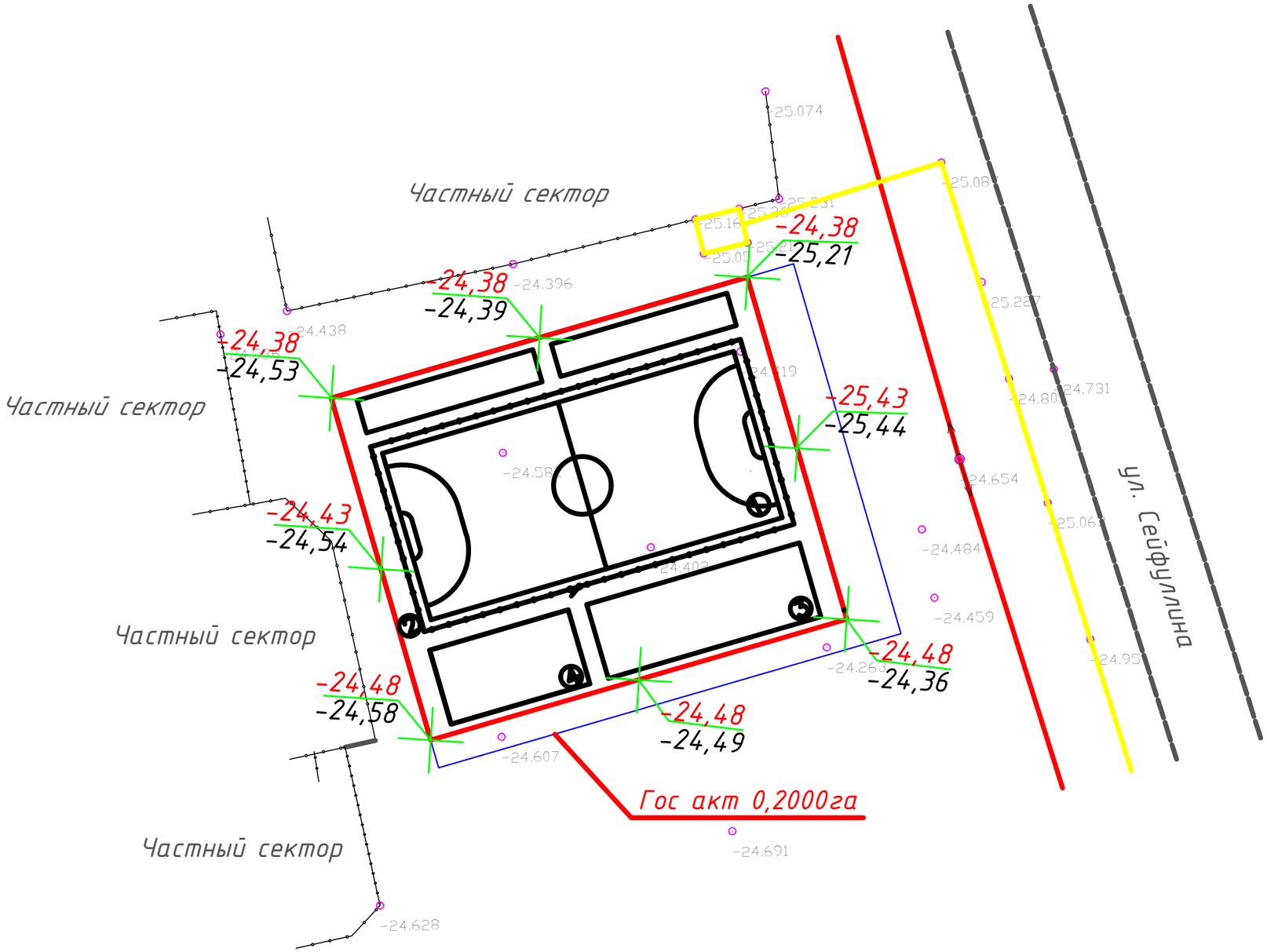

Условные обозначения:

-Направление уклона, угол уклона 1-2%

31,25 проектная отметка

30,92 натурная отметка рельефа

Примечания:

1. Данный чертеж смотреть совместно с листом ГП-5

						ГП			
						Разработка ПСД на строительство спортивной площадки в селе Коктогай Индерского района Атырауской области.			
Изм.	Кол. уч.	Лист	№ док.	Подп.	Дата				
Разраб.		Сейфуллин Б.А				Застройка и благоустройство участка	Стадия	Лист	Листов
ГИП		Каиргалиев А.А.					Р. П.	4	
Проверил		Каиргалиев А.А.							
Н. контр.						План организации рельефа	ТОО "Nur-Stark"		

Взам. инв. №

Подпись и дата

Инв. № подл.

Копировал:

Формат А3

Условные обозначения:

-0,15 | -25,76 проектная отметка
| -25,91 натурная отметка рельефа

План земляных масс

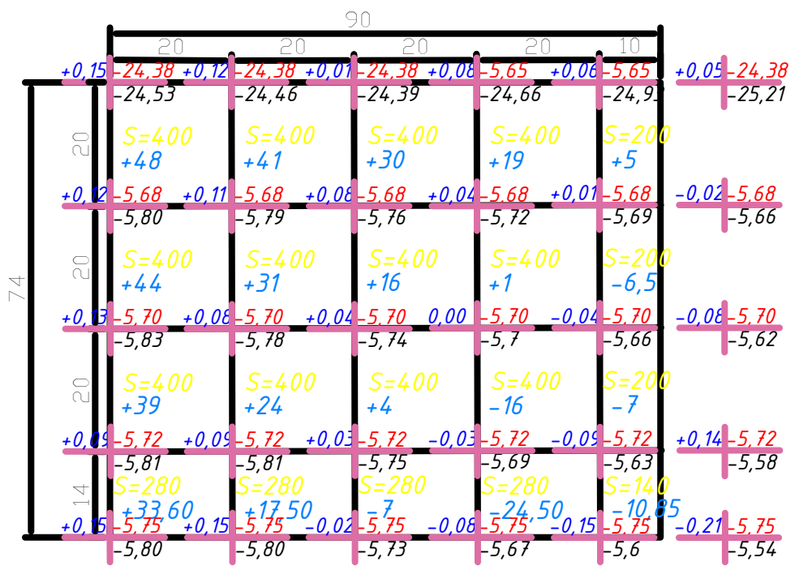

Итого,м³							Итого,м³	
	Насыпь	+164,60	+113,50	+43	+20	+5		+346,1
	Выемка	0	0	0	-40,50	-24,35		-64,85

Примечания:

1. Объемы земляных работ подсчитаны от планировочных отметок
2. Подсыпку грунта по территории производить в соответствии со СНиП 3.02.01-87 с послойным (толщина слоя не более 20см) трамбованием до коэффициента плотности К=0,95.
3. До начала общестроительных работ следует произвести срезку растительного слоя земли, толщиной 30см.
4. Проектируемые отметки приняты с учетом снятия плодородного растительного слоя (30см.)
5. Снимаемый растительный грунт складывать вблизи проектируемого участка в бурты для временного хранения, в дальнейшем грунт равномерно распределить на прилегающей территории.
6. Данный чертеж смотреть совместно с листом ГП-6

ВЕДОМОСТЬ ОБЪЕМОВ ЗЕМЛЯНЫХ МАСС

Наименование грунта	Количество, м³				Примечания
	Заводская территория		Предзаводская территория		
	Насыпь (+)	Выемка (-)	Насыпь (+)	Выемка (-)	
1. Грунт планировки территории	346,1	64,85			
2. Вытесненный грунт,		275,763			
в т.ч. при устройстве:					
а) подземных частей зданий и сооружений					
б) автодорожных покрытий		275,763			
в) ж.д. путей		—			
г) подземных сетей		—			
д) водостводных сооружений		—			
е) плодородной почвы на участках озеленения		—			
3. Грунт для устройства высоких полов зданий		—			
и обваловаций сооружений					
4. Поправка на уплотнение	34,61				
Всего природного	380,71	340,61			
5.Недостаток привозного грунта	40,10				
6. Грунт, не пригодный для устройства насыпи					
оснований зданий, сооружений и подземных					
удаление с территории (торф)					
7. Плодородный грунт, всего, в т.ч.:		—			
а)используемый для озеленения территории	25,26				
б) избыток плодородного грунта		25,26			
(рекультивация земель)					
8. Итого переработанного грунта	365,87	365,87			

Изм.	Кол. уч.	Лист	№ док.	Подп.	Дата
Разраб.		Сейфуллин Б.А			
ГИП		Каиргалиев А.А.			
Проверил		Каиргалиев А.А.			
Н. контр.					

ГП

Разработка ПСД на строительство спортивной площадки в селе Коктогай Индерского района Атырауской области.

Застройка и благоустройство участка

Стадия	Лист	Листов
Р. П.	5	

План замены грунта
План земляных масс

ТОО "Nur-Stark"

Взам. инв. №
Подпись и дата
Инв. № подл.

Копировал:

Формат А3

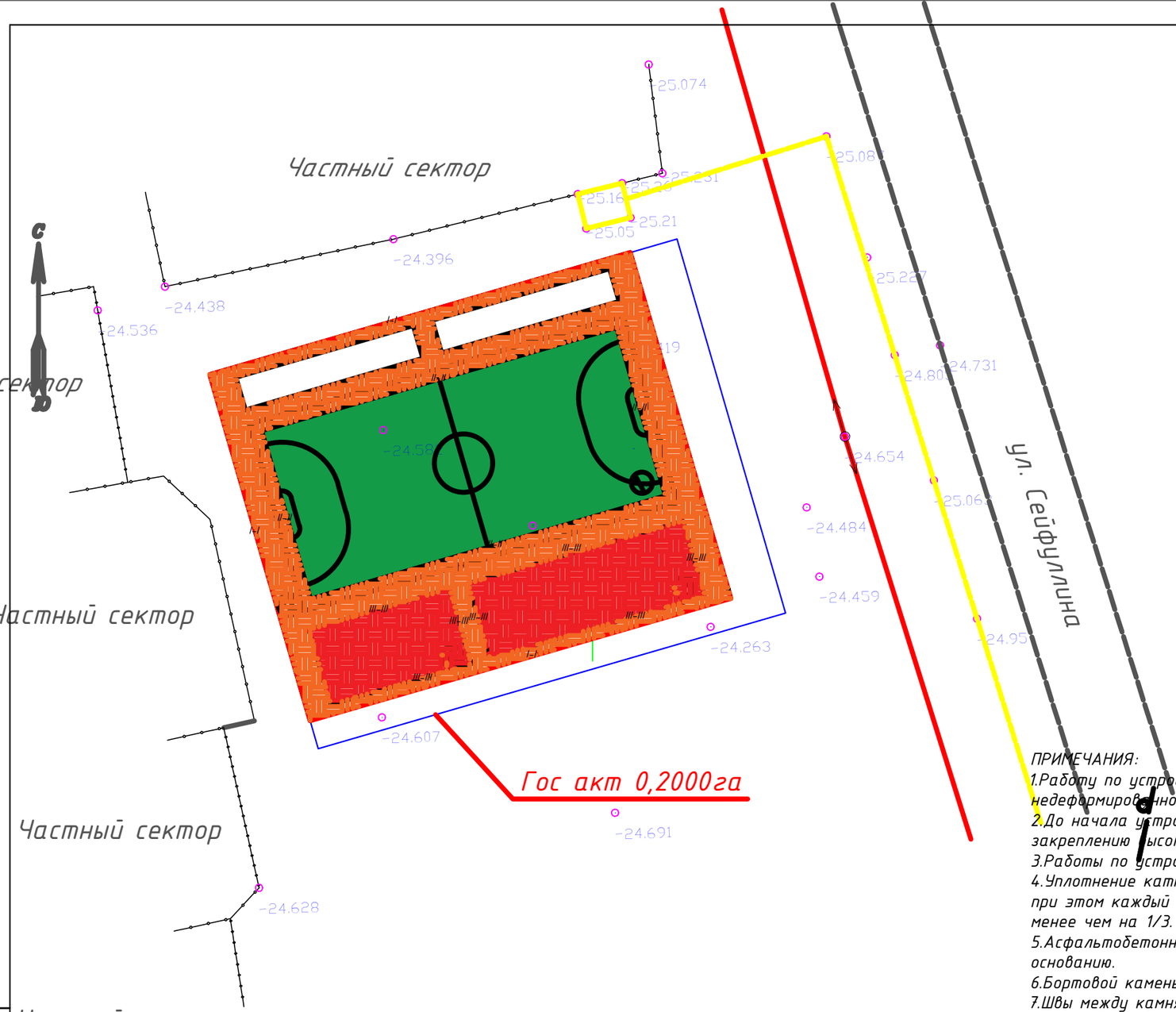

Ведомость проездов, дорожек, площадок.

Условное	Наименование	Площадь покрытия	Бордюр из бортового камня	
		м2	тип	кол-во пог.м.
	покрытие из брусчатки дорожек, площадки сеч.I-I	1012	—	—
	Искусственное травяное покрытие сеч.II-II	684,24	—	—
	Рулонное покрытие из резиновой крошки сечение III - III	303,98	—	—
	бортовой камень пог.м.	—	БР 100.20.8	522

ПРИМЕЧАНИЯ:

1.Работу по устройству дорожных слоев одежды производить только на готовом не переувлажненном, недеформированном и непромерзшем земляном полотне.
2.До начала устройства каждого слоя основания и покрытия следует производить разбивочные работы по закреплению высотных отметок слоев.
3.Работы по устройству слоев дорожной одежды производить до наступления отрицательных температур.
4.Уплотнение катками земляного основания, оснований и покрытий осуществляется от краев к середине, при этом каждый след от предыдущего прохода катка должен перекрываться при последующем проходе не менее чем на 1/3.
5.Асфальтобетонные покрытия укладывать только в сухую погоду по очищенному от грязи и сухому основанию.
6.Бортовой камень должен повторять проектный профиль покрытия.
7.Швы между камнями должны быть не более 10 мм.
8.Швы заполнять раствором на портландцементе марки не ниже М400 с подвижностью, соответствующей 5-6 см погружения стандартного конуса.
9. Данный лист читать совместно с листом 6-7, 10.
10. Поперечный уклон проезжей части дороги и тротуаров - 20‰.
11. Радиус закругления бортового камня по проездам - 5.0 метров.
12. Размеры на сечениях даны в сантиметрах.
13. Проезды и тротуары односкатного профиля с поперечным уклоном от здания.

Изм.	Кол. уч.	Лист	№ док.	Подп.	Дата				
						ГП			
						Разработка ПСД на строительство спортивной площадки в селе Коктогай Индерского района Атырауской области.			
Разраб.		Сейфуллин Б.А				Застройка и благоустройство участка	Стадия	Лист	Листов
ГИП		Каиргалиев А.А.					Р. П.	6	
Проверил		Каиргалиев А.А.							
Н. контр.						План покрытия	ТОО "Nur-Stark"		

Взам. инв. №

Подпись и дата

Инв. № подл.

Копировал:

Формат А3

Сечение I-I

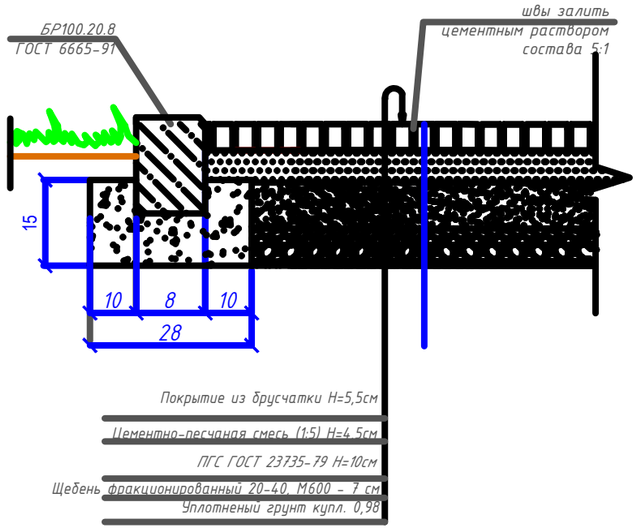

Сечение II-II

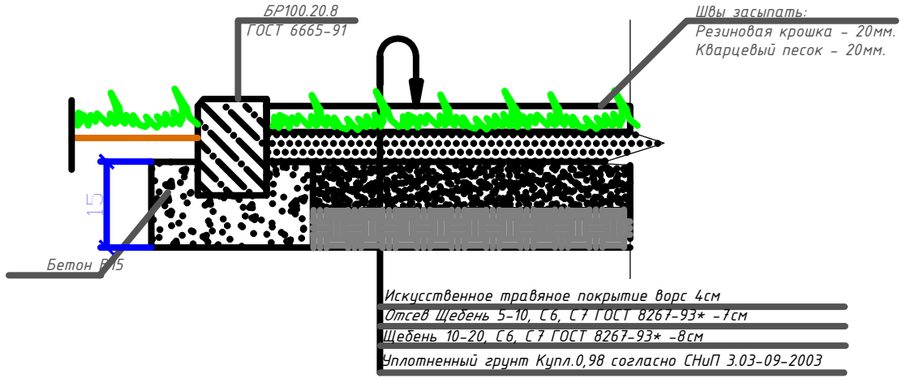

Сечение III-III

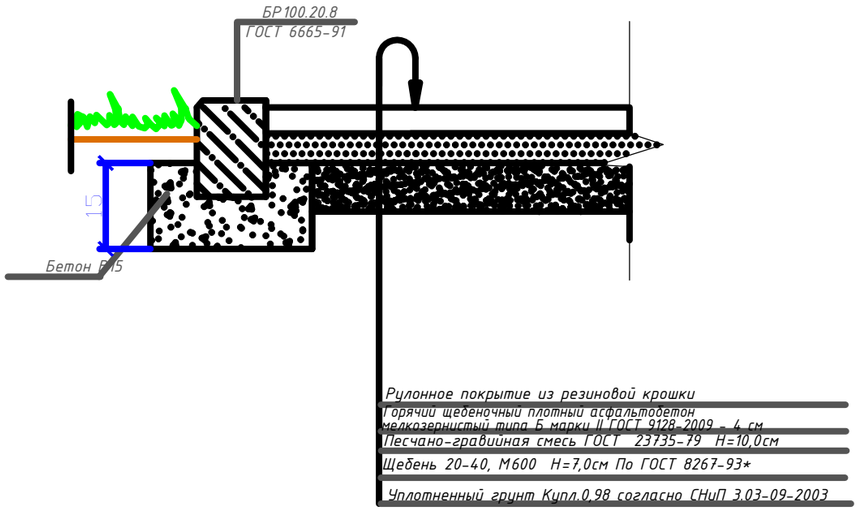

Взам. инв. №

Подпись и дата

Инв. № подл.

Изм.	Кол. уч.	Лист	№ док.	Подп.	Дата				
						ГП			
						Разработка ПСД на строительство спортивной площадки в селе Коктогай Индерского района Атырауской области.			
Разраб.		Сейфуллин Б.А				Застройка и благоустройство участка	Стадия	Лист	Листов
ГИП		Каиргалиев А.А.					Р. П.	7	
Проверил		Каиргалиев А.А.							
Н. контр.						Сечение	ТОО "Nur-Stark"		

Копировал:

Формат А3

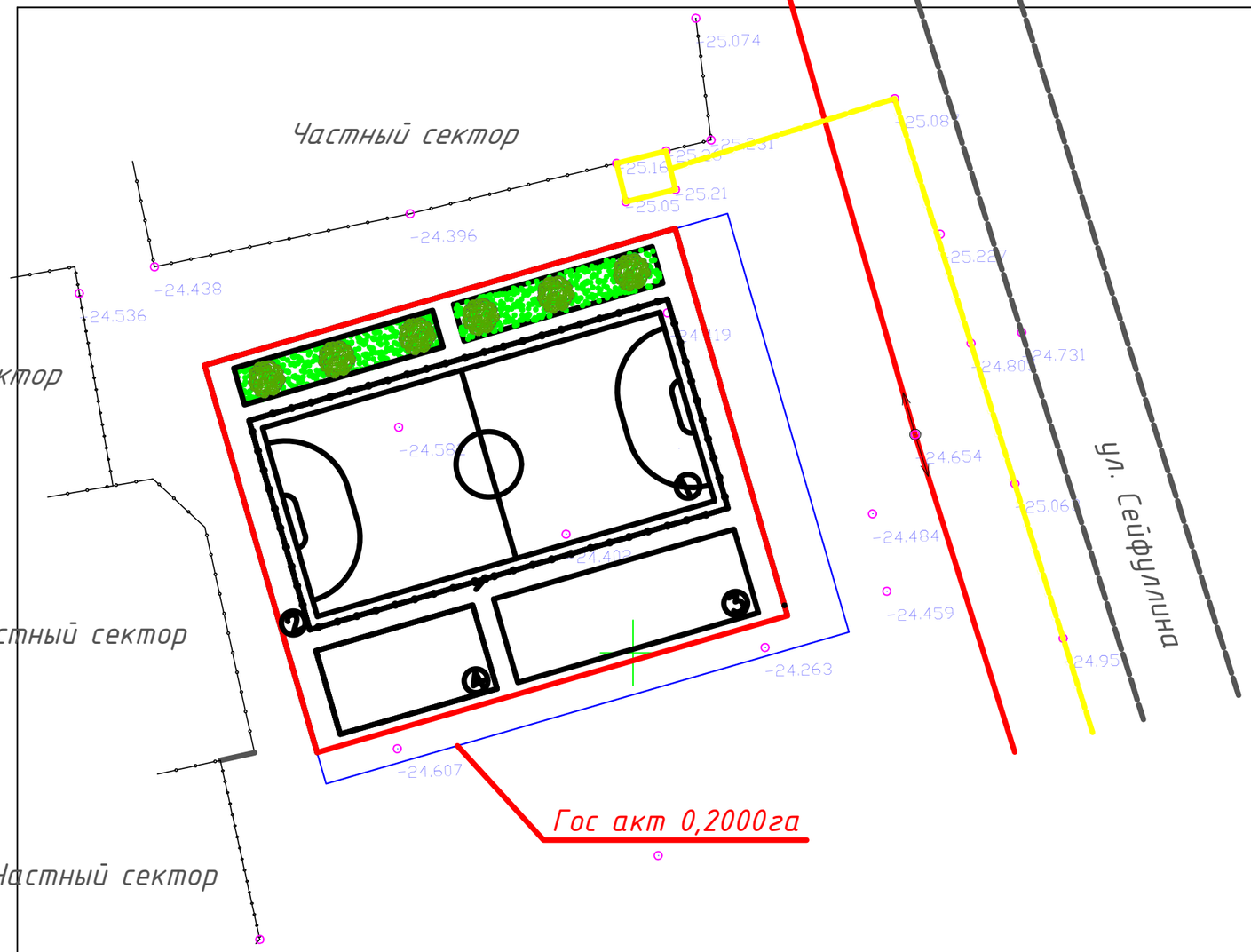

Ведомость элементов озеленения

N п.п.	Наименование породы и вида насаждения	Кол-во по участ	Возр. лет	Примечание
	Деревья			
1	Ель шт	6	5	саженцы с комом 0,4 X 0,5м
	Цветники, газон			
2	Газон (житняк ширококолосый) кг/га	0,3987 / 0,01329	-	30 кг на 1 га

Условные обозначения

Обозначение	Наименование
1/10	Номер присвоенный породе Количество штук в группе
	Газон / цветы однолетники

Агротехнические мероприятия и их кратность

N	вид зеленых насаждений	кратность операций: открытие и закрытие,протолка, рыхление приствольных лунок	полив	рыхление и прополка цветников	стрижка газонной каймы	выкашивание газонов	полив газонов и цветников	расход воды в м3 на сезонный полив 1 дерева и 1 кусторника, 10м3 газонов и цветников
1	Деревья с комом	4	4	–	–	–	–	1.0
2	Газоны обыкновенные	–	10	–	5	–	5	1.0

Ведомость посадочных ям

Наименовани посадок	V кома м	Ед. изм	Размер Посадочных ям, м	Объемы ямы,м	Площадь ямы, м	Расход растительной земли при замене 100%	Кол-во саженцев шт.	Всего
Газон	—	$м^2$				0,2	132,99	26,59

Изм.	Кол. уч.	Лист	№ док.	Подп.	Дата
Разраб.		Сейфуллин Б.А			
ГИП		Каиргалиев А.А.			
Проверил		Каиргалиев А.А.			
Н. контр.					

ГП

Разработка ПСД на строительство спортивной площадки в селе Коктогай Индерского района Атырауской области.

Застройка и благоустройство участка

Стадия	Лист	Листов
Р. П.	8	

План озеленения

ТОО "Nur-Stark"

Взам. инв. №

Подпись и дата

Инв. № подл.

Копировал:

Формат А3

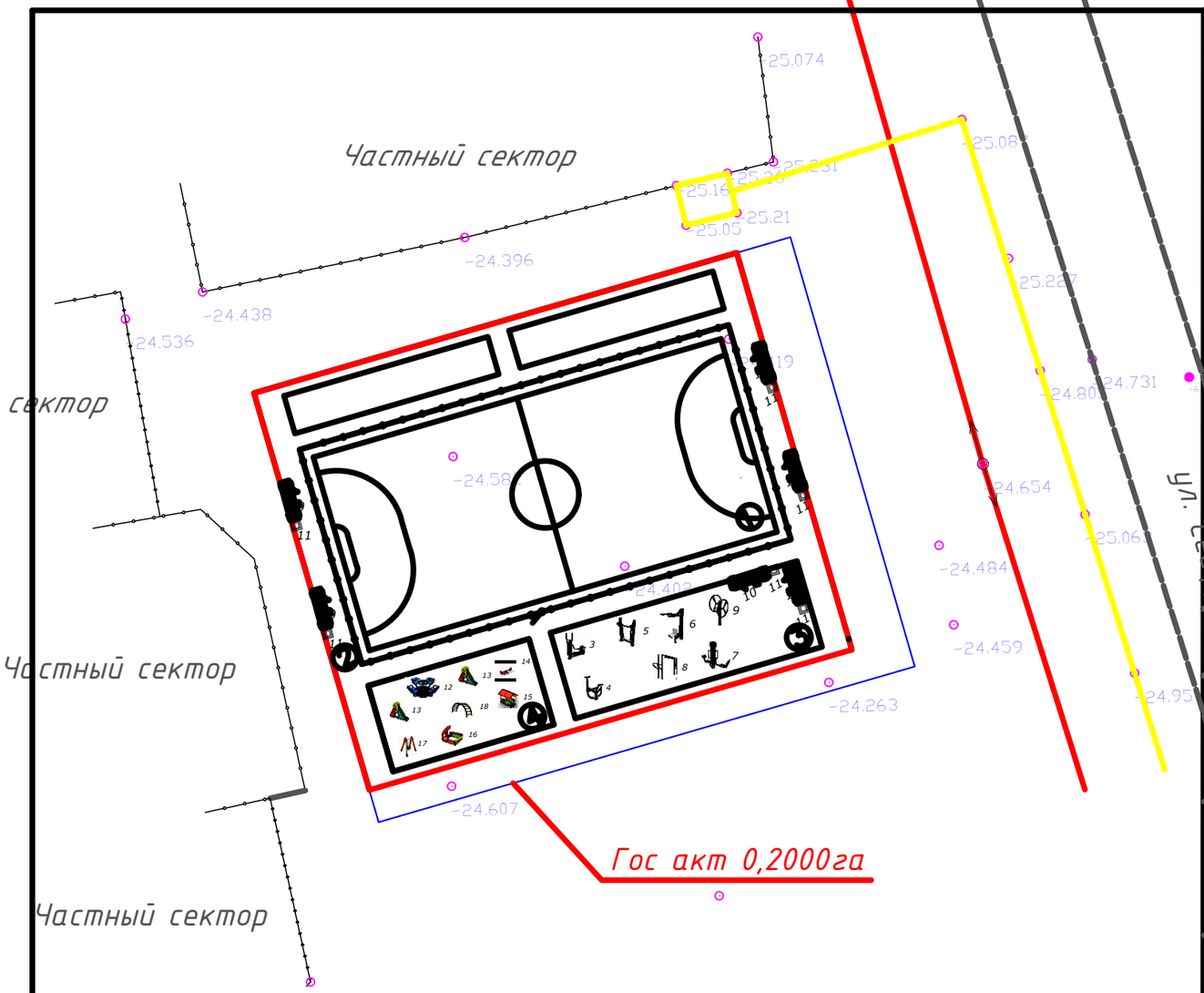

Ведомость малых форм архитектуры (начало)

Nп.п.	Условное изображение	Наименование	Кол-во шт. на	Кол-во шт. всего	Примечание
1	2	3	4		5
	①	Футбольная мини площадка			
1		Ворота футбольные игровые	2	2	8601-0805-0102
	②	Площадка для отдыха			
2		Скамья прямолинейная без спинки	4	4	8601-0302-0301
3		Урна на треноге (0,50 м х0,34 м х 0,51м)	4	4	8601-0303-0201
	③	Тренажерная площадка		1	
4		Тренажер "Наездник", тип УТ-012.	1	1	84-020216-0112
5		Тренажер " Скороход", тип УТ-008.	1	1	84-020216-0108
6		Тренажер "Тяга верхняя", тип УТ-005.	1	1	84-020216-0105
7		Тренажер "Жим ногами", тип УТ-001	1	1	84-020216-0101
8		Рукоход с лестницей и брусьями	1	1	84-020203-0107
9		Тренажер "Штурвал большой"	1	1	8601-0216-0103
10		Скамья прямолинейная без спинки	2	2	8601-0302-0301
11		Урна на треноге (0,50 м х0,34 м х 0,51м)	2	2	8601-0303-0201
	④	Детская площадка			
12		Карусель (4 сидения)	1	1	8601-0101-0104
13		Горка «Дино»	2	2	8601-0102-0109
14		Качалка-балансир "Средняя"	1	1	8601-0104-0112
15		Домик-беседка с счетами	1	1	8601-0106-0101
16		Игровой модуль"Песочница Ромашка"	1	1	8601-0109-0308
17		Качели подвесные одинарные, сиденья со спинкой	1	1	8601-0104-0207
18	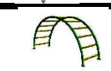	Лестница-лиана	1	1	8601-0103-0201

Взам. инв. №

Подпись и дата

Инв. № подл.

Изм.	Кол. уч.	Лист	№ док.	Подп.	Дата
Разраб.		Сейфуллин Б.А.			
ГИП		Каиргалиев А.А.			
Проверил		Каиргалиев А.А.			
Н. контр.					

ГП

Разработка ПСД на строительство спортивной площадки в селе Коктогай Индерского района Атырауской области.

Застройка и благоустройство участка

Стадия	Лист	Листов
Р. П.	9	

План малых архитектурных форм

ТОО "Nur-Stark"

Копировал:

Формат А3

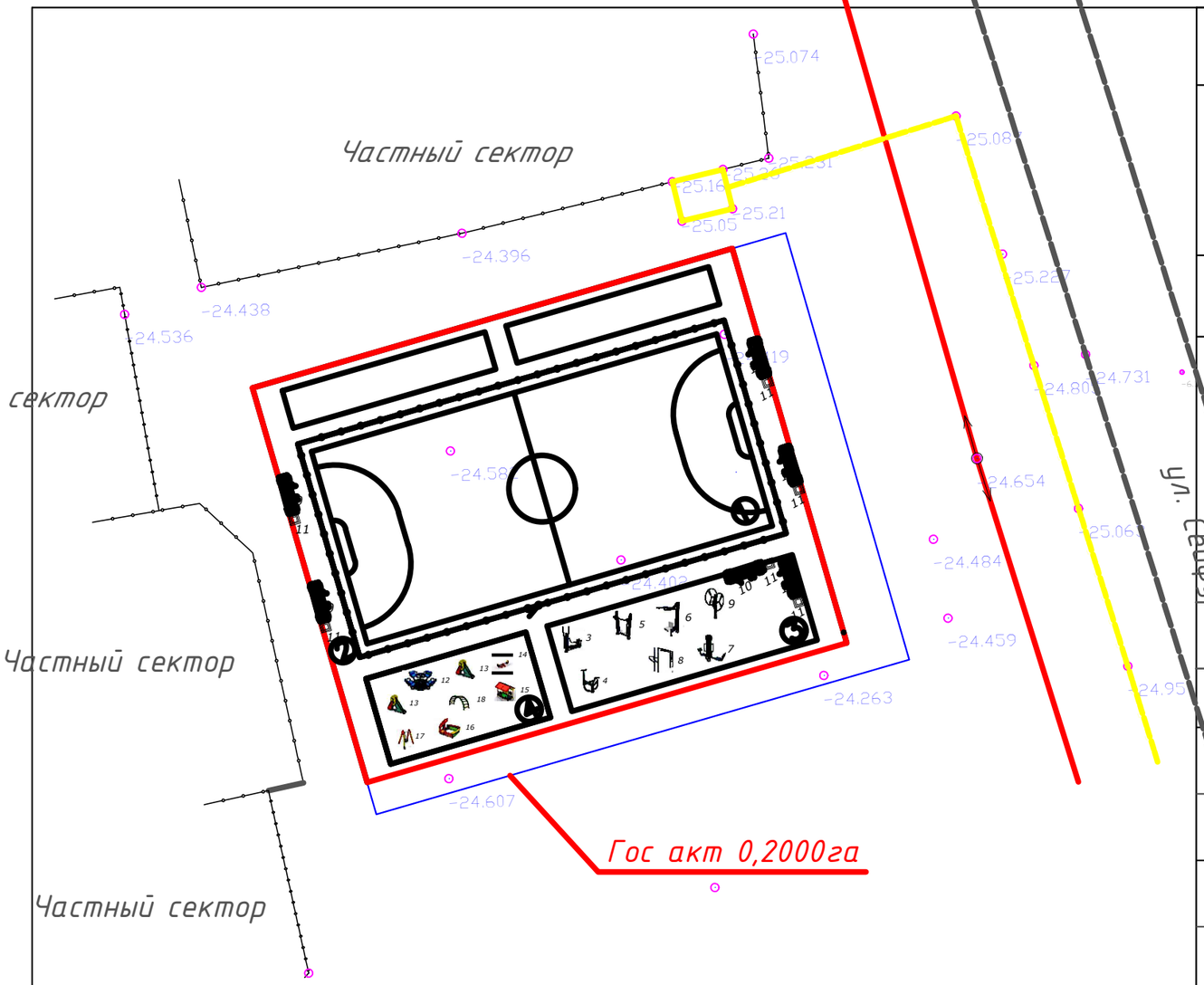

Ведомость малых форм архитектуры (начало)

Нп.п.	Условное изображение	Наименование	Кол-во шт. на 1	Кол-во шт. всего	Примечание
1	2	3	4		5
	①	Футбольная мини площадка			
1		Ворота футбольные игровые	2	2	8601-0805-0102
	②	Площадка для отдыха			
2		Скамья прямолинейная без спинки	4	4	8601-0302-0301
3		Урна на треноге (0,50 м х0,34 м х 0,51м)	4	4	8601-0303-0201
	③	Тренажерная площадка		1	
4		Тренажер "Наездник", тип УТ-012.	1	1	84-020216-0112
5		Тренажер " Скороход", тип УТ-008.	1	1	84-020216-0108
6		Тренажер "Тяга верхняя", тип УТ-005.	1	1	84-020216-0105
7		Тренажер "Жим ногами", тип УТ-001	1	1	84-020216-0101
8		Рукоход с лестницей и брусьями	1	1	84-020203-0107
9		Тренажер "Штурвал большой"	1	1	8601-0216-0103
10		Скамья прямолинейная без спинки	2	2	8601-0302-0301
11		Урна на треноге (0,50 м х0,34 м х 0,51м)	2	2	8601-0303-0201
	④	Детская площадка			
12		Карусель (4 сидения)	1	1	8601-0101-0104
13		Горка «Дино»	2	2	8601-0102-0109
14		Качалка-балансир "Средняя"	1	1	8601-0104-0112
15		Домик-беседка с счетами	1	1	8601-0106-0101
16		Игровой модуль"Песочница Ромашка"	1	1	8601-0109-0308
17		Качели подвесные одинарные, сиденья со спинкой	1	1	8601-0104-0207
18		Лестница-лиана	1	1	8601-0103-0201

Взам. инв. №

Подпись и дата

Инв. № подл.

Изм.	Кол. уч.	Лист	№ док.	Подп.	Дата
Разраб.		Сейфуллин Б.А			
ГИП		Каиргалиев А.А.			
Проверил		Каиргалиев А.А.			
Н. контр.					

ГП

Разработка ПСД на строительство спортивной площадки в селе Коктогай Индерского района Атырауской области.

Застройка и благоустройство участка

Стадия	Лист	Листов
Р. П.	9	

План малых архитектурных форм

ТОО "Nur-Stark"

Копировал:

Формат А3

С

Ю

Разбивочный план ограды
футбольные поле
М 1:500

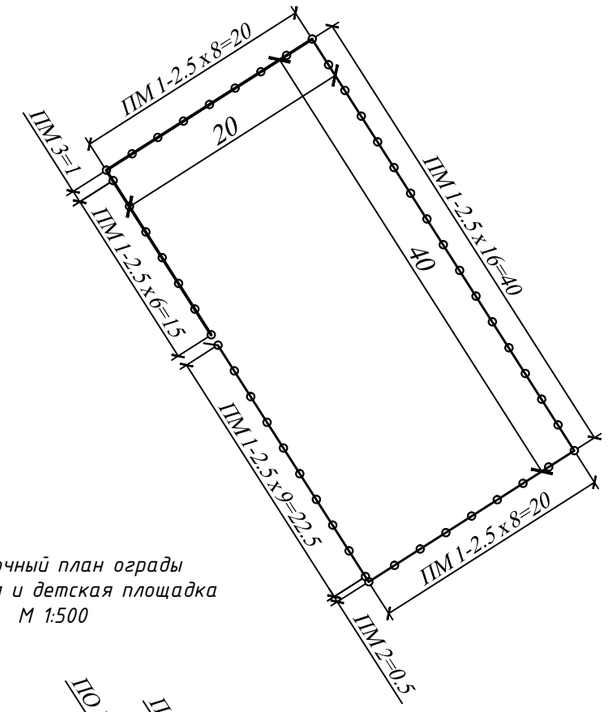

Разбивочный план ограды
спортивная и детская площадка
М 1:500

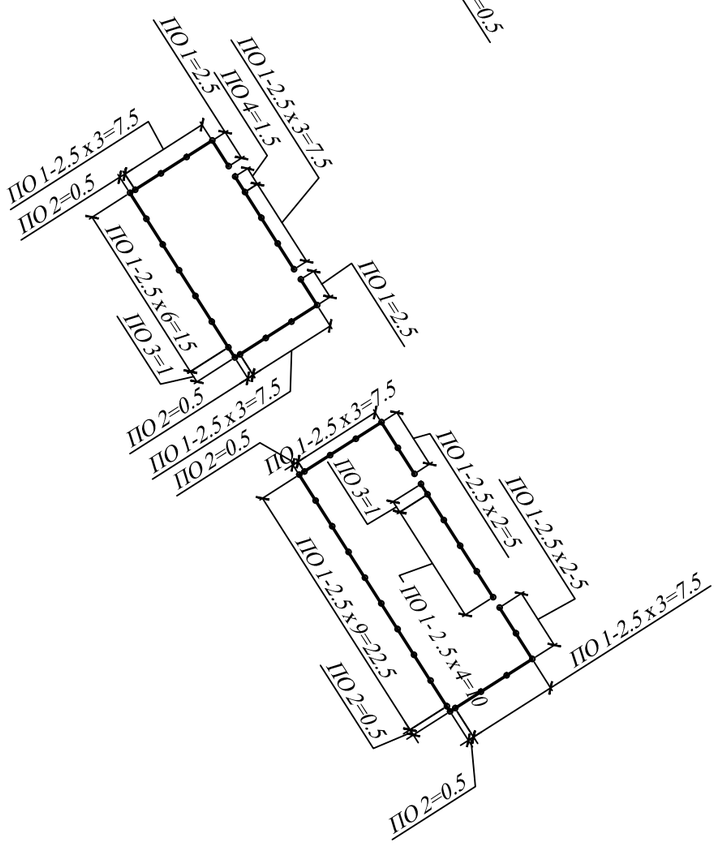

Спецификация элементов ограды футбольное поле

Тип ограды	Наименование элемента	Марка элемента	Марка бетона	Расход бетона, $м^3$	Расход металла, кг	Количество элементов, шт.	Общий расход бетона, $м^3$	Общий расход металла, кг	Примечание
Ограда индивидуальный проект	Панель ограждения	ПМ-1	-	-	167,60	47	-	7877,20	см. листы ГП.КМД-13-17
	Панель ограждения	ПМ-2	-	-	61,82	1	-	61,82	
	Панель ограждения	ПМ-3	-	-	80,93	1	-	80,93	
	Стойка ограждения	СМ-1	-	-	8,66	50	-	623,52	
	Фундамент под стойки	Ф-1	В15, F50, W4	0,18	-	50	12,96	-	
	Секция калитки СК-1	СК-1	-	-	66,772	1	-	66,772	

Спецификация элементов ограды спортивная и детская площадка

Тип ограды	Наименование элемента	Марка элемента	Марка бетона	Расход бетона, $м^3$	Расход металла, кг	Количество элементов, шт.	Общий расход бетона, $м^3$	Общий расход металла, кг	Примечание
Ограда индивидуальный проект	Панель ограждения	ПО-1	-	-	45,78	40	-	1831,2	см. листы ГП.КМД-9-12
	Панель ограждения	ПО-2	-	-	20,0	5	-	100,0	
	Панель ограждения	ПО-3	-	-	16,87	2	-	33,74	
	Панель ограждения	ПО-4	-	-	37,53	1	-	37,53	
	Фундамент под стойки	Ф-1	В15, F50, W4	0,0102	-	52	0,53	-	

Условное обозначение:

Граница участка (Ограждения)

Примечание
1. Сварку производить электродами марки Э42
2. Соединительные элементы для панелей ограждение
3. Соединительные элементы для ворот и калиток
4. Фундаменты выполнить на сульфатостойком порт
5. Металлические столбы и панели, ворот и калиткок краской за 2 раза в заводских условиях, во избеж
6. Все размеры данный в метрах

						ГП			
						Разработка ПСД на строительство спортивной площадки в селе Коктогай Индерского района Атырауской области.			
Изм.	Кол. уч.	Лист	№ док.	Подп.	Дата				
Разраб.		Сейфуллин Б.О.				Застройка и благоустройство участка	Стадия	Лист	Листов
ГИП		Каиргалиев А.А.					Р. П.	11	20
Проверил		Каиргалиев А.А.							
Н. контр.						Разбивочный план ограды М 1:500	ТОО "Nur-Stark"		

Формат А2

Панель ограждения ПМ-1
М1:25

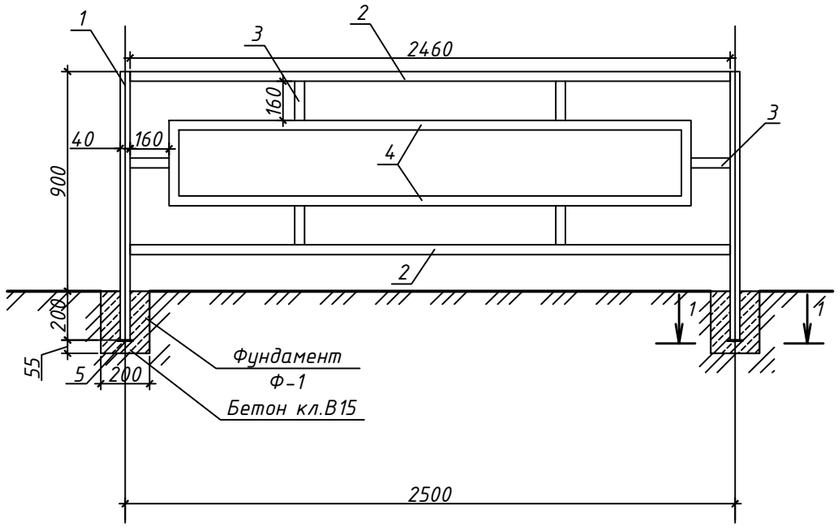

Разрез 1-1
М1:10

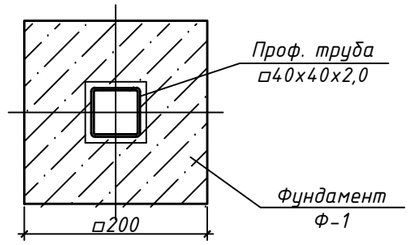

Спецификация элементов

Позиция	Обозначение	Наименование	Кол-во	Масса ед., кг	Примечание
	Фундамент Ф-1		1		
		Бетон кл.В15, F150, W8 $м^3$	0,0102		
	Панель ограждения ПМ-1		1	45,78	
1	ГОСТ 8645-68	□70х70х2,0 L=1100,0	2	4,642	9,284
2	ГОСТ 8645-68	□40х40х2,0 L=2460,0	2	5,7318	11,46
3	ГОСТ 8645-68	□40х40х2,0 L=160,0	6	2,24	13,44
4	ГОСТ 8645-68	□40х40х2,0 L=4980	1	11,60	11,60
5	ГОСТ 103-2006	Полоса __100х100х5,0	1	0,40	
	ГОСТ 926-82	Эмаль ПФ 170 за 2 раза $м^2$	3,6		
	ГОСТ 25129-82*	Грунтовка ГФ-021 $м^2$	1,8		

Примечания: 1. Общее кол-во панеля ограждения ПМ-1 – 166 шт.
2. Все металлические элементы покрыть эмалью ПФ 170 по ГОСТ 926-82 за 2 раза по грунтовке ГФ-021 по ГОСТ 25129-82*.

Изм.	Кол. уч.	Лист	№ док.	Подп.	Дата				
						ГП			
						Разработка ПСД на строительство спортивной площадки в селе Коктогай Индерского района Атырауской области.			
Разраб.		Сейфуллин Б.О.				Застройка и благоустройство участка	Стадия	Лист	Листов
ГИП		Каиргалиев А.А.					Р. П.	12	20
Проверил		Каиргалиев А.А.							
Н. контр.						Панель ограждения ПО-1. Спецификация элементов	ТОО "Nur-Stark"		

Формат А3

Панель ограждения ПМ-2
М1:25

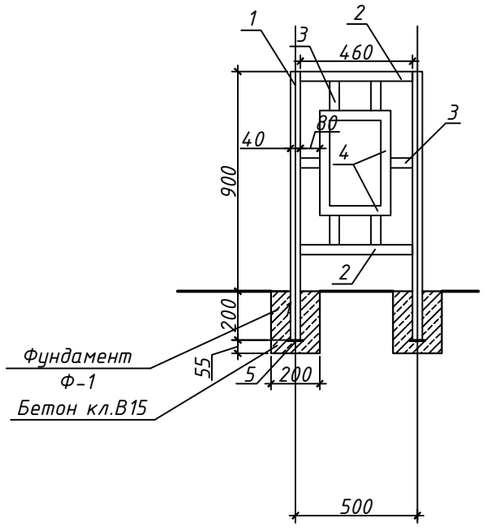

Разрез 1-1
М1:10

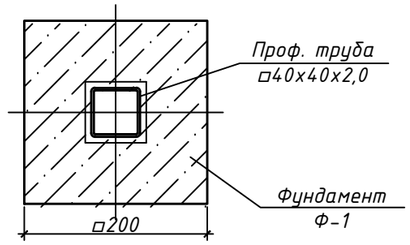

Спецификация элементов

Позиция	Обозначение	Наименование	Кол-во	Масса ед., кг	Примечание
	Фундамент Ф-1		1		
		Бетон кл.В15, F150, W8 $м^3$	0,0102		
	Панель ограждения ПМ-2		1	20,0	
1	ГОСТ 8645-68	□70х70х2,0 L=1100,0	2	4,642	9,284
2	ГОСТ 8645-68	□40х40х2,0 L=920,0	2	2,14	4,28
3	ГОСТ 8645-68	□40х40х2,0 L=660,0	2	1,54	3,08
4	ГОСТ 8645-68	□40х40х2,0 L=1440	1	3,355	3,355
5	ГОСТ 103-2006	Полоса __100х100х5,0	1	0,40	
	ГОСТ 926-82	Эмаль ПФ 170 за 2 раза $м^2$	3,6		
	ГОСТ 25129-82*	Грунтовка ГФ-021 $м^2$	1,8		

Примечания: 1. Общее кол-во панеля ограждения ПМ-2 - 5 шт.
2. Все металлические элементы покрыть эмалью ПФ 170 по ГОСТ 926-82 за 2 раза по грунтовке ГФ-021 по ГОСТ 25129-82*.

						ГП
						Разработка ПСД на строительство спортивной площадки в селе Коктогай Индерского района Атырауской области..
Изм.	Кол. уч.	Лист	№ док.	Подп.	Дата	
Разраб.		Сейфуллин Б.О.				Застройка и благоустройство участка
ГИП		Каиргалиев А.А.				Стадия: Р. П. / Лист: 13 / Листов: 20
Проверил		Каиргалиев А.А.				
Н. контр.						Панель ограждения ПО-2 Спецификация элементов
						ТОО "Nur-Stark"

Формат А3

Панель ограждения ПМ-3
М1:25

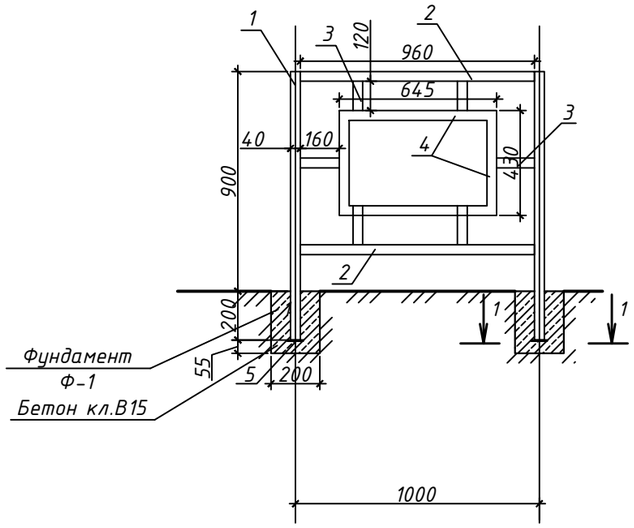

Разрез 1-1
М1:10

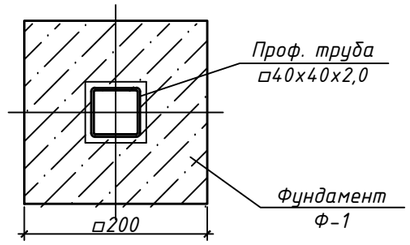

Спецификация элементов

Позиция	Обозначение	Наименование	Кол-во	Масса ед., кг	Примечание
	Фундамент Ф-1		1		
		Бетон кл.В15, F150, W8 $м^3$	0,0102		
	Панель ограждения ПМ-3		1	16,874	
1	ГОСТ 8645-68	□40х40х2,0 L=1100,0	2	2,563	5,126
2	ГОСТ 8645-68	□40х40х2,0 L=960,0	2	2,237	4,474
3	ГОСТ 8645-68	□40х40х2,0 L=400,0	2	0,932	1,864
4	ГОСТ 8645-68	□40х40х2,0 L=2150,0	1	5,01	5,01
5	ГОСТ 103-2006	Полоса __100х100х5,0	1	0,40	
	ГОСТ 926-82	Эмаль ПФ 170 за 2 раза $м^2$	3,6		
	ГОСТ 25129-82*	Грунтовка ГФ-021 $м^2$	1,8		

Примечания: 1. Общее кол-во панеля ограждения ПМ-3 - 2 шт.
2. Все металлические элементы покрыть эмалью ПФ 170 по ГОСТ 926-82 за 2 раза по грунтовке ГФ-021 по ГОСТ 25129-82*.

Изм.	Кол. уч.	Лист	№ док.	Подп.	Дата				
						ГП			
						Разработка ПСД на строительство спортивной площадки в селе Коктогай Индерского района Атырауской области.			
Разраб.		Сейфуллин Б.О.				Застройка и благоустройство участка	Стадия	Лист	Листов
ГИП		Каиргалиев А.А.					Р. П.	14	20
Проверил		Каиргалиев А.А.							
Н. контр.						Панель ограждения ПО-3. Спецификация элементов	ТОО "Nur-Stark"		

Формат А3

Панель ограждения ПМ-4
М1:25

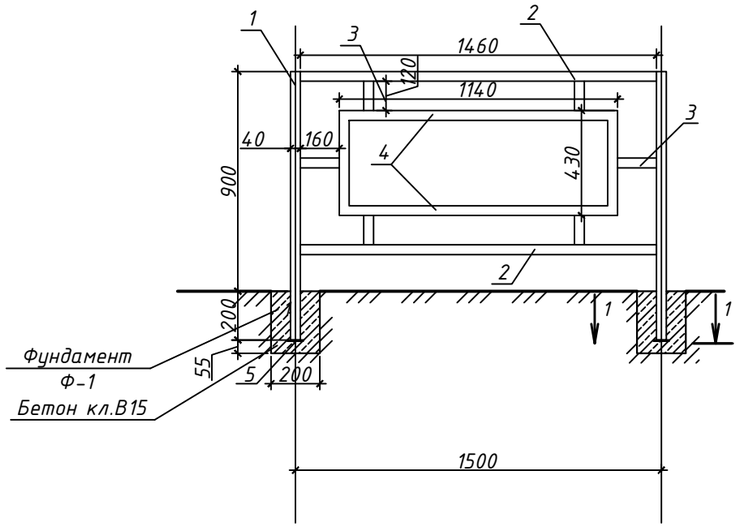

Разрез 1-1
М1:10

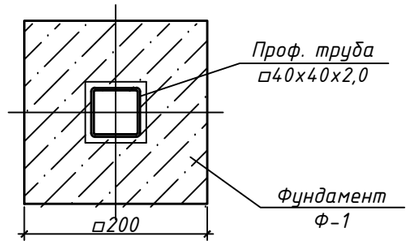

Спецификация элементов

Позиция	Обозначение	Наименование	Кол-во	Масса ед., кг	Примечание
	Фундамент Ф-1		1		
		Бетон кл.В15, F150, W8 $м^3$	0,0102		
	Панель ограждения ПМ-4		1	37,53	
1	ГОСТ 8645-68	□70х70х2,0 L=1100,0	2	4,642	9,284
2	ГОСТ 8645-68	□40х40х2,0 L=2920,0	2	6,80	13,60
3	ГОСТ 8645-68	□40х40х2,0 L=800,0	2	1,864	3,73
4	ГОСТ 8645-68	□40х40х2,0 L=3140,0	1	7,32	7,32
5	ГОСТ 103-2006	Полоса __100х100х5,0	1	0,40	
	ГОСТ 926-82	Эмаль ПФ 170 за 2 раза $м^2$	3,6		
	ГОСТ 25129-82*	Грунтовка ГФ-021 $м^2$	1,8		

Примечания: 1. Общее кол-во панеля ограждения ПМ-4 – 1 шт.
2. Все металлические элементы покрыть эмалью ПФ 170 по ГОСТ 926-82 за 2 раза по грунтовке ГФ-021 по ГОСТ 25129-82*.

Изм.	Кол. уч.	Лист	№ док.	Подп.	Дата				
						ГП			
						Разработка ПСД на строительство спортивной площадки в селе Коктогай Индерского района Атырауской области.			
Разраб.		Сейфуллин Б.О.				Застройка и благоустройство участка	Стадия	Лист	Листов
ГИП		Каиргалиев А.А.					Р. П.	15	20
Проверил		Каиргалиев А.А.							
Н. контр.						Панель ограждения ПО-4. Спецификация элементов	ТОО "Nur-Stark"		

Формат А3

Панель ограждения ПМ–1
М1:25

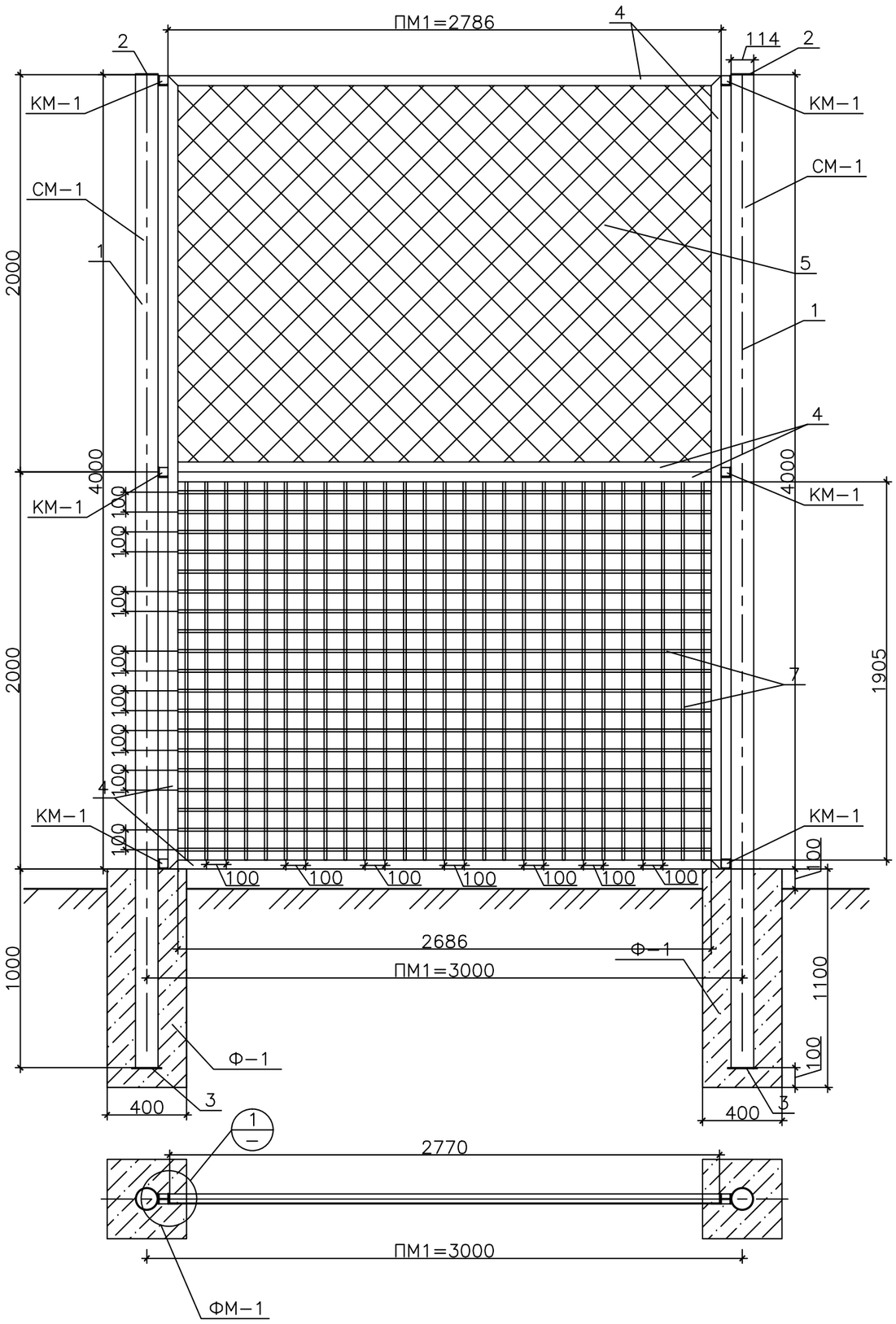

Спецификация материалов

Позиция	Обозначение	Наименование	Кол–во	Масса ед., кг	Примечание
	Фундамент Ф–1				
		Бетон кл.В15 V=0,18м³	1		
	Стойка СМ–1			81,25	
1	ГОСТ 8732–78	Труба ø114х6 L=5000мм	1	79,9	
2	ГОСТ 19903–74	ø114 b=4мм	1	0,47	
3	ГОСТ 19903–74	_150х5 L=150мм	1	0,88	
	Панель ПМ–1			167,60	
4	ГОСТ 8509–93	∟ 50х50х5 L=19100мм	1	72,01	
5	ГОСТ 5336–80	Сетка оцинкованная с покрытием ПВХ 50х50х2,9 (2,78х2,00)	1		
6	ГОСТ 5781–82	ø6 Вр1 L=19000мм	1	4,22	
7	ГОСТ 5781–82	ø12 AI L=1905мм	54	1,692	91,368
	Закладная деталь КМ–1				
8	ГОСТ 8510–93	∟ 50х50х5 L=50мм	1	0,2	
9	ГОСТ 82–70	_50х50х6	1	0,6	

Узел–1 М1:5

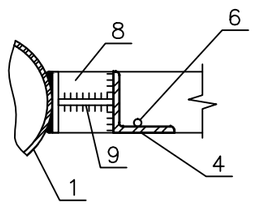

Изм.	Кол. уч.	Лист	№ док.	Подп.	Дата	ГП		
						Разработка ПСД на строительство спортивной площадки в селе Коктогай Индерского района Атырауской области.		
Разраб.		Сейфуллин Б.О.				Застройка и благоустройство участка	Стадия	Лист	Листов
ГИП		Каиргалиев А.А.					Р. П.	16	20
Проверил		Каиргалиев А.А.							
Н. контр.						Панель ограждения ПМ-1. Спецификация элементов	ТОО "Nur-Stark"		

Формат А3

Панель ограждения ПМ–2
М1:25

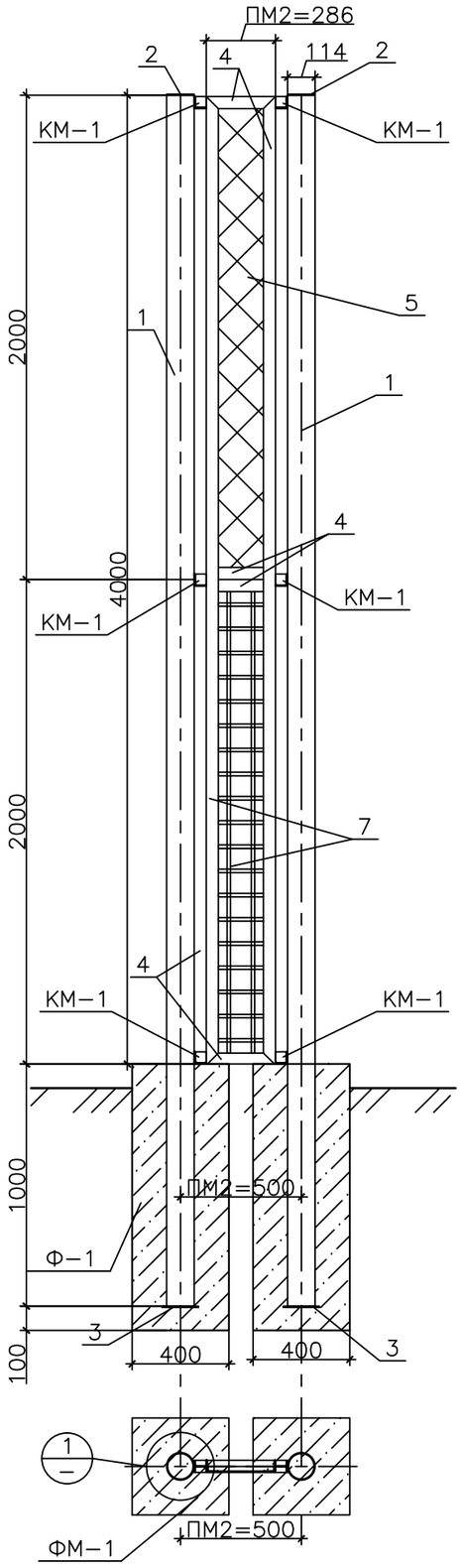

Спецификация материалов

Позиция	Обозначение	Наименование	Кол–во	Масса ед., кг	Примечание
	Фундамент Ф–1				
		Бетон кл.В15 V=0,18м³	1		
	Стойка СМ–1			81,25	
1	ГОСТ 8732–78	Труба ø114х6 L=5000мм	1	79,9	
2	ГОСТ 19903–74	ø114 b=4мм	1	0,47	
3	ГОСТ 19903–74	_150х5 L=150мм	1	0,88	
	Панель ПМ–2			61,82	
4	ГОСТ 8509–93	∟ 50х50х5 L=9134мм	1	34,44	
5	ГОСТ 5336–80	Сетка оцинкованная с покрытием ПВХ 50х50х2,9 (0,29х2,00)	1		
6	ГОСТ 5781–82	ø6 Вр1 L=9034мм	1	2,41	
7	ГОСТ 5781–82	ø12 AI L=186мм	40	0,609	24,36
	Закладная деталь КМ–1				
8	ГОСТ 8510–93	∟ 50х50х5 L=50мм	1	0,2	
9	ГОСТ 82–70	_50х50х6	1	0,6	

Узел–1 М1:5

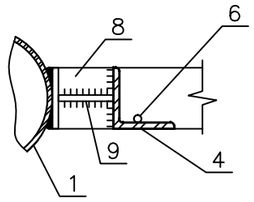

Изм.	Кол. уч.	Лист	№ док.	Подп.	Дата				
						ГП			
						Разработка ПСД на строительство спортивной площадки в селе Коктогай Индерского района Атырауской области.			
Разраб.		Сейфуллин Б.О.				Застройка и благоустройство участка	Стадия	Лист	Листов
ГИП		Каиргалиев А.А.					Р. П.	17	20
Проверил		Каиргалиев А.А.							
Н. контр.						Панель ограждения ПМ-2. Спецификация элементов	ТОО "Nur-Stark"		

Формат А3

Панель ограждения ПМ–3
М1:25

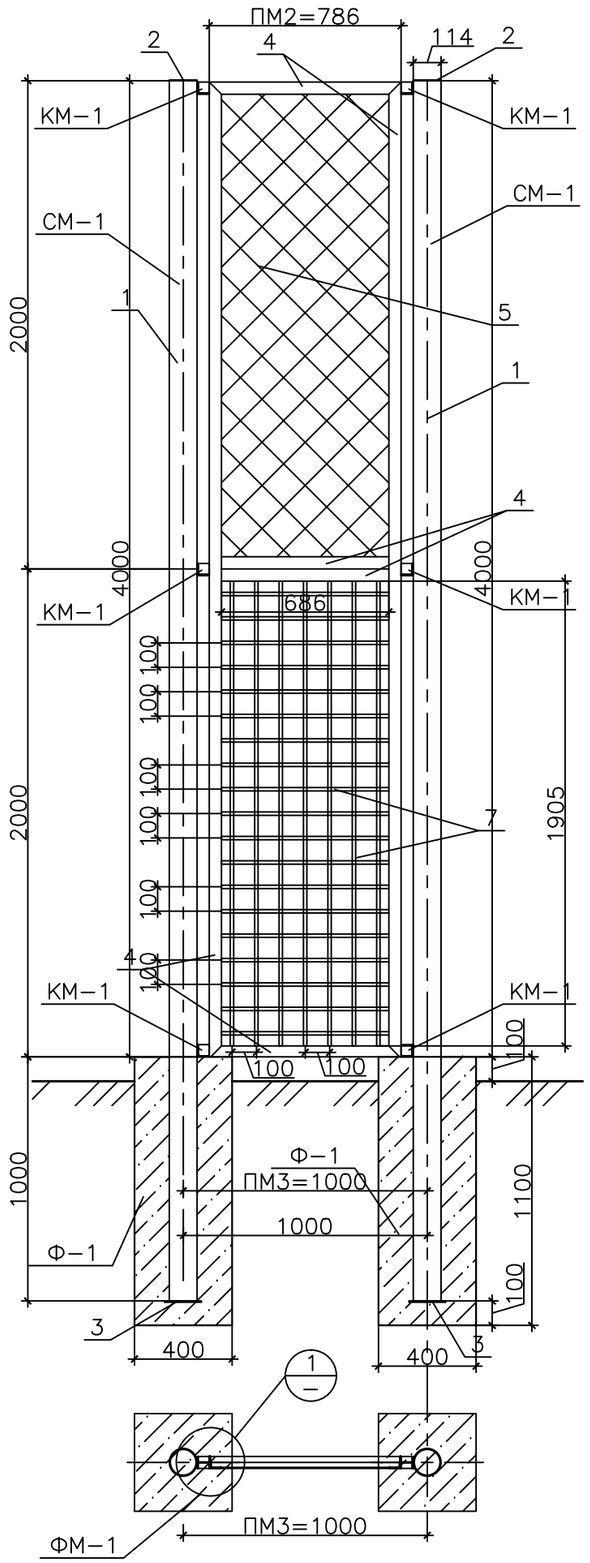

Спецификация материалов

Позиция	Обозначение	Наименование	Кол–во	Масса ед., кг	Примечание
	Фундамент Ф–1				
		Бетон кл.В15 V=0,18м³	1		
	Стойка СМ–1			81,25	
1	ГОСТ 8732–78	Труба ø114х6 L=5000мм	1	79,9	
2	ГОСТ 19903–74	ø114 b=4мм	1	0,47	
3	ГОСТ 19903–74	_150х5 L=150мм	1	0,88	
	Панель ПМ–3			80,93	
4	ГОСТ 8509–93	∟ 50х50х5 L=11134мм	1	41,98	
5	ГОСТ 5336–80	Сетка оцинкованная с покрытием ПВХ 50х50х2,9 (0,79х2,00)	1		
6	ГОСТ 5781–82	ø6 Вр1 L=11034мм	1	2,41	
7	ГОСТ 5781–82	ø12 AI L=686мм	60	0,609	36,54
	Закладная деталь КМ–1				
8	ГОСТ 8510–93	∟ 50х50х5 L=50мм	1	0,2	
9	ГОСТ 82–70	_50х50х6	1	0,6	

Узел–1 М1:5

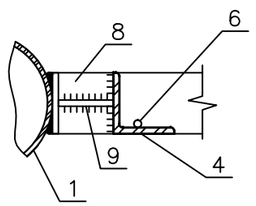

Изм.	Кол. уч.	Лист	№ док.	Подп.	Дата				
						ГП			
						Разработка ПСД на строительство спортивной площадки в селе Коктогай Индерского района Атырауской области.			
Разраб.		Сейфуллин Б.О.				Застройка и благоустройство участка	Стадия	Лист	Листов
ГИП		Каиргалиев А.А.					Р. П.	18	20
Проверил		Каиргалиев А.А.							
Н. контр.						Панель ограждения ПМ-3. Спецификация элементов	ТОО "Nur-Stark"		

Формат А3

Секция калитки СК–1
М1:25

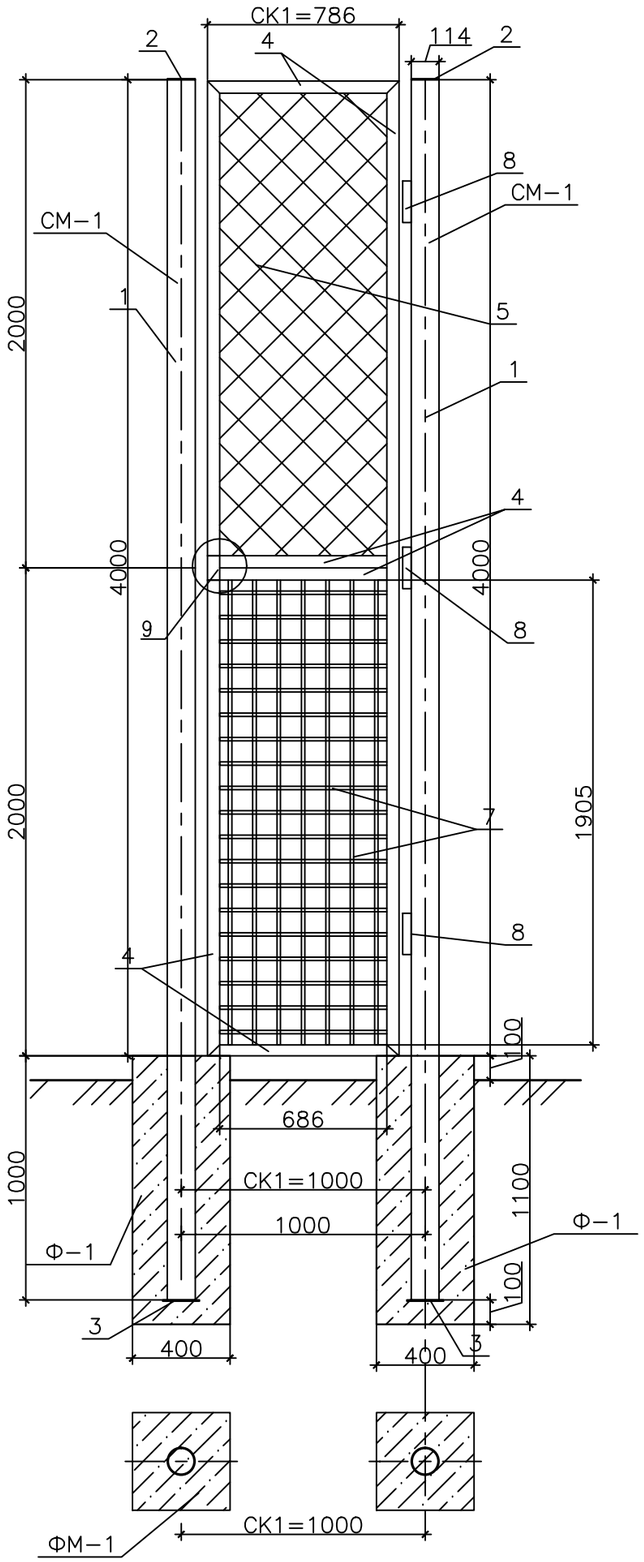

Спецификация на элементы калитки

Позиция	Обозначение	Наименование	Кол–во	Масса ед., кг	Примечание
	Фундамент Ф–1				
		Бетон кл.В15 V=0,18м³	1		
	Стойка СМ–1			81,25	
1	ГОСТ 8732–78	Труба ø114х6 L=5000мм	1	79,9	
2	ГОСТ 19903–74	ø114 b=4мм	1	0,47	
3	ГОСТ 19903–74	_150х5 L=150мм	1	0,88	
	Секция калитки СК–1			66,772	
4	ГОСТ 8509–93	∟ 50х50х5 L=10934мм	1	41,22	
5	ГОСТ 5336–80	Сетка оцинкованная с покрытием ПВХ 50х50х2,9 (0,79х2,00)	1		
6	ГОСТ 5781–82	ø6 Вр1 L=10834мм	1	2,41	
7	ГОСТ 5781–82	ø12 AI L=686мм	38	0,609	23,142
8		Навесы	3	0.07	
9		Петля для замка	1		

Примечания

1. Сварку производить электродами типа Э–42 ГОСТ 9467–82*. Сварные швы h=5мм.
2. Все металлические элементы покрыть эмалью ПФ–133 ГОСТ 926–82* за 2 раза по грунтовке ГФ–021 по ГОСТ 25129–82*.

						ГП			
						Разработка ПСД на строительство спортивной площадки в селе Коктогай Индерского района Атырауской области.			
Изм.	Кол. уч.	Лист	№ док.	Подп.	Дата				
Разраб.		Сейфуллин Б.О.				Застройка и благоустройство участка	Стадия	Лист	Листов
ГИП		Каиргалиев А.А.					Р. П.	19	20
Проверил		Каиргалиев А.А.							
Н. контр.						Секция калитки СК-1	ТОО "Nur-Stark"		

Формат А3

Спецификация на один элемент

Позиция	Обозначение	Наименование	Кол-во	Масса ед., кг	Примечание
	Фундамент Ф-1				
		Бетон кл.В15 V=0,305м³	1		
1	ГОСТ 19903-74	_150х5 L=150мм	1	0,88	
2	ГОСТ 24379.1-80	Болт1.1 М20х500	4	7,43	29,72
		ПГС м³	0,013		

Фундамент для воркоута
М1:25

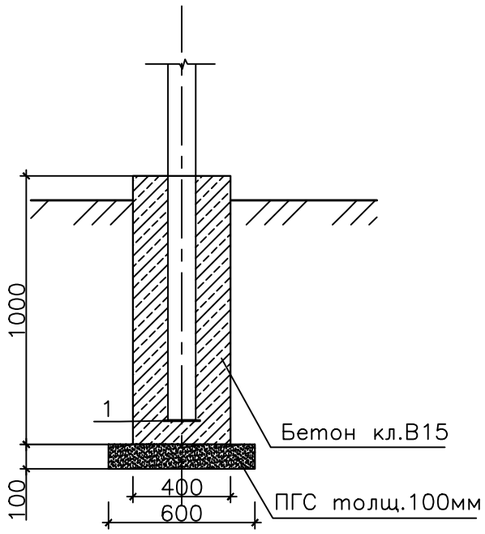

Примечание:
Общие количество фундамент воркаута -100 шт
Общие количество фундамент уличных тренажеров -20 шт

Фундаменты для уличных тренажеров
М1:25

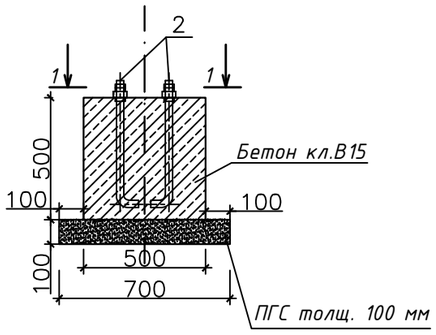

Разрез 1-1
М 1:20

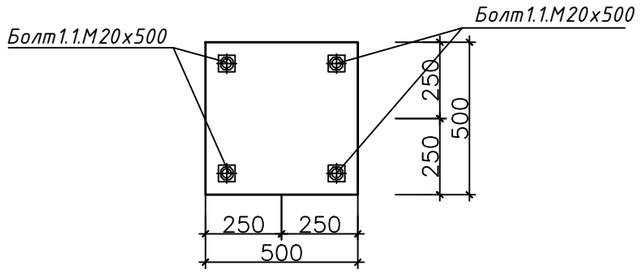

						ГП		
						РРазработка ПСД на строительство спортивной площадки в селе Коктогай Индерского района Атырауской области.		
Изм.	Кол. уч.	Лист	№ док.	Подп.	Дата			
Разраб.		Сейфуллин Б.О.				Застройка и благоустройство участка	Стадия	Лист	Листов
ГИП		Каиргалиев А.А.					Р. П.	20	20
Проверил		Каиргалиев А.А.							
Н. контр.						Фундамент для воркоута и уличные тренажеры М1:25	ТОО "Nur-Stark"		

Формат А3