ТОО "Nur-Stark"

лицензия: 22017611

БИН:220540011385

# РАБОЧИЙ ПРОЕКТ

## Разработка ПСД на строительство спортивной площадки в селе Коктогай Индерского района Атырауской области.

ЭН-Наружный электроосвещение

ДИРЕКТОР: Каиргалиев А.А.

Орал 2023г.

## ВЕДОМОСТЬ РАБОЧИХ ЧЕРТЕЖЕЙ ОСНОВНОГО КОМПЛЕКТА МАРКИ ЭО

| ЛИСТ | НАИМЕНОВАНИЕ | ПРИМЕЧАНИЕ |
|---|---|---|
| 1 | ОБЩИЕ ДАННЫЕ | |
| 2 | СХЕМА ЭЛЕКТРИЧЕСКАЯ ПРИНЦИПИАЛЬНАЯ ШКАФА РАСПРЕДЕЛИТЕЛЬНОГО | |
| 3 | СХЕМА ПОДКЛЮЧЕНИЙ НА ОПОРАХ ОСВЕЩЕНИЯ | |
| 4 | ПЛАН ЭЛЕКТРООСВЕЩЕНИЯ | |
| 5 | ЗАЩИТА КАБЕЛЯ ПРИ СПУСКЕ С ОПОРЫ ВЛ-0,4кВ. | |
| 6 | МЕТАЛЛИЧЕСКАЯ ОПОРА 2,8 М С УЛИЧНЫМ СВЕТИЛЬНИКОМ | |
| 7 | СХЕМА РАССТАНОВКИ ПРОЖЕКТОРОВ НА МАЧТЕ | |

## ВЕДОМОСТЬ ССЫЛОЧНЫХ И ПРИЛАГАЕМЫХ ДОКУМЕНТОВ

| ОБОЗНАЧЕНИЕ | НАИМЕНОВАНИЕ | ПРИМЕЧАНИЕ |
|---|---|---|
| | ССЫЛОЧНЫЕ ДОКУМЕНТЫ | |
| ПУЭ РК | ПРАВИЛА УСТРОЙСТВА ЭЛЕКТРОУСТАНОВОК | |
| ГОСТ 21.101-97 ИЗД.2003г | СПДС.ОСНОВНЫЕ ТРЕБОВАНИЯ К РАБОЧЕЙ И ПРОЕКТНОЙ ДОКУМЕНТАЦИИ | |
| ГОСТ 21.614-88 ИЗД.2003г | ИЗОБРАЖЕНИЯ УСЛОВНЫЕ ГРАФИЧЕСКИЕ ЭЛЕКТРООБОРУДОВАНИЯ И ПРОВОДОК НА ПЛАНАХ | |
| СНиП РК 4.04-10-2002 | ЭЛЕКТРОТЕХНИЧЕСКИЕ УСТРОЙСТВА | |
| А5-92 | ПРОКЛАДКА КАБЕЛЕЙ, НАПРЯЖЕНИЕМ ДО 35 кВ В ТРАНШЕЯХ | |
| РДС РК 3.02-20-2006 | ИНСТРУКЦИЯ ПО ПРОЕКТИРОВАНИЮ ОТКРЫТЫХ СПОРТИВНЫХ СООРУЖЕНИЙ | |
| СП 31-115-2006 | ОТКРЫТЫЕ ПЛОСКОСТНЫЕ ФИЗКУЛЬТУРНО-СПОРТИВНЫЕ СООРУЖЕНИЯ | |
| | ПРИЛАГАЕМЫЕ ДОКУМЕНТЫ | |
| -ЭС.СО | СПЕЦИФИКАЦИЯ ОБОРУДОВАНИЯ, ИЗДЕЛИЙ И МАТЕРИАЛОВ | |
| -ЭС.ВР | ВЕДОМОСТЬ ОБЪЕМОВ РАБОТ | |

НАСТОЯЩИЙ ПРОЕКТ СООТВЕТСТВУЕТ ТРЕБОВАНИЯМ НОРМАТИВНЫХ, ЭКОЛОГИЧЕСКИХ, САНИТАРНО-ГИГИЕНИЧЕСКИХ, ПРОТИВОПОЖАРНЫХ ДОКУМЕНТОВ И ДРУГИХ НОРМ, ДЕЙСТВУЮЩИХ НА ТЕРРИТОРИИ РЕСПУБЛИКИ КАЗАХСТАН И ОБЕСПЕЧИВАЕТ БЕЗОПАСНОСТЬ ПРОДУКЦИИ ДЛЯ ЖИЗНИ, ЗДОРОВЬЯ ЛЮДЕЙ, ИМУЩЕСТВА, ОХРАНУ ОКРУЖАЮЩЕЙ СРЕДЫ.

ГЛАВНЫЙ ИНЖЕНЕР ПРОЕКТА *Каиргалиев А.А.*

СОГЛАСОВАНО

ВЗАМ. ИНВ. №

ПОДПИСЬ И ДАТА

ИНВ. № ПОДЛ.

## ОБЩИЕ ДАННЫЕ

ПРОЕКТ ЭЛЕКТРООСВЕЩЕНИЯ ОБЪЕКТА ВЫПОЛНЕН НА ОСНОВАНИИ РЕКОМЕНДАЦИЙ УТВЕРЖДЕННЫХ .АО"АТЫРАУЖАРЫК"ЗА N27-3575,0Т-31.05.2023Г. ГЕНЕРАЛЬНОГО ПЛАНА И ЗАДАНИЯ НА ПРОЕКТИРОВАНИЕ.

ДЛЯ ОСВЕЩЕНИЯ ПРОЕКТИРУЕМОЙ ПЛОЩАДКИ ПРЕДУСМОТРЕНО СВЕТИЛЬНИК СВЕТОДИОДНЫЙ. ПРОЕКТОМ ПРЕДУСМОТРЕНО МЕТАЛЛИЧЕСКИХ ОПОР ВЫСОТОЙ 9М (лист6), НА КОТОРЫЕ С ПОМОЩЬЮ КРОНШТЕЙНОВ УСТАНАВЛИВАЮТСЯ СВЕТИЛЬНИК СВЕТОДИОДНЫЙ МОЩНОСТЬЮ 100,Вт, УЛИЧНЫЙ СВЕТИЛЬНИК СТОЛБ 2,118М.(лист5) ЛАМПА СВЕТОДИОДНЫЙ МОЩНОСТЬЮ 15,Вт. И ОБЕСПЕЧИВАЮТ НОРМИРУЕМУЮ ОСВЕЩЕННОСТЬ ВДОЛЬ ВСЕЙ ПЛОШАДКИ.

ОСВЕЩЕННОСТЬ ПОЛЯ ДОЛЖНА СОСТАВЛЯТЬ: ГОРИЗОНТАЛЬНАЯ НА УРОВНЕ ПЛОЩАДКИ – 50ЛК, ВЕРТИКАЛЬНАЯ НА УРОВНЕ ЩИТОВ СО СТОРОНЫ БАСКЕТБОЛЬНОГО КОЛЬЦА – 30ЛК.

УПРАВЛЕНИЕ ОСВЕЩЕНИЕМ ОБЪЕКТА ОСУЩЕСТВЛЯЕТСЯ СО ЩИТА, УСТАНОВЛЕННОГО НА ПРОЕКТИРУЕМОЙ ОПОРЕ ОСВЕЩЕНИЯ ПЛОЩАДКИ, ТОЧКУ ПОДКЛЮЧЕНИЯ ОТ СУЩ.ВЛ-0,4кВ ТП-35/10/6кВN32 КАБЕЛЕМ МАРКИ АВБбШб СЕЧЕНИЕМ ЖИЛЫ 3х10мм2,

И КАБЕЛЕМ ВБбШВ 3х4мм2 ДО ОПОР ОСВЕЩЕНИЯ. КАБЕЛИ ПРОЛОЖЕНЫ В ТРАНШЕИ НА ГЛУБИНЕ 0.7М. ДОЛЖЕНЫ ПРИСЫПАНЫ ПЕРВЫМ СЛОЕМ ЗЕМЛИ, УЛОЖЕНА СИГНАЛЬНАЯ ЛЕНТА, СОСТАВЛЕН АКТ

НА СКРЫТЫЕ РАБОТЫ С ПРЕДОСТАВЛЕНИЕМ ЭЛЕКТРОМОНТАЖНОЙ ОРГАНИЗАЦИИ, СТРОИТЕЛЬНОЙ ОРГАНИЗАЦИИ И ПРЕДСТАВИТЕЛЕМ ЗАКАЗЧИКА (СНиП4.04-10-2002п.3.4.1.15).

ПОДКЛЮЧЕНИЕ СВЕТИЛЬНИКОВ НА ОПОРАХ ОСУЩЕСТВЛЯЕТСЯ С ПОМОЩЬЮ РАЗВЕТВИТЕЛЬНЫХ КОРОБОК, ПОСТАВЛЯЕМЫХ КОМПЛЕКТНО С ОПОРАМИ. ДЛЯ ЗАЩИТЫ МЕТАЛЛОКОНСТРУКЦИЙ ОТ КОРРОЗИИ ВСЕ ЭЛЕМЕНТЫ ОКРАСИТЬ ЭМАЛЬЮ ПФ 115 (ГОСТ 6465-76)В 2 СЛОЯ ПО ГРУНТОВКЕ ГФ-021 (ГОСТ 25129-81*) В ОДИН СЛОЙ. ОПОРЫ УСТАНАВЛИВАЮТСЯ В ЗАРАНЕЕ ПОДГОТОВЛЕННЫЙ ЗЕМЛЯНОЙ КОТЛОВАН И БЕТОНИРУЮТСЯ.

ЗАЗЕМЛЕНИЕ ВЫПОЛНИТЬ СОГЛАСНО ПУЭ РК ГЛАВЫ 1.7, В КАЧЕСТВЕ ЗАЗЕМЛЯЮЩЕГО ПРОВОДНИКА ИСПОЛЬЗУЕТСЯ СПЕЦИАЛЬНАЯ ЖИЛА КАБЕЛЕЙ "PE".

ЩИТ НА ОПОРЕ ПОДЛЕЖИТ ЗАЗЕМЛЕНИЮ. ВЕЛИЧИНА СОПРОТИВЛЕНИЯ ЗАЗЕМЛЯЮЩЕГО УСТРОЙСТВА ОПРЕДЕЛЕНА ТРЕБОВАНИЯМИ ПУЭ РК И НЕ ДОЛЖНА ПРЕВЫШАТЬ 4 Ом, В ПРОТИВНОМ СЛУЧАЕ, КОНТУР НЕОБХОДИМО ДОВЕСТИ ДО НОРМЫ ПУТЕМ ДОПОЛНИТЕЛЬНОЙ УСТАНОВКИ ЭЛЕКТРОДОВ.

## ОСНОВНЫЕ ПОКАЗАТЕЛИ ПРОЕКТА:

1. НАПРЯЖЕНИЕ СЕТИ – 0,22/0,4 кВ
2. ОБЩАЯ РАСЧЕТНАЯ МОЩНОСТЬ – 0.25 кВт

| ИЗМ. | КОЛ.УЧ. | ЛИСТ | N°ДОК. | ПОДП. | ДАТА | 2023-02-ЭН | | | |
|---|---|---|---|---|---|---|---|---|---|
| | | | | | | Разработка ПСД на строительство спортивной площадки в селе Коктогай Индерского района Атырауской области. | | | |
| Разраб. | | Сейфуллин Б.О | | | 01.23 | | СТАДИЯ | ЛИСТ | ЛИСТОВ |
| ГИП | | Каиргалиев А.А. | | | 01.23 | | РП | 1 | 7 |
| Н. контр. | | | | | | | | | |
| Проверил | | Каиргалиев А.А. | | | 01.23 | ОБЩИЕ ДАННЫЕ | ТОО"Nur-Stark" | | |

ФОРМАТ А3

| | | |
|---|---|---|
| Данные питающей сети | | |
| Шинопровод распред. пункт | Аппарат на вводе тип: Iном, А: расцепитель | |
| | тип: Iном, А: расцепитель или плавкая вставка, А | |
| Марка и сечение проводника | Обозначение участка длина, м | |
| | Обозначение трубы на плане по стандарту, м | |
| Данные питающей сети | | |
| Шинопровод распред. пункт | Аппарат на вводе тип: Iном, А: расцепитель | |
| | тип: Iном, А: расцепитель или плавкая вставка, А | |
| Аппарат отходящей линии | тип: Iном, А: расцепитель или плавкая вставка, А | |
| Марка и сечение проводника | Обозначение участка сети длина, м | |
| | Обозначение трубы на плане по стандарту, м | |
| Пусковой аппарат | Обозначение, тип: Iном, А: расцепитель: уставка теплового реле | |
| Марка и сечение проводника | Обозначение участка длина, м | |
| | Обозначение трубы на плане по стандарту, м | |
| Электроприемник | Условное изображение | – | – | |
| | Номер группы | Гр.1 | Гр.2 | Гр.3 |
| | Тип | – | – | |
| | Рном, кВт | 0.18 | 0.80 | |
| | Ток, А: Iном, А | 2.5 | 3.5 | |
| | Ток, А: Iпуск, А | – | – | |
| | Наименование присоединения | УЛИЧНЫЙ СВЕТИЛЬНИК СТОЛБ ОПОРА N1-1.2.3.4.5.6.7 СВЕТОДИОДНЫЙ СВЕТИЛЬНИК | ПРОЖЕКТОРНОЕ ОСВЕЩЕНИЕ ОПОРА N2-1.2.3.4.5.6.7 СВЕТОДИОДНЫЙ СВЕТИЛЬНИК | ВИДЕОНАБЛЮДЕНИЕ |
| | Обозначение чертежа принципиальной схемы | | | |

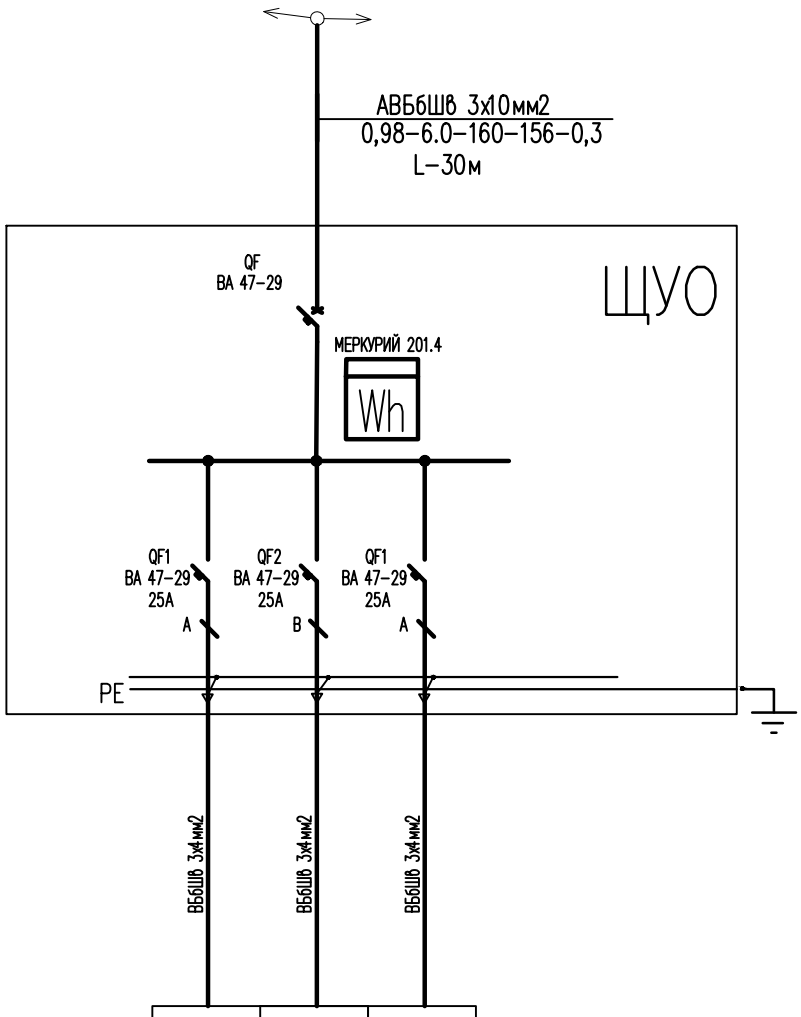


| | | | | | |
|---|---|---|---|---|---|
| | | | | | 2023-02-ЭН |
| | | | | | Разработка ПСД на строительство спортивной площадки в селе Коктогай Индерского района Атырауской области. |
| ИЗМ. | КОЛ.УЧ. | ЛИСТ | N°ДОК. | ПОДП. | ДАТА |
| Разраб. | | Сейфуллин Б.О. | | | 01.23 |
| ГИП | | Каиргалиев А.А. | | | 01.23 |
| Н. контр. | | | | | |
| Проверил | | Каиргалиев А.А. | | | 01.23 |

| СТАДИЯ | ЛИСТ | ЛИСТОВ |
|---|---|---|
| РП | 2 | |

СХЕМА ЭЛЕКТРИЧЕСКАЯ ПРИНЦИПИАЛЬНАЯ ШКАФА РАСПРЕДЕЛИТЕЛЬНОГО

ТОО"Nur-Stark"

ВЗАМ. ИНВ. N°

ПОДП. И ДАТА

ИНВ. N° ПОДЛ.

ФОРМАТ А3

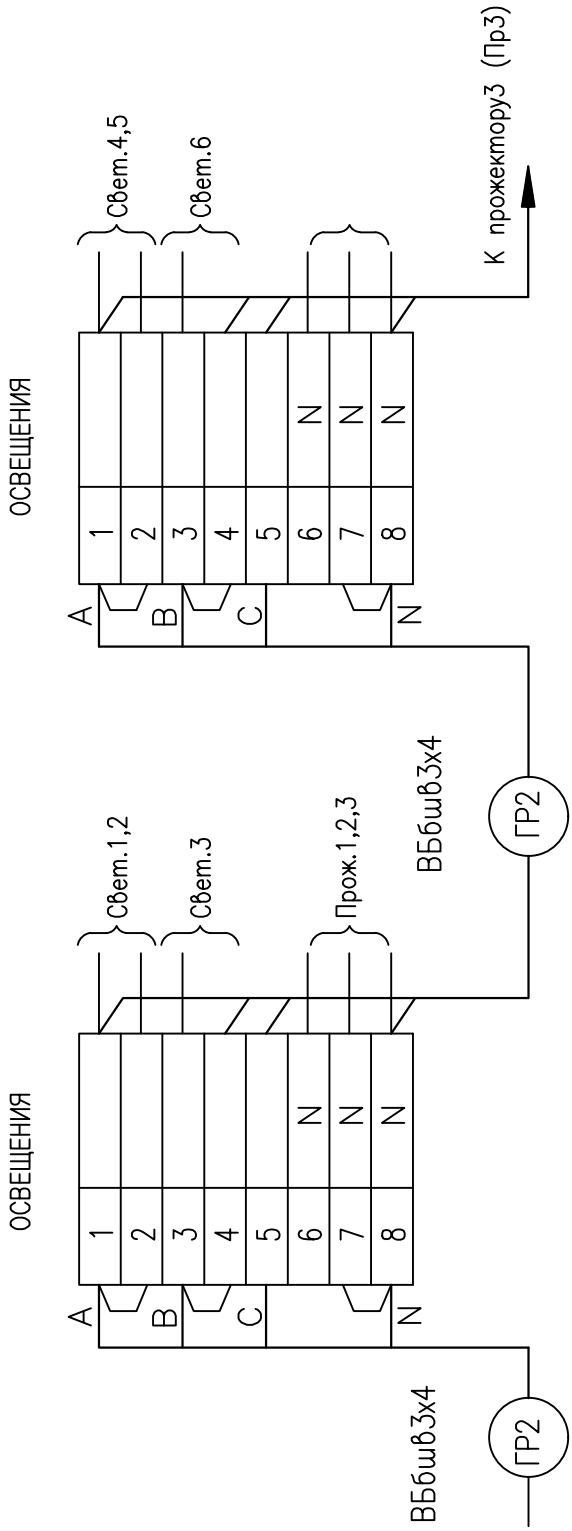


1. Клеммные блоки установить на опорах.
2. Броню кабеля заземлить путем присоединения к корпусу опоры

| | | | | | | | | |
|---|---|---|---|---|---|---|---|---|
| | | | | | | 2023–02–ЭН | | |
| | | | | | | Разработка ПСД на строительство спортивной площадки в селе Коктогай Индерского района Атырауской области. | | |
| ИЗМ. | КОЛ.УЧ. | ЛИСТ | N°ДОК. | ПОДП. | ДАТА | | | |
| Разраб. | | Сейфуллин Б.О | | | 01.23 | | СТАДИЯ | ЛИСТ | ЛИСТОВ |
| ГИП | | Каиргалиев А.А. | | | 01.23 | | РП | 3 | |
| Н. контр. | | | | | | | | | |
| Проверил | | Каиргалиев А.А. | | | 01.23 | СХЕМА ПОДКЛЮЧЕНИЙ НА ОПОРАХ ОСВЕЩЕНИЯ | ТОО"Nur-Stark" | |

ВЗАМ. ИНВ. N°

ПОДП. И ДАТА

ИНВ. N° ПОДЛ.

ФОРМАТ А4

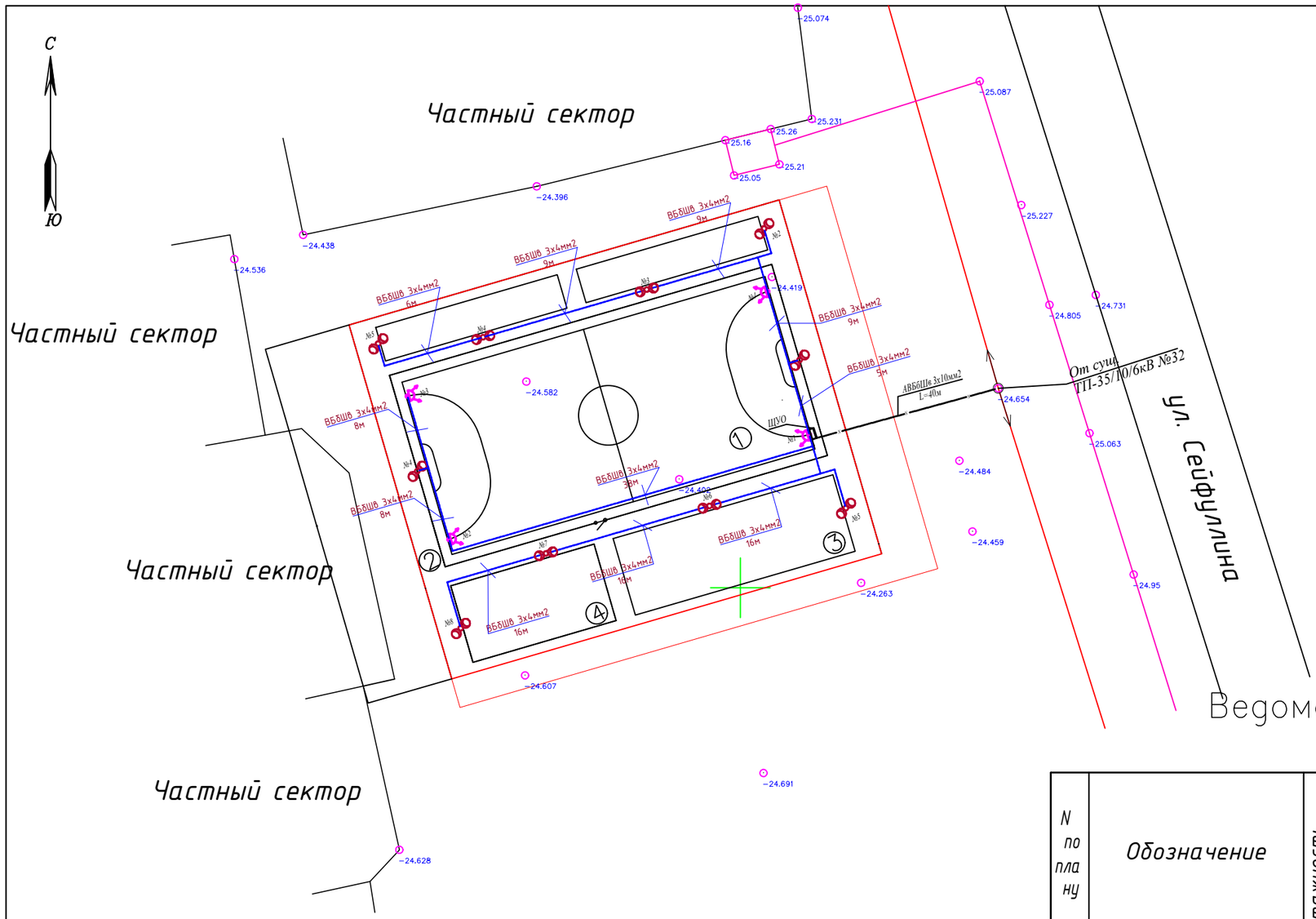


## Ведомость жилых и общественных зданий и сооружений

| N по плану | Обозначение | Этажность | Количество: Зданий сооружений | Количество: Квартир | Количество: Всего | Площадь, м2: Застройки м2: Здания | Площадь, м2: Застройки м2: Всего | Площадь, м2: Общая м2: Здания | Площадь, м2: Общая м2: Всего | Строительный объем м3: Здания | Строительный объем м3: Всего |
|---|---|---|---|---|---|---|---|---|---|---|---|
| 1 | Мини футбольное поле | - | 1 | - | - | 800 | 800 | - | - | - | - |
| 2 | Площадка для отдыха | - | 1 | - | - | 560 | 560 | - | - | - | - |
| 3 | Детская игровая площ. | - | 1 | - | - | 184 | 184 | - | - | - | - |
| 4 | Тренажерная площ. | - | 1 | - | - | 120 | 120 | - | - | - | - |
| | | | | | | | | | | | |

УСЛОВНЫЕ ОБОЗНАЧЕНИЯ

- СУЩЕСТВУЮЩАЯ ОПОРА ВЛ–0,4кВ
- N — ПРОЕКТИРУЕМАЯ ПОДЗЕМНАЯ КАБЕЛЬНАЯ КЛ–0,4кВ
- N — ПРОЕКТИРУЕМАЯ КАБЕЛЬНАЯ КЛ–0,4кВ, ЗАЩИЩЕННАЯ ТРУБА ПЭ 100
- ОПОРА МЕТАЛЛИЧЕСКАЯ
- ПРОЕКТИРУЕМАЯ ОПОРА С ДВУМЯ СВЕТИЛЬНИКАМИ НАРУЖНОГО ОСВЕЩЕНИЯ

2023–02–ЭН

Разработка ПСД на строительство спортивной площадки в селе Коктогай Индерского района Атырауской области.

| Изм. | Кол. уч. | Лист | № док. | Подп. | Дата |
|---|---|---|---|---|---|
| Разраб. | | Сейфуллин Б.А | | | |
| ГИП | | Каиргалиев А.А. | | | |
| Проверил | | Каиргалиев А.А. | | | |
| Н. контр. | | | | | |

Застройка и благоустройство участка

| Стадия | Лист | Листов |
|---|---|---|
| Р. П. | 4 | |

ПЛАН ЭЛЕКТРООСВЕЩЕНИЯ

ТОО "Nur-Stark"

Взам. инв. №

Подпись и дата

Инв. № подл.

Копировал:

Формат А3

Защита кабеля при спуске от сущ.опоры ВЛ-0,4кВ.

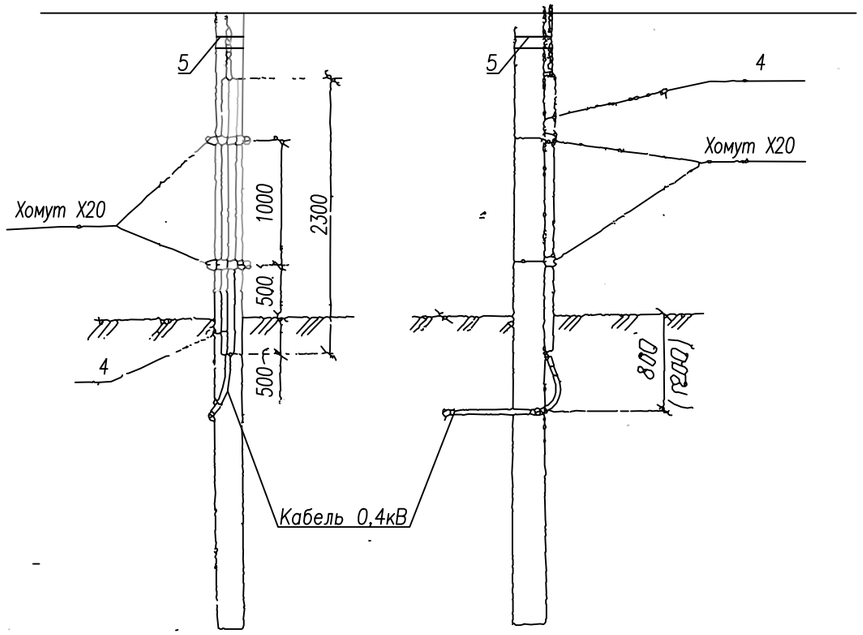


Хомут Х20

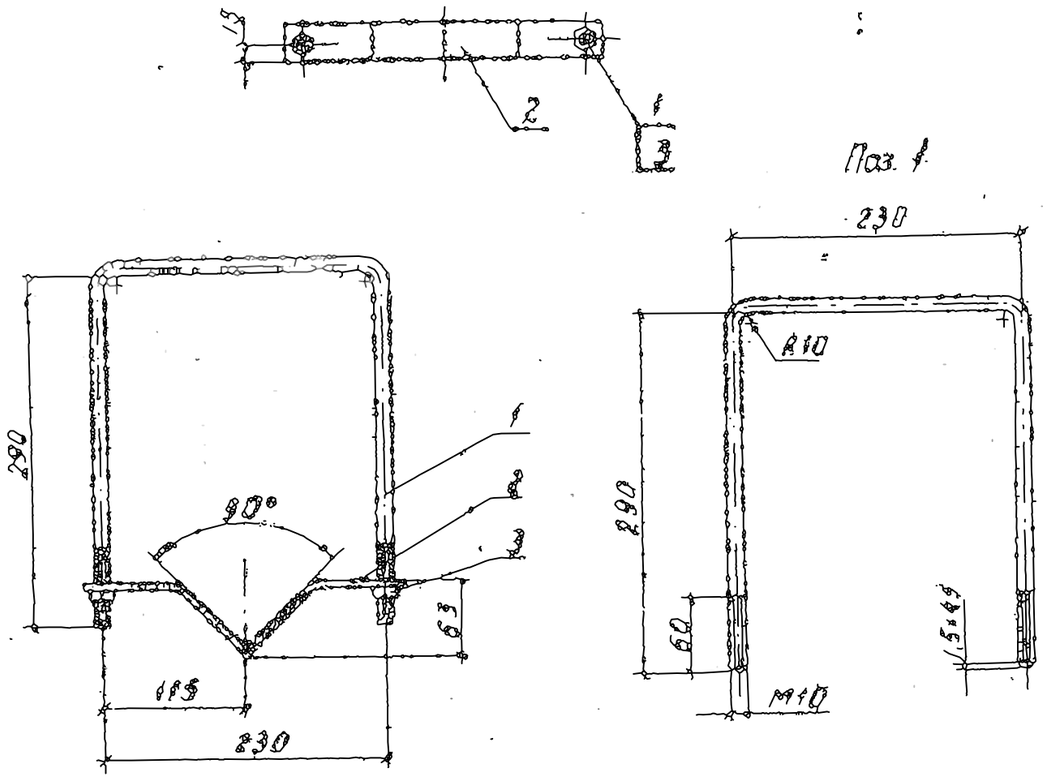


Поз. 2

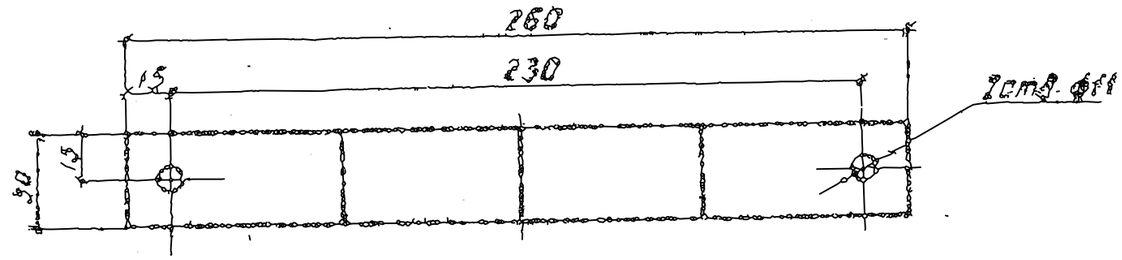


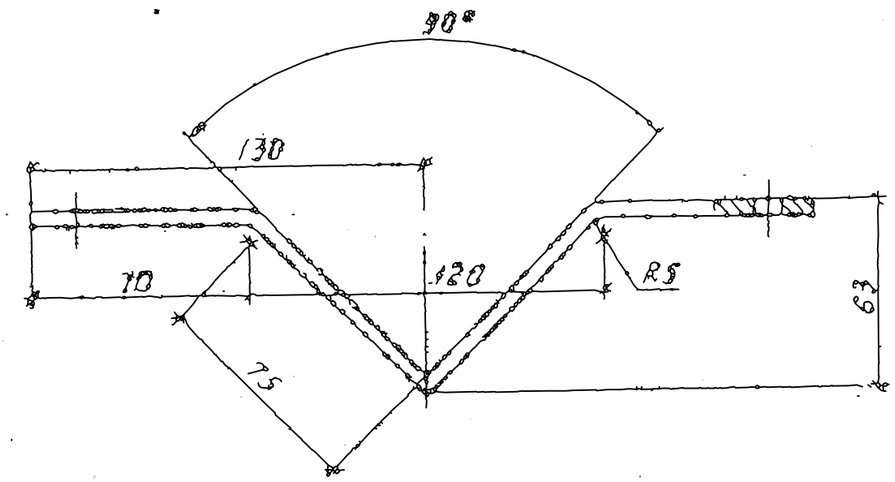


## Спецификация элементов

| Позиция | Наименование | Обозначение, тип | Коли-чество, шт. | Примечание |
|---|---|---|---|---|
| 1 | 2 | 3 | 4 | 5 |
| 1 | Круг ø10 ГОСТ2590-71 L=801 | | 1 | 0,49 кг (0,616кг/п.м.) |
| 2 | Полоса 5х30 ГОСТ103-76 L=307мм | | 1 | 0,36 кг (1,18кг/п.м.) |
| 3 | Гайка М10 | ГОСТ 5915-70 | 2 | 0,011 кг |
| 4 | Уголок 75х75х5 L=2300 | ГОСТ 8509-72 | 1 | 14кг (6,09кг/п.м.) |
| 5 | Дистанционный бандаж | SO-79.1 | 8 | 14кг (6,09кг/п.м.) |

| Изм. | Кол.уч. | Лист | N°док. | Подпись | Дата | | | | |
|---|---|---|---|---|---|---|---|---|---|
| | | | | | | 2023-02-ЭН | | | |
| | | | | | | Разработка ПСД на строительство спортивной площадки в селе Коктогай Индерского района Атырауской области. | | | |
| Разраб. | | Сейфуллин Б.О | | | 01.23 | | Стадия | Лист | Листов |
| ГИП | | Каиргалиев А.А. | | | 01.23 | | РП | 5 | |
| Н. контр. | | | | | | | | | |
| Проверил | | Каиргалиев А.А. | | | 01.23 | Защита кабеля при спуске с опоры ВЛ-0,4кВ. | ТОО"Nur-Stark" | | |

Согласовано

Взам. инв.N°

Подп. и дата

Инв.N°подл.

формат А3

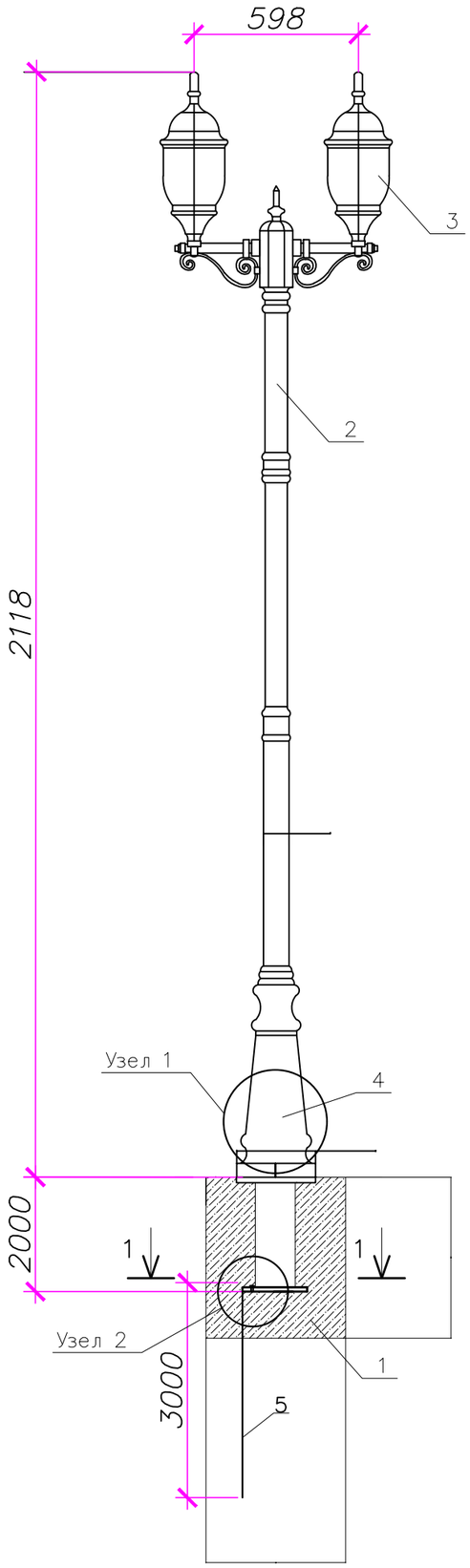


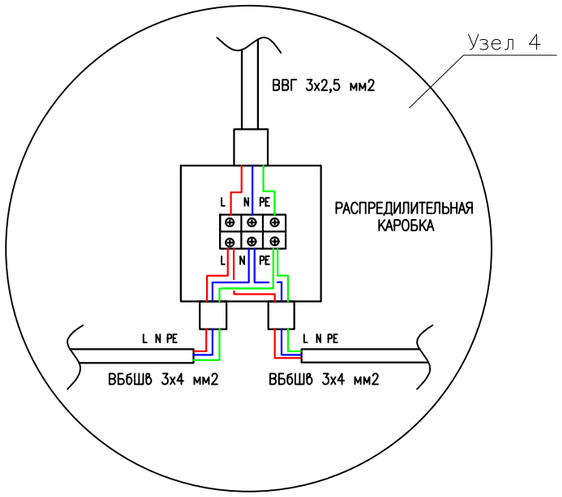


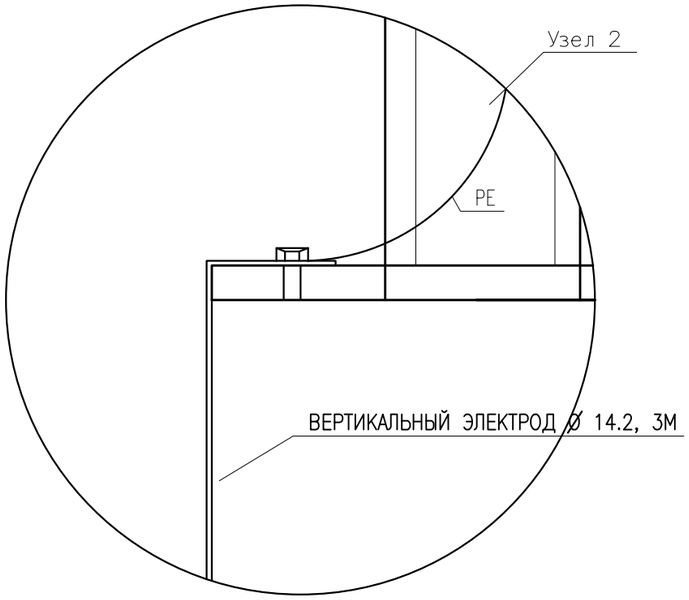


## СПЕЦИФИКАЦИЯ

| ПОЗ. | ОБОЗНАЧЕНИЕ | НАИМЕНОВАНИЕ | КОЛ –ВО | МАССА ед.,кг | ПРИМЕЧ. |
|---|---|---|---|---|---|
| | | | | | |
| 1 | ФУНДАМЕНТНЫЙ БЛОК ОТЗФ | ФБ–0.159–2.0 | 1 | 41.0 | |
| 2 | УЛИЧНЫЙ СВЕТИЛЬНИК СТОЛБ 2,118 М | | 1 | | |
| 3 | ЛАМПА СВЕТОДИОДНАЯ SMD , 15W, 100–240V, E27 | BT–DLS15WE27 | 2 | 0,2 | |
| 4 | РАСПРЕДИЛИТЕЛЬНАЯ КАРОБКА | | 1 | 1 | |
| 5 | ВЕРТИКАЛЬНЫЙ ЭЛЕКТРОД Ø 14.2, 3М | | 1 | 3.75 | |
| | Бетон для освещения | Бетон В15 | – | 0.90м3 | |

1 – 1

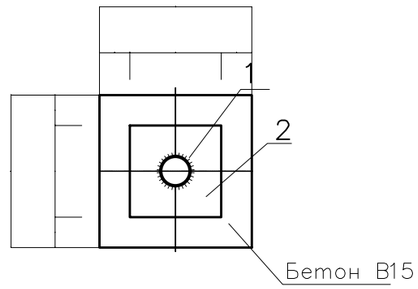


ДЛЯ ЗАЩИТЫ МЕТАЛЛОКОНСТРУКЦИЙ ОТ КОРРОЗИИ ВСЕ ЭЛЕМЕНТЫ ОКРАСИТЬ ЭМАЛЬЮ ПФ115(ГОСТ6465–76*) В 2 СЛОЯ ПО ГРУНТОВКЕ ГФ–021 (ГОСТ25129–81*) В ОДИН СЛОЙ

ВЗАМ. ИНВ. N°

ПОДП. И ДАТА

ИНВ. N° ПОДЛ.

| Изм. | Кол.уч. | Лист | ? док. | Подп. | Дата |
|---|---|---|---|---|---|
| Разраб. | | Сейфуллин Б.С | | | 01.23 |
| ГИП | | Каиргалиев А.А. | | | 01.23 |
| Н. контр. | | | | | |
| Проверил | | Каиргалиев А.А. | | | 01.23 |

2023–02–ЭН

Разработка ПСД на строительство спортивной площадки в селе Коктогай Индерского района Атырауской области.

| СТАДИЯ | ЛИСТ | ЛИСТОВ |
|---|---|---|
| РП | 6 | |

МЕТАЛЛИЧЕСКАЯ ОПОРА 2,8 М С УЛИЧНЫМ СВЕТИЛЬНИКОМ

ТОО"Nur-Stark"

# СПЕЦИФИКАЦИЯ

| ПОЗ. | ОБОЗНАЧЕНИЕ | НАИМЕНОВАНИЕ | КОЛ-ВО | МАССА ед., кг | ПРИМЕЧ. |
|---|---|---|---|---|---|
| | | | | | |
| 1 | ФУНДАМЕНТНЫЙ БЛОК ОТЗФ | ФБ-0.159-2.0 | 1 | 41.0 | |
| 2 | ОПОРА ТРУБЧАТАЯ ФЛАНЦЕВАЯ ОТЗ | Труба ø159/133 | 1 | 153.0 | |
| 3 | СВЕТИЛЬНИК СВЕТОДИОДНЫЙ УЛИЧНЫЙ | | | | |
| | ,Omnis street 100Вт | | 2 | | |
| | | | | | |
| | | Бетон В15 | – | 0.55 м3 | |

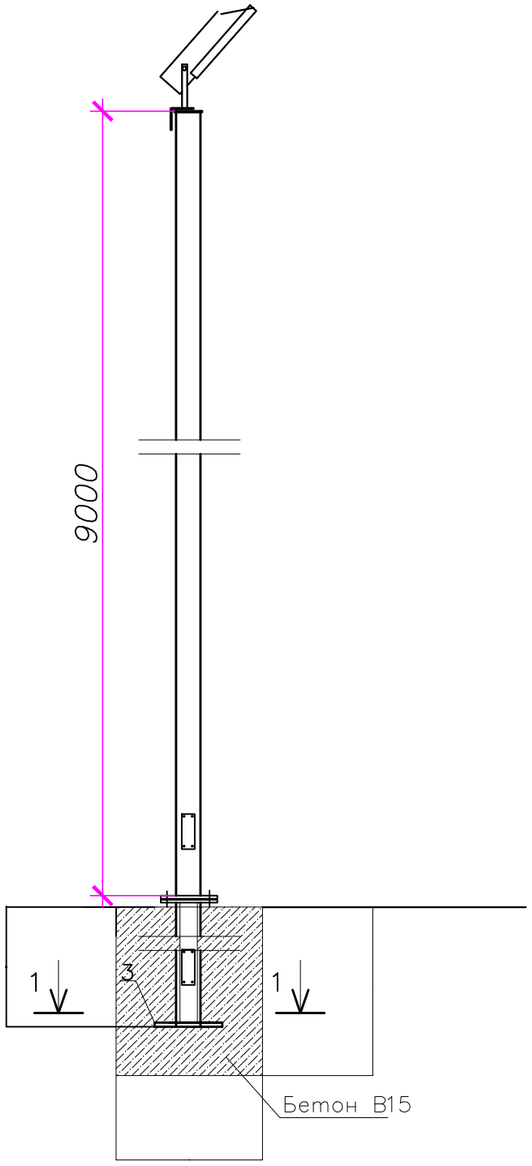


1 – 1

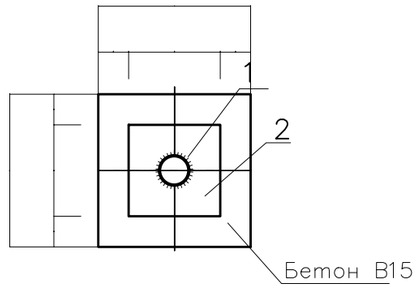


ДЛЯ ЗАЩИТЫ МЕТАЛЛОКОНСТРУКЦИЙ ОТ КОРРОЗИИ ВСЕ ЭЛЕМЕНТЫ ОКРАСИТЬ ЭМАЛЬЮ ПФ115(ГОСТ6465-76*) В 2 СЛОЯ ПО ГРУНТОВКЕ ГФ-021 (ГОСТ25129-81*) В ОДИН СЛОЙ

ВЗАМ. ИНВ. N°

ПОДП. И ДАТА

ИНВ. N° ПОДЛ.

| Изм. | Кол.уч. | Лист | № док. | Подп. | Дата |
|---|---|---|---|---|---|
| Разраб. | | Сейфуллин Б.С. | | | 01.23 |
| ГИП | | Каиргалиев А.А. | | | 01.23 |
| Н. контр. | | | | | |
| Проверил | | Каиргалиев А.А. | | | 01.23 |

2023-02-ЭН

Разработка ПСД на строительство спортивной площадки в селе Коктогай Индерского района Атырауской области.

| СТАДИЯ | ЛИСТ | ЛИСТОВ |
|---|---|---|
| РП | 7 | |

СХЕМА РАССТАНОВКИ ПРОЖЕКТОРОВ НА МАЧТЕ

ТОО"Nur-Stark"

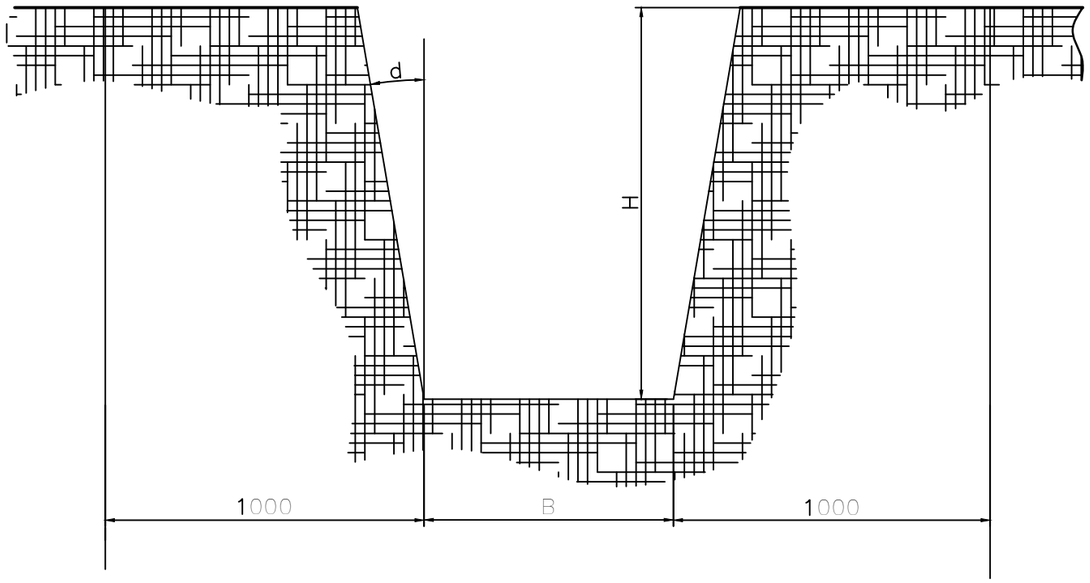


ОХРАННАЯ ЗОНА

## ТАБЛИЦА ВЫБОРА КАБЕЛЬНЫХ ТРАНШЕЙ

| ТИП | Размеры,мм | | | Количество кабелей одного назначения в траншее | | | | Ориентировочное количество плит или кирпича на 1км траншеи, шт | | | | Минимальный объем земляных работ на 1км траншеи,м³ |
|---|---|---|---|---|---|---|---|---|---|---|---|---|
| | B | H | B1 | Силовых напряжением 35 кВ | Силовых напряжением 20 кВ | Силовых напряжением до 10кВ | Контрольн. | Размеры плит,мм 250–500 | Размеры плит,мм 400–600 | Размеры плит,мм 550–900 | Кирпич | |
| Т–1 | 200 | 900 | 2200 | – | – | 1 | 2–3 | – | – | – | 4200 | 180 |
| Т–2 | 300 | 900 | 2300 | – | 1 | 1–2 | 6–10 | 2000 | – | – | 8300 | 270 |
| Т–3 | | 1250 | | 1 | – | – | – | | – | – | | 375 |
| Т–4 | 400 | 900 | 2400 | – | – | 2–3 | 8–12 | – | 1660 | – | 12000 | 360 |
| Т–5 | 500 | 900 | 2500 | – | – | 3–4 | 10–16 | 4000 | – | – | 16000 | 450 |
| Т–6 | 630 | 900 | 2630 | – | 2 | 4–5 | 12–20 | – | 2500 | 1110 | 20000 | 567 |
| Т–7 | | 1250 | | 2 | – | – | – | – | | | | 788 |
| Т–8 | 800 | 900 | 2800 | – | – | 5–6 | 16–26 | 6000 | – | – | 24000 | 720 |
| Т–9 | 1000 | 900 | 3000 | – | 3 | – | 20–32 | – | 4170 | 1820 | 32000 | 900 |
| Т–10 | | 1250 | | 3 | – | – | – | – | | | | 1250 |

1.Глубина траншеи (900 и 1250мм) задана от поверхности земли окончательно спланированной территории (от планировочной отметки).
2.Рекомендуется в одной траншее прокладывать не более 6 силовых.
3.Объемы земляных работ приведены для траншей с отвесными стенками.
При необходимости рытья траншей с углами естественного откоса(d) принимать соответствующие поправки.
Траншеи глубиной до 1м могут выполняться без откосов.
4.Охранная зона (B1) выделяется для кабельных линий напряжением 1кВ и выше, в пределах которой: запрещается сбрасывать большие тяжести, выливать кислоты и щелочи, устраивать различные свалки, в том числе свалки шлака и снега; не допускается укладка других коммуникаций без согласования с организацией, эксплуатирующей кабельную линию.

| ВЗАМ. ИНВ. N° | ПОДП. И ДАТА | ИНВ. N° ПОДЛ. |
|---|---|---|
| | | XXXXXX |

| ПРИВЯЗАН | | | |
|---|---|---|---|
| СПЕЦ. | | | |
| ГИП | | | |
| | | | |
| ИНВ.N | | | |

| ИЗМ. | КОЛ.УЧ. | ЛИСТ | N°ДОК. | ПОДП. | ДАТА |
|---|---|---|---|---|---|
| РАЗРАБ. | | ПЛОХИХ | | | |
| ПРОВЕР. | | МЯСНИКОВ | | | |
| ГЛ. КОНСТР | | МЯСНИКОВ | | | |
| ГЛ. СПЕЦ. | | ЧЕРНЫШЕВ | | | |
| НАЧ.ОТД. | | ЛИГЕРМАН | | | |

4.407–251–001

Таблица выбора кабельных траншей

| ЛИТ. | ЛИСТ | ЛИСТОВ |
|---|---|---|
| Р | 7 | |

ВНИПИ ТЯЖПРОМЭЛЕКТРОПРОЕКТ имени Ф.Б.ЯКУБОВСКОГО МОСКВА

ФОРМАТ А3

| N° СТРОКИ | НАИМЕНОВАНИЕ ВИДА РАБОТ | ЕД. ИЗМ. | КОД | | КОЛИЧЕСТВО |
|---|---|---|---|---|---|
| | | | ВИДА РАБОТ | ЕД. ИЗМ. | |
| | | | | | |
| | КАБЕЛЬНАЯ ЛИНИЯ 0.22кВ | | | | |
| | РЫТЬЕ И ОБРАТНАЯ ЗАСЫПКА ТРАНШЕИ ВРУЧНУЮ | $м^3$ | | | 23,800 |
| | (ГРУНТ II/I КАТЕГОРИИ) | | | | |
| | РЫТЬЕ КОТЛОВАНА ПОД ОПОРЫ ОСВЕЩЕНИЯ ВРУЧНУЮ | $м^3$ | | | 8,20 |
| | УСТРОЙСТВО ПОСТЕЛИ ДЛЯ КАБЕЛЯ В ТРАНШЕЕ Н=0,1М | М | | | 170 |
| | ПРОКЛАДКА КАБЕЛЯ МАССОЙ 1м ДО 6кг В ТРАНШЕЕ | М | | | 170 |
| | ВСТРАИВАНИЕ ОПОРЫ В ЗЕМЛЮ | ШТ | | | 14 |
| | УСТАНОВКА КРОНШТЕЙНОВ НА ОПОРУ | ШТ | | | 14 |
| | | | | | |
| | ЛЕНТА СИГНАЛЬНАЯ ЛСЭ 150мм | | | | 170 |

ВЗАМ. ИНВ. N°

ПОДП. И ДАТА

ИНВ. N° ПОДЛ.

| ИЗМ. | КОЛ.УЧ. | ЛИСТ | N°ДОК. | ПОДП. | ДАТА |
|---|---|---|---|---|---|
| Разраб. | | Сейфуллин Б.О | | | 01.23 |
| ГИП | | Каиргалиев А.А. | | | 01.23 |
| Н. контр. | | | | | |
| Проверил | | Каиргалиев А.А. | | | 01.23 |

2023-02-ЭН

Разработка ПСД на строительство спортивной площадки в селе Коктогай Индерского района Атырауской области.

| СТАДИЯ | ЛИСТ | ЛИСТОВ |
|---|---|---|
| РП | 1 | 1 |

ВЕДОМОСТЬ ОБЪЕМОВ РАБОТ

ТОО"Nur-Stark"

ФОРМАТ А4

| ПОЗИЦИЯ | НАИМЕНОВАНИЕ И ТЕХНИЧЕСКАЯ ХАРАКТЕРИСТИКА | ТИП, МАРКА, ОБОЗНАЧЕНИЕ ДОКУМЕНТА, ОПРОСНОГО ЛИСТА | КОД ОБОРУДОВАНИЯ, ИЗДЕЛИЯ, МАТЕРИАЛА | ЗАВОД-ИЗГОТОВИТЕЛЬ | ЕДИНИЦА ИЗМЕРЕНИЯ | КОЛИ-ЧЕСТВО | МАССА ЕДИНИЦЫ КГ | ПРИМЕЧАНИЯ |
|---|---|---|---|---|---|---|---|---|
| 1 | 2 | 3 | 4 | 5 | 6 | 7 | 8 | 9 |
| | ОБОРУДОВАНИЕ И МАТЕРИАЛЫ, ПОСТАВЛЯЕМЫЕ ЗАКАЗЧИКОМ | | | | | | | |
| | ЭЛЕКТРО ОБОРУДОВАНИЕ | | | | | | | |
| | | | | | | | | |
| | ОСВЕЩЕНИЕ | | | | | | | |
| 1 | ОСВЕТИТЕЛЬНАЯ ОПОРА МЕТАЛЛИЧЕСКАЯ | ОТЗ -9-2.0Ф<br>ТУ 5264-002-93646692-2010 | | АМИРА | ШТ | 4 | | |
| 2 | СВЕТИЛЬНИК СВЕТОДИОДНЫЙ УЛИЧНЫЙ,Omnis street 100Вт | | | | ШТ | 8 | | |
| 3 | КРОНШТЕЙН | КС-1 | | | ШТ | 8 | | |
| 4 | | | | | | | | |
| | | | | | | | | |
| | КАБЕЛЬНО-ПРОВОДНИКОВАЯ ПРОДУКЦИЯ | | | | | | | |
| 5 | КАБЕЛЬ СИЛОВОЙ С АЛЮМИНИЕВОЙ ЖИЛАМИ СЕЧЕНИЕМ 3х10мм2 | АВБбШВ | | КАМКАБЕЛЬ | М | 70 | | |
| 6 | КАБЕЛЬ СИЛОВОЙ С МЕДНЫЙ ЖИЛАМИ СЕЧЕНИЕМ 3х4мм2 | ВБбШВ | | КАМКАБЕЛЬ | М | 180 | | |
| 7 | ТРУБА а/ц d=100мм | | | | М | 8 | | |
| 8 | ЛЕНТА СИГНАЛЬНАЯ ЛСЭ 150мм | ЛСЭ 150 | | | М | 150 | | |
| 9 | Кабель медный с защитной изоляцией сечением 3х2,5мм2 | ВВГ | | | М | 50 | | |
| | ЭЛЕКТРОТЕХНИЧЕСКОЕ ОБОРУДОВАНИЕ | | | | | | | |
| | *ШКАФ УЛИЧНОГО ОСВЕЩЕНИЯ НАРУЖНОЙ УСТАНОВКИ В КОМПЛЕКТЕ:<br>1) АКТИВНОЙ И РЕАКТИВНЫЙ ОДНАФАЗНЫЙ СЧЕТЧИК, 1) ФОТОРЕЛЕ;<br>3) АВТОМАТИЧЕСКИЙ ВЫЛЮЧАТЕЛЬ ВВОДА, U=220В Iном=40А.<br>4) АВТОМАТИЧЕСКИЕ ВЫЛЮЧАТЕЛИ РАСПРЕДЕЛЕНИЯ, U=220В Iном=25А.-3ШТ* | | | | ШТ | 1 | | |
| | | | | | | | | |
| | *Сталь круглая ø12мм* | *ГОСТ2590-88* | | | м | 4.5 | | |
| | *Сталь круглая ø16мм* | *ГОСТ2590-88* | | | м | 6 | | |
| | | | | | | | | |
| | | | | | | | | |

ВЗАМ. ИНВ. №

ПОДПИСЬ И ДАТА

ИНВ. № ПОДЛ.

| ИЗМ. | КОЛ.УЧ. | ЛИСТ | N°ДОК. | ПОДП. | ДАТА |
|---|---|---|---|---|---|
| *Разраб.* | | *Сейфуллин Б.О* | | | *01.23* |
| *ГИП* | | *Каиргалиев А.А.* | | | *01.23* |
| *Н. контр.* | | | | | |
| *Проверил* | | *Каиргалиев А.А.* | | | *01.23* |

*2023-02-ЭН*

*Разработка ПСД на строительство спортивной площадки в селе Коктогай Индерского района Атырауской области.*

| СТАДИЯ | ЛИСТ | ЛИСТОВ |
|---|---|---|
| РП | 1 | 2 |

СПЕЦИФИКАЦИЯ ОБОРУДОВАНИЯ

*ТОО"Nur-Stark"*

| N° по порядку | Наименование и техническая характеристика | Тип, марка, обозначение документа, опросного листа | Код оборудования, изделия, материала | Завод-изготовитель | Единица измерения | Коли-чество | Масса единицы, кг | Примечание |
|---|---|---|---|---|---|---|---|---|
| 1 | 2 | 3 | 4 | 5 | 6 | 7 | 8 | 9 |
| | ОСВЕЩЕНИЕ | | | | | | | |
| | УЛИЧНЫЙ СВЕТИЛЬНИК , СТОЛБ 2,118 М | | | | ШТ | 10 | | |
| | ЛАМПА СВЕТОДИОДНАЯ SMD , 15W, 100-240V, E27 | BT-DLS15WE27 | | | ШТ | 20 | | |
| | РАСПРЕДИЛИТЕЛЬНАЯ КАРОБКА | | | | ШТ | 10 | | |
| | ВЕРТИКАЛЬНЫЙ ЭЛЕКТРОД О 14.2, 3М | P/N 155350 | | АО "ТЭЗИЗ" | ШТ | 10 | | |
| | БЕТОН В15 (ДЛЯ ФУНДАМЕНТА ОПОР) | | | | М3 | 12,6 | | |
| | | | | | | | | |
| | | | | | | | | |
| | | | | | | | | |
| 1 | Дистанционный бандаж | S0-79.1 | | | шт | 4 | 0,18 | Для крепления кабелей и проводников вдоль металлических и железобетонных опор. |
| 2 | Гайка М10 | ГОСТ 5915-70 | | | шт | 4 | 0,011 кг | |
| 3 | Уголок 75х75х5 L=2300 | ГОСТ 8509-72 | | | шт | 1 | 14кг (6,09кг/п.м.) | |
| 4 | Круг ø10 ГОСТ2590-71 L=801 | | | | шт | 1 | 0,49 кг (0,616кг/п.м.) | |
| 5 | Полоса 5х30 ГОСТ103-76 L=307мм | | | | шт | 1 | 0,36 кг (1,18кг/п.м.) | |
| 6 | Зажим ответвительный SLIP 22.1 | | | | шт | 2 | | |
| | | | | | | | | |
| | | | | | | | | |
| | | | | | | | | |
| | | | | | | | | |
| | | | | | | | | |
| | | | | | | | | |

Взам. инв.N°

Подп. и дата

Инв.N°подл.