ТОО «Строй-проект-инвентаризация»

Государственная лицензия №17017450 от 10.10.2017 года

ТОО «Асад-ЛТД»

Лицензия 05-ГСЛ №015679 от 14.05.2019 года

ТОО «БС Строй Холдинг»

Лицензия 06-ГСЛ №002105 от 22.02.2023 года

Заказ: №36-2022

Заказчик: ГУ "Отдел строительства Индерского района"

РАБОЧИЙ ПРОЕКТ

Разработка ПСД на строительство инженерно-коммуникационной инфраструктуры (электроснабжение) на правом берегу села Аккала, Индерского района Атырауской области.

Том 3. Альбом 3. Архитектурно-строительные решения.

г. Шымкент - 2022 г.

ТОО «Строй-проект-инвентаризация»

Государственная лицензия №17017450 от 10.10.2017 года

ТОО «Асад-ЛТД»

Лицензия 05-ГСЛ №015679 от 14.05.2019 года

ТОО «БС Строй Холдинг»

Лицензия 06-ГСЛ №002105 от 22.02.2023 года

Заказ: №36-2022

Заказчик: ГУ "Отдел строительства Индерского района"

РАБОЧИЙ ПРОЕКТ

Разработка ПСД на строительство инженерно-коммуникационной инфраструктуры (электроснабжение) на правом берегу села Аккала, Индерского района Атырауской области.

Том 3. Альбом 3. Архитектурно-строительные решения.

Директор ТОО «Строй-проект-инвентаризация» Акшабаев М. Л.

Главный инженер проекта Бакиров Н.

Директор ТОО «Асад-ЛТД» Шынгыс М. А.

Директор ТОО «БС Строй Холдинг» Акжолов А.Б.

г. Шымкент - 2022 г.

Схема здания

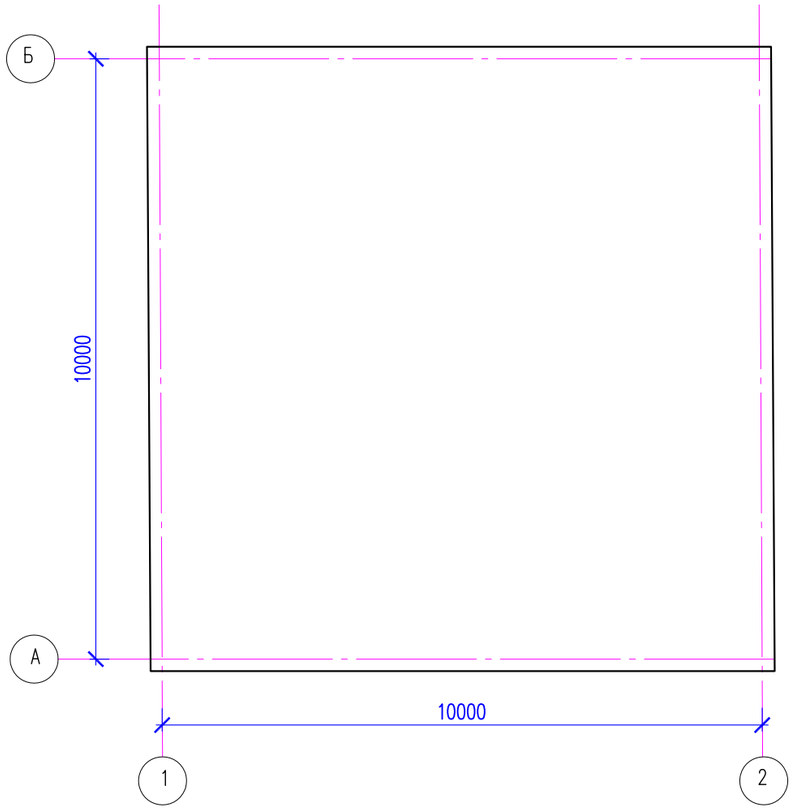

Ведомость рабочих чертежей основного комплекта АС

Лист	Наименование	Примечание
1	Общие данные (начало). Ведомость рабочих чертежей	
2	Общие данные (окончание)	
3	План котлована. Разрез 1–1, 2–2.	
4	План фундаментной плиты. Разрез 1–1, 2–2.	
5	Металлическая сетка	
6	Схема ограждения. Узел А, Б. Спецификация элементов	
7	Панель П–2. Панель П–3. Спецификация элементов	

Общая указания.

1. Отметка 0.000 принят уровень верха площадки.
2. Под трансформаторную заливается монолитная плита с размерами в осях размером 10,0х10,00 м.
3. Основанием для фундаментов служит подушка из местного грунта, выполненная с послойным уплотнением пневмотрамбовками при оптимальной влажности грунта, толщиной 1,0м.

Фундаменты – монолитная плита из бетона класса С15/20.

Отмостка – асфальтобетонная, шириной 1,5 м.

Спецификации даны на 1 элемент.
Всего – 8 шт.

Согласовано

Взам. инв. N

Подп. и дата

Инв. N подл.

Рабочий проект разработан в соответствии с действующими на территории Республики Казахстан нормами и правилами и предусматривает мероприятия, обеспечивающие взрыво–пожаро–безопасность, исключающие вредные воздействия на окружающую среду и воздушный бассейн, а также предупреждающие чрезвычайные ситуации природного и техногенного характера.

Главный архитектор проекта: _____ Бакиров Н.

Изм.	Кол.уч.	Лист	N док.	Подпись	Дата
Проверил		Ким И.			
Разработал		Абдикабирова Д.			

36–2022 АС

"Разработка ПСД на строительство инженерно–коммуникационной инфраструктуры (электроснабжение) на правом берегу села Аккала, Индерского района, Атырауской области.

Фундамент под трансформаторную

Стадия	Лист	Листов
РП	1	

Общие данные (начало)
Ведомость рабочих чертежей

ТОО «Строй–проект–инвентаризация»
г. Шымкент – 2022г.

1. Общие данные

Рабочий проект "Разработка ПСД на строительство инженерно-коммуникационной инфраструктуры (электроснабжение)на правом берегу села Аккала, Индерского района, Атырауской области"
разработан на основании:

- задания на проектирование, выданного заказчиком;
- Способ строительства - подрядный.
- Источник финансирования - бюджетные средства.
- Уровень ответственности здания - II (нормальный).
- Сложность объекта - технически несложный.
- Степень огнестойкости - II.

Архитектурно-строительные решения

Конструктивные решения

За относительную отметку 0.000 принят уровень пола здания.
Фундаменты плитные монолитные из бетона кл. В 20
Отмостка - асфальтобетонная шириной 1.5 м по уплотненному грунту.

Антипросадочные мероприятия

Антипросадочные мероприятия в проекте выполнены в соответствии с требованиями СН РК 5.01-02-2013 «Основания зданий и сооружений».

Для устранения просадочных свойств грунта в основании фундаментов выполнить:

а) перед выполнением подушки дно котлована утрамбовать тяжелыми катками при оптимальной влажности грунтов wo=wp.

б) по низу котлована выполнить уплотненную подушку из местного суглинка, толщиной 1,0м.

Вокруг зданий, выполняются асфальтобетонные отмостки шириной1500 мм с уклоном от здания не менее 0,03.

Согласовано

Взам. инв. N

Подп. и дата

Инв. N подл.

						36-2022		АС
						"Разработка ПСД на строительство инженерно-коммуникационной инфраструктуры (электроснабжение)на правом берегу села Аккала, Индерского района, Атырауской области.		
Изм.	Кол.уч.	Лист	N док.	Подпись	Дата			
						Фундамент под трансформаторную	Стадия	Лист	Листов
Проверил		Ким И.					РП	2	
Разработал		Абдикабирова Д.				Общие данные (окончание)	ТОО «Строй-проект-инвентаризация» г. Шымкент - 2022г.		

План котлована

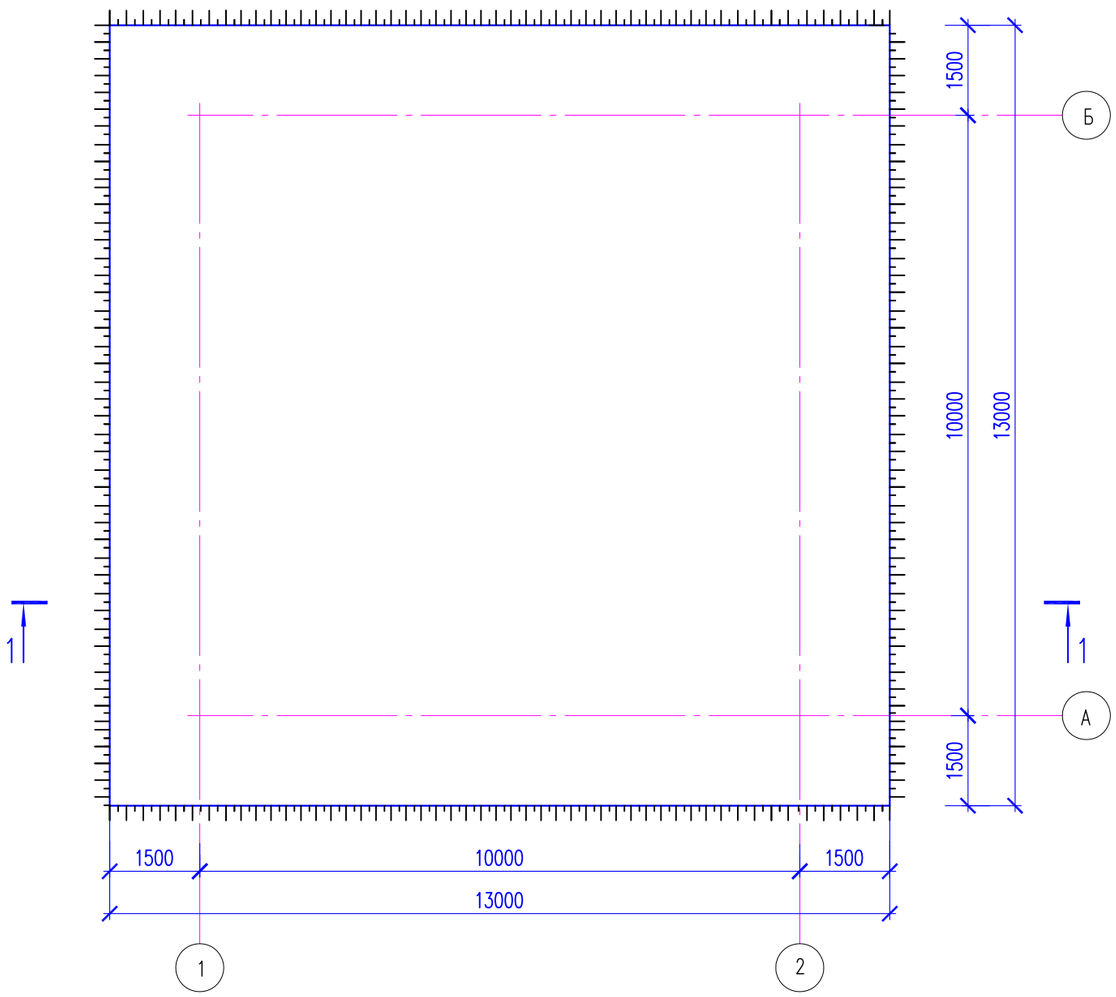

1 – 1

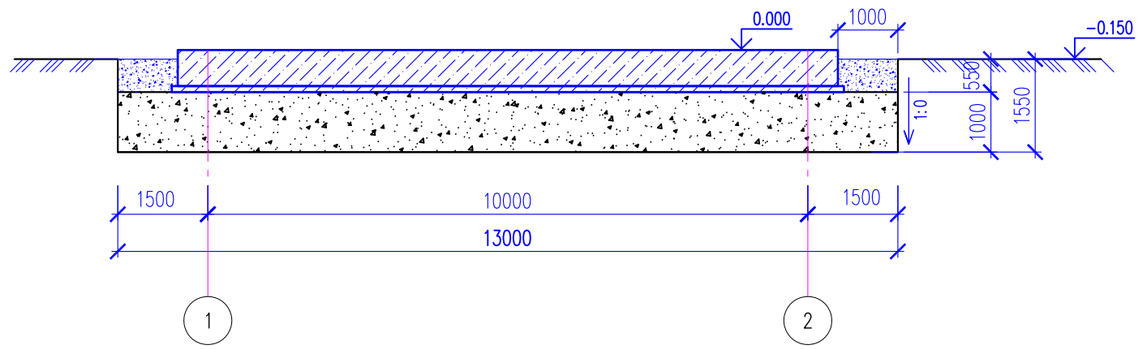

Указания по устройству котлована.

1. За относительную отметку 0.000 принят уровень чистого пола площадки.

2. Согласно разбивочного чертежа (см. раздел ГП) выносятся разбивочные оси здания на местности. Под пятном здания убирается строительный мусор, производится срезка почвенно–растительного слоя мощностью 0.2м и все это вывозится со строительной площадки. Данный грунт и строительный мусор категорически запрещено использовать в качестве подготовки под полы и при обратной засыпке под фундаменты !!!

3. Для устранения просадочных свойств грунта в основании фундаментов выполнены: по низу котлована выполнена уплотненная подушка из местного грунта, толщиной 1,0 м методом с послойным уплотнением пневмотрамбовками при оптимальной влажности грунта. Толщина укатываемого слоя не должна превышать 20–30см.
Плотность сухого грунта по всей толщине уплотненного слоя должна быть не менее 1.65 т/м3.

4. Обратную засыпку пазух фундаментов выполнить местным грунтом оптимальной влажности с послойным уплотнением. Уплотнение производить ручными трамбовками. Плотность уплотняемого грунта довести до 1.70 г/см^3 .

5. Работы по выполнению земляных работ вести в соответствии с указаниями СН РК 5.01–02– 2013 "Основания зданий и сооружений" СН РК 1.03–05–2011" Охрана труда и техника безопасности в строительстве", СН РК 5.03–07–2013 " Несущие и ограждающие конструкции".

Наименование	Ед. изм.	Кол–во
Разработка котлована	м^3	261,95
Подушка из местного грунта	м^3	169,0
Обратная засыпка	м^3	32,0

Согласовано

Взам. инв. N

Подп. и дата

Инв. N подл.

Изм.	Кол.уч.	Лист	N док.	Подпись	Дата
Проверил		Ким И.			
Разработал		Абдикабирова Д.			

36–2022 АС

"Разработка ПСД на строительство инженерно–коммуникационной инфраструктуры (электроснабжение)на правом берегу села Аккала, Индерского района, Атырауской области.

Фундамент под трансформаторную

Стадия	Лист	Листов
РП	3	

План котлована
Разрез 1–1, 2–2

ТОО «Строй–проект–инвентаризация»
г. Шымкент – 2022г.

План фундаментной плиты

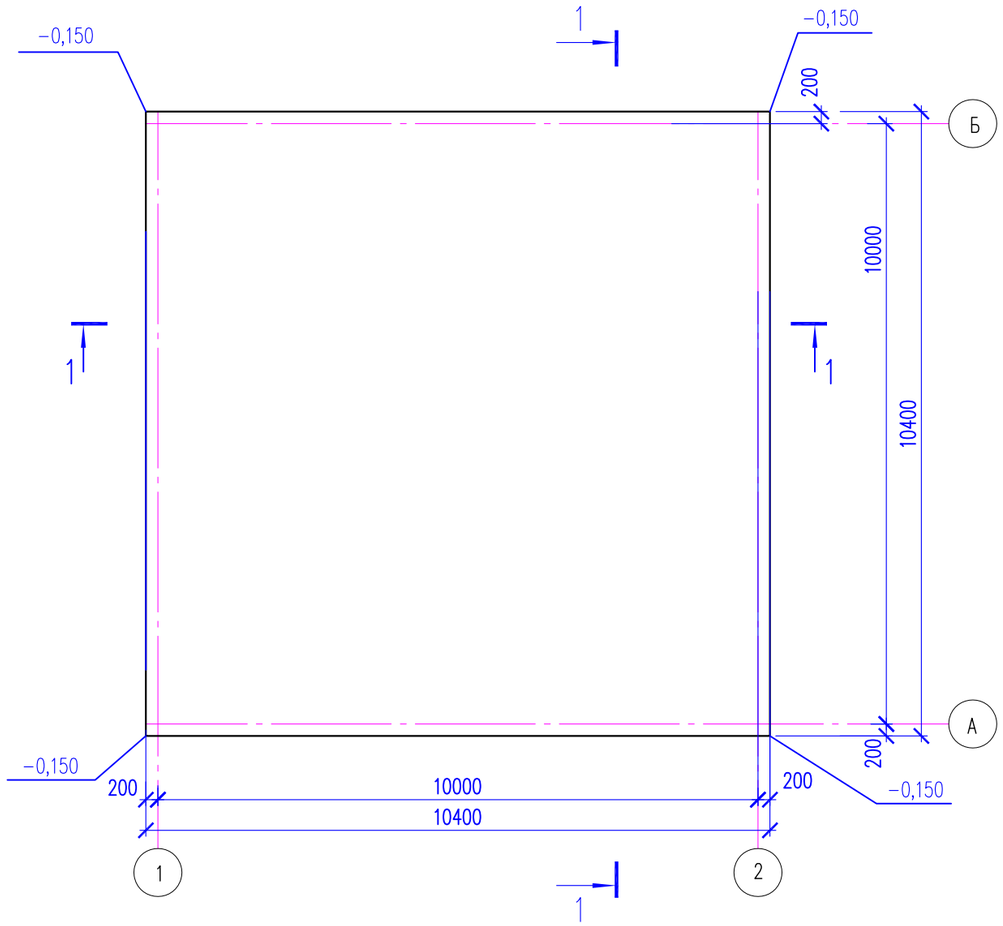

1. Бетонные работы по возведению монолитных конструкции выполнить в соответствии с указаниями СН РК 5.03−07−2013 "Несущие и ограждающие конструкции.
3. Фиксаторы крепить к рабочей арматуре вязальной проволокой.
4. Опалубку снимать только после достижения бетоном 70% проектной прочности.

1 − 1

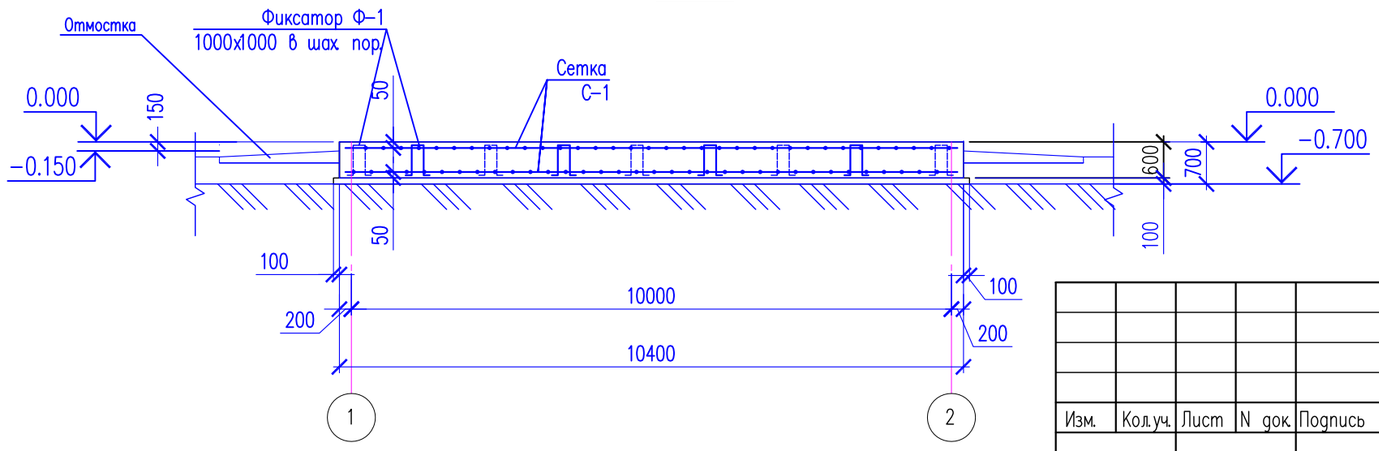

						36−2022 АС
						"Разработка ПСД на строительство инженерно−коммуникационной инфраструктуры (электроснабжение)на правом берегу села Аккала, Индерского района, Атырауской области.
Изм.	Кол.уч.	Лист	N док.	Подпись	Дата	
						Фундамент под трансформаторную
Проверил		Ким И.				Стадия: РП; Лист: 4; Листов:
Разработал		Абдикабирова Д.				План фундаментной плиты Разрез 1−1, 2−2
						ТОО «Строй−проект−инвентаризация» г. Шымкент − 2022г.

Согласовано

Взам. инв. N

Подп. и дата

Инв. N подл.

Сетка С-1 (1м2)

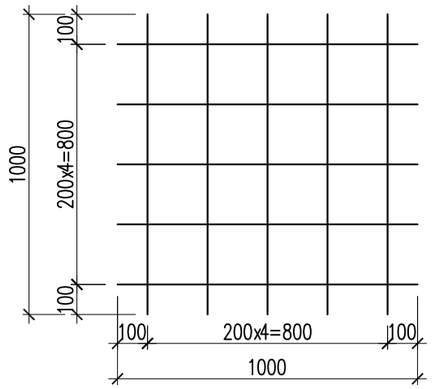

Ведомость деталей

Поз.	Эскиз
Ф-1	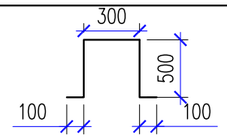

Спецификация материалов

Поз.	Обозначение	Наименование	Кол.	Масса ед., кг.	Примеч.
		Фундаментная плита			
		Сетка С-1			
С-1	ГОСТ 23279-85	4С $\frac{12А-III-200}{12А-III-200}$ $\frac{100}{100}$	36,66	8.89	325,91
Ф-1	ГОСТ 34028-2016	ø12 А-I L=1500	10	1.33	13,3
Зд-1	АС-5	Закладная деталь Зд-1	4	3.71	14,84
		Материалы			
		Бетон кл. С15/20 (В20) м3	11,0		
		Бетон кл. В3,5 м3	2,009		
		Пандус П-1			
	ГОСТ 8478-81	Сетка ø5Врl 100/100 $м^2$	1,8	3.05	5,49 кг
		Бетон кл. В7.5 на ссц $м^3$	0,27		

Согласовано

Взам. инв. N

Подп. и дата

Инв. N подл.

Изм.	Кол.уч.	Лист	N док.	Подпись	Дата
Проверил		Ким И.			
Разработал		Абдикабирова Д.			

36-2022 АС

"Разработка ПСД на строительство инженерно-коммуникационной инфраструктуры (электроснабжение) на правом берегу села Аккала, Индерского района, Атырауской области.

Фундамент под трансформаторную

Стадия	Лист	Листов
РП	5	

Металлическая сетка

ТОО «Строй-проект-инвентаризация» г. Шымкент - 2022г.

Схема ограждения

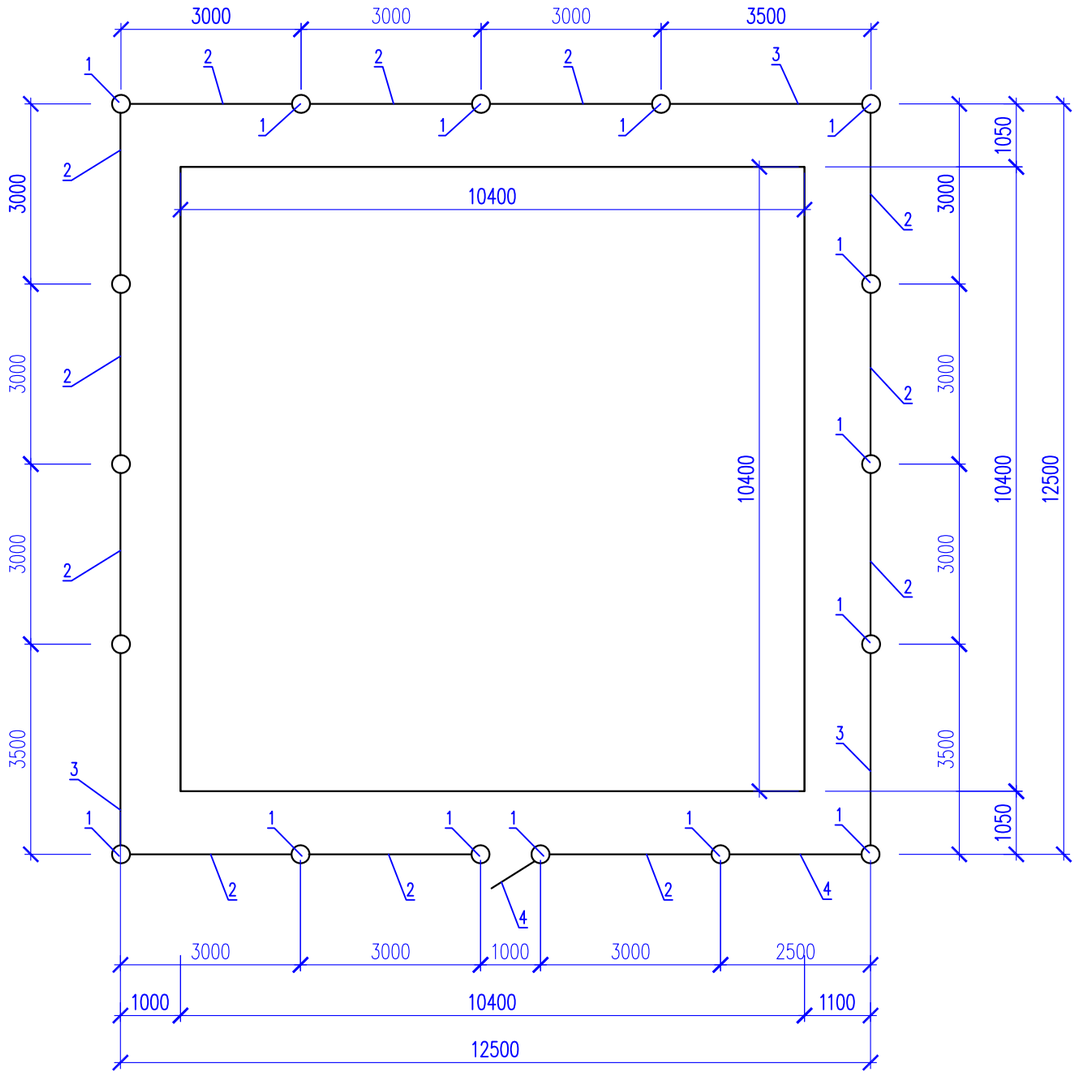

Спецификация материалов

№	Обозначение	Наименование	Кол-во	Масса ед.,кг.	Примечание
		Ограждение трасформаторной			
		Сборочный чертеж			
		Детали			
1		Труба $\frac{57х3,5\ ГОСТ\ 10704-91}{В-10\ \ ГОСТ\ 10705-80*}$ L=2000мм	17	9,25	157,25 кг.
2	3.017-3.2-2	Панель 2ПМ 30.16	12	44,80	537,60 кг.
3	-- // --	Панель П-2 (3500х1600)	3	41,93	125,79 кг.
4	-- // --	Панель П-3 (2500х1600)	1	32,64	32,64 кг.
5	3.017-3.5-10	Калитка КМСП 0,85х1,4	1	27,5	27,5 кг.
6	3.017-3.4-16	Соединитеьный элемент МС-11	68	0,12	8,16 кг.
7	3.017-3.4-16	Соединитеьный элемент МС-12	68	0,10	6,8 кг.
8	ГОСТ 19903-2015	Лист $\frac{Б-ПН-4\ ГОСТ\ 19903-2015}{Ст3сп4\ ГОСТ\ 14637-89*}$			
		пластина Ø65х3,0мм	17	1,23	20,91 кг.
		Фундамент под стойку			
9		Бетон с маркой С12/15 (В15) на шлакопорт. цем. W4 F100 м3	17	0,04	0,68 м3
10		Подбетонка из бетона кл. В3.5 м3	17	0,016	0,272 м3

Панели П-2, П-3 выполнять по типу панели Панель 1ПМ 30.16 по серии 3.017-3.2.

Примечания:
1. Конструкции огрунтовать грунтовкой по госту ISO 12944-5/S1.01 No S2.09 и окрасить за 2 раза на стройплощадке алкидной краской по госту EN ISO 12944;
2. Сварку вести по госту ГОСТ Р ИСО 3580-2009 таблица N8в, катет шва принять по наименьшей толщине свариваемого элемента, но не менее 6мм.

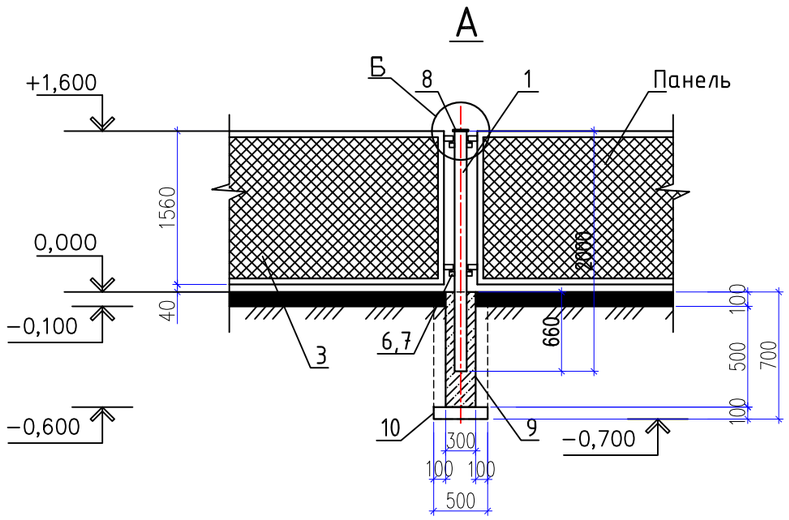

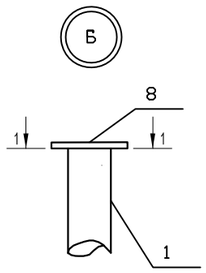

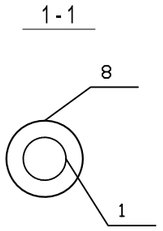

Спецификация дана на 1 элемент.
Всего - 8 шт.

Изм.	Кол.уч.	Лист	N док.	Подпись	Дата	36-2022 АС		
						"Разработка ПСД на строительство инженерно-коммуникационной инфраструктуры (электроснабжение)на правом берегу села Аккала, Индерского района, Атырауской области.		
Проверил		Ким И.				Фундамент под трансформаторную	Стадия: РП	Лист: 6 / Листов:
Разработал		Абдикабирова Д.				Схема ограждения. Узел А, Б. Спецификация элементов	ТОО «Строй-проект-инвентаризация» г. Шымкент - 2022г.	

Согласовано

Взам. инв. N

Подп. и дата

Инв. N подл.

Панель П-2 (поз. 3)

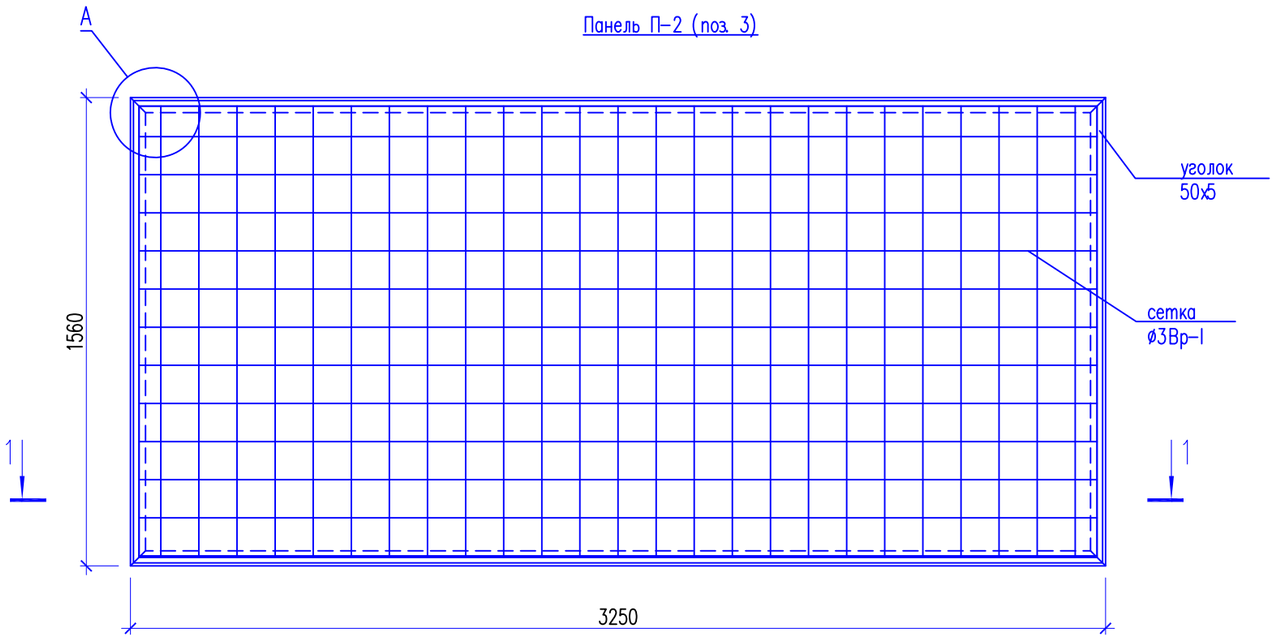

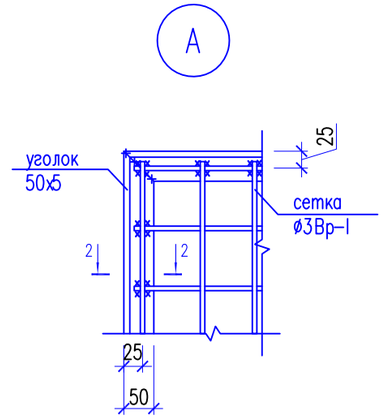

2 – 2

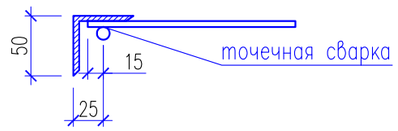

Панель П-3 (поз. 4)

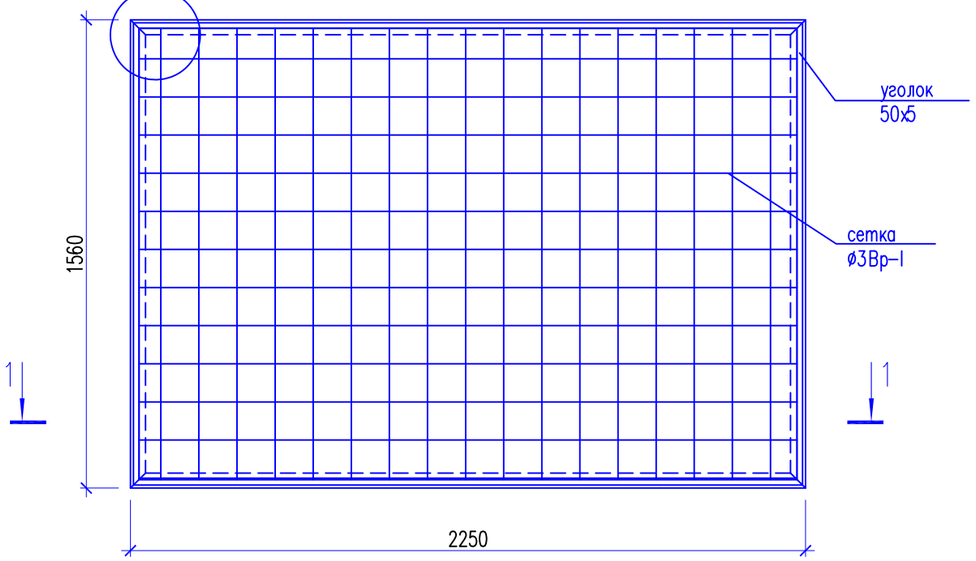

1 – 1

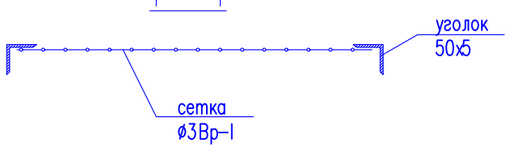

Спецификация материалов

№	Обозначение	Наименование	Кол-во	Масса ед.,кг.	Примечание
		Панель П-2		41,93 кг.	
		Уголок $\frac{50х5\ ГОСТ\ 8509-86}{С235\ \ ГОСТ\ 27772-2015}$ п.м.	9,62	3,78	36,36 кг.
		Сетка $\frac{ø3Вр-I\ \ 100х100}{ø3Вр-I\ \ 100х100}$ 1530х3220	4,93	1,13	5,57 кг.
		Панель П-3		32,64 кг.	
		Уголок $\frac{50х5\ ГОСТ\ 8509-86}{С235\ \ ГОСТ\ 27772-2015}$ п.м.	7,62	3,78	28,80 кг.
		Сетка $\frac{ø3Вр-I\ \ 100х100}{ø3Вр-I\ \ 100х100}$ 1530х2220	3,4	1,13	3,84 кг.

1. Электроды для сварки Э42 по ГОСТ 9467-75.
2. Высоту сварных швов принять равной толщине свариваемых элементов.

						36-2022		АС
						"Разработка ПСД на строительство инженерно-коммуникационной инфраструктуры (электроснабжение) на правом берегу села Аккала, Индерского района, Атырауской области.		
Изм.	Кол.уч.	Лист	N док.	Подпись	Дата			
						Фундамент под трансформаторную	Стадия	Лист	Листов
Проверил		Ким И.					РП	7	
Разработал		Абдикабирова Д.				Панель П-2 Панель П-3 Спецификация элементов	ТОО «Строй-проект-инвентаризация» г. Шымкент – 2022г.		

Согласовано

Взам. инв. N

Подп. и дата

Инв. N подл.