Республика Казахстан
ТОО "Orda Capital AST"
(ГСЛ № 003857)

РАБОЧИЙ ПРОЕКТ

"Строительства крытого бассейна в летнем парке по улице Асатова в селе Улытау Улытауского района ".

Альбом 2 "Архитектурно-строительные решения"
40/05-09-23/АР

Заказчик: ГУ "Отдел строительства Улытауского района"

Директор ТОО "Orda Capital AST" *Петров Д.С.*

Астана 2023г.

ВЕДОМОСТЬ ОСНОВНЫХ КОМПЛЕКТОВ РАБОЧИХ ЧЕРТЕЖЕЙ

№	Обозначение	Наименование	Примечание
1	ГП	Генеральный план	
2	АС	Архитектурно-строительные решения	
3	ТХ	Технологические решения	
4	ОВ	Отопление и вентиляция	
5	ВК	Водопровод и канализация	
6	НВК	Наружные сети водоснабжения канализации	
7	ЭОМ	Силовое электрооборудование и электроосвещение	
8	СС	Слаботочные системы	
9	ВН	Видеонаблюдение	
10	ЭОМ	Наружное освещение	
11	ТС	Тепловые сети	
12	ТМ	Тепломеханическое решение	

ВЕДОМОСТЬ ПРИЛАГАЕМЫХ И ССЫЛОЧНЫХ ДОКУМЕНТОВ

Обозначение	Наименование	Примечание
	Ссылочные документы	
СП РК 2.01-102-2014	Проектирование гидроизоляции подземных частей зданий и сооружений	
СН РК 1.02-03-2011	Инструкция о порядке, разработки, согласовании, утверждения и составе проектной документации на строительство	
СП РК 2.04-01-2017	Строительная климатология	
СП РК 3.02-118-2013	Закрытые спортивные залы	

ВЕДОМОСТЬ РАБОЧИХ ЧЕРТЕЖЕЙ ОСНОВНОГО КОМПЛЕКТА

Лист	Наименование	Примечание
1	Общие данные (начало)	
2	Общие данные (окончание)	
3	План отделочных работ подвала на отм. -2,300	
4	План отделочных работ 1 го этажа на отм. +0,000	
5	План Кровли	
6	Разрез 1-1, 2-2, 3-3	
7	Фасад в осях 1-13. 13-1.	
8	Фасады в осях А-Д, Д-А. Ведомость наружней отделки	
9	Экспликация полов	
10	Ведомость отделки помещений	
11	Кладочный план, 1 го этажа на отм. +0,000	
12	Типовыве узлы	
13	Схемы заполнения дверных и оконных проемов.	
14	Схема устройства перегородок из кирпича	
15	Крыльца КР-1, КР-2, ОГ-1,ОГ-2,ОГ-3. Ограждения ОГл-1. Спецификации	
16	Витраж наружний ВН-1, ВН-2	
17	Витраж наружний ВН-3, ВН-4, ВН-5, ВН-6.ВН-7, ВН-8. Спецификация наружних витражей	
18	Раскладка сэндвия панелей (начало)	
19	Раскладка сэндвич панелей (окончание)	
20	Ведомость стеновых сэндвич панелей	

Согласовано

Группа ОВ | Группа ВК | Группа ЭЛ

САНИТАРНО-ЭПИДЕМИОЛОГИЧЕСКИЕ ТРЕБОВАНИЯ:
1. При строительстве здания предусмотреть применение строительных материалов с эффективной удельной активностью (А/эфф) I класса в соответствии п.32 Гигиенических нормативов «Санитарно-эпидемиологические требования к обеспечению радиационной безопасности» №155 от 27 февраля 2015.

Взам. инв. №

Подп. и дата

Инв. № подл.

Технические решения, принятые в рабочих чертежах, соответствуют требованиям экологических, санитарно-гигиенических, противопожарных и других норм, действующих на территории Республики Казахстан и обеспечивают безопасную для жизни и здоровья людей эксплуатацию объекта при соблюдении мероприятий, предусмотренных чертежами.

Главный инженер проекта _____ Антипов С.

Изм.	Кол.уч.	Лист	№ док.	Подпись	Дата
ГИП		Антипов С.			10/23
Проверил		Антипов С.			10/23
Выполнил		Абжикова			10/23
Н.контроль		Елеш М.			10/23

40/05-09-23/АР

Строительствакрытогобассейнав летнемпарке по улице Асатовав селе Улытау Улытауского района

Стадия	Лист	Листов
РП	1	

Строительства крытого бассейна в летнем парке

Общие данные (начало)

ТОО "Orda Capital AST"

Формат

1. ИСХОДНЫЕ ДАННЫЕ

1.1 Данный проект разработан на основании :
-архитектурно-планировочного задания (АПЗ) № KZ92VUA00925064от 29.06.2023г.
-задания на проектирование, утвержденного Заказчиком ТОО "Orda Capital AST".
-утвержденного Заказчиком эскизного проекта и согласованного ГУ УАиГ Улытауского района.
-технических условий и отчета инженерно-геологических изысканий ТОО «GEO-Evolution Project»

2. ОБЩИЕ ДАННЫЕ

2.1 Проект предназначен для строительства в IIIA (СП РК 2.04-01-2017) климатическом районе со следующими природно-климатическими характеристиками:
- расчетная температура наружного воздуха наиболее холодной пятидневки = -32 °С;
- нормативная глубина промерзания 1,72м.
- нормативное значение ветрового давления - НТП РК 01-01-3.1 (4.1)-2017, 0,38 кПа (38 кг/м2);
- нормативное значения веса снегового покрова - S=1,0 кПа (100 кгс/м2).
- условия эксплуатации здания - здания отапливаемое;
- сейсмичность района строительства - несейсмичен (СП РК 2.03-30-2017);

2.2 За относительную отметку ±0.000 принят уровень чистого пола 1-го этажа здания, что соответствует абсолютной отметке - +617.35 м по генеральному плану.

3. АРХИТЕКТУРНО-ПЛАНИРОВОЧНОЕ РЕШЕНИЕ

3.1 Проектируемое здание прямоугольной формы с общими размерами в осях 55,6х18,0м, одноэтажное с техподпольем для обслуживания бассейна.
3.2 Проект разработан с учетом всех технических, санитарных и противопожарных требований. Архитектурно-планировочное решение крытого бассейна, наружные отделочные материалы, оформление и общее цветовое решение фасадов выполнены в соответствии с демонстрационными материалами, согласованными с заказчиком.
3.3 В подвале расположено помещение для обслуживания бассейна. На первом этаже сам бассейн.
3.4 Основной вход предусмотрен на отм. +0.000 с уличной стороны.
3.5 Высота помещений подвала -2,30м, высота помещений первого этажа -6,0м и -3,0м.
3.6 В блоке 1 расположены два бассейна: детский 7-10 лет размером 4,0х8,0м и взрослый от 14 лет размером 12,0х6,0 м со скимерной системой очистки с раздевалками, душевыми и санузлами. В блоке 2 расположены тамбур, гардеробная, охрана, холл и подсобные помещения. В блоке 3 расположен тренажерный зал, раздевалки и душевые, санузлы и тех.помещения.

4. КОНСТРУКТИВНЫЕ РЕШЕНИЯ

4.1 Фундамент - свайный из буронабивных свай с обсадными трубами д.400мм, длиной 4000мм;
Ростверк - монолитный железобетонный;
Колонны - стальные из двутаврового проката по ГОСТ 26020-83;
Балки покрытия - стальные из двутаврового проката по ГОСТ 26020-83;
Крыша - стальная подстропильная ферма;
Чаши бассейна - монолитные железобетонные;Лестницы - монолитный железобетон.
Покрытие и перекрытие - монолитные железобетонные толщиной 200мм.
Перемычки - металлические индивидуальные.
4.2 Наружные стены подвала, соприкасающиеся с грунтом - монолитные железобетонные толщиной 250мм.
4.3 Стены наружные - из трехслойного сэндвич панеля -200мм.
4.4 Перегородки толщиной 120мм - Перегородки толщиной 120мм. выполнить из керамического кирпича КР-р-по 250х120х65/1НФ/100/2.0/25/ГОСТ 530-2012 на цементно-песчаном растворе М50. Армирование перегородок арматурными сетками из проволоки Ф4Вр-1 с ячейкой 50х50мм. через каждые 5 рядов кладки выполняется конструктивно. Крепление перегородок к наружным и внутренним стенам, плитам перекрытия выполнить по Серии 2.230-1 вып. 5
4.5 Кровля - односкатная и двускатная из сэндвич панелей.
4.6 По периметру здания выполнить отмостку из тротуарной плитки, шириной 1000 мм (узел см.раздел ГП).

5. НАРУЖНАЯ ОТДЕЛКА

5.1 Наружная отделка - сэндвич панель с алюминиевой системой с облицовкой.
5.2 Витражи -алюминиевые, с двухкамерным стеклопакетом с применением энергосберегающего стекла. В глухих участках витража также применен двухкамерный стеклопакет с тонированным наружным стеклом.

6. ВНУТРЕНЯЯ ОТДЕЛКА

6.1 Внутренняя отделка помещения - гипсовая штукатурка.

7. ПРОТИВОПОЖАРНЫЕ МЕРОПРИЯТИЯ

7.1 Проект разработан в соответствии со СП РК 2.02-101-2014.
7.2 Проектируемое здание относится ко 2 степени огнестойкости.офункциональнойпожарнойопасностизданиеотноситкклассу Ф4.3 -административныездания, проектно-конструкторскиеорганизации, информационныередакционно-издательские организации, научно-исследовательскиеорганизации, банки, конторы, офисы; (Пост.Пр-ва РК от 17 августа 2021 года № 405 Технический регламент «Общие требования к пожарной безопасности»).
7.3 Принятое в проекте объемно-планировочное решение обеспечивает, в случае возникновения пожара, безопасную эвакуацию людей из всех помещений.
7.4 В наружной отделке фасадов применены несгораемые и трудносгораемые отделочные материалы: витражи в алюминиевых переплетах, фасадные фиброцементные панели, по металлическим направляющим.

8. ПРОИЗВОДСТВО СТРОИТЕЛЬНО-МОНТАЖНЫХ РАБОТ

8.1 Производство строительно-монтажных работ следует производить согласно СП РК 5.03-107-2013(Несущие ограждающие конструкции) и вести в соответствии с указаниями рабочих чертежей данного проекта а также требованиями:
СП РК 2.04-108-2014 "Изоляционные и отделочные покрытия",
СП РК 1.03-106-2012 "Охрана труда и техники безопасности в строительстве".
8.2 Работы по возведению здания следует производить по утвержденному проекту производства работ (ППР), в котором наряду с общими требованиями СП РК (Организация строительного производства) должны быть предусмотрены: -последовательность установки конструкций; мероприятия, обеспечивающие требуемую точность установки; -пространственную неизменяемость конструкций в процессе их укрупнительной сборки и установки в проектное положение; -устойчивость конструкций и частей здания (сооружения) в процессе возведения; -степень укрупнения конструкций и безопасные условия труда.

8.3 Все металлические элементы соединить ручной дуговой сваркой по ГОСТу 5264-80* электродами по ГОСТ 9467-75*. Толщина сварных швов не менее 6 мм. Обработку сварных швов выполнить в соответствии с требованиями СНиП 3-18-75 (уточнить в части КМ).
8.4 Антикоррозийную защиту металлических элементов следует производить эмалью ПФ 115 ГОСТ 6465-76 за 2 раза по грунтовке ГФ 021 ГОСТ 25129-82. Антикоррозионная защита должна выполняться в следующей технологической последовательности:
-подготовка защищаемой поверхности под защитное покрытие;
-подготовка материалов;
-нанесение грунтовки, обеспечивающей сцепление последующих слоев защитных покрытий с защищаемой поверхностью;
-нанесение защитного покрытия;
-сушка покрытия или его термообработка.
В зимнее время антикоррозионные работы следует производить в отапливаемых помещениях или укрытиях.
8.5 Защиту элементов деревянных конструкций от возгорания и гниения выполнять в соответствии с требованиями СП РК 5.03-107-2013 и СП РК 3.02 -137-2013(Крыши и кровли). Обработку древесины вести способом холодной пропитки по ГОСТ 20022.6-93 препаратом ПББ-225.
8.6 Составить перечень актов на скрытые работы, в освидетельствовании которых принимают участие представители авторского надзора.
8.7 Перед началом работ по устройству полов на первом этаже провести обмазочную гидроизоляцию основания пола (плиты ростверка, бетонной подготовки) битумной мастикой за 2 раза.

1. УКАЗАНИЯ ПО ПРОИЗВОДСТВУ РАБОТ В ЗИМНИХ УСЛОВИЯХ

9.1 При возведении конструкций в зимних условиях руководствоваться указаниями СП РК 5.03-107-2013 "Несущие и ограждающие конструкции".
1.2. Указания по возведению каменных конструкций: в зимних условиях-кладку вести беспрогревным способом на растворе с противоморозными добавками. Кладочные растворы с хим. добавками приготовлять на портландцементах марки не ниже М300. Марку раствора применять М75.
9.3 В случае выполнения работ по возведению здания в зимнее время, проектом производства работ должны предусматриваться мероприятия по обеспечению заданной прочности бетона и раствора в стыках как в процессе возведения здания, так и в последующей его эксплуатации.
9.4 Кладку стен здания возводимого в зимнее время вести на растворах с добавлением противоморозных химических добавок в соответствии с таблицей 1.

Ведомость СПЕЦИФИКАЦИЙ

Лист	Наименование	Примечание
АР-13	Спецификация элементов заполнения оконных проемов	
АР-13	Спецификация элементов заполнения дверных проемов	
АР-15	Спецификация элементов ограждений лестницы	
АР-17	Спецификация витражей	
АР-15	Спецификация элементов ограждения крыльца	

ТЕХНИКО-ЭКОНОМИЧЕСКИЕ ПОКАЗАТЕЛИ

Обозначение	Наименование	Ед.изм	Кол-во
	Бассейн		
1	Этажность	этаж	1
2	Общая площадь здания , в т.ч	м2	1196,11
	Площадь помещения подвала	м2	299,48
	Площадь технических помещений	м2	98,78
	Площадь помещений 1-го этажа	м2	797,85
3	Полезная площадь	м2	791,02
4	Расчетная площадь	м2	765,78
5	Площадь застройки	м2	1092,20
6	Строительный объем, в т. ч. :	м2	9049,05
	выше 0,000	м2	7986,14
	ниже 0,000	м2	1062,91

1. Данный лист смотри совместно с листами АР-1,3

Изм.	Кол.уч.	Лист	№ док.	Подпись	Дата	40/05-09-23/АР		
						Строительствакрытогобассейнав летнемпарке по улице Асатова в селе Улытау Улытауского района		
ГИП		Антипов С.			10/23	Строительства крытого бассейна в летнем парке	Стадия: РП	Лист: 1
Проверил		Антипов С.			10/23			Листов:
Выполнил		Абжикова			10/23			
Н.контроль		Елеш М.			10/23	Общие данные (окончание)	ТОО "Orda Capital AST"	

Согласовано
Группа ОВ
Группа ВК
Группа ЭЛ
Взам. инв. №
Подп. и дата
Инв. № подл.

План отделочных работ подвала на отм. -2,300

М 1 : 100

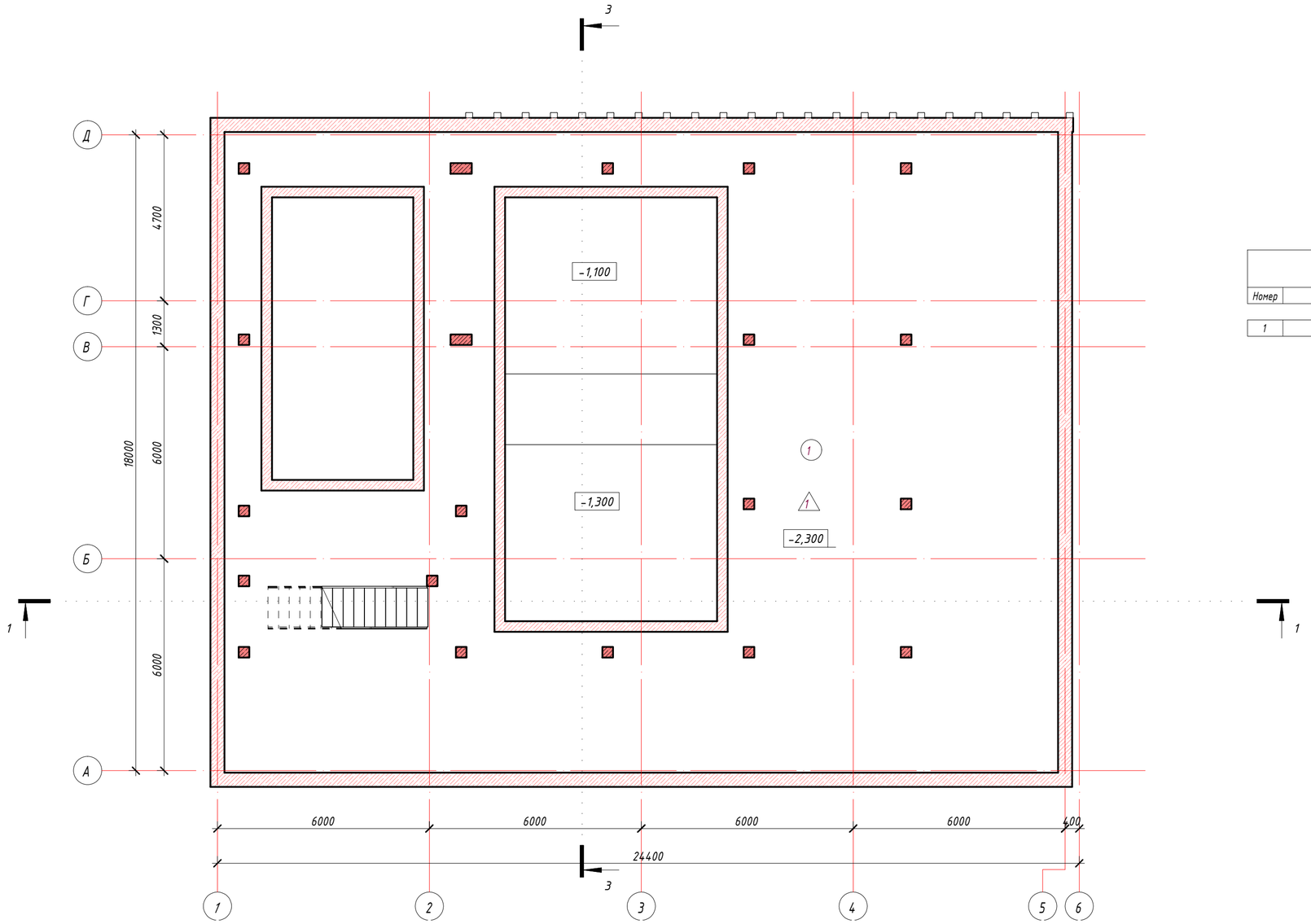

Спецификация помещений подвала		
Номер	Имя	Площадь
1	Техническое помещение	299,48 м²

1. Данный лист смотри совместно с кладочными планами альбома.
2. Экспликацию полов см. листы АР -9.
3. Ведомость отделки помещений см. листы АР -10.
4. Спецификацию элементов заполнения оконных и дверных проемов см. лист АР - 13
5.В помещениях общего пользования трубы ВК окрасить краской ПФ-115 за 2 раза.
6.Трубопроводы ВК облицевать гипсокартонной системой С625 (KNAUF) толщина 62,5 мм.серия 1.031.9-2.07 из влагостойкого гипсокартона,выполнить люки 300х300(h) в местах установки прочисток,соединительных деталей и запорной арматуры.
7. Разрез 1-1,разрез 2-2 см. листы АР-6.

Согласовано		
Группа ОВ	Молдаханова К.	
Группа ВК	Кушербаева А.	
Группа ЭЛ	Литвинов А.	

Взам. инв. №	Подп. и дата	Инв. № подл.

Изм.	Кол.уч.	Лист	№ док.	Подпись	Дата	40/05-09-23/АР		
						Строительствакрытогобассейнав летнемпарке по улице Асатовав селе Улытау Улытауского района		
ГИП		Антипов С.			10/23	Строительства крытого бассейна в летнем парке	Стадия	Лист	Листов
Проверил		Антипов С.			10/23		РП	3	
Выполнил		Абжикова			10/23				
Н.контроль		Елеш М.			10/23	План отделочных работ подвала на отм. -2,300	ТОО "Orda Capital AST"		

План отделочных работ 1этажа на отм. 0,000

М 1 : 100

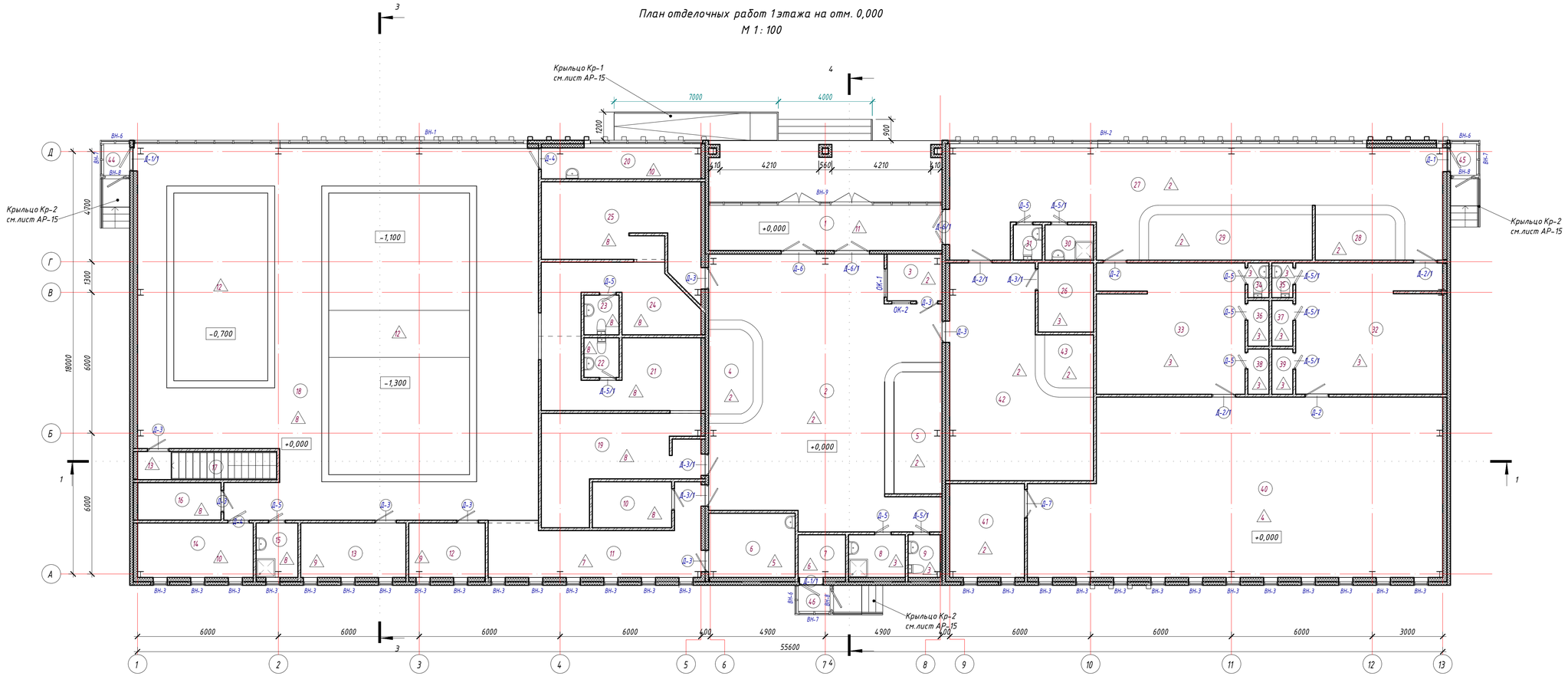

Экспликация помещений для 1-го этажа		
Номер	Имя	Площадь
1	Тамбур	19,90 м²
2	Холл	91,07 м²
3	Охрана	4,62 м²
4	Ресепшн/касса	6,63 м²
5	Гардеробная	10,56 м²
6	Комната персонала бассейна	9,93 м²
7	Электрощитовая	3,53 м²
8	ПУИ	4,24 м²
9	С/у	2,37 м²
10	Склад хранения моющих средств и хлора	6,41 м²
11	Коридор	20,63 м²
12	Лаборатория химического анализа	7,36 м²
13	Инструкторская, дежурная медсестра	10,18 м²
14	Венткамера	11,17 м²
15	ПУИ	3,97 м²
16	Инвентарная бассейна	5,51 м²
17	Лестница в подвал	6,83 м²
18	Плавательный зал	130,82 м²
19	Раздевалка муж.	22,50 м²
20	Водомерный узел	8,65 м²
21	Душевая муж.	17,62 м²
22	Туалет муж.	2,41 м²
23	Туалет жен.	2,41 м²
24	Душевая жен.	15,70 м²
25	Раздевалка жен.	23,38 м²
26	Доготовочная с моечной	6,74 м²
27	Холл	73,18 м²
28	Ресепшн/касса	6,48 м²
29	Гардеробная	13,30 м²
30	ПУИ	2,97 м²
31	С/у	1,74 м²
32	Раздевалка жен.	34,24 м²
33	Раздевалка муж.	34,61 м²
34	С/у	1,24 м²
35	С/у	1,24 м²
36	Душевая муж.	1,64 м²
37	Душевая жен.	1,64 м²
38	Душевая муж.	1,62 м²
39	Душевая жен.	1,62 м²
40	Тренажерный зал	124,12 м²
41	Инвентарная тренажерного зала	12,45 м²
42	Фитнес-бар	44,09 м²
43	Раздаточная	4,54 м²
44	Тамбур	1,78 м²
45	Тамбур	1,78 м²
46	Тамбур	1,78 м²

Условные обозначения

- сэндвич панель
- кирпич керамический
- ГКЛ
- ВН -1 — марка витражей
- ОК-1 — марка окна
- 1 — тип двери по проекту
- 1/1 — тип пола по проекту

1. Данный лист смотри совместно с кладочными планами альбома.
2. Экспликацию полов см. листы АР-9.
3. Ведомость отделки помещений см. листы АР -10.
4. Спецификацию элементов заполнения оконных и дверных проемов см. лист АР – 13
5.В помещениях общего пользования трубы ВК окрасить краской ПФ-115 за 2 раза.
6.Трубопроводы ВК облицевать гипсокартонной системой С625 (KNAUF) толщина 62,5 мм.серия 1.031.9-2.07 из влагостойкого гипсокартона,выполнить люки 300х300(h) в местах установки прочисток,соединительных деталей и запорной арматуры.
7. Разрез 1-1,разрез 2-2 см. листы АР-6.

Согласовано

Группа ОВ	Мадиханова К.	
Группа ВК	Кушербаева Д.	
Группа ЭО	Литвинов А.	

Взам. инв. №

Подп. и дата

Инв. № подл.

							40/05-09-23/АР
							Строительствакрытогобассейнав летнемпарке по улице Асатовав селе Улытау Улытауского района
Изм.	Кол.уч.	Лист	№ док.	Подпись	Дата		
ГИП		Антипов С.			10/23	Строительства крытого бассейна в летнем парке	Стадия: РП; Лист: 4; Листов:
Проверил		Антипов С.			10/23		
Выполнил		Абжикова			10/23	План отделочных работ 1го этажа на отм. +0,000	ТОО "Orda Capital AST"
Н.контроль		Елеш М.			10/23		

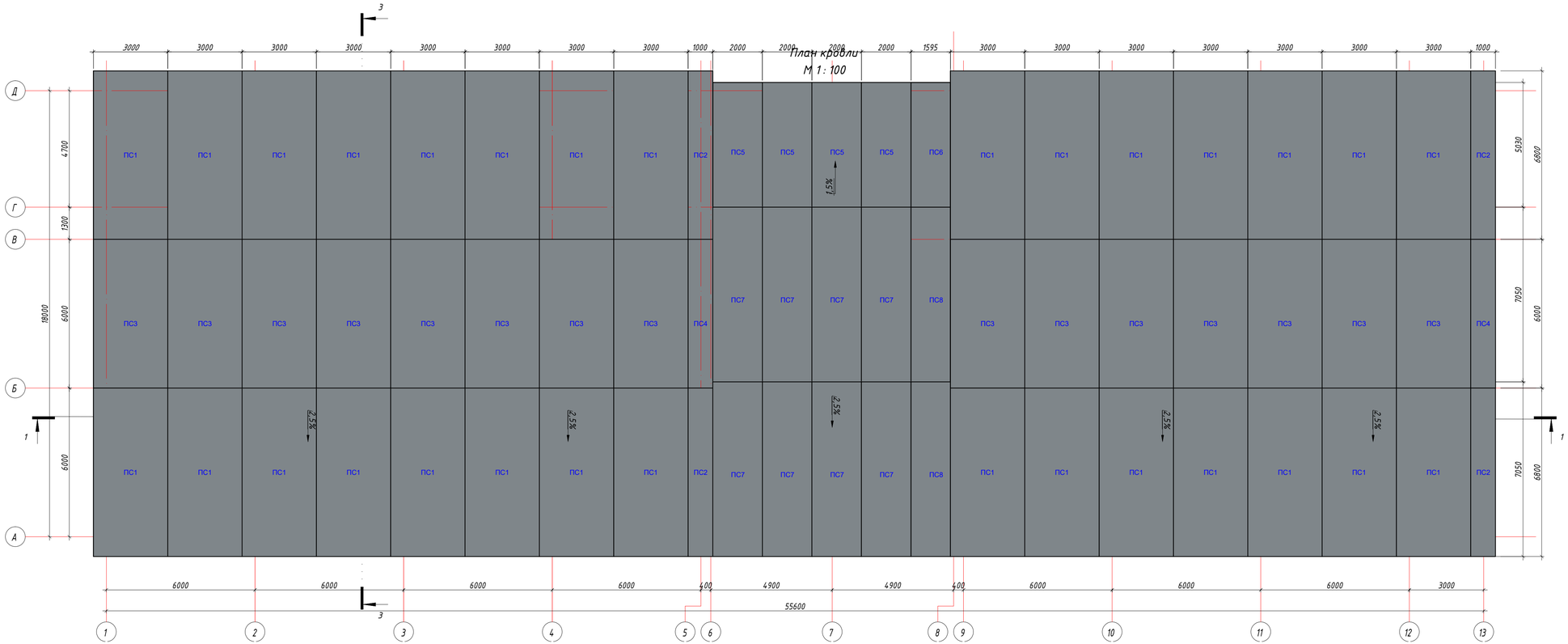

Ведомость кровельных сэндвич-панелей

№№ пп	Наименование	Габариты, мм		Кол-во, шт	Площадь, м2		Толщина панелей мм	Цвет по RAL
		Длина	Высота		Деталь	Общая		
	Панели стеновые							
1	ПС1	3000	6800	30	20.4	612.0	150	RAL 7046
2	ПС2	1000	6800	4	6.8	27.2	150	
3	ПС3	3000	6000	30	18.0	540.0	150	
4	ПС4	1000	6000	4	6.0	24.0	150	
5	ПС5	2000	5030	4	10.0	40.2	150	
6	ПС6	1590	5030	1	7.9	7.9	150	
7	ПС5	2000	7050	8	14.1	112.8	150	
8	ПС6	1590	7050	2	11.2	22.4	150	

1. Данный лист смотри совместно с кладочными и отделочными планами.
2. При устройстве кровли должны соблюдаться требования СНиП ППБС-01-91 "Правила пожарной безопасности при производстве строительно-монтажных и огневых работ".
3. Устройство кровли допускается только в сухую погоду, при суточной температуре наружного воздуха не ниже -50С. При увлажнении теплоизолирующего материала продолжать работу лишь после его просушки.
4. При производстве работ руководствоваться СП РК 3.02-137-2013, "Крыши и кровли", правилами пожарной безопасности и техники безопасности.
5. Вентиляционное оборудование крепить по технологии фирмы производителя данного оборудования.
6. Площадь кровли = 1121,81 м2

Изм.	Кол.уч.	Лист	№ док.	Подпись	Дата
ГИП		Антипов С.			10/23
Проверил		Антипов С.			10/23
Выполнил		Абжикова			10/23
Н.контроль		Елеш М.			10/23

40/05-09-23/АР

Строительство крытого бассейна в летнем парке по улице Асатова в селе Улытау Улытауского района

Стадия	Лист	Листов
РП	5	

Строительство крытого бассейна в летнем парке

План Кровли

ТОО "Orda Capital AST"

Согласовано

Гр.ОВ | Гр.ВК | Гр.ЭЛ

Взам. инв. №

Подп. и дата

Инв. № подл.

Разрез 1-1
М 1 : 100

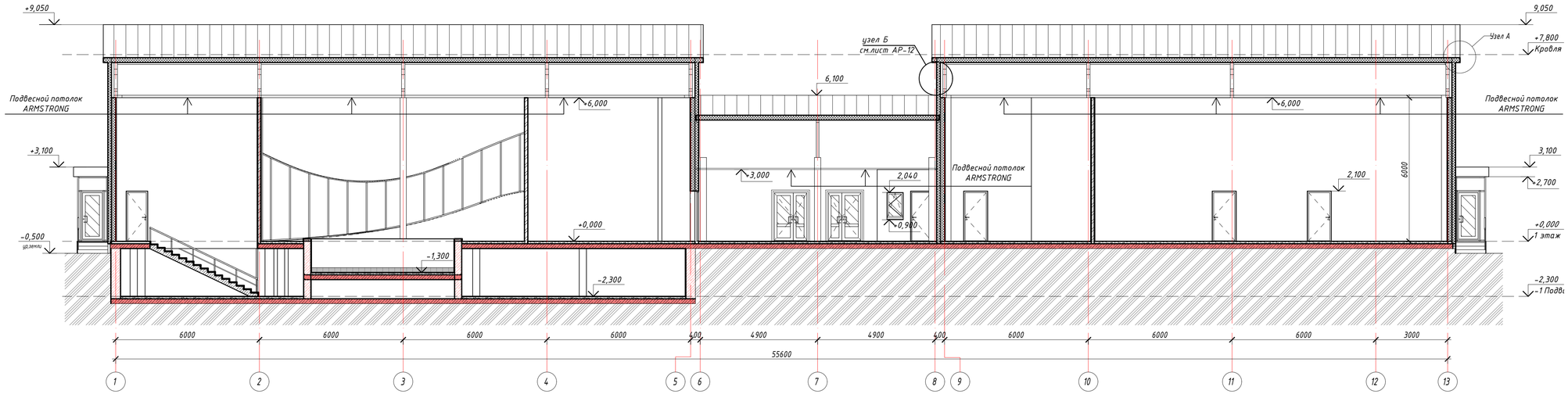

Разрез 2-2
М 1 : 100

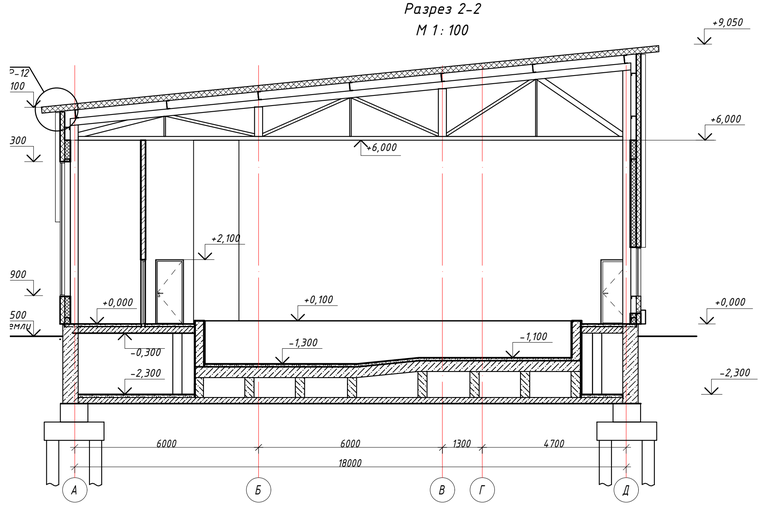

Разрез 3-3
М 1 : 100

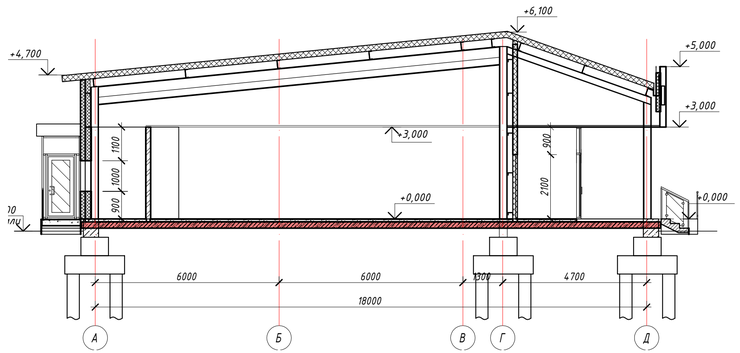

Условные обозначения:

- Трехслойная сэндвич-панель δ=150мм.
- ТУ 5762-010-74182181-2012 Минераловатные плиты G=110кг/м3
- Перегородки из керамического кирпича КР-р-по 250х120х65/1НФ/100/2.0/25/ГОСТ 530-2012 δ=120мм

1. Отделочные планы см. на листах АР-3-4
2. Кладочные планы см. на листах АР-11
3. План кровли см. на листе АР-5
4. Узлы кирпичных перегородок см.на листе АР-14

Изм.	Кол.уч.	Лист	№ док.	Подпись	Дата	40/05-09-23/АР		
						Строительства крытого бассейна в летнем парке по улице Асатова в селе Улытау Улытауского района		
ГИП		Антипов С.			10/23	Строительства крытого бассейна в летнем парке	Стадия	Лист	Листов
Проверил		Антипов С.			10/23		РП	6	
Выполнил		Абжикова			10/23	Разрез 1-1	ТОО "Orda Capital AST"		
Н.контроль		Елеш М.			10/23				

Согласовано
Группа ОВ Молдаханова К.
Группа ВК Кушербаева А.
Группа ЭЛ Литвинов А.

Взам. инв. №
Подп. и дата
Инв. № подл.

Фасад в осях 13-1
М 1 : 100

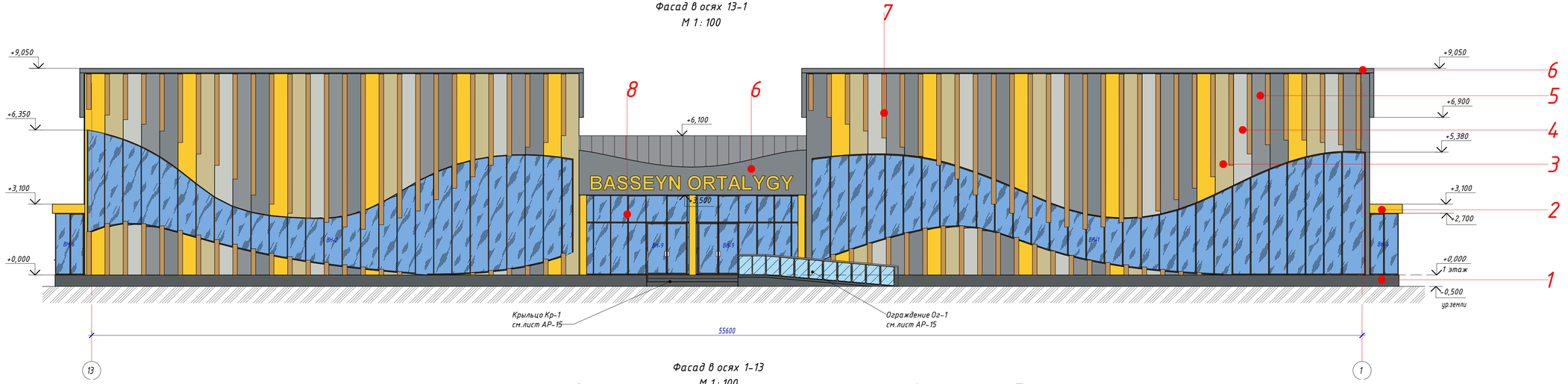

Фасад в осях 1-13
М 1 : 100

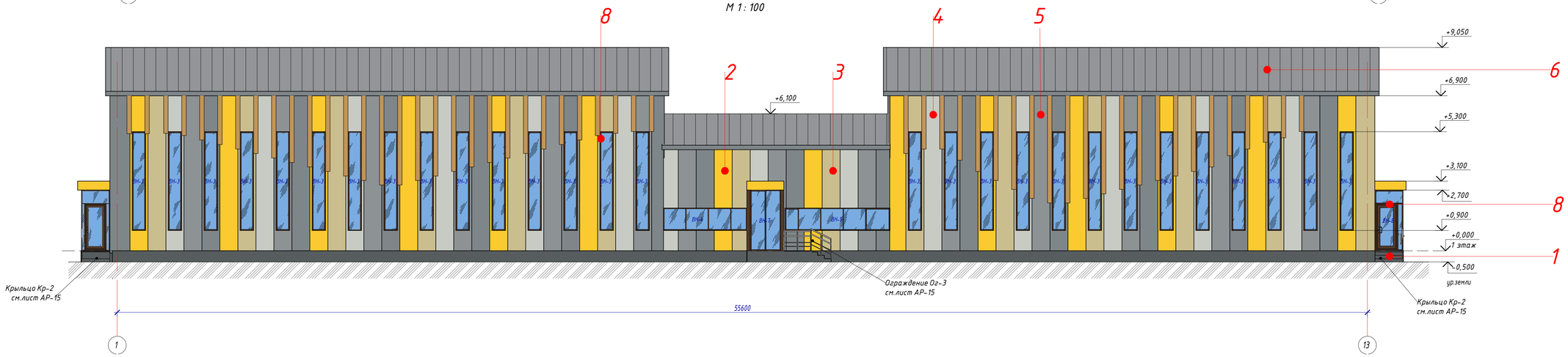

1.Предоставить образцы витражного импоста, витражного стекла, гранитной плитки, фасадных панелей для дополнительного согласования с разработчиками проекта.
2.Цвета согласовать с заказчиком.
3.Окна, двери, жалюзийные решетки и наружные витражи замаркированы на планах отделочных работ альбома.

							40/05-09-23/АР
							Строительствакрытогобассейнав летнемпарке по улице Асатовав селе Улытау Улытауского района
Изм.	Кол.уч.	Лист	№ док.	Подпись	Дата		
ГИП		Антипов С.			10/23	Строительства крытого бассейна в летнем парке	Стадия: РП; Лист: 8; Листов:
Проверил		Антипов С.			10/23		
Выполнил		Абжикова			10/23	Фасад в осях 1-13, 13-1 Ведомость наружней отделки	ТОО "Orda Capital AST"
Н.контроль		Елеш М.			10/23		

Согласовано

Взам. инв. №

Подп. и дата

Инв. № подл.

Фасад в осях А-Д
М 1 : 100

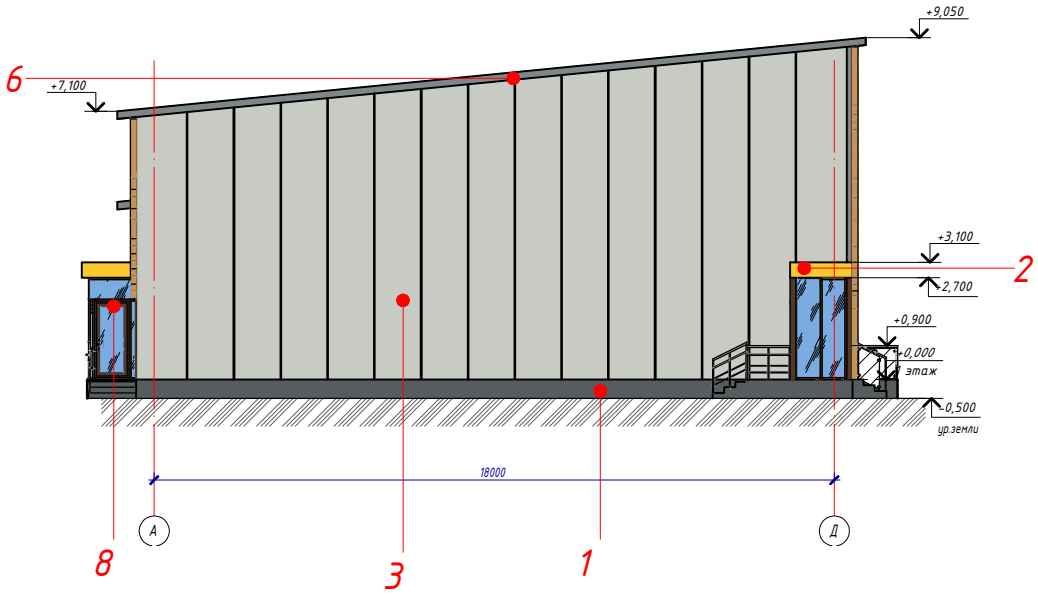

Фасад в осях Д-А
М 1 : 100

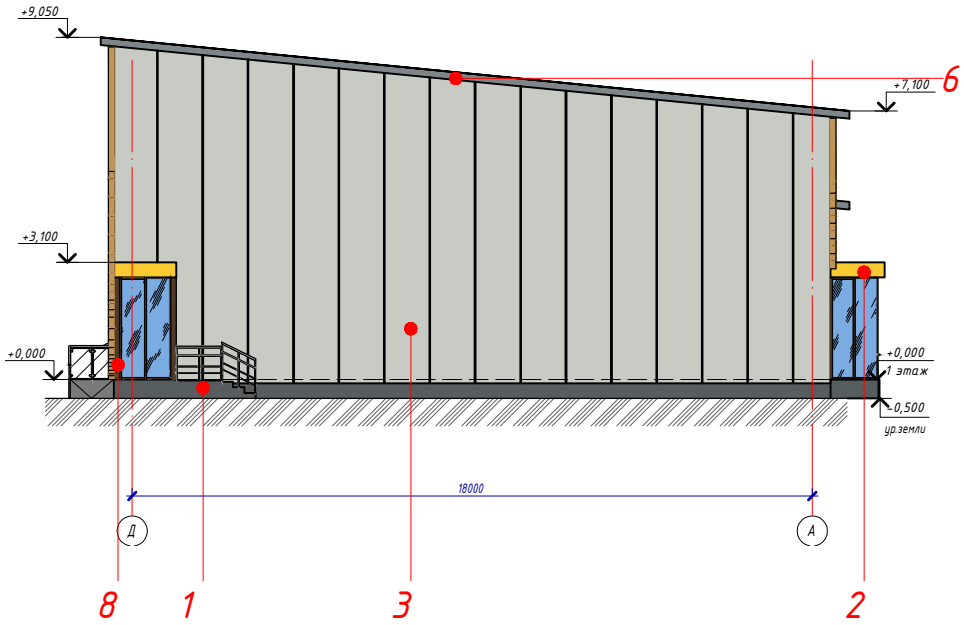

Ведомость наружной отделки

Поз	Наименование	Материал отделки	Эскиз	№ Колера	Кол.	Примечание
1	Цоколь, крыльцо, лестница, пандус	гранитная плитка			83,5 м²	
2	Стена тип-1	сэндвич панель с полимерным покрытием		RAL 1018	113,5 м²	
3	Стена тип-2	сэндвич панель с полимерным покрытием		RAL 1000	108,8 м²	
4	Стена тип-3	сэндвич панель с полимерным покрытием		RAL 9018	103,5 м²	
5	Стена тип-4	сэндвич панель с полимерным покрытием		RAL 7045	101,4 м²	
6	Стена тип-5	сэндвич панель с полимерным покрытием		RAL 7046	112,1 м²	
7	Ламели	Алюминиевые		Покраска под дерево	305,67 м.п.	ширина-200мм
8	Кровля	Кровельный сэндвич панель с полимерным покрытием				
9	Профиль витражный	Алюминиевый с тройным остеклением		RAL 8028		

Согласовано

Взам. инв. №

Подп. и дата

Инв. № подл.

Изм.	Кол.уч.	Лист	№ док.	Подпись	Дата
ГИП		Антипов С.			10/23
Проверил		Антипов С.			10/23
Выполнил		Абжикова			10/23
Н.контроль		Елеш М.			10/23

40/05-09-23/АР

Строительствакрытогобассейна в летнемпарке по улице Асатова в селе Улытау Улытауского района

Строительства крытого бассейна в летнем парке	Стадия	Лист	Листов
	РП	8.1	
Фасады в осях А-Д, Д-А	ТОО "Orda Capital AST"		

Экспликация полов подвала

Наименование пола или номер помещения по проекту	Тип пола	Схема пола или тип пола по серии	Данные элементов пола (наименование, толщина, основание и др.)	Площадь, м2
Техподполье	1	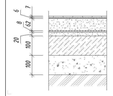	- Напольная керамическая плитка, неглазурованная, δ=7мм - Клеевый состав, δ=3мм - Цементно-песчанная стяжка марки М150, армированная сеткой (4 Вр-I-100//4Вр-I-100), δ=62мм - Звукоизолирующая подложка Пенотерм, δ=8мм - Выравнивающая стяжка из ц/п раствора М150, δ= 20мм - Бетонная подготовка из бетона кл. В7.5, армированный сеткой 100/100/5/5/Вр1 δ=100мм - Слой щебня, пропитанный горячим битумом марки БН 70/30 ГОСТ 6617-76, δ=100мм - Уплотненый грунт	303,74 м²

Экспликация полов 1-го этажа

Наименование пола или номер помещения по проекту	Тип пола	Схема пола или тип пола по серии	Данные элементов пола (наименование, толщина, основание и др.)	Площадь, м2
Тамбур, Холл, Коридор, Охрана, Гардероб, Ресепшн/касса, Фитнес-бар, Раздаточная, Доготовочная с моечной	2	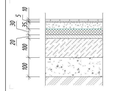	- Напольная, неполированная, керамогранитная плитка, δ=10мм - Клеевый состав, δ=5мм - Цементно-песчанная стяжка марки М150 , δ=35мм - Утеплитель -Пеноплекс, плотность 30кг/м3, δ=30мм - Звукоизоляция - пенополистерол ПСБ-35 по ГОСТ 15588-2014, δ=20мм, - Бетонная подготовка из бетона кл. В7.5, армированный сеткой 100/100/5/5/Вр1 δ=100мм - Слой щебня, пропитанный горячим битумом марки БН 70/30 ГОСТ 6617-76, δ=100мм - Уплотненый грунт	305,45 м²
С/у, ПУИ, Душевая жен/муж, туалет жен/муж, раздевалка жен/муж, инвентарная бассейна, склад хранения моющих средств и хлора	3	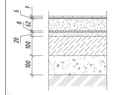	- Напольная керамическая плитка, неглазурованная, δ=7мм - Клеевый состав, δ=3мм - Цементно-песчанная стяжка марки М150, армированная сеткой (4 Вр-I-100//4Вр-I-100), δ=62мм - Звукоизолирующая подложка Пенотерм, δ=8мм - Выравнивающая стяжка из ц/п раствора М150, δ= 20мм - Бетонная подготовка из бетона кл. В7.5, армированный сеткой 100/100/5/5/Вр1 δ=100мм - Слой щебня, пропитанный горячим битумом марки БН 70/30 ГОСТ 6617-76, δ=100мм - Уплотненый грунт	99,67 м²
Тренажерный зал	4	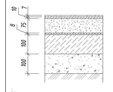	-Спортивный линолеум δ=4мм - Подложка из вспененного полипропилена δ=3мм - Финишное покрытие пола (показано условно), δ=10мм - Фибростяжка (на основе полипропиленового волокна), δ=15мм - Звукоизолирующая подложка Пенотерм, δ=8мм - Бетонная подготовка из бетона кл. В7.5, армированный сеткой 100/100/5/5/Вр1 δ=100мм - Слой щебня, пропитанный горячим битумом марки БН 70/30 ГОСТ 6617-76, δ=100мм - Уплотненый грунт	125,20 м²
Инструкторская, дежурная медсестра, Комната персонала бассейна, Лаборатория хим.анализа	5	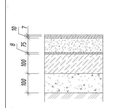	-Линолеум δ=4мм - Подложка из вспененного полипропилена δ=3мм - Финишное покрытие пола (показано условно), δ=10мм - Фибростяжка (на основе полипропиленового волокна), δ=82мм - Звукоизолирующая подложка Пенотерм, δ=8мм - Бетонная подготовка из бетона кл. В7.5, армированный сеткой 100/100/5/5/Вр1 δ=100мм - Слой щебня, пропитанный горячим битумом марки БН 70/30 ГОСТ 6617-76, δ=100мм - Уплотненый грунт	10,09 м²

Экспликация полов 1-го этажа

Наименование пола или номер помещения по проекту	Тип пола	Схема пола или тип пола по серии	Данные элементов пола (наименование, толщина, основание и др.)	Площадь, м2
Электрощитовая	6	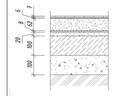	- Напольная керамическая плитка, неглазурованная, δ=7мм - Клеевый состав, δ=3мм - Цементно-песчанная стяжка марки М150, армированная сеткой (4 Вр-I-100//4Вр-I-100), δ=62мм - Звукоизолирующая подложка Пенотерм, δ=8мм - Выравнивающая стяжка из ц/п раствора М150, δ= 20мм - Бетонная подготовка из бетона кл. В7.5, армированный сеткой 100/100/5/5/Вр1 δ=100мм - Слой щебня, пропитанный горячим битумом марки БН 70/30 ГОСТ 6617-76, δ=100мм - Уплотненый грунт	3,69 м²
Холл, Коридор, Охрана, Гардероб, Ресепшн/касса, Фитнес-бар, Раздаточная, Доготовочная с моечной	7	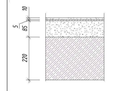	- Напольная, неполированная, керамогранитная плитка, δ=10мм - Клеевый состав, δ=5мм - Фибростяжка (Цементно-песчанная стяжка марки М150 с добавлением фибро (расход 600г на 1м3)), δ=85мм - Железобетонная плита, δ=220мм	23,78 м²
С/у, ПУИ, Душевая жен/муж, туалет жен/муж, раздевалка жен/муж	8	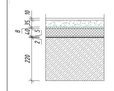	- Напольная керамическая плитка, неглазурованная, δ=7мм - Клеевый состав, δ=3мм - Фибростяжка (Цементно-песчанная стяжка марки М150 с добавлением фибро (расход 600г на 1м3)), δ=35мм - Полиэтиленовая пленка (δ=0.08мм., ГОСТ 10354-82) на клеящей мастике - Звукоизолирующая подложка Пенотерм, δ=8мм - Утеплитель -Пеноплекс, плотность 30кг/м3, δ=40мм - Полиуретановый клей Пеноплекс "FASTFIX", δ=5мм - Грунтовка -прайнер битумный Технониколь, δ=2мм - Железобетонная плита, δ=220мм	105,42 м²
Инструкторская, дежурная медсестра, Комната персонала бассейна, Лаборатория хим.анализа	9	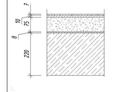	-Линолеум, δ=4мм - Подложка из вспененного полипропилена δ=3мм - Финишное покрытие пола (показано условно), δ=10мм - Фибростяжка (на основе полипропиленового волокна), δ=75мм - Звукоизолирующая подложка Пенотерм, δ=8мм - Железобетонная плита, δ=220мм	19,38 м²
Венткамера, Водомерный узел	10	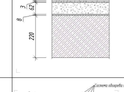	- Напольная керамическая плитка, неглазурованная, δ=7мм - Клеевый состав, δ=3мм - Цементно-песчанная стяжка марки М150, армированная сеткой (4 Вр-I-100//4Вр-I-100), δ=62мм - Звукоизолирующая подложка Пенотерм, δ=8мм - Выравнивающая стяжка из ц/п раствора М150, δ= 20мм - Железобетонная плита, δ=220мм	21,78 м²
Плавательный зал	11	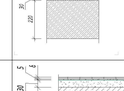	- Керамическая плитка на растворе -δ=8,5 мм - Прослойка заполнение швов из ц/п раствора М150, δ=15мм - Цементная стяжка, δ=30мм - Слой пекга, δ=50мм - Гидроизоляция- 2 слоя рубероида - Цементная стяжка, δ=30мм - Железобетонная плита, δ=220мм	138,92 м²
Бассейн	12		- Плитка противоскользящая, δ=8 мм - Плиточный клей, δ=5 мм - Пленка ПВХ - Геотекстиль - Цементно-песчанная стяжка марки М150, δ=30мм - Монолитная чаша, δ=350мм	124,07 м²

Экспликация полов лестничных площадок и лестничных монолитных маршей

Наименование пола или номер помещения по проекту	Тип пола	Схема пола или тип пола по серии	Данные элементов пола (наименование, толщина, основание и др.)	Площадь, м2
Лестн.площадка	13	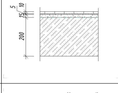	- Напольная, неполированная, керамогранитная плитка, δ=10мм - Клеевый состав, δ=5мм - Фибростяжка (на основе полипропиленового волокна), δ=85мм - Железобетонная плита, δ=200мм	1,93 м²
Лестничный марш (проступи монолитных маршей)	14	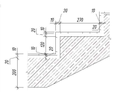	- Напольная, неполированная, керамогранитная плитка, δ=10мм - Клеевый состав, δ=20мм - Монолитный лестничный марш	4,95 м²
Лестничный марш (подступенки монолитных маршей)	15	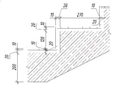	- Напольная, неполированная, керамогранитная плитка, δ=10мм - Клеевый состав, δ=20мм - Монолитный лестничный марш	2,71 м²

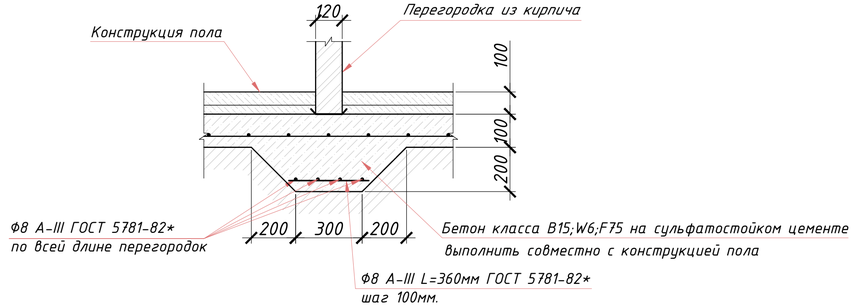

1. Данный лист см. совместно с планами отделочных работ альбома.
2. Устройство чистых полов следует выполнять после монтажа электротехнического, технологического и сантех. оборудования.
3. В местах примыкания керамического пола к стенам и перегородкам, выполнить плинтусы из керамической плитки.
4. При укладке звукоизолирующего полотна в местах примыкания к вертикальным конструкциям необходима загнуть их на высоту финишного покрытия.
5. В помещениях с гидроизоляцией в местах примыкания пола к перегородкам гидроизоляционный слой завести на стены на 300мм. над уровнем чистого пола.
6. Под перегородки положить арматуру Ф8 А-III L=360мм ГОСТ 5781-82* шаг 100мм.-(236 м.п)
7. Монтаж Пенотерм производить после окончания всех строительно-монтажных , электротехнических работ. Рулоны Пенотерм раскраиваются исходя из размеров помещения (укладка «стык в стык»). Следует предусматривать напуск материала на стену 10-12 мм. После оптимального распределения материала по поверхности пола, стыки тщательно проклеиваются строительным скотчем. Далее внахлест укладывается кладочная сетка. Для большей эффективности, сетка укладывается не прямо на материал, а на небольшие прокладки при необходимости сетка связывается. После окончания всех подготовительных работ, убирается весь мусор. Далее армированная поверхность заливается цементно-песчаным раствором марки не менее М150.

Изм.	Кол.уч.	Лист	№ док.	Подпись	Дата	40/05-09-23/АР			
						Строительство крытого бассейна в летнем парке по улице Асатова в селе Ультау Ультауского района			
ГИП		Антипов С.			10/23	Строительство крытого бассейна в летнем парке	Стадия	Лист	Листов
Проверил		Антипов С.			10/23		РП	9	
Выполнил		Абжикова			10/23				
Н.контроль		Елеш М.			10/23	Экспликация полов	ТОО "Orda Capital AST"		

Согласовано

Взам. инв. №

Подп. и дата

Инв. № подл.

Ведомость отделки помещений подвала

Наименование или номер помещения	Вид отделки элементов интерьеров										Примечание
	Потолок	Площадь, м²	Стены кирпичные	Площадь, м²	Стены из бетона или газоблока	Площадь, м²	Стены по гипсокартону	Площадь, м²	Плинтус	Площадь м.п	
Бассейн				0	- гипсовая штукатурка 10 мм; - клей ПВА для геотекстиля - геотекстиль - клей плиточный - Плитка противоскользящая бежевая рельефные полосы	129,92		0			
Подвальное помещение				0	- гидрофобизирующая жидкость Гидротэкс-Ф - 2 слоя - гипсовая штукатурка 10 мм; - керамическая плитка на клею;	166,8		0			

Ведомость отделки помещений 1-го этажа

Наименование или номер помещения	Вид отделки элементов интерьеров										Примечание
	Потолок	Площадь, м²	Стены кирпичные	Площадь, м²	Стены из бетона или газоблока	Площадь, м²	Стены по гипсокартону	Площадь, м²	Плинтус	Площадь м.п	
Бассейн				0	- гипсовая штукатурка 10 мм; - клей ПВА для геотекстиля - геотекстиль - клей плиточный - Плитка противоскользящая бежевая рельефные полосы	75,43		0			
Гардеробная, Холл, Ресепшн/касса, Коридор, Фитнес-бар, Раздаточная	Подвесной потолок ARMSTRONG	427,16	-цементно-песчанная штукатурка 15мм; -сплошное выравнивание сухими смесями 1-3мм; -водоэмульсионная окраска	439,5		0	-гипсовая штукатурка 10мм; -сплошное выравнивание сухими смесями 1-3мм; -водоэмульсионная окраска	244,29	Керамический по ГОСТ 6787-2001 h=80мм.	172,69	
Лестничная клетка	Подвесной потолок ARMSTRONG	6,83	- цементно-песчаная штукатурка 15 мм Сплошное выравнивание сухими смесями 1-3мм Водоэмульсионная окраска	80,49		0	-гипсовая штукатурка 10мм; -сплошное выравнивание сухими смесями 1-3мм; -водоэмульсионная окраска	6,96	Керамический по ГОСТ 6787-2001 h=80мм.	3,96	
С/У, ПУИ, Душевая жен/муж, Туалет жен/муж, Раздевалка жен/муж, Плавательный зал, Инвентарная бассейна, Лаборатория хим.анализа, Доготовочная с моечной, Склад хранения моющих средств и хлора	Подвесной потолок ARMSTRONG	227,71	- гидрофобизирующая жидкость Гидротэкс-Ф - 2 слоя - цементно-песчанная штукатурка 15мм; - керамическая плитка на клею;	1610,84		0	- гипсовая штукатурка 10 мм; - керамическая плитка на клею;	265,17	Керамический по ГОСТ 6787-2001 h=80мм.	311,50	
Тренажерный зал, Комната персонала бассейна, Инвентарная тренажерного зала, Инструкторская, дежурная медсестра	Подвесной потолок ARMSTRONG		-цементно-песчанная штукатурка 15мм; -сплошное выравнивание сухими смесями 1-3мм; -водоэмульсионная окраска	257,63		0	-гипсовая штукатурка 10мм; -сплошное выравнивание сухими смесями 1-3мм; -водоэмульсионная окраска	162,48	Ламинированный ГОСТ 19111-2001	73,90	
Электрощитовая, Венткамера, Водомерный узел		23,35	- цементно-песчанная тукатурка - 15мм - сплошное выравнивание сухими смесями-1-3 мм - водоэмульсионная окраска	74,46 м²		0	-гипсовая штукатурка 10мм; -сплошное выравнивание сухими смесями1-3мм; -водоэмульсионная окраска	39,78 м²			
			- цементно-песчанная штукатурка - 15мм - сплошное выравнивание сухими смесями-1-3 мм - маслянная окраска	105,12 30,65 м²			-гипсовая штукатуркам; -сплошное выравнивание сухими смесями1-3мм; -маслянная окраска	62,5 22,72 м²			на высоту h=1500 мм.

1. Данный лист см. совместно с планами отделочных работ альбома.

Изм.	Кол.уч.	Лист	№ док.	Подпись	Дата
ГИП		Антипов С.			10/23
Проверил		Антипов С.			10/23
Выполнил		А.Бжикова			10/23
Н.контроль		Елеш М.			10/23

40/05-09-23/АР

Строительствакрытого бассейна в летнем парке по улице Асатова в селе Улытау Улытауского района

Строительства крытого бассейна в летнем парке	Стадия	Лист	Листов
	РП	10	
Ведомость отделки помещений	ТОО "Orda Capital AST"		

Согласовано

Взам. инв. №

Подп. и дата

Инв. № подл.

Кладочный план, План перегородок 1го этажа на отм. +0,000

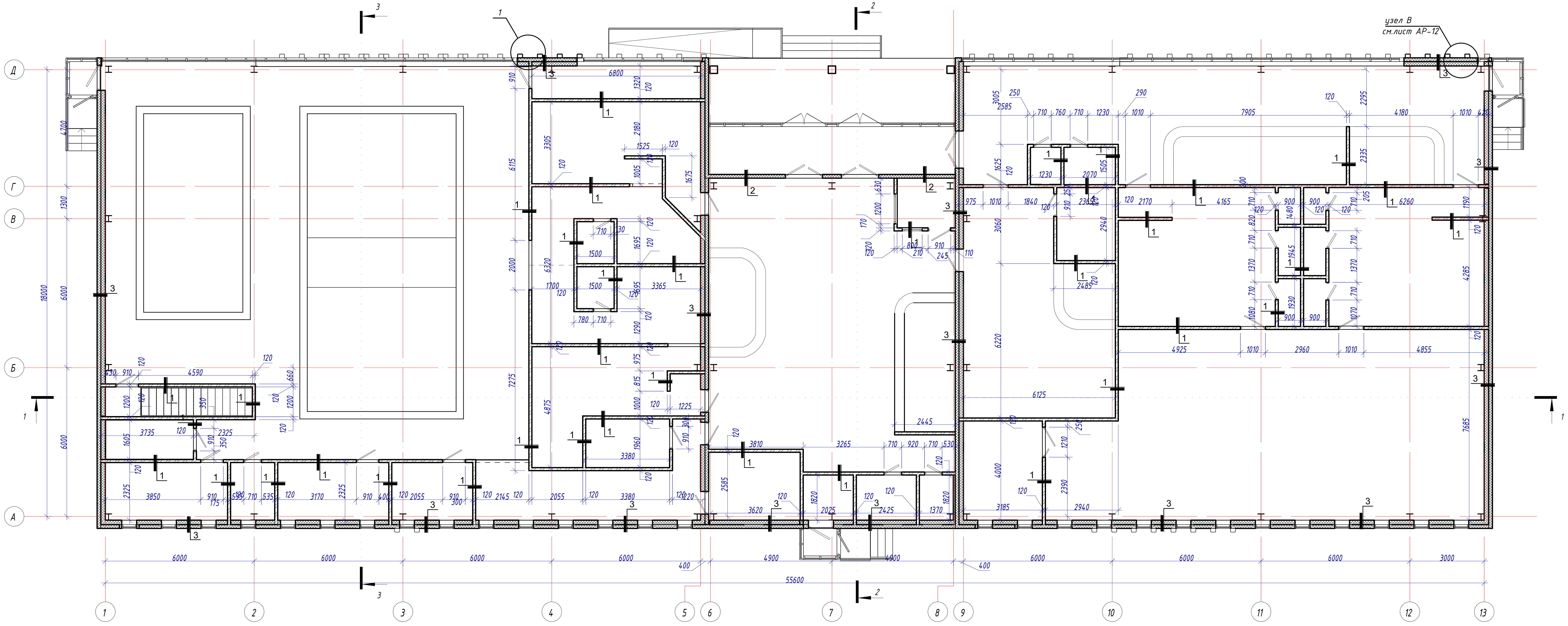

Условные обозначения:

- Трехслойная сэндвич-панель δ=150мм.
- ТУ 5762-010-74182181-2012 Минераловатные плиты G=110кг/м3
- Перегородки из керамического кирпича КР-р-по 250х120х65/1НФ/100/2.0/25/ГОСТ 530-2012 δ=120мм

Сечение 1

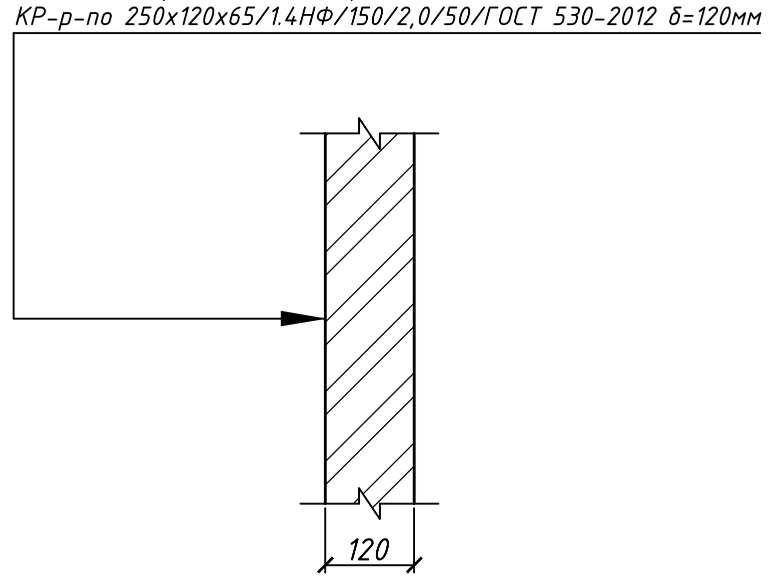

Сечение 2

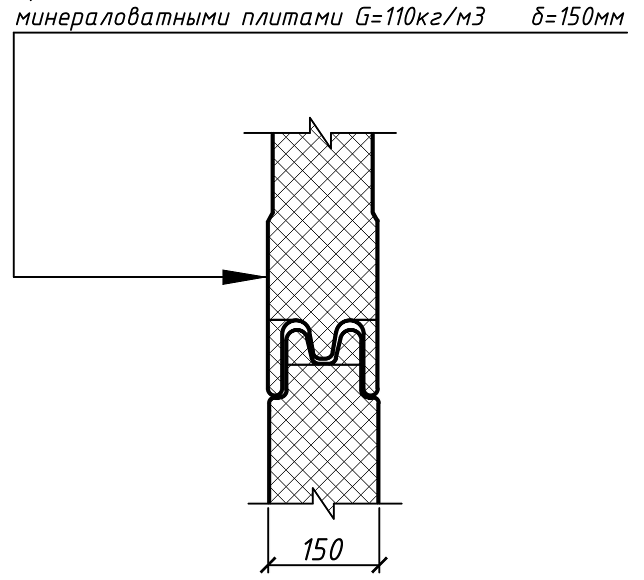

Сечение 3

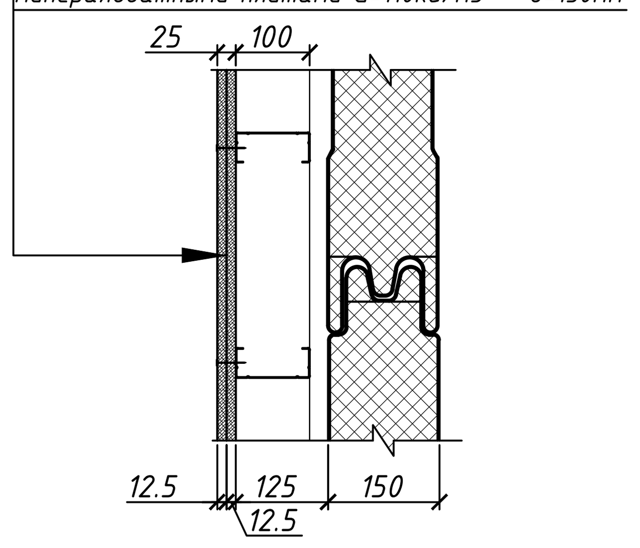

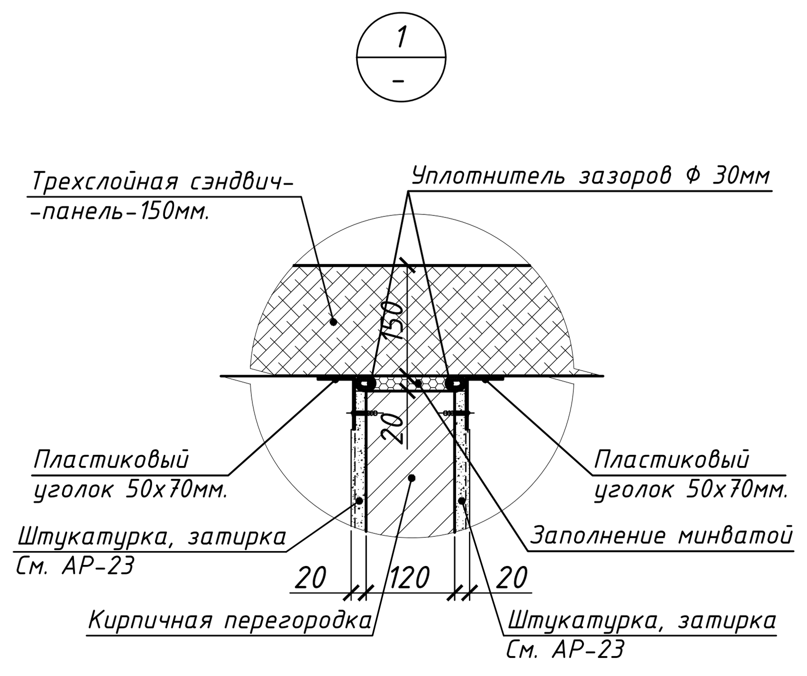

1. Данный лист смотри совместно с планами перемычек и планами отделочных работ альбома.
2. Перегородки толщиной 120мм. выполнить из керамического кирпича КР-р-по 250х120 х65/1НФ/100/2.0/25/ГОСТ 530-2012 на цементно-песчаном растворе М50. Армирование перегородок арматурными сетками из проволоки Ф4Вр-1 с ячейкой 50х50мм. через каждые 5 рядов кладки выполняется конструктивно. Крепление перегородок к наружным и внутренним стенам, плитам перекрытия выполнить по Серии 2.230-1вып. 5, узлы 1;7;19.7. Отверстия в стенах и перегородках шириной от 300мм. до 600мм. перекрываются армоперемычками из расчета 1стержень Ø10мм. А-III на 100мм. толщины стены, но не менее 2-ух стержней. Арматуру заводить за грань отверстия на 250мм.
3. Отверстия в стенах и перегородках, размером менее 150х150 выдалбливать по месту.
4. Объем кирпичных перегородок -155,18 м3
5. Объем перегородок из ГКЛ- 129,63 м3

Согласовано		
Группа ОВ	Молдахановa К.	
Группа ВК	Кушербаева А.	
Группа ЭЛ	Литвинов А.	

Взам. инв. №

Подп. и дата

Инв. № подл.

						40/05-09-23/ АР
						Строительствакрытогобассейна в летнем парке по улице Асатова в селе Улытау Улытауского района
Изм.	Кол.уч.	Лист	№ док.	Подпись	Дата	
ГИП		Антипов С.			10/23	Строительства крытого бассейна в летнем парке
Проверил		Антипов С.			10/23	Стадия: РП; Лист: 11; Листов:
Выполнил		Абжикова			10/23	Кладочный план, План перегородок 1го этажа на отм. +0,000
Н.контроль		Елеш М.			10/23	ТОО "Orda Capital AST"

А
АР-6

I. Трехслойные стеновые сэндвич-панели "Металл Профиль"

1.15 Облицовка трехслойных сэндвич-панелей фасадными кассетами МП 2005/25/30

1.15.1 Основное крепление фасадных кассет

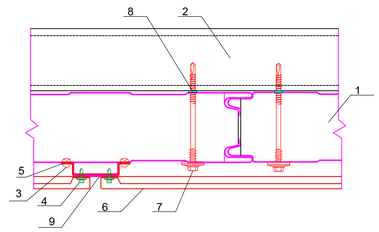

1. Трехслойная сэндвич-панель МП ТСП-Z
2. Колонна
3. Заклепка стальная Ø4.8x10
4. Саморез Ø4.8x28 или Ø5.5x19 с прокладкой из ЭПДМ-резины
5. Вертикальная направляющая КПШ-90x20
6. Фасадная кассета МП2005/25/30
7. Саморез Ø5.5xL с ЭПДМ-прокладкой шаг 400 мм
8. Уплотнитель терморазделяющая полоса
9. Полоса декоративная ПД-80x1250

Б
АР-4

I. Трехслойные стеновые сэндвич-панели "Металл Профиль"

1.15 Облицовка трехслойных сэндвич-панелей фасадными кассетами МП 2005/25/30

1.15.2 Горизонтальное расположение панелей

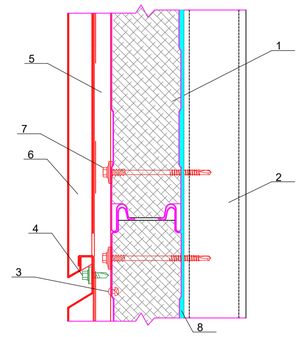

1. Трехслойная сэндвич-панель МП ТСП-Z
2. Колонна
3. Заклепка стальная Ø4.8x10
4. Саморез Ø4.8x28 или Ø5.5x19 с прокладкой из ЭПДМ-резины
5. Вертикальная направляющая КПШ-90x20 (основное крепление)
   КПШ-50x20 (промежуточное крепление)
6. Фасадная кассета МП2005/25/30
7. Саморез Ø5.5xL с ЭПДМ-прокладкой шаг 400 мм
8. Уплотнитель терморазделяющая полоса

В
АР-4

I. Трехслойные стеновые сэндвич-панели "Металл Профиль"

1.15 Облицовка трехслойных сэндвич-панелей фасадными кассетами МП 2005/25/30

1.15.3 Промежуточное крепление фасадных кассет

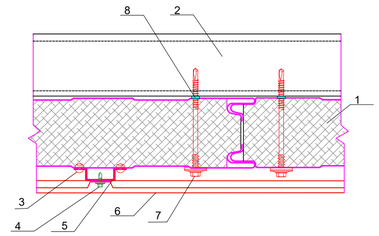

1. Трехслойная сэндвич-панель МП ТСП-Z
2. Колонна
3. Заклепка стальная Ø4.8x10
4. Саморез Ø4.8x28 или Ø5.5x19 с прокладкой из ЭПДМ-резины
5. Вертикальная направляющая КПШ-50x20
6. Фасадная кассета МП2005/25/30
7. Саморез Ø5,5xL с ЭПДМ-прокладкой шаг 400 мм
8. Уплотнитель терморазделяющая полоса

Г
АР-6

III. Трехслойные кровельные сэндвич-панели "Металл Профиль"

3.5. Сопряжение кровли со стеной

3.5.5 Организованный водосток

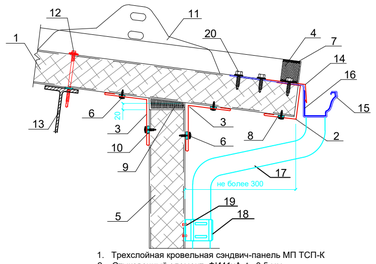

1. Трехслойная кровельная сэндвич-панель МП ТСП-К
2. Стыковочный элемент ФИ41хА, t= 0,5 мм
3. Угловой элемент ФИ7, t= 0,5 мм
4. Уплотнитель кровельный МП ТСП-К-В
5. Трехслойная сэндвич-панель МП ТСП-S, МП ТСП-Z
6. Саморез Ø4,2x16 с прессшайбой, шаг 300мм
7. Клей-герметик (по контуру профиля)
8. Герметик силиконовый
9. Минеральная или стекловата легких марок
10. Уплотнитель терморазделяющая полоса
11. Снегозадержатель трубчатый С3Т-h150
12. Саморез Ø5,5xL с ЭПДМ-прокладкой, шаг 500мм
13. Прогон кровли
14. Фасонный элемент ФИ13, t=0,5 мм
15. Держатель желоба
16. Желоб водосточный
17. Труба водосточная
18. Держатель трубы
19. Заклепка
20. Саморез Ø 4,8x28 с ЭПДМ-прокладкой

Д
АР-6

III. Трехслойные кровельные сэндвич-панели "Металл Профиль"

3.5. Сопряжение кровли со стеной

3.5.6 Организованный водосток

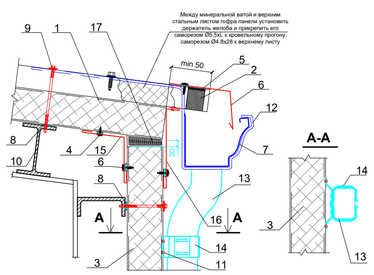

1. Трехслойная кровельная сэндвич-панель МП ТСП-К
2. Уплотнитель кровельный МП ТСП-К-В
3. Трехслойная сэндвич-панель МП ТСП-S, МП ТСП-Z
4. Саморез Ø4.2x16 с прессшайбой, шаг 300мм
5. Клей-герметик (по контуру профиля)
6. Фасонный элемент ФИ13, t=0,5 мм
7. Желоб водосточный
8. Уплотнитель терморазделяющая полоса
9. Саморез Ø5,5xL с ЭПДМ-прокладкой, шаг 500мм
10. Прогон кровли
11. Заклепка
12. Держатель желоба
13. Труба водосточная
14. Держатель трубы
15. Угловой элемент ФИ7, t= 0,5 мм
16. Фасонный элемент из оцинков. стали с покрытием, t=0,5 мм
17. Минеральная или стекловата легких марок

Е
АР-6

III. Трехслойные кровельные сэндвич-панели "Металл Профиль"

3.6. Межкровельный желоб

3.6.2 Желоб более 500 мм

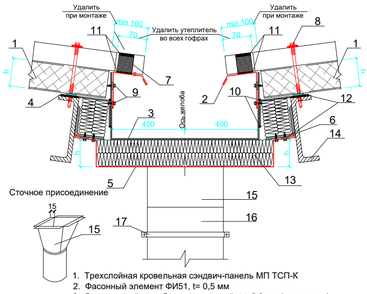

1. Трехслойная кровельная сэндвич-панель МП ТСП-К
2. Фасонный элемент ФИ51, t= 0,5 мм
3. Водосточный желоб, металлический, t = 2,0 мм (по проекту)
4. Костыль , t = 2,0 мм (по проекту)
5. Обрамление желоба, профиль металлический холодногнутый, t= 0,5 мм (по проекту)
6. Уголок, t = 2,0 мм (по проекту)
7. Уплотнитель профилеобразный МП ТСП-К - В
8. Саморез Ø5,5xL с ЭПДМ-прокладкой, шаг 500мм
9. Саморез Ø4,8x28 с прессшайбой, шаг 250мм
10. Герметик силиконовый
11. Клей-герметик (по контуру профиля)
12. Уплотнитель терморазделяющая полоса
13. Минеральная или стекловата легких марок (в полиэтиленовой пленке)
14. Прогон кровли
15. Сточное присоединение
16. Сточная труба
17. Держатель сточной трубы

Ж
АР-6

III. Трехслойные кровельные сэндвич-панели "Металл Профиль"

3.7. Парапет

3.7.1 Водосточный внутренний крайний желоб

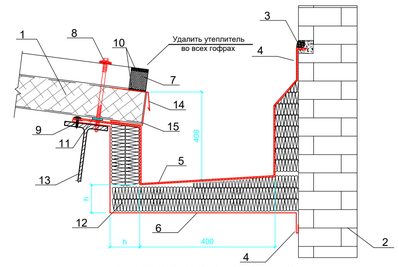

1. Трехслойная кровельная сэндвич-панель МП ТСП-К
2. Стена
3. Полимерная отверждаемая мастика
4. Дюбель
5. Водосточный желоб, металлический, t = 2,0 мм (по проекту)
6. Обрамление желоба, профиль металлический холодногнутый, t= 0,5 - 1,2 (по проекту)
7. Уплотнитель кровельный МП ТСП-К - В
8. Саморез Ø5,5xL с ЭПДМ-прокладкой, шаг 500мм
9. Саморез Ø4,2x16
10. Клей-герметик (по контуру профиля)
11. Уплотнитель терморазделяющая полоса
12. Минеральная или стекловата легких марок (в полиэтиленовой пленке)
13. Прогон кровли
14. Фасонный элемент ФИ13, t=0,5 мм (по проекту)
15. Стыковочный элемент ФИ41хА, t= 0,5 мм

** утеплитель желоба должен плотно прилегать к профилю водостока, пропуски и воздушные пазухи не допустимы*

Согласовано

Взам. инв. №

Подп. и дата

Инв. № подл.

Изм.	Кол.уч.	Лист	№ док.	Подпись	Дата
ГИП		Антипов С.			10/23
Проверил		Антипов С.			10/23
Выполнил		Абжикова			10/23
Н.контроль		Елеш М.			10/23

40/05-09-23/АР

Строительства крытого бассейна в летнем парке по улице Асатова в селе Улытау Улытауского района

Строительства крытого бассейна в летнем парке	Стадия	Лист	Листов
	РП	12	
Типовые узлы	ТОО "Orda Capital AST"		

Д-1

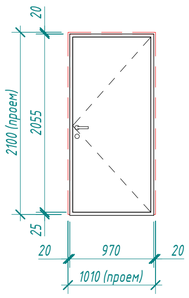

Д-1/1

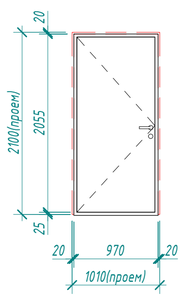

Д-2

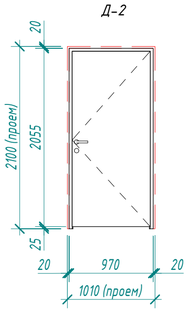

Д-2/1

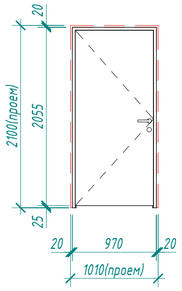

Д-3

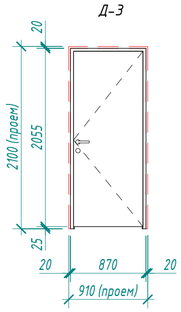

Д-3/1

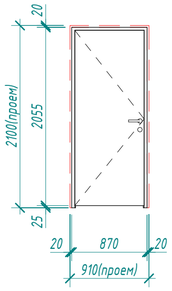

Д-4

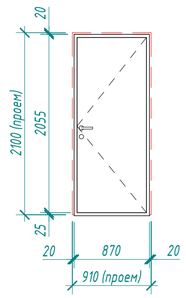

Д-5

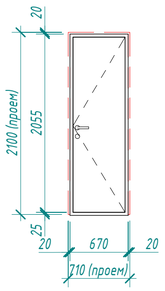

Д-5/1

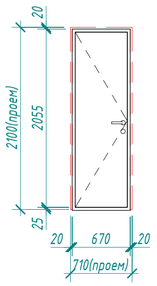

Д-6

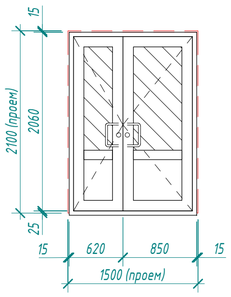

Д-6/1

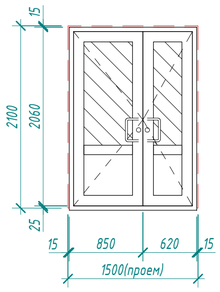

Д-7

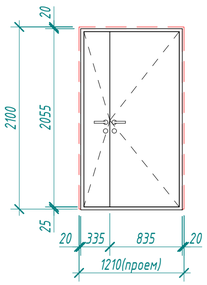

ОК-1

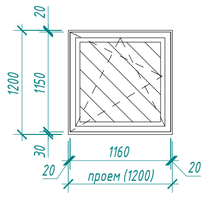

ОК-2

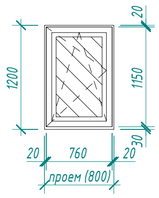

Спецификация заполнения дверных проемов

Марка поз.	Обозначение	Наименование	Высота	Ширина	Кол-во на этажах	Итого	Примечание_расширенное
					1 этаж		
Д-1	ГОСТ 31173-2003	ДСВ КПН М3 2100-1000	2100	1010	1	1	Дверной блок внутренний, стальной, однопольный, правого исполнения, с замкнутой коробкой, с замком.
Д-1/1	ГОСТ 31173-2003	ДСВ КПН М3 2100-1000 Л	2100	1010	1	2	Дверной блок внутренний, стальной, однопольный, левого исполнения, с замкнутой коробкой, с замком.
Д-2	ГОСТ 6629-88	ДГ 21-9	2100	1010	2	2	Дверь деревянная, глухая, однопольная, без порога, правого исполнения
Д-2/1	ГОСТ 6629-88	ДГ 21-9 Л	2100	1010	3	3	Дверь деревянная, глухая, однопольная, без порога,левого исполнения
Д-3	ГОСТ 6629-88	ДГ 21-9	2100	910	9	9	Дверь деревянная, глухая, однопольная, без порога, полотно 40 мм
Д-3/1	ГОСТ 6629-88	ДГ 21-9 Л	2100	910	3	3	Дверь деревянная, глухая, однопольная, без порога, полотно 40 мм
Д-4	ГОСТ 31173-2003	ДСВ КПН М3 2100-900	2100	910	2	2	Дверной блок стальной наружный однопольный, с замкнутой коробкой, открывание наружу, правого исполнения, с уплотнением в притворах, обеспечить установку замков, класс прочности М2.Предел огнестойкости EI 45.
Д-5	ГОСТ 31173-2003	ДПВ 2100-910	2100	710	7	7	Дверной блок пластиковый внутренний, однопольный, с замкнутой коробкой, открывание наружу, правого исполнения
Д-5/1	ГОСТ 31173-2003	ДПВ 2100-910 Л	2100	710	6	6	Дверной блок пластиковый внутренний, однопольный, с замкнутой коробкой, открывание наружу, левого исполнения
Д-6	ГОСТ 30970-2014	ДПВ 21-13	2100	1500	1	1	Дверной блок пластиковый внутренний, однопольный, с замкнутой коробкой, открывание наружу, правого исполнения
Д-6/1	ГОСТ 30970-2014	ДПВ 21-13 Л	2100	1500	2	2	Дверной блок пластиковый внутренний, однопольный, с замкнутой коробкой, открывание наружу, левого исполнения
Д-7	ГОСТ 6629-88	ДГ 21-13	2100	1210	1	1	Дверь деревянная, глухая, двупольная с полотнами разной ширины толщиной 40 мм, с пружиной, с порогом

Спецификация заполнения оконных проёмов

Марка поз.	Обозначение	Наименование	Высота	Ширина	1 эт.	Число	Примечание
ОК-1	ГОСТ 30674-99	ОП В2 1200-750 (4М1)	1200	1200	1	1	Оконный блок из ПВХ-профиля с одинарным остеклением
ОК-2	ГОСТ 30674-99	ОП В2 1200-750 (4М1)	1200	800	1	1	Оконный блок из ПВХ-профиля с одинарным остеклением

1. Лист см. совместно с планами отделочных работ и фасадами.
2. Элементы заполнения проемов замаркированны на планах отделочных работ.
3. Нормируемое сопротивление теплопередаче светопрозрачных ограждающих конструкций - не менее 0,72 м^{2}С/Вт.
4. Изготовление и монтаж оконных блоков производить только после замеров фактических размеров проемов.
5. Толщину стеклопакета принимать не менее 31мм. Окна должны быть сертифицированы по энергосберегающим параметрам, толщина конного профиля не менее 50мм.
6. Монтаж дверных и оконных блоков выполняет фирма -изготовитель данных изделий.
7. После установки дверных и оконных блоков, зазоры заделать вспенивающимися составами, откосы с наружной стороны зашить фасонными элементами и по низу оконного проема выполнить слив.
8. В местах установки окон и наружних дверей в качестве уплотнителя применять вспенивающиеся растворы для заделки стыков между стеной, плитой и оконным блоком.
9. Размеры переплетов, монтажные зазоры и узлы крепления уточнить в процессе строительства фирмой -изготовителем, без изменения схем.
10. На окнах установить створки с поворотно-откидным механизмом открывания и приточным клапаном Air-Box.
11. Обеспечить возможность свободного открывания запоров изнутри без ключа дверей эвакуационных выходов.
12. Витраж наружый алюминиевый, цвет профиля по RAL 7031, двухкамерный стеклопакет (внутренее стекло-энергосберегающее) с приведенным сопротивлением теплопередаче Ro=0,72хоС/Вт., с облицовкой наружных откосов металопластиковыми накладками в цвет примыкающей отделки.Цвет стекла Clear (прозрачный).

Изм.	Кол.уч.	Лист	№ док.	Подпись	Дата	40/05-09-23/АР		
						Строительствакрытогобассейна в летнемпарке по улице Асатова в селе Улытау Улытауского района		
ГИП		Антипов С.			10/23	Строительства крытого бассейна в летнем парке	Стадия	Лист	Листов
Проверил		Антипов С.			10/23		РП	13	
Выполнил		Абжикова			10/23	Схемы заполнения дверных и оконных проемов.	ТОО "Orda Capital AST"		
Н.контроль		Елеш М.			10/23				

Согласовано

Взам. инв. №

Подп. и дата

Инв. № подл.

Схема устройства внутренних кирпичных перегородок

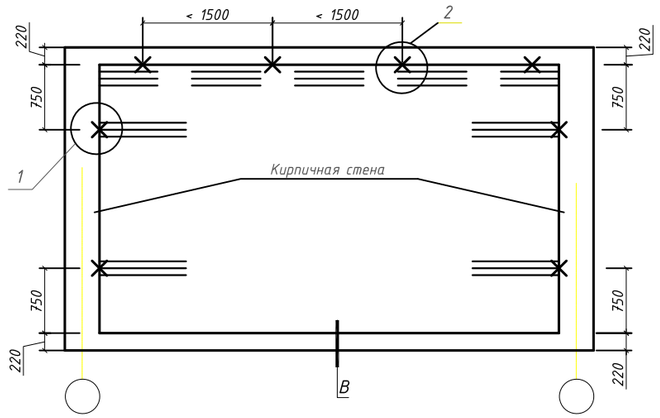

1 – 1

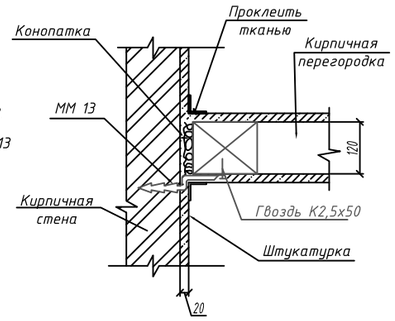

2 – 2

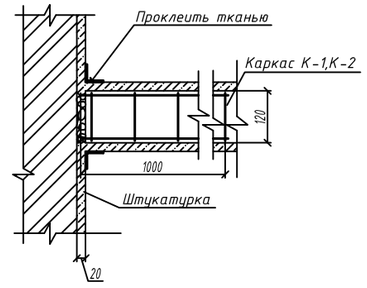

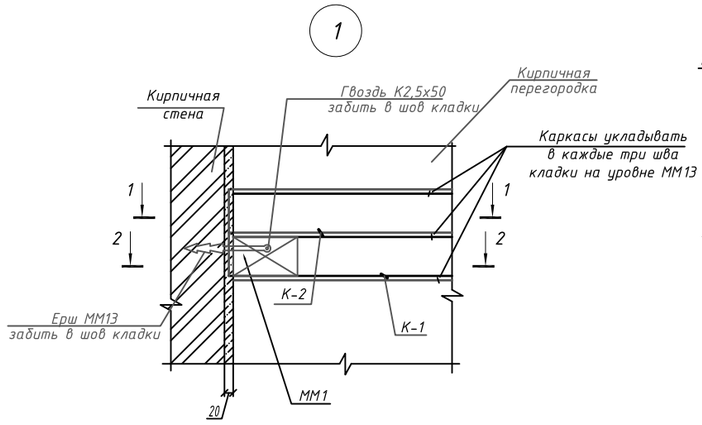

Спецификация элементов на все этажи.

Марка поз.	Обозначение	Наименование	Кол.	Масса ед. кг	Примеч.
		К 1		0,51	
1	ГОСТ 6727-80	ФЗ Вр-I L=2450	2	0.13	0.26
4	ГОСТ 6727-80	ФЗ Вр-I L=105	25	0.01	0.25
		К 2		0,21	
2	ГОСТ 6727-80	ФЗ Вр-I L=1050	2	0.05	0.10
4	ГОСТ 6727-80	ФЗ Вр-I L=105	11	0.01	0.11
		К 3		0,20	
3	ГОСТ 6727-80	ФЗ Вр-I м.п.	2	0.052	0.10
4	ГОСТ 6727-80	ФЗ Вр-I L=105	10	0.01	0.10
		ММ 1			
ММ 1	ГОСТ 103-2006	-3х80 L=295 мм	1	0,56	
		ММ 13			
	ГОСТ 34028-2016	ф10 А240 L=200	1	0.12	0.12
К-1	Данный лист	Каркас К-1, шт	180	0,51	91,8
К-2	Данный лист	Каркас К-2,шт	180	0,21	37,8
К-3	Данный лист	Каркас К-3, м.п	1869,0	0,2	373,8
ММ-1	Данный лист	Металлическое изделие ММ-1,шт	420	0,56	235,2
ММ-13	Данный лист	Металлическое изделие ММ-13,шт	90	0,12	10,8

а – а

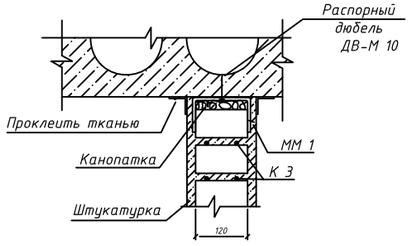

В

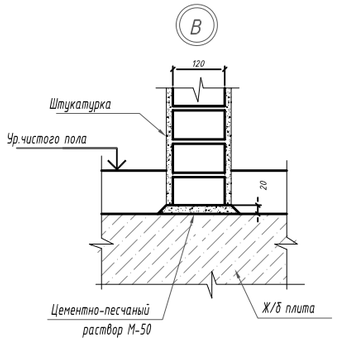

2

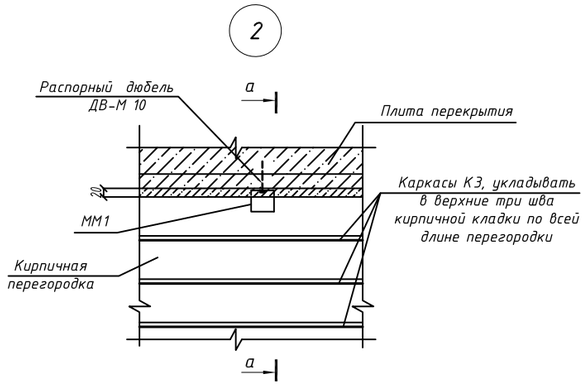

К 1

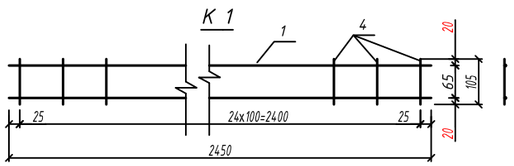

К 2

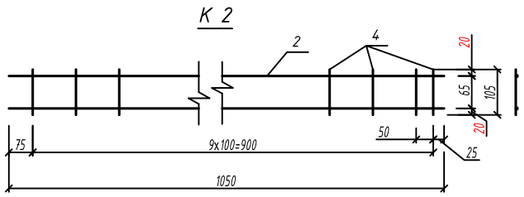

К 3

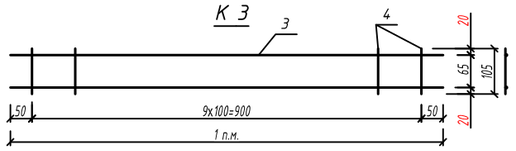

Ведомость деталей

Марка поз.	Эскиз
К1	450, 1000
К2	50, 1000
ММ1	150, отв. ⌀5мм, Линия сгиба, 40, 85, 125, 85, 125, 85

ММ13

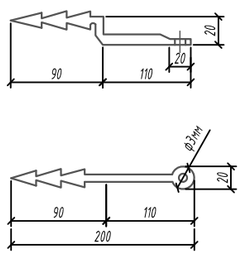

1. Перечень чертежей и общие данные см. Лист АР-1.
2. Узлы "1", "2" даны для крепления кирпичных перегородок
3. Согласно узлу 1 кирпичную перегородку крепить к стене на 0,75 м от пола до потолка.
4. Металлические монтажные элементы ''ММ'' перед установкой должны быть очищены от ржавчины и грязи и окрашены масляной краской за 2 раза.

Изм.	Кол.уч.	Лист	№ док.	Подпись	Дата	40/05-09-23/АР		
						Строительствакрытогобассейна в летнем парке по улице Асатова в селе Улытау Улытауского района		
ГИП		Антипов С.			10/23	Строительства крытого бассейна в летнем парке	Стадия: РП	Лист: 14	Листов:
Проверил		Антипов С.			10/23				
Выполнил		Абжикова			10/23	Схема устройства перегородок из кирпича.	ТОО "Orda Capital AST"		
Н.контроль		Елеш М.			10/23				

Согласовано

Взам. инв. №

Подп. и дата

Инв. № подл.

Крыльцо КР-1
М 1 : 100

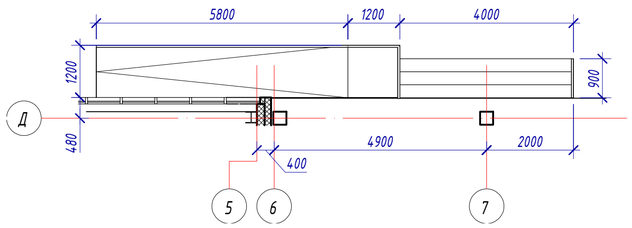

А-А

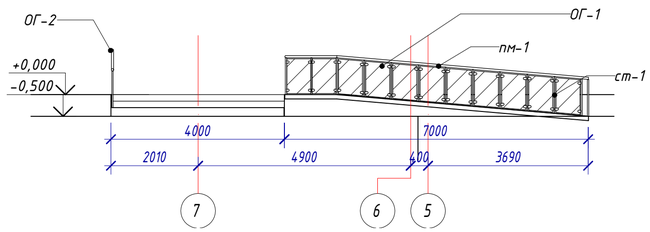

Б-Б

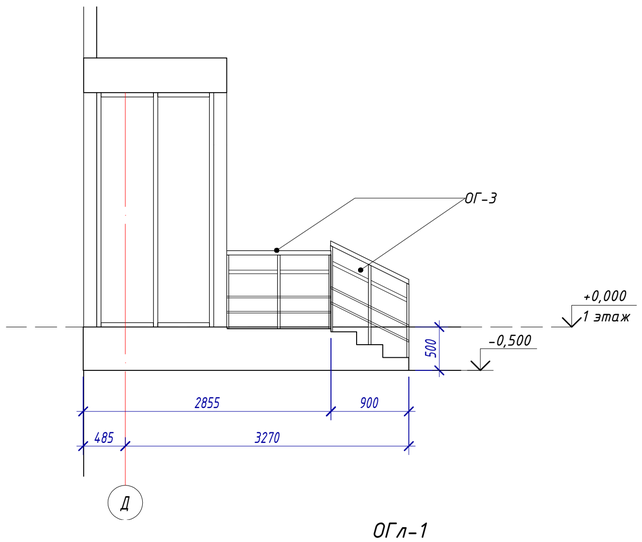

ОГл-1
М 1 : 50

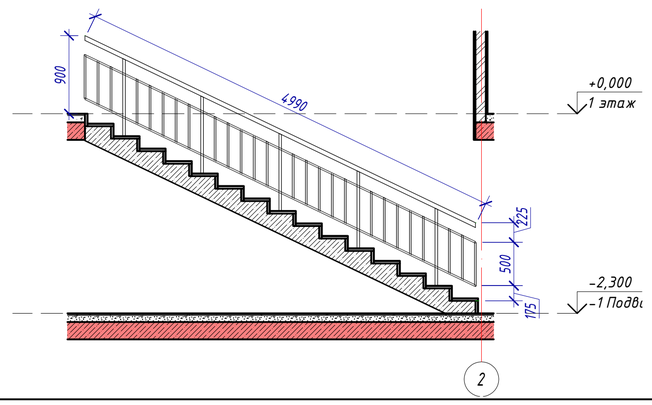

Крыльцо КР-2
М 1 : 50

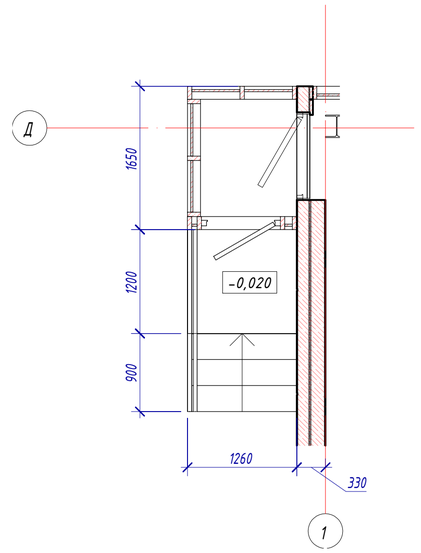

Схема стойки (рекомендуемая)

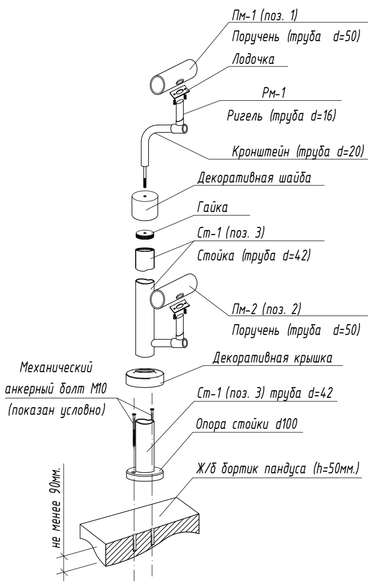

Ограждение пандуса Ог-1, Ог-2

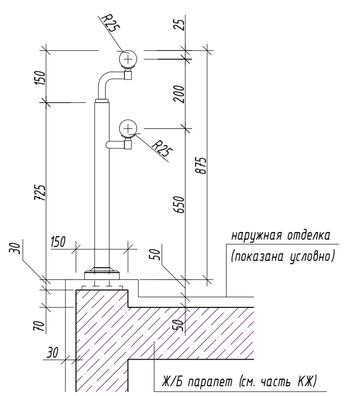

Схема ограждения

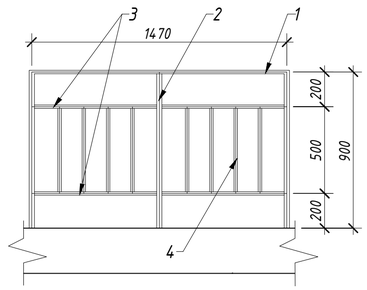

Спецификация элементов крыльца Кр-1, Кр-2

Марка поз.	Обозначение	Наименование	Кол. м²	Масса ед.кг	Примечание
	Материал Кр-1				
1	Площадка крыльца, пандус	Гранитная противоскользящая (термообработанная) плитка, δ =30мм	8,40		
2	Лестница	Гранитная противоскользящая (термообработанная) плитка, δ =20мм	1,35		
	Материал Кр-2 (3 шт)		11,61		
1	Площадка крыльца, пандус	Гранитная противоскользящая (термообработанная) плитка, δ =30мм	2,52		
2	Лестница	Гранитная противоскользящая (термообработанная) плитка, δ =20мм	1,35		

Спецификация ограждений крыльца ОГК-1 (дана на одно ограждение)

Марка, позиция	Обозначение	Наименование		Кол.	Масса ед.,кг.	Итого
		Ограждение ОГ-1				
1	Пм-1	Поручень, труба 50Ø	м.п.	8,20		
2	Ст-1	Стойка, труба 42Ø	L=850 мм	15 шт		
		Ограждение ОГ-2				
1	Пм-1	Поручень, труба 50Ø	м.п.	1,00		
2	Ст-1	Стойка, труба 42Ø	L=850 мм	2шт		
		Ограждение ОГ-3				
1	Пм-1	Поручень, труба 50Ø	м.п.	6,30		
2	Пм-2	Поручень, труба 50Ø	м.п.	6,30		
3	Ст-1	Стойка, труба 42Ø	L=850 мм	15 шт		

Спецификация ограждения лестницы (на одно ограждение)

Марка поз.	Обозначение	Наименование	Кол-во шт.	Масса ед.кг	Примечание
		Ограждение ОГЛ-1			
1	ГОСТ 10704-91	Труба стальная Ф51х3, L=4990	1	49,71	13,85
2	ГОСТ 10704-91	Труба стальная Ф30х2,5мм L=900	5	1,53	7,65
3	ГОСТ 10704-91	Труба стальная Ф20х2,0мм L=4990	2	4,43	8,86
4	ГОСТ 10704-91	Труба стальная Ф20х2,0мм L=500	20	0,444	8,88

1. Данный лист смотреть совместно с планами, фасадами и разрезами.
2. Облицевание полированных гранитных плиток толщиной 20мм и термообработанных (противоскользящий) напольных гранитных плиток толщиной 30мм выполнить при помощи клейного раствора.
3. Для клеящего раствора для гранита применить клей Usta-140
4. Конструкцию крыльца см. альбом КЖ
5. Все металлоконструкции соединить ручной электродуговой сваркой по ГОСТ 5264-80* электродами типа Э42 по ГОСТ 9467-75*.
9. Высоту катета сварного шва принять по наименьшей толщине свариваемых элементов, но не менее чем 6мм.
10. После монтажа стальные конструкции окрасить эмалью ПФ-115 по ГОСТ 6465-76в два слоя по грунту ГФ 021 по ГОСТ 25124-82.

Изм.	Кол.уч.	Лист	№ док.	Подпись	Дата	40/05-09-23/АР		
						Строительствакрытогобассейна в летнемпарке по улице Асатова в селе Улытау Улытауского района		
ГИП		Антипов С.			10/23	Строительства крытого бассейна в летнем парке	Стадия: РП	Лист: 15	Листов:
Проверил		Антипов С.			10/23				
Выполнил		Абжикова			10/23	Крыльца КР-1, КР-2, ОГ-1,ОГ-2,ОГ-3. Ограждения ОГл-1. Спецификации	ТОО "Orda Capital AST"		
Н.контроль		Елеш М.			10/23				

Согласовано

Взам. инв. №

Подп. и дата

Инв. № подл.

Наружний витраж ВН-1
М 1 : 50

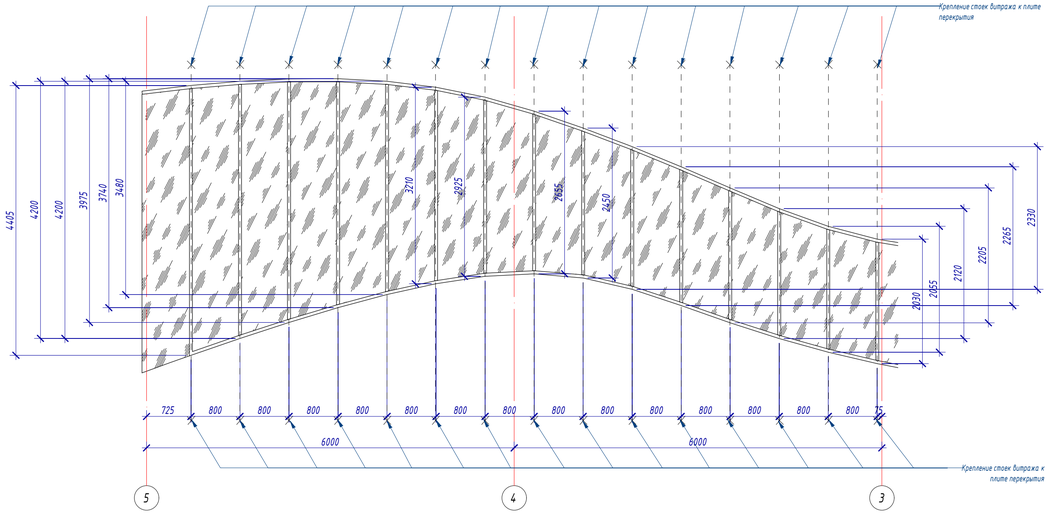

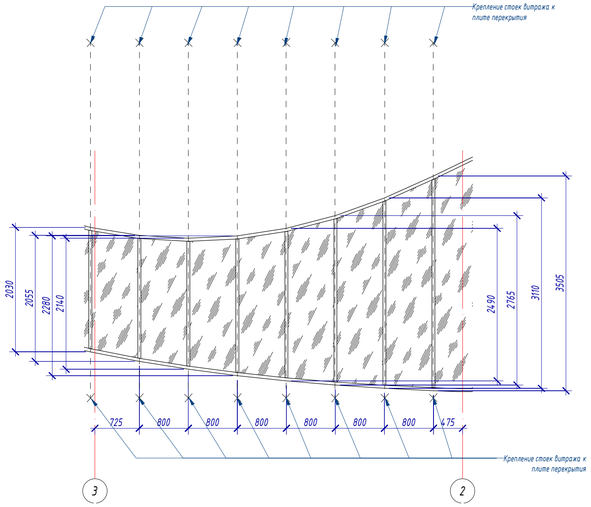

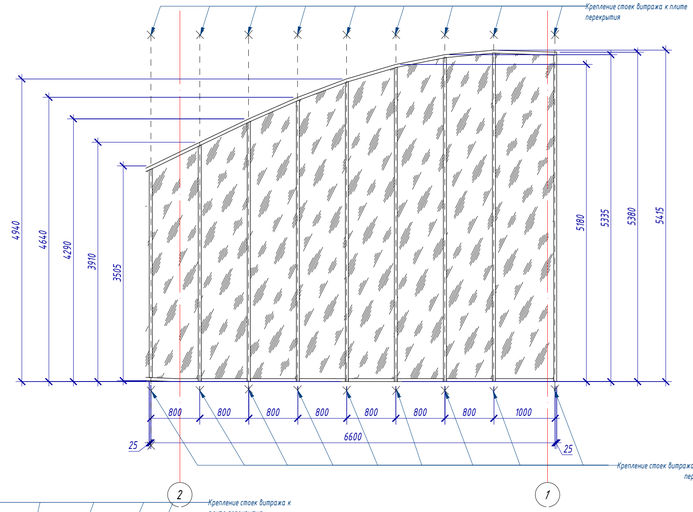

Витраж наружний ВН-2
М 1 : 50

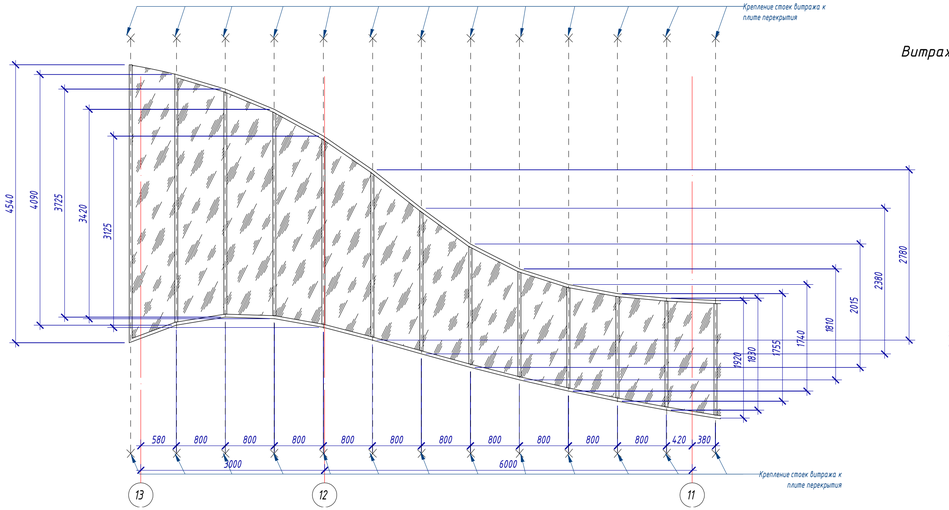

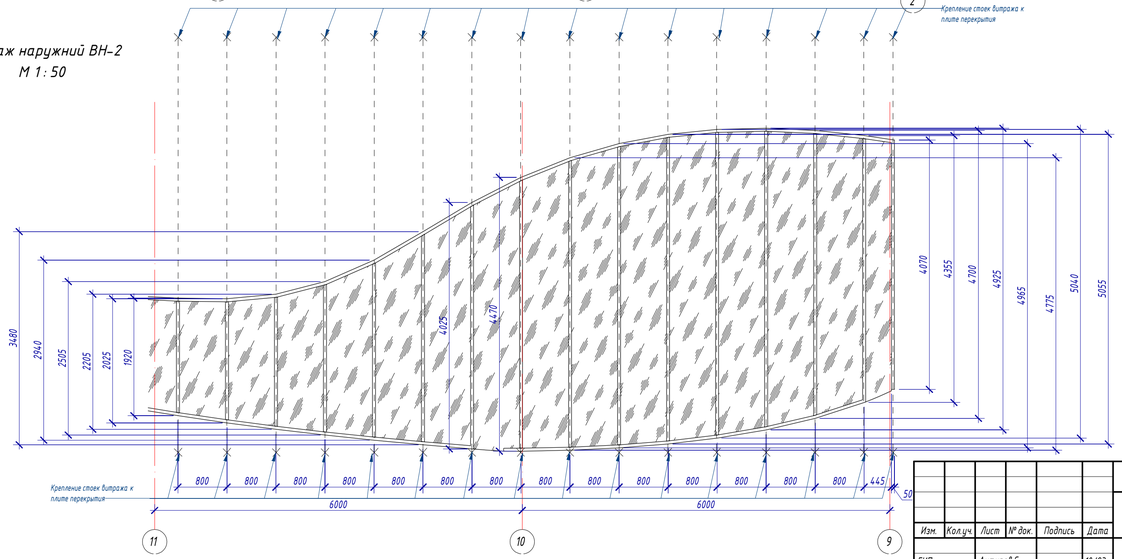

							40/05-09-23/АР	
							Строительствакрытогобассейнав летнемпарке по улице Асатовав селе Улытау Улытауского района	
Изм.	Кол.уч.	Лист	№ док.	Подпись	Дата			
ГИП		Антипов С.			10/23	Строительства крытого бассейна в летнем парке	Стадия	Лист	Листов
Проверил		Антипов С.			10/23		РП	21	
Выполнил		Абжикова			10/23				
Н.контроль		Елеш М.			10/23	Витраж наружний ВН-1, ВН-2	ТОО "Orda Capital AST"		

Согласовано

Взам. инв. №

Подп. и дата

Инв. № подл.

Витраж наружний ВН-3
М 1:50

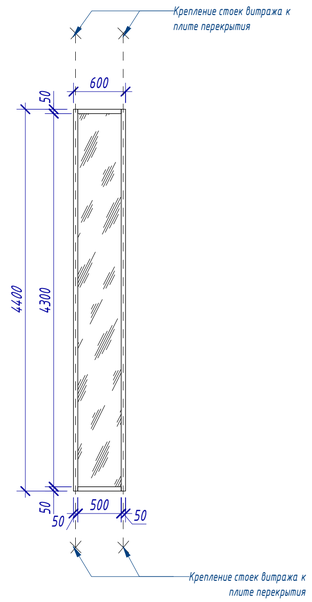

Витраж наружний ВН-4
М 1:50

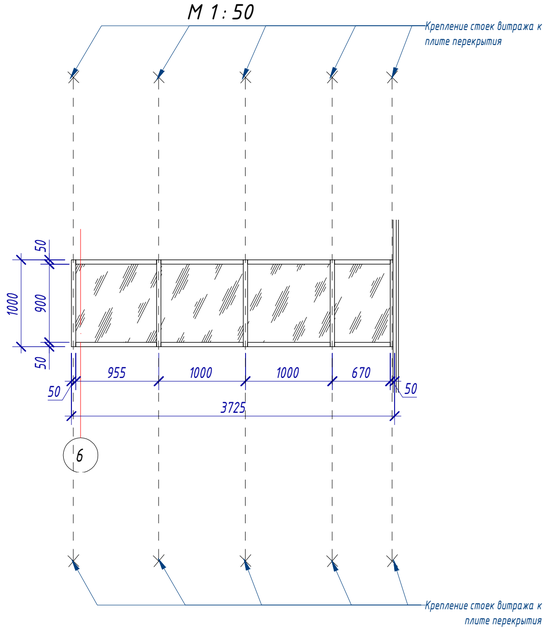

Витраж наружний ВН-5
М 1:50

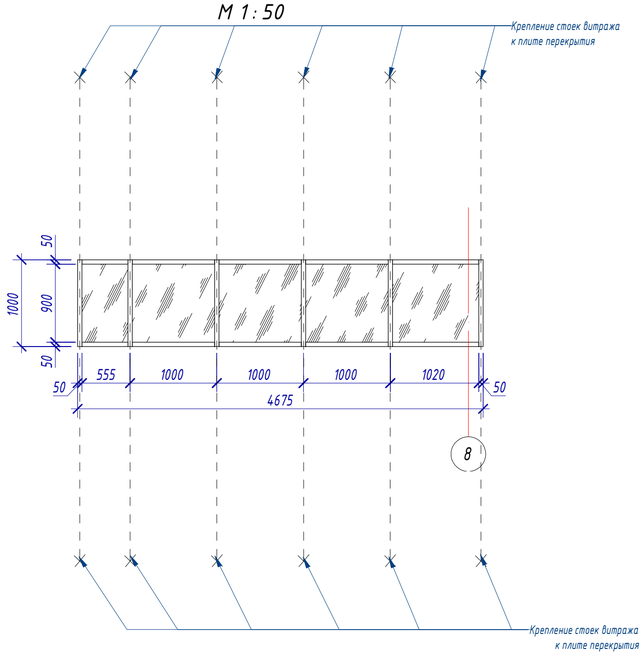

Витраж наружний ВН-6
М 1:50

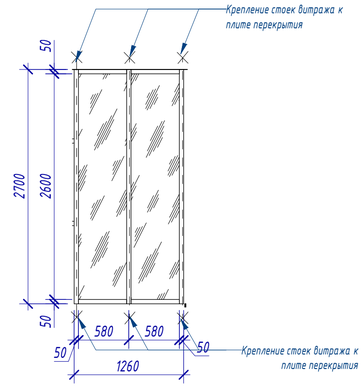

Витраж наружний ВН-7
М 1:50

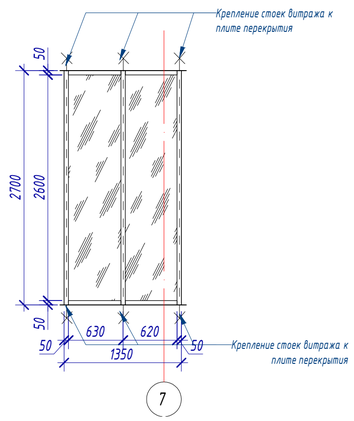

Витраж наружний ВН-8
М 1:50

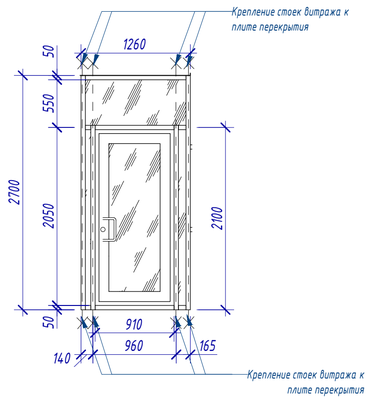

Витраж наружний ВН-9
М 1:50

Спецификация наружных витражей

Марка	Длина	Высота	Площадь	Кол-во	Примечание
ВН-1	24330	6100	82,06 м²	1	
ВН-2	21295	5700	70,87 м²	1	
ВН-3	600	4400	73,92 м²	28	
ВН-4	3783	1000	3,72 м²	1	
ВН-5	4675	1000	4,67 м²	1	
ВН-6	1260	2700	10,21 м²	3	
ВН-7	1350	2700	10,94 м²	3	
ВН-8	1260	2700	10,21 м²	3	
ВН-9	10090	3500	34,79 м²	1	

Согласовано

Взам. инв. №

Подп. и дата

Инв. № подл.

Изм.	Кол.уч.	Лист	№ док.	Подпись	Дата	40/05-09-23/АР		
						Строительствакрытогобассейна в летнемпарке по улице Асатова в селе Улытау Улытауского района		
ГИП		Антипов С.			10/23	Строительства крытого бассейна в летнем парке	Стадия: РП	Лист: 21.1	Листов:
Проверил		Антипов С.			10/23				
Выполнил		Абжикова			10/23				
Н.контроль		Елеш М.			10/23	Витраж наружний ВН-3, ВН-4, ВН-5, ВН-6.ВН-7, ВН-8. Спецификация наружних витражей	ТОО "Orda Capital AST"		

Фасад в осях 13-1
М 1 : 100

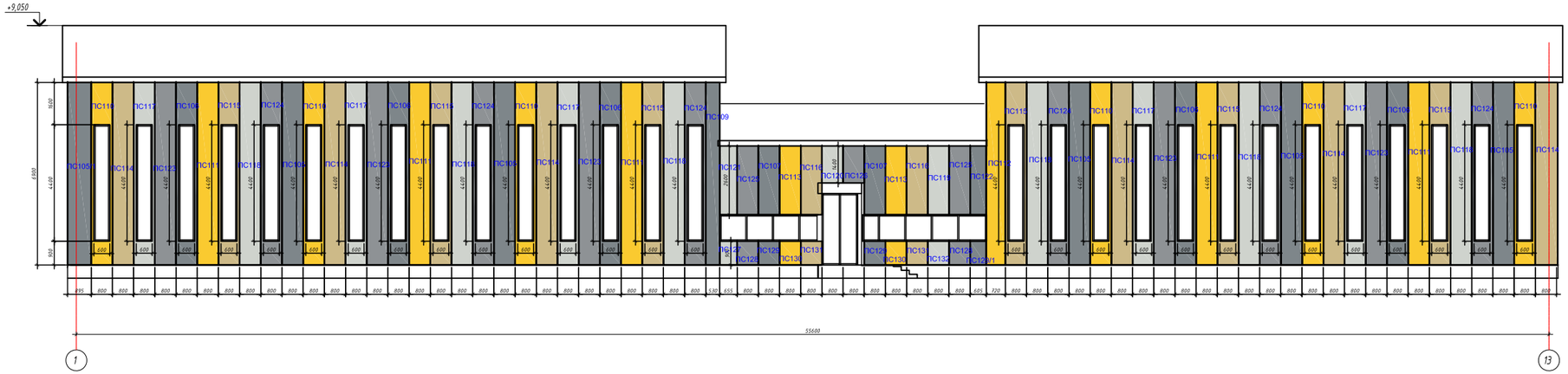

Фасад в осях 1-13
М 1 : 100

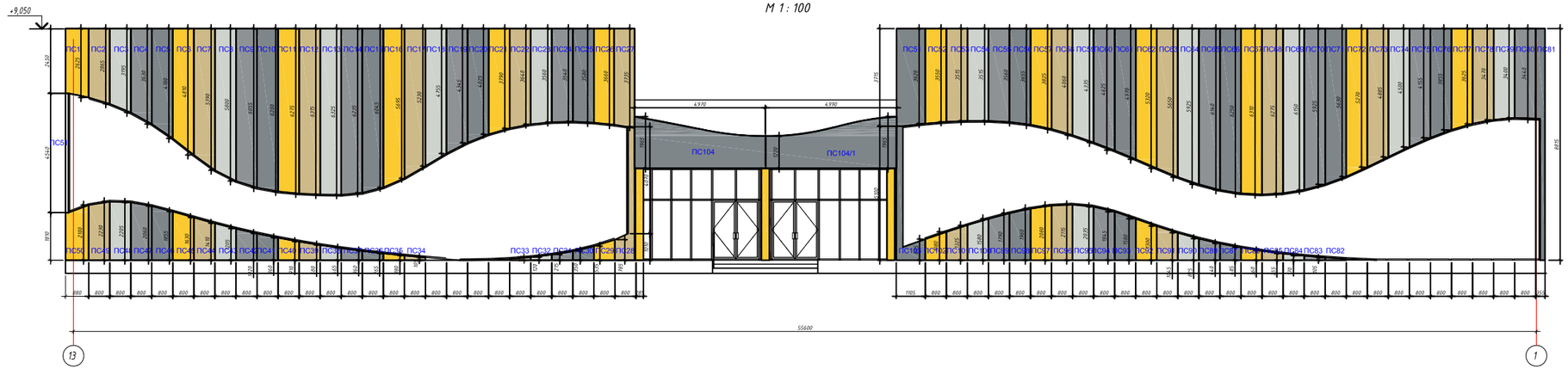

Согласовано

Взам. инв. №

Подп. и дата

Инв. № подл.

							40/05-09-23/АР
							Строительствакрытогобассейнав летнемпаркепо улице Асатовав селе Улытау Улытауского района
Изм.	Кол.уч.	Лист	№ док.	Подпись	Дата		
ГИП		Антипов С.			10/23	Строительство крытого бассейна в летнем парке	Стадия: РП; Лист: 18; Листов:
Проверил		Антипов С.			10/23		
Выполнил		Абжикова			10/23		
Н.контроль		Елеш М.			10/23	Раскладка сэндвич панелей (начало)	ТОО "Orda Capital AST"

Раскладка сэндвич панелей

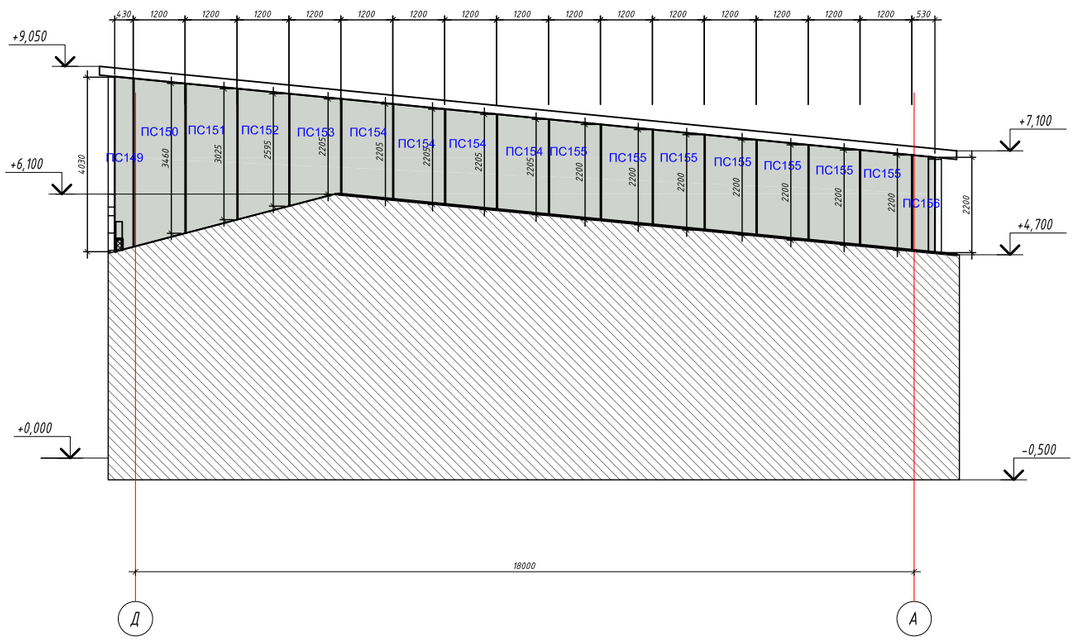

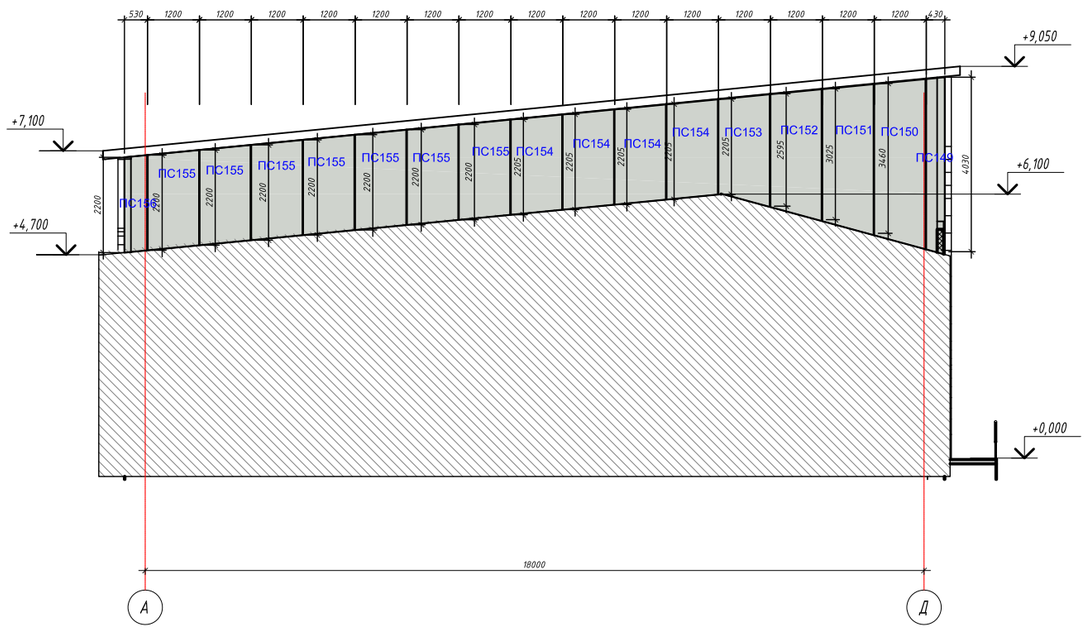

						40/05-09-23/АР			
						Строительства крытого бассейна в летнем парке в улице Асатова в селе Улытау Улытауского района			
Изм.	Кол.уч.	Лист	№ док.	Подпись	Дата				
ГИП		Антипов С.			10/23	Строительства крытого бассейна в летнем парке	Стадия	Лист	Листов
Проверил		Антипов С.			10/23		РП	19	
Выполнил		Абжикова			10/23	Раскладка сэндвич панелей (окончание)	ТОО "Orda Capital AST"		
Н.контроль		Елеш М.			10/23				

Согласовано

Взам. инв. №

Подп. и дата

Инв. № подл.

Ведомость стеновых сэндвич-панелей

№№ пп	Наименование	Габариты, мм Длина	Габариты, мм Высота	Кол-во, шт	Площадь, м2 Деталь	Площадь, м2 Общая	Толщина панелей мм.	Цвет по RAL
	Панели стеновые							
1	ПС1	800	2450	1	2.20	2.20	150	
2	ПС6	800	4810	1	3.60	3.60	150	
3	ПС11	800	6275	1	4.90	4.90	150	
4	ПС16	800	5695	1	4.69	4.69	150	
5	ПС21	800	3790	1	3.12	3.12	150	
6	ПС26	800	3660	1	2.78	2.78	150	
7	ПС29	800	535	1	0.52	0.52	150	
8	ПС35	800	180	1	0.20	0.20	150	
9	ПС40	800	710	1	0.62	0.62	150	
10	ПС45	800	1630	1	1.39	1.39	150	RAL 1018.
11	ПС50	800	2100	1	1.70	1.70	150	
12	ПС52	800	1810	1	2.86	2.86	150	
13	ПС57	800	3620	1	2.99	2.99	150	
14	ПС62	800	3655	1	4.11	4.11	150	
15	ПС67	800	4970	1	5.03	5.03	150	
16	ПС72	800	6310	1	4.36	4.36	150	
17	ПС77	800	5270	1	2.98	2.98	150	
18	ПС86	800	3625	1	0.33	0.33	150	
19	ПС92	800	360	1	1.15	1.15	150	
20	ПС97	800	1300	1	1.61	1.61	150	
21	ПС102	800	2080	1	0.75	0.75	150	
22	ПС110	800	1080	6	1.40	8.40	150	
23	ПС111	800	6900	5	5.52	27.50	150	
24	ПС112	800	6900	1	4.98	4.98	150	
25	ПС113	800	2600	2	2.08	4.16	150	
26	ПС130	800	900	2	0.72	1.44	150	
27	ПС2	800	2865	1	2.19	2.19	150	
28	ПС7	800	5390	1	4.08	4.08	150	
29	ПС12	800	6315	1	5.03	5.03	150	
30	ПС17	800	5230	1	4.37	4.37	150	
31	ПС21	800	3640	1	2.97	2.97	150	
32	ПС27	800	3735	1	2.90	2.90	150	
33	ПС28	800	785	1	1.78	1.78	150	
34	ПС33	800	115	1	0.68	0.68	150	
35	ПС34	800	105	1	0.11	0.11	150	
36	ПС39	800	580	1	0.57	0.57	150	
37	ПС44	800	1410	1	1.21	1.21	150	
38	ПС49	800	2230	1	1.73	1.73	150	
39	ПС53	800	3515	1	2.82	2.82	150	RAL 1000.
40	ПС58	800	4060	1	3.15	3.15	150	
41	ПС63	800	5650	1	4.38	4.38	150	
42	ПС68	800	6275	1	5.03	5.03	150	
43	ПС73	800	4885	1	4.06	4.06	150	
44	ПС78	800	3470	1	2.83	2.83	150	
45	ПС85	800	255	1	0.24	0.24	150	
46	ПС91	800	1045	1	0.93	0.93	150	
47	ПС96	800	2115	1	1.67	1.67	150	
48	ПС101	800	1325	1	0.96	0.96	150	
49	ПС114	800	6900	6	5.52	33.12	150	
50	ПС115	800	6900	6	2.87	17.22	150	
51	ПС116	800	2600	2	2.08	4.16	150	
52	ПС131	800	900	2	0.72	1.44	150	
53	ПС3	800	3195	1	2.43	2.43	150	
54	ПС8	800	5800	1	4.47	4.47	150	
55	ПС13	800	6325	1	5.05	5.05	150	
56	ПС18	800	4755	1	3.99	3.99	150	
57	ПС23	800	3560	1	2.80	2.80	150	
58	ПС32	800	120	1	1.31	1.31	150	
59	ПС38	800	465	1	4.18	4.18	150	
60	ПС43	800	1205	1	1.04	1.04	150	
61	ПС48	800	2205	1	1.76	1.76	150	
62	ПС54	800	3515	1	2.81	2.81	150	
63	ПС59	800	4335	1	3.35	3.35	150	
64	ПС64	800	5925	1	4.63	4.63	150	
65	ПС69	800	6150	1	4.96	4.96	150	
66	ПС74	800	4500	1	3.57	3.57	150	
67	ПС79	800	3400	1	2.75	2.75	150	
68	ПС84	800	170	1	0.17	0.17	150	
69	ПС90	800	825	1	0.75	0.75	150	
70	ПС95	800	2035	1	1.66	1.66	150	RAL 9018
71	ПС100	800	1580	1	1.16	1.16	150	
72	ПС117	800	6900	5	2.87	14.35	150	
73	ПС118	800	6900	6	5.52	33.12	150	
74	ПС119	800	2600	1	2.08	2.08	150	
75	ПС120	800	1400	1	1.12	1.12	150	
76	ПС121	655	2600	1	1.70	1.70	150	
77	ПС127	655	900	1	0.59	0.59	150	
78	ПС132	800	900	1	0.72	0.72	150	
79	ПС133	1000	6950	2	6.95	13.90	150	
80	ПС134	1200	7045	2	8.44	16.88	150	
81	ПС135	1200	7165	2	8.60	17.20	150	
82	ПС136	1200	7280	2	8.73	17.46	150	
83	ПС137	1200	7400	2	8.88	17.76	150	
84	ПС138	1200	7520	2	9.02	18.04	150	
85	ПС139	1200	7635	2	9.15	18.30	150	
86	ПС140	1200	7755	2	9.30	18.60	150	
87	ПС141	1200	7875	2	9.44	18.88	150	
88	ПС142	1200	7990	2	9.58	19.16	150	
89	ПС143	1200	8110	2	9.73	19.46	150	
90	ПС144	1200	8230	2	9.87	19.74	150	
91	ПС145	1200	8345	2	10.08	20.16	150	
92	ПС146	1200	8465	2	10.14	40.28	150	
93	ПС147	1200	8585	2	10.29	20.58	150	
94	ПС148	1190	5595	2	6.65	13.30	150	
95	ПС149	430	4030	2	1.73	3.46	150	
96	ПС150	1200	3460	2	4.15	8.30	150	
97	ПС151	1200	3025	2	3.62	7.24	150	
98	ПС152	1200	2595	2	3.10	6.20	150	
99	ПС153	1200	2205	2	2.64	5.28	150	
100	ПС154	1200	2205	4	2.64	10.56	150	
101	ПС155	1200	2200	7	2.64	18.48	150	
102	ПС156	530	2200	1	1.16	1.16	150	
103	ПС4	800	3630	1	2.73	2.73	150	
104	ПС9	800	6055	1	4.74	4.74	150	
105	ПС14	800	6235	1	5.01	5.01	150	
106	ПС19	800	4345	1	3.63	3.63	150	
107	ПС24	800	3540	1	2.83	2.83	150	
108	ПС31	800	215	1	0.22	0.22	150	
109	ПС37	800	360	1	0.33	0.33	150	
110	ПС42	800	1020	1	0.89	0.89	150	
111	ПС47	800	2060	1	1.70	1.70	150	RAL 7045
112	ПС55	800	3560	1	2.83	2.83	150	
113	ПС60	800	4625	1	3.59	3.59	150	
114	ПС65	800	6140	1	4.82	4.82	150	
115	ПС70	800	5925	1	4.83	4.83	150	
116	ПС75	800	4155	1	3.46	3.46	150	
117	ПС80	800	3440	1	2.73	2.73	150	
118	ПС83	800	105	1	0.11	0.11	150	
119	ПС89	800	640	1	0.85	0.85	150	
120	ПС94	800	1845	1	1.55	1.55	150	
130	ПС99	800	1790	1	1.35	1.35	150	
131	ПС123	800	6900	5	5.52	27.60	150	
132	ПС124	800	6900	6	2.88	17.28	150	
133	ПС125	800	2600	2	2.08	4.16	150	
134	ПС126	800	1400	1	1.12	1.12	150	
135	ПС128	800	900	2	0.72	1.44	150	
136	ПС5	800	4180	1	3.12	3.12	150	
137	ПС10	800	6200	1	4.90	4.90	150	
138	ПС15	800	6045	1	4.91	4.91	150	
139	ПС20	800	4025	1	3.35	3.35	150	
140	ПС25	800	3580	1	2.84	2.84	150	
141	ПС30	800	350	1	0.35	0.35	150	
142	ПС36	800	265	1	0.25	0.25	150	
143	ПС41	800	860	1	0.75	0.75	150	
144	ПС46	800	1855	1	1.56	1.56	150	
145	ПС51	1105	3620	1	4.09	4.09	150	
146	ПС56	800	3655	1	2.88	2.88	150	
147	ПС61	800	4970	1	3.85	3.85	150	
148	ПС66	800	6250	1	4.96	4.96	150	
149	ПС71	800	5630	1	4.62	4.62	150	
150	ПС76	800	3855	1	3.20	3.20	150	
151	ПС81	355	3440	1	2.18	2.18	150	
152	ПС82	800	105	1	0.63	0.63	150	
153	ПС87	800	485	1	4.51	4.51	150	
154	ПС93	800	1580	1	1.37	1.37	150	
155	ПС98	800	1960	1	1.50	1.50	150	
156	ПС103	1105	805	1	1.85	1.85	150	
157	ПС104	1960	4970	1	7.60	7.60	150	
158	ПС104/1	1960	4990	1	7.70	7.70	150	
159	ПС105	800	6900	5	5.52	27.60	150	
160	ПС105/1	895	6900	1	6.18	6.18	150	
161	ПС106	800	6900	5	2.87	14.35	150	
162	ПС107	800	2600	2	2.08	8.32	150	
163	ПС109	530	6900	1	3.64	3.64	150	
164	ПС122	605	2600	1	1.57	1.57	150	
165	ПС129	800	900	2	0.72	1.44	150	
166	ПС129/1	605	900	1	0.55	0.55	150	
								RAL 7046

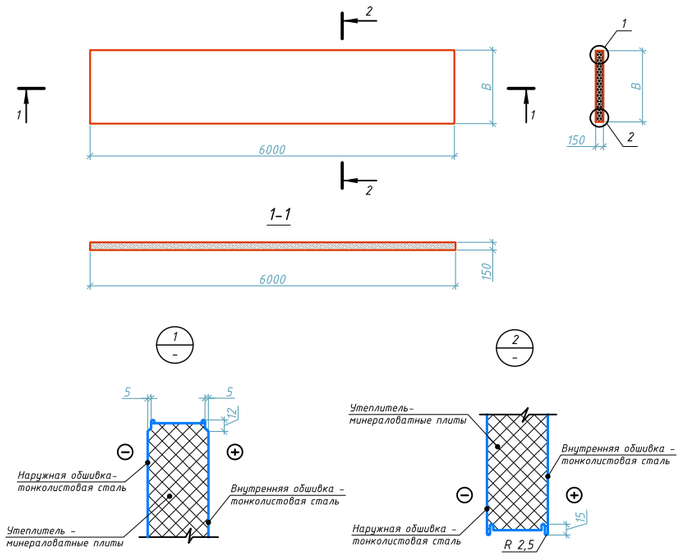

Данный лист смотреть совместно с листами АР-18, 19

Панели представляют собой бескаркасную трехслойную конструкцию, в которой отдельные слои склеены между собой.

В качестве наружной и внутренней обшивок применяют металлические гладкие или профилированные листы с защитным покрытием.

Средний слой (утеплитель) - минераловатные плиты (ламели). Адгезионная связь между отдельными слоями панели достигается применением клеев на полиуретановой основе.

Панели с минераловатным утеплителем в виде ламелей должны соответствовать техническим требованиям ТУ 5284-003-17955111-03.

Панели изготавливаются в заводских условиях с соблюдением требований нормативных документов и технических условий "Панели легкие металлические ограждающие трехслойные с утеплителем из минераловатных плит" ТУ 5284-003-17955111-03.

В основу производства заложен технологический принцип изготовления сэндвич - панелей на оборудовании фирмы "MDI Machine Development International" (Австралия). Для производства панелей составляющие их элементы - наружные обшивки, утеплитель, клей поставляются надежными отечественными и зарубежными изготовителями.

Наружные обшивки выполняются из профилированных тонколистовых оцинкованных листов толщиной 0,5...0,7 мм с защитными полимерными покрытиями внешнего слоя.

Цветовая гамма листов определяется проектом и каталогами цветов заводов-изготовителей гладкого листа.

Утеплитель минераловатные плиты объемным весом не менее 110 кг/м³ на основе базальтового волокна нарезаются полосами - ламелями поперек волокон толщиной, равной толщине панели, и укладываются вдоль панели.

Маркировка панелей включает буквы, обозначающие тип панелей и три значения номинальных размеров: первое - длина (L) в мм; второе - ширина (B) в мм; третье - толщина (H) в мм, а также обозначение нормативного документа на продукцию.

							40/05-09-23/АР	
							Строительство крытого бассейна в летнем парке по улице Асатова в селе Улытау Улытауского района	
Изм.	Кол.уч.	Лист	№ док.	Подпись	Дата			
ГИП		Антипов С.			10/23	Строительство крытого бассейна в летнем парке	Стадия: РП	Лист: 20
Проверил		Антипов С.			10/23			
Выполнил		Абжикова			10/23	Ведомость стеновых сэндвич-панелей	ТОО "Orda Capital AST"	
Н.контроль		Елеш М.			10/23			

Согласовано

Взам. инв. №

Подп. и дата

Инв. № подл.