Республика Казахстан
ТОО "Orda Capital AST"
(ГСЛ № 003857)

РАБОЧИЙ ПРОЕКТ

"Строительства крытого бассейна в летнем парке по улице Асатова в селе Улытау Улытауского района ".

Альбом Пожарная сигнализация
40/05-09-23/ПС

Заказчик: ГУ "Отдел строительства Улытауского района"

Директор ТОО "Orda Capital AST" Петров Д.С.

Астана 2023г.

Ведомость рабочих чертежей основного комплекта

Лист	Наименование	Примечание
1	Общие данные	
2	План пожарной сигнализации на отм. 0.000	
3	Экспликация помещений на отм.0.000	
4	План пожарной сигнализации техподполья	
5	Схема пожарной сигнализации	

ОБЩИЕ УКАЗАНИЯ

Данная часть проекта выполнена в соответствии с требованиями СН РК 2.02-02-2023 "Пожарная автоматика зданий и сооружений".

Для подачи сигнала о возникновении пожара в помещениях устанавливаются автоматические пожарные извещатели типа ИП 101-1А-А1(тепловые), ИП 212-141М(дымовые) и ручные пожарные извещатели типа ИПР-513-10.
Извещатели типа ИП 101-1А-А1, ИП 212-141М устанавливаются на потолках защищаемых помещений, ИПР-513-10 - на стенах здания.

Шлейфы пожарной сигнализации выполняются проводом КПСнг(А)-FRLS, прокладываемых открыто.

Лучи пожарной сигнализации включаются в прибор "ВЭРС-ПК16 ТРИО-М", установленный в помещении охраны.
Питание прибора предусматривается от сети переменного тока 220В,
резервное питание- 12В - от встроенных аккумуляторных батарей.
Оповещение людей о пожаре предусмотрено с помощью звуковых оповещателей "Маяк-12-3М".

Сеть звукового оповещения предусматривается проводом КПСнг(А)-FRLS, прокладываемым открыто.
Все работы по устройству сетей пожарной сигнализации выполнить в соответствии с действующими нормативными документами РК.

Ведомость рабочих чертежей основного комплекта

Лист	Наименование	Примечание
	Ссылочные документы	
СН РК 2.02-02-2023	Пожарная автоматика зданий и сооружений	
	Прилагаемые документы	
Заказ: № 05-08-23-ПС.СО	Спецификация изделий, материалов и оборудования.	

УСЛОВНЫЕ ОБОЗНАЧЕНИЯ

- Извещатель пожарный тепловой
- Извещатель пожарный дымовой
- Извещатель пожарный ручной
- Оповещатель комбинированный
- ВЫХОД — Световой указатель выхода
- Оповещатель звуковой
- Коробка ответвительная
- Шлейф пожарной сигнализации
- Шлейф сети оповещения о пожаре

Согласовано

Взам. инв. №

Подпись и дата

Инв. № подл.

Технические решения, принятые в рабочих чертежах, соответствуют требованиям экологических, санитарно-гигиенических, противопожарных и других норм, действующих на территории Республики Казахстан и обеспечивают безопасную для жизни и здоровья людей эксплуатацию объекта при соблюдении предусмотренных рабочими чертежами мероприятий.

Главный инженер проекта

Изм.	Кол.уч.	Лист	№док.	Подп.	Дата
ГИП					2023
Выполнил		Севастьянов			2023
Проверил					2023
Н.контроль					2023

Заказ: ПС

Строительство крытого плавательного бассейна в селе "Улытау" Улытауского района

Строительства крытого бассейна	Стадия	Лист	Листов
	РП	1	5
Общие данные	ТОО "Orda Capital AST"		

Формат А3

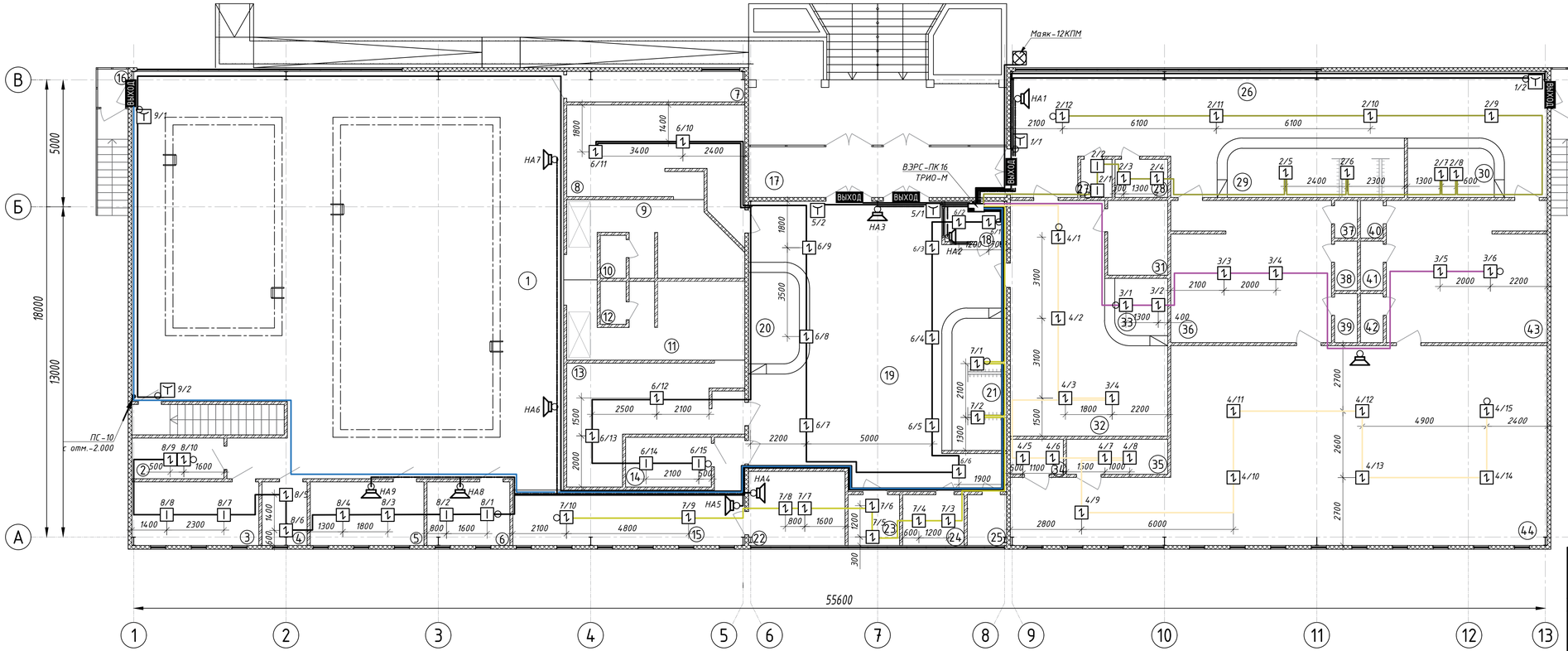

Изм.	Кол.уч.	Лист	№док.	Подп.	Дата				
						Заказ:	ПС		
						Строительство крытого плавательного бассейна в селе "Улытау" Улытауского района			
ГИП					2023	Строительства крытого бассейна	Стадия	Лист	Листов
Выполнил	Севастьянов				2023		РП	2	
Проверил					2023	План пожарной сигнализации на отм. 0.000	ТОО "Orda Capital AST"		
Н.контроль					2023				

Согласовано

Взам. инв. №

Подпись и дата

Инв. № подл.

Экспликация помещений

Номер поме-щения	Наименование	Площадь, м2
1	Плавательный зал	258.9
2	Инвертарная бассейна	5.7
3	Венткамера	12.4
4	ПУИ	5.4
5	Инструкторская, дежурная медсестра	10.1
6	Лаборатория химического анализа	8.1
7	Водомерный узел	8.3
8	Раздевалка жен.	27
9	Душевая жен.	17
10	Туалет жен.	1.7
11	Душевая муж.	19.1
12	Туалет муж.	1.7
13	Раздевалка муж.	23.8
14	Склад хранения моющих средств и хлора	6.5
15	Коридор	22.1
16	Тамбур	1.7
17	Тамбур	20.1
18	Охрана	3.8
19	Холл	83.2
20	Ресепшн/касса	6.9
21	Гардеробная	11
22	Комната персонала бассейна	10.9
23	Эл.щит.	4

Номер поме-щения	Наименование	Площадь, м2
24	ПУИ	4.8
25	С/у	3
26	Холл	72.3
27	С/у	1.8
28	ПУИ	3
29	Гардеробная	13.3
30	Ресепшн/касса	6.4
31	Доготовочная с моечной	6.8
32	Фитнес-бар	43.2
33	Раздаточная	4.5
34	Эл.щит.	2.8
35	Инвертарная тренажерного зала	5.4
36	Раздевалка муж.	34.9
37	С/у	1.3
38	Душевая муж.	1.7
39	Душевая муж.	1.7
40	С/у	1.3
41	Душевая жен.	1.7
42	Душевая жен.	1.7
43	Раздевалка жен.	34.9
44	Тренажерный зал	132.9
45	Тамбур	1.7
	Итого:	950.5

Взам. инв. №

Подпись и дата

Инв. № подл.

Изм.	Кол.уч.	Лист	№док.	Подп.	Дата
ГИП					2023
Выполнил		Севастьянов			2023
Проверил					2023
Н.контроль					2023

Заказ: ПС

Строительство крытого плавательного бассейна в селе "Улытау" Улытауского района

Строительства крытого бассейна

Стадия	Лист	Листов
РП	3	

Экспликация помещений на отм.0.000

ТОО "Orda Capital AST"

Формат А3

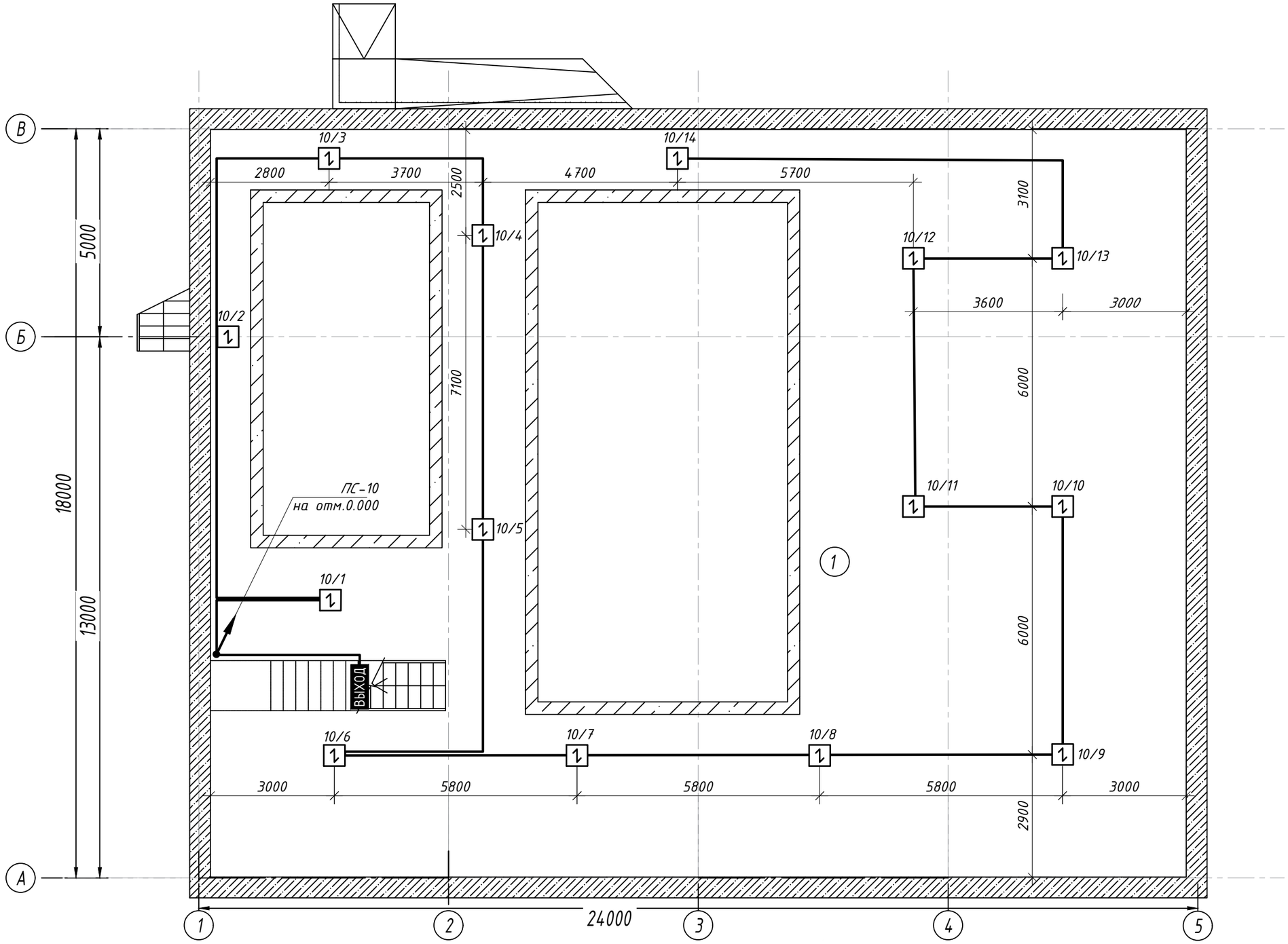

Согласовано

Взам. инв. №

Подпись и дата

Инв. № подл.

Экспликация помещений

Номер помещения	Наименование	Площадь, м2
1	Техническое помещение	291.60

Изм.	Кол.уч.	Лист	№док.	Подп.	Дата
ГИП					2023
Выполнил		Севастьянов			2023
Проверил					2023
Н.контроль					2023

Заказ: ПС

Строительство крытого плавательного бассейна в селе "Улытау" Улытауского района

Строительства крытого бассейна	Стадия	Лист	Листов
	РП	4	

План пожарной сигнализации техподполья

ТОО "Orda Capital AST"

Схема пожарной сигнализации

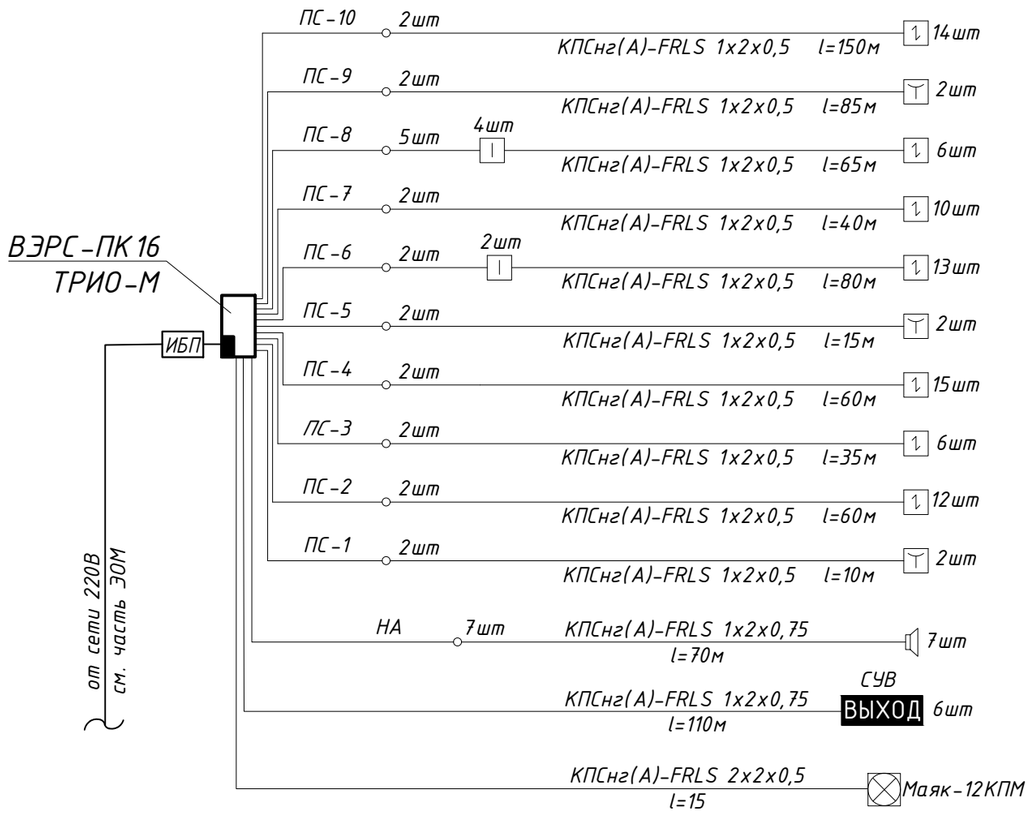

Схема подключения извещателей к прибору сработка по одному извещателю

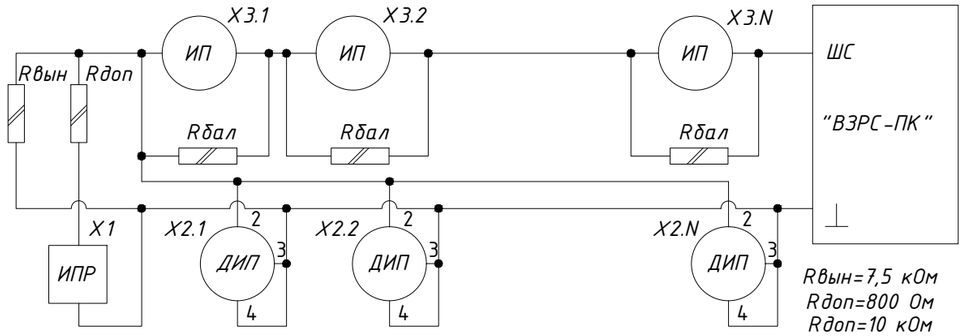

X1 - извещатель пожарный ручной
X2 - извещатель пожарный дымовой
X3 - извещатель пожарный тепловой

Изм.	Кол.уч.	Лист	№док.	Подп.	Дата
ГИП					2023
Выполнил		Севастьянов			2023
Проверил					2023
Н.контроль					2023

Заказ: ПС

Строительство крытого плавательного бассейна в селе "Улытау" Улытауского района

Строительства крытого бассейна	Стадия	Лист	Листов
	РП	5	
Схема пожарной сигнализации	ТОО "Orda Capital AST"		

Взам. инв. №

Подпись и дата

Инв. № подл.

Позиция	Наименование и техническая характеристика	Тип, марка, обозначение документа, опросного листа	Код оборудования, изделия, материала	Поставщик	Единица измерения	Количество	Масса единицы, кг	Примечание
1	2	3	4	5	6	7	8	9
	Оборудование и материалы							
	1. Прибор приёмно-контрольный охранно-пожарный	"ВЭРС-ПК16 ТРИО-М"	248-303-0106		шт.	1		
	2. Извещатель пожарный тепловой	ИП 101-1А-А1	248-302-0101		шт.	7		с учётом +10%
	3. Извещатель пожарный дымовой	ИП 212-141М	248-302-0202		шт.	84		с учётом +10%
	4. Извещатель пожарный ручной	ИПР-513-10	248-302-0501		шт.	7		с учётом +10%
	5. Коробка ответвительная	КО-2	248-306-0101		шт.	21		
	6. Блок бесперебойного питания 220/12В	ББП-20	248-306-0318		шт.	1		
	7. Аккумуляторная батарея 12В 7А/ч	DJW-12-7	248-501-0118		шт.	1		
	8. Световой указатель выхода 12В, 20мА	КРИСТАЛЛ-12 "Выход"	248-304-0101		шт.	6		
	9. Устройство сигнальное комбинированное	Маяк-12КПМ	248-304-0213		шт.	1		
	10. Звуковой оповещатель комбинированный(светозвуковой)	Маяк-12-3М	248-304-0307		шт.	7		
	Провода и кабели							
	1. Провод сечением 1х2х0,5мм^2	КПСнг(А)-FRLS	243-202-0101		м.	600		
	2. Провод сечением 1х2х0,75мм^2	КПСнг(А)-FRLS	243-202-0102		м.	180		
	3. Провод сечением 2х2х0,5мм^2	КПСнг(А)-FRLS	243-202-0110		м.	15		
	Трубы							
	1. Труба полимерная электротехническая ПВХ Ф25мм	ПВХ	241-207-0203		м.	3		

Взам. инв. №

Подпись и дата

Инв. № подл.

Изм.	Кол.уч.	Лист	№док.	Подп.	Дата
ГИП					2023
Выполнил		Севастьянов			2023
Проверил					2023
Н.контроль					2023

Заказ: ПС.СО

Спецификация изделий, материалов и оборудования.

Стадия	Лист	Листов
РП	1	1

ТОО "Orda Capital AST"