Утвержден приказом
Министра по инвестициям и развитию
Республики Казахстан
от 24 апреля 2017 года № 234

форма

Акт приемки объекта в эксплуатацию

г.Житикара *"29" декабря 2023 года*

Заказчик ГУ «Отдел жилищно-коммунального хозяйства, пассажирского транспорта, автомобильных дорог и жилищной инспекции акимата Житикаринского района», БИН 050140010019, телефон 87143520910, Индекс 110700, Костанайская область,г.Житикара, ул.Истая Ищанова, строение 13,

фамилия, имя, отчество (при его наличии) ИИН, телефон – для физических лиц, наименование организации – для юридических лиц, БИН, телефон, почтовый индекс, область, город, район, населенный пункт, наименование улицы, номер дома/здания (стационарного помещения)

на основании:

Декларации о соответствии (прилагается) от 29.12.2023 года,ТОО «Костанайсельхозводопроводстрой», директор Токсамбаев Куаныш Батырович, г.Костанай, Дорожников, 2, БИН 990340001387, телефон 87142285833

дата подписания декларации, наименование подрядной (генподрядной) организации, фамилия, имя, отчество (при его наличии) руководителя, юридический адрес, БИН, телефон

Заключения о качестве строительно-монтажных работ (прилагается) от 29.12.2023 года, ТОО «Нурай – Сервис»эксперт Маканов Максат Кунспаевич, KZ84VJE00028173 от 28.06.2017 года, KZ41VJE00028171 от 28.06.2017 года, KZ91VJE00032412 от 16.11.2017 года БИН 040240007586, +77774422085

дата подписания заключения, наименование организации, фамилия, имя, отчество (при его наличии) экспертов технического надзора, № и дата получения аттестатов, БИН, телефон,

Заключения о соответствии выполненных работ по проекту (прилагается) от 29.12.2023 года ТОО «Проектный институт «Кустанайдорпроект»Ким Сергей Владиславович,Приказ №58 от"12" сентября 2023 года, БИН 920540000623, 87142507931

дата подписания заключения, наименование организации, фамилия, имя, отчество (при его наличии) экспертов авторского надзора, № и дата получения аттестатов, БИН, телефон

произведя осмотр готовности предъявленного подрядчиком (генеральным подрядчиком) к приемке в эксплуатацию объекта:«Реконструкция канализационного коллектора Д600мм от колодца гасителя до канализационных очистных сооружений (КОС) г. Житикара Житикаринского района Костанайской области», реконструкция, Iуровень ответственности, технически сложный объект

наименование объекта, вид строительства (новое, расширение, реконструкция, техническое перевооружение, модернизация, капитальный ремонт), уровень ответственности, техническая и технологическая сложность объекта

по адресу Костанайская область, Житикаринский район, г.Житикара

(область, район, населенный пункт, микрорайон, квартал, улица, номер дома (корпуса)

проверив комплектность исполнительной технической документации, в том числе посредством электронного модуля исполнительной технической документации "29" декабря 2023 года, дата ознакомления подтверждает что:

1. Строительство объекта осуществлено на основании:

1) правоустанавливающего документа на земельный участок от "___" _____20_____ года №_____;

документ, подтверждающий наступление юридических фактов (юридических составов), на основании которых возникают, изменяются или прекращаются права на земельный участок, в том числе договоры, решения судов, правовые акты исполнительных органов, свидетельство о праве на наследство, передаточный акт

или разделительный баланс при реорганизации негосударственных юридических лиц, владеющих земельным участком на праве собственности или выкупивших право временного возмездного землепользования (аренды).

либо решения о реконструкции (перепланировке, переоборудовании) помещений (отдельных частей) существующих зданий от "___"_____20___года №_____;
наименование органа вынесшего решение

2) талона о приеме уведомления о начале строительно-монтажных работУведомление о начале производства строительно-монтажных работ KZ21REA00345617 от 07.08.2023 года, выданного ГУ «Управление государственного архитектурно-строительного контроля акимата Костанайской области»

наименование органа принявшего уведомление, дата и № принятия талона

3) проекта (проектно-сметной документации) ТОО «Проектный институт «Кустанайдорпроект», 6-2022-ПП

наименование проектной организации, номер проекта утвержденного(й)

утвержденного приказом ГУ «Отдел жилищно-коммунального хозяйства, пассажирского транспорта, автомобильных дорог и жилищной инспекции акимата Житикаринского района» от 22.12.2022 года № 106;

дата и номер проекта, наименование организации утвердившей (переутвердившей) проект и дата утверждения

2. Строительно-монтажные работы осуществлены в сроки:
начало работ "08" августа 2023 года;
окончание работ "27" декабря 2023 года;
при продолжительности строительства, месяц:4 месяца
по норме или по проекту организации строительства, месяц:декабрь 2023 года;
фактически, месяц:декабрь 2023 ГОДА

3. Объект (комплекс) имеет следующие основные технико-экономические показатели (мощность, производительность, производственная площадь, протяженность, вместимость, объем, пропускная способность, провозная способность, число рабочих мест и тому подобное, заполняется по всем объектам (кроме жилых домов) в единицах измерения соответственно целевой продукции или основным видам услуг):

Мощность, производительность и так далее	Единицаизмерения	Попроекту		Фактически	
		общая (с учетом ранее принятых)	в том числе пускового комплекса или очереди	общая (с учетом ранее принятых)	в том числе пускового комплекса или очереди
Протяженность трубопровода "Корсис" DN/OD 630 SN10	м	1209		1209	
Протяженность трубопровода "Корсис" DN/OD 1000SN10	м	16,5		19	
Протяженность трубопровода ПЭ100 SDR17-315x18,7	м	8		8	
Протяженность трубопровода ПЭ100 SDR17 160x9,5	м	4		4	

Выпуск продукции (оказания услуг), предусмотренной проектом в объеме, соответствующем нормам освоения проектных мощностей в начальный период_____;
факт начала выпуска продукции с указанием объема

Жилой дом имеет следующие показатели:

Показатели	Единицаизмерения	Попроекту	Фактически
Общаяплощадь	метр в квадрате (далее – м2)		
Числоэтажей	этаж		
Общийстроительныйобъем	метр в кубе (далее – м3)		
В том числе подземной части	м3		
Площадь встроенных, встроенно- пристроенных и пристроенных помещений	м2		

Показатели	Попроекту			Фактически		
	числоквартир	площадьквартир, м2		числоквартир	площадьквартир, м2	
		общая	жилая		общая	жилая
Всего квартир, в том числе: однокомнатных двухкомнатных трехкомнатных четырехкомнатныхи более						

4. Технологические и архитектурно-строительные решения по объекту характеризуются следующими данными:

Проект наружных сетей канализации "Реконструкция канализационного коллектора Д600 от колодца гасителя до канализационных очистных сооружений (КОС) г. Житикара, Житикаринского района, Костанайской области" выполнен в соответствии: с техническими условиями; с заданием на проектирование; с требованиями СП РК 4.01.103-2013; с результатам технического отчета по инженерно-геологическим изысканиям, выполненным ТОО "Кустанайдорпроект".

Проектом предусмотрена реконструкция канализационного коллектора Ø600 от КГ (колодца-гасителя) до приемного колодца на территории КОС согласно ТУ с реконструкцией КГ и приемного колодца;

Данный участок сети эксплуатируется более 50 лет. Укладка трубопровода предусмотрена открытым способом с прокладкой по существующей трассе не действующего коллектора, а далее параллельно действующей сети;

При прокладки канализации под автомобильной дорогой в границе колодцев №15 и №16 проектом предусмотрена укладка трубопровода в стальном футляре Ø820х10,0, а так же в охранной зоне высоковольтных опор в границе колодцев №11а и №12 предусмотрена укладка трубопровода в стальном футляре Ø820х10,0;

Протяженность трубопровода:

- труб серии КОРСИС DN/OD 630 SN10 – 1 209,0 м;
- труб серии КОРСИС DN/OD 1 000 SN10 - 19 м;
- труб серии ПЭ100 SDR17 315х18.7 - 8,0 м;
- труб серии ПЭ100 SDR17 160х9.5 - 4,0 м.

Общая протяженность трубопроводов составляет – 1 240 м;

Колодцы приняты из сборных ж/б элементов по ГОСТ 8020-2016. Колодцы выполнены по ТПР 901-09-11.84 из сборных железобетонных конструкций по сер. 3.900.1-14 выпуск 1. Круглые водопроводные колодцы предусмотрены из сборного железобетона по серии 3.900.1-14, выпуск 1 (ГОСТ 8020-2016), состоят из днища, рабочей части, перекрытия и горловины с люком. Рабочая часть предусмотрена диаметром 2 000 мм, горловина 700 мм. Железобетонные изделия выполнены из

тяжелого бетона класса С12/15 (В15 по прочности на сжатие, марки по водонепроницаемости W6 и морозостойкости F75). В качестве арматуры применена сталь классов А240, А400 (А-I, А-III) по ГОСТ 34028-2016. Днище: щебень с проливкой битумом - 50, плита из бетона С8 /10 (кл. В7,5) - 350, штукатурка с железнением цементным раствором состава 1:2 на 3% растворе алюмината натрия - 25. При монтаже сборные ж/б элементы установлены на цементно-песчаный раствор марки М100 на портландцементе толщиной 10 мм;

При открытом способе укладка труб предусмотрена постель из песка толщиной 150 мм. Затем предусмотрена засыпка защитного слоя мягким местным грунтом толщиной 300 мм, без уплотнения. Уплотнение грунта произведено после присыпки и разравнивания на высоту 0,8-1,0 м. Уплотнение грунта произведено ручными механизмами до достижения коэффициента уплотнения - 1,6 т/м кв.

краткие технические характеристики по особенностям его размещения, по основным материалам и конструкциям, инженерному и технологическому оборудованию;

5. На объекте установлено предусмотренное проектом оборудование в количестве согласно актам о его приемке после индивидуального испытания и комплексного опробования;

6. Наружные инженерные коммуникации (холодное и горячее водоснабжение, канализация, теплоснабжение, газоснабжение, электроснабжение и связь) обеспечивают нормальную эксплуатацию объекта (здания, сооружения, помещения) и приняты городскими эксплуатационными организациями;

7. Сметная стоимость по утвержденному проекту (проектной-сметной документации):

всего 308 310,526тысяч тенге,

в том числе строительно-монтажных работ275 277,255 тысяч тенге,

стоимость оборудования, инструмента и инвентаря__-__тысяч тенге;

8. Сметная стоимость основных фондов, принимаемых в эксплуатацию 314 886,899тысяч тенге, в том числе:

стоимость строительно-монтажных работ292 895,0 тысяч тенге;

стоимость оборудования, инструмента и инвентаря__-__ тысяч тенге;

9. Доля местного содержания предусмотрена в проектно-сметной документации 96,71% и фактически применено 96,71% (на объектах, финансируемых за счет государственных инвестиций и средств квазигосударственного сектора);

10. Класс энергоэффективности здания _____;

11. Объект построен в соответствии с утвержденным проектом (проектно-сметной документацией) и требованиями государственных нормативных документов в области архитектуры, градостроительства и строительства.

РЕШИЛ:«Реконструкция канализационного коллектора Д600мм от колодца гасителя до канализационных очистных сооружений (КОС) г. Житикара Житикаринского района Костанайской области» принять в эксплуатацию

наименование объекта (комплекса)

ЗаказчикГУ «Отдел жилищно-коммунального хозяйства, пассажирского транспорта, автомобильных дорог и жилищной инспекции акиматаЖитикаринского района», руководитель Кабиев Асылбек Курманбаевич_____

фамилия, имя, отчество (при его наличии), подпись руководителя Место печати (при наличии)

Технический надзор:

1) аттестованный (-ые) эксперт (-ы) Маканов Максат Кунспаевич-в части инженерных сетей, технологического оборудования, несущих и ограждающих конструкций.

(фамилия, имя, отчество (при его наличии) эксперта, специализация аттестата, подпись, дата Место печати (при наличии)

2) аккредитованная организация ТОО «Нурай – Сервис», директор Елеубеков Болатхан Еркинович

(наименование организации) имеющей в своем составе аттестованного (-ых) эксперта (-ов), фамилия, имя, отчество (при его наличии) руководителя, подпись, дата Место печати (при наличии)

эксперт Маканов Максат Кунспаевич-в части технологического оборудования, несущих ограждающих конструкции, инженерных сетей .

(фамилия, имя, отчество (при его наличии) эксперта специализация аттестата), подпись, дата Место печати (при наличии)

Авторский надзор:

1) разработчик проекта ТОО «Проектный институт «Кустанайдорпроект», директор Ким Сергей Владиславович

(наименование организации, фамилия, имя, отчество (при его наличии), должность), подпись, дата Место печати (при наличии)

2) организация _____,

(наименование организации) имеющей в своем составе аттестованного (-ых) эксперта (-ов), фамилия, имя, отчество (при его наличии) руководителя, подпись, дата Место печати (при наличии)

_____.

(фамилия, имя, отчество (при его наличии) эксперта, специализация аттестата), подпись, дата Место печати (при наличии)

3) аттестованный (-ые) эксперт (-ы)Деревяшкин Евгений Михайлович

(фамилия, имя, отчество (при его наличии) эксперта, специализация аттестата), подпись, дата Место печати (при наличии)

Подрядчик (генеральный подрядчик)

ТОО «Костанайсельхозводопроводстрой», директор Токсамбаев Куаныш Батырович

фамилия, имя, отчество (при его наличии), подпись руководителя Место печати (при наличии)

Приложение 13 к акту приемки
объекта в эксплуатацию
форма

Технические характеристики объекта
(сети, водоводы, коллекторы и тому подобное)

№ п/п	Наименование	Единицыизмерения	Количество, протяженность	Примечание
1	2	3	4	5
Водопровод				
1	Водоводы (общаяпротяженность)	м		
	1) изстальныхтруб	м		
	2) изчугунныхтруб	м		
	3) изасбестоцементныхтруб	м		
	4) изжелезобетонныхтруб	м		
	5)	м		
2	Распределительнаясеть (общаяпротяженность)	м		
	1) изстальныхтруб	м		
	2) изчугунныхтруб	м		
	3) изасбестоцементныхтруб	м		
	4) изполиэтиленовыхтруб	м		
	5)	м		
3	Прочиеустройства			
	Смотровойколодец	шт		
	Задвижка d-	шт		
	" d-	шт		
	" d-	шт		
	Вентили d-	шт		
	" d-	шт		
	" d-	шт		
	Кран d-	шт		
	" d-	шт		
	" d-	шт		
	Гидрант	шт		
	Водопроводныйввод	шт		
	Водоразборнаяколонка	шт		
	Стальнойфутляр	шт		
	Питьевойфонтанчик	шт		
Канализация				
1	Коллекторы (общаяпротяженность)	м		
	1) изкерамическихтруб	м		
	2) изчугунныхтруб	м		
	3) избетонныхтруб	м		
	4) изасбестоцементныхтруб	м		
	5) изжелезобетонныхтруб	м		
	6)	м		
	7)	м		
2	Канализационнаясеть (общаяпротяженность)	м		
	1) изкерамическихтруб	м		
	2) изчугунныхтруб	м		
	3) избетонныхтруб	м		
	4) изасбестоцементныхтруб	м		

	5) изжелезобетонныхтруб	м		
	6) из полиэтилена	м	1240	
3	Прочиеустройства			
	Смотровойколодец	шт	21	
	Колодец гаситель	шт	1	
	Камера	шт	1	

Горизонтальныйразрезколодца	Вертикальныйразрезколодца
Масштаб _____	Масштаб _____
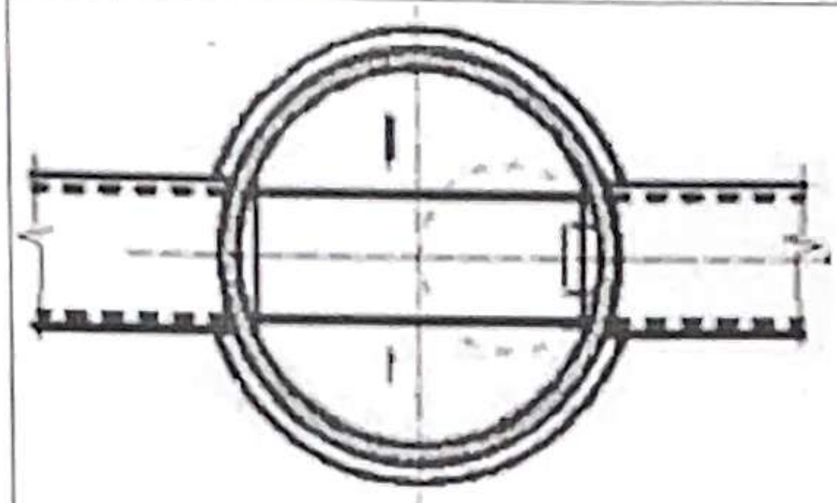	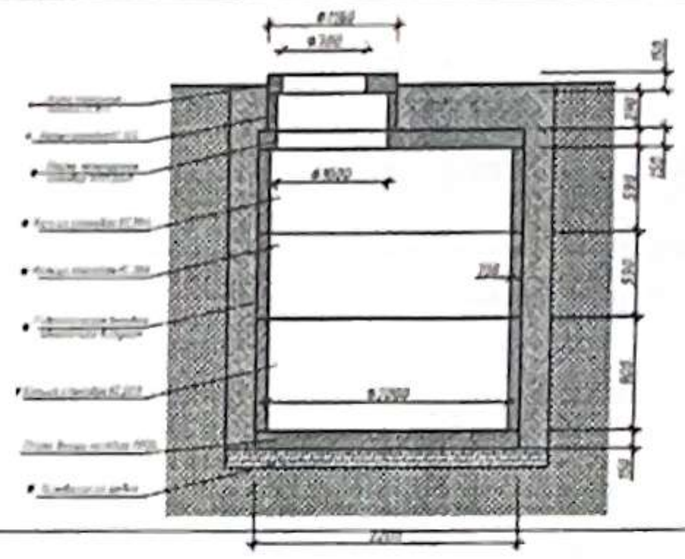

Спецификация

№ п/п	Наименование	Марка	Материал	Диаметр (мм) (размеры)	Количество	Примечание
1	Труба двухслойная полимерная со структурированной стенкой SN 16	Корсис	полиэтилен	600	1233,18	м
2	Труба двухслойная полимерная со структурированной стенкой SN 16	Корсис	полиэтилен	1000	19,19	м
3	Труба полиэтиленовая для водоснабжения с соэкструзионным слоем	PE 100 SDR 17 СТРК ISO 4427-2-2014	полиэтилен	315x18,7	8,08	м
4	Труба полиэтиленовая для водоснабжения с соэкструзионным слоем	PE 100 SDR 17 СТРК ISO 4427-2-2014	полиэтилен	160x9,5	4,04	м
5	Плита для колодцев ГОСТ 8020-2016	ПН20	Бетон	2500x120	21	шт
6	Кольцо колодцев ГОСТ 8020-2016	КС 20-9	Бетон	2200x890	36	шт
7	Кольцо колодцев ГОСТ 8020-2016	КС 20-6/20-6а	Бетон	2200x590	30	шт
8	Плита для колодцев ГОСТ 8020-2016	1ПП20-2/2ПП20-1	бетон	2200x160	21	шт
9	Плита для колодцев ГОСТ 8020-2016	ПП 10-1	бетон	1160x120	21	шт
10	Кольцо опорное ГОСТ 8020-2016	КО 6	бетон	840x70	34	шт
11	Кольцо колодцев ГОСТ 8020-2016	КС 10-3	бетон	1160x80	17	шт
12	Люк чугунный ГОСТ 3634-99	Т (С250)	чугун	870x120	29	шт
13	Плита перекрытия каналов с отверстиями под люк ПО ГОСТ 13015-2012	ПО3	бетон	1750x1500x160	8	шт

14	Кольцо колодцев ГОСТ 8020-2016	КС 7-3	бетон	840х290	8	шт

Схема привязки колодца к постоянным точкам-ориентирам

Заказчик ГУ «Отдел жилищно-коммунального хозяйства, пассажирского транспорта, автомобильных дорог и жилищной инспекции акиматаЖитикаринского района», руководитель КабиевАсылбекКурманбаевич_____

фамилия, имя, отчество (при его наличии), подпись руководителя Место печати (при наличии)

Авторский надзорТОО «Проектный институт «Кустанайдорпроект», директорКим Сергей Владиславович_____

фамилия, имя, отчество (при его наличии), подпись эксперта Место печати (при наличии)