Утвержден приказом
Министра по инвестициям и развитию
Республики Казахстан
от 24 апреля 2017 года № 234
форма

Акт приемки объекта в эксплуатацию

"28" 12 2023 года

Заказчик **КГУ «Отдел архитектуры строительства, ЖКХ, ПТ и АД акимата Жамбылского района СКО», БИН 050140006675, 87154422735, 150600, СКО, Жамбылский район, с.Пресновка, ул.Дружбы, 6**

фамилия, имя, отчество (при его наличии) ИИН, телефон – для физических лиц, наименование организации – для юридических лиц, БИН, телефон, почтовый индекс, область, город, район, населенный пункт, наименование улицы, номер дома/здания (стационарного помещения)

на основании:

Декларации о соответствии (прилагается) от «25» 12. 2023 года, **ТОО «Қият» Құрылыс Компаниясы», руководитель Суворов Ашот Аркадьевич, СКО, Кызылжарский район, с.Бесколь, ул.Луговая, 48, БИН 060140023171, 87152500074**

дата подписания декларации, наименование подрядной (генподрядной) организации, фамилия, имя, отчество (при его наличии) руководителя, юридический адрес, БИН, телефон

Заключения о качестве строительно-монтажных работ (прилагается) от «27» 12. 2023 года, **ТОО "KZ Стройэксперт", эксперт Ахметов Саид Джолдубаевич, аттестат №KZ72VJE00063018 от 26.02.2021г., №KZ40VJE00052051 от 31.12.2019г; №KZ42VJE00063752 от 19.03.2021г. БИН 020340001190, 87755678899**

дата подписания заключения, наименование организации, фамилия, имя, отчество (при его наличии) экспертов технического надзора, № и дата получения аттестатов, БИН, телефон

Заключения о соответствии выполненных работ проекту (прилагается) от «27» 12. 2023 года, **ТОО "СпецПроектСервис", руководитель Сыздыков Абзал Галимович, аттестат № KZ54VJE00070423 от 05.11.2021г., аттестат № KZ23VJE00073115 от 18.03.2022г. БИН 140340026715, 87052338292**

дата подписания заключения, наименование организации, фамилия, имя, отчество (при его наличии) экспертов авторского надзора, № и дата получения аттестатов, БИН, телефон

произведя осмотр готовности предъявленного подрядчиком (генеральным подрядчиком) к приемке в эксплуатацию объекта: **«Строительство наружных инженерных сетей и благоустройство территории к физкультурно - оздоровительному комплексу в с.Пресновка Жамбылского района СКО»**, новое строительство, II (второй) нормальный уровень ответственности

наименование объекта, вид строительства (новое, расширение, реконструкция, техническое перевооружение, модернизация, капитальный ремонт), уровень ответственности, техническая и технологическая сложность объекта

по адресу
Северо-Казахстанская область, Жамбылский район, с.Пресновка
(область, район, населенный пункт, микрорайон, квартал, улица, номер дома (корпуса)

проверив комплектность исполнительной технической документации, в том числе посредством электронного модуля исполнительной технической документации "__"_____20__ года, дата ознакомления подтверждает что:

1. Строительство объекта осуществлено на основании:

1) правоустанавливающего документа на земельный участок от 28.07.2018 года № 45 Решение акима Пресновского сельского округа Жамбылского района СКО, о предоставлении права временного безвозмездного землепользования на земельный участок
документ, подтверждающий наступление юридических фактов (юридических составов), на основании которых возникают, изменяются или прекращаются права на земельный участок, в том числе договоры, решения судов, правовые акты исполнительных органов, свидетельство о праве на наследство, передаточный акт или разделительный баланс при реорганизации негосударственных юридических лиц, владеющих земельным участком на праве собственности или выкупивших право временного возмездного землепользования (аренды).

либо решения о реконструкции (перепланировке, переоборудовании) помещений (отдельных частей) существующих зданий от "___"_____ 20___года №_____;
наименование органа вынесшего решение

2) талона о приеме уведомления о начале строительно-монтажных работ КГУ «Управление государственного архитектурно-строительного контроля и лицензирования акимата Северо-Казахстанской области» от 23.06.2022 года №KZ45REA00282038, от 22.08.2022 года KZ22REA00291570, от 14.06.2023 года KZ21REA00335820, от 21.09.2023 года KZ82REA00353055
наименование органа принявшего уведомление, дата и № принятия талона

3) проекта (проектно-сметной документации) ТОО «Astana Mix Buildung», № 55-2020
наименование проектной организации, номер проекта

утвержденного (й) КГУ «Отдел архитектуры, строительства, ЖКХ, ПТ и АД Жамбылского района СКО» № 16 от 18.01.2018 года
дата и номер проекта, наименование организации утвердившей (переутвердившей) проект и дата утверждения

2. Строительно-монтажные работы осуществлены в сроки:

начало работ июнь 2022 года;
месяц, год

окончание работ ноябрь 2023 года;
месяц, год

при продолжительности строительства, месяц: 17;
месяц: по норме или по проекту организации строительства, месяц: 2 ;
фактически, месяц: 17 ;

3. Объект (комплекс) имеет следующие основные технико-экономические показатели (мощность, производительность, производственная площадь, протяженность, вместимость, объем, пропускная способность, провозная способность, число рабочих мест и тому подобное, заполняется по всем объектам (кроме жилых домов) в единицах измерения соответственно целевой продукции или основным видам услуг):

Мощность, производительность и так далее	Единица измерения	По проекту		Фактически	
		общая (с учетом ранее принятых)	в том числе пускового комплекса или очереди	общая (с учетом ранее принятых)	в том числе пуско-вого ком-плекса или очереди
Наружные сети водопровода					
Протяженность трубопроводов из полиэтиленовых труб PE 100 SDR 17 Ø63x3,8	м	61,0	61,0	61,0	61,0
Наружные сети канализации					
Протяженность трубопроводов из полипропиленовых безнапорных гофрированных труб DN/ID 100/95 SN 16 Ø100	м	36,0	36,0	83,0	83,0
Наружные сети теплоснабжения					
Подземная теплосеть в ППУ изоляции в железобетонном канале: Ст. диаметром 76x3-2-ППУ-ПЭ 2 Ø (трасса)	м	82,17	82,17	78,5	78,5

Наружные сети связи					
Протяженность наружных сетей связи Кабель ТППэп 10х2х0,4-315	км	0,143	0,143	0,143	0,143
Наружные сети электроснабжения					
Воздушная прокладка: Провод АС 35/6 мм2	км	0,36	0,36	0,36	0,36
Подземная прокладка: Кабель АПвБбШв 4х25 (ок)-1	км	-	-	0,216	0,216
Благоустройство					
Асфальтобетонное покрытие	м2	1600	1600	1600	1600
Брусчатка	м2	450	450	480,8918	480,8918

Выпуск продукции (оказания услуг), предусмотренной проектом в объеме, соответствующем нормам освоения проектных мощностей в начальный период_____;
факт начала выпуска продукции с указанием объема

Жилой дом имеет следующие показатели:

Показатели	Единица измерения	По проекту	Фактически
Общая площадь	метр в квадрате (далее – м2)	-	-
Число этажей	этаж	-	-
Общий строительный объем	метр в кубе (далее – м3)	-	-
В том числе подземной части	м3	-	-
Площадь встроенных, встроенно-пристроенных и пристроенных помещений	м2	-	-

Показатели	По проекту		Фактически	
	число	площадь	число	площадь квартир, м2

	квартир	квартир, м2		квартир		
		общая	жилая		общая	жилая
Всего квартир, в том числе: однокомнатных двухкомнатных трехкомнатных четырехкомнатных и более	-	-	-	-	-	-

4. Технологические и архитектурно-строительные решения по объекту характеризуются следующими данными:

Водоснабжения

Источником водоснабжения являются наружные сети централизованного водопровода с.Пресновка. Точкой подключения служит существующая сеть водопровода. Сети закольцованные. Водоснабжение предусмотрено для обеспечения хоз.питьевых, противопожарных нужд потребителей. В точке подключения в сущ. колодце предусматривается установка отключающей арматуры.

Вода отвечает требованиям ГОСТ 51232-2003* "Вода питьевая".

Проектируемые сети водопровода запроектирована из полиэтиленовых труб по ГОСТ 18599-2001 марки PE100 SDR17 "питьевая".

Средняя глубина заложения труб -2,50м.

При обратной засыпке траншеи с полиэтиленовым трубопроводом над верхом трубы следует предусматривать защитный слой толщиной 30см из мягкого местного грунта, не содержащего твердых включений (щебня, камней, кирпичей и т.д.). При этом применении ручных и механических трамбовка непосредственно над трубопроводом не допускается. Грунт в основании под полиэтиленовой трубой и для присыпки не должен содержать кам-ня, щебня, кирпича. Земляные работы, монтаж сетей производить в соответствии с требованиями СНиП 3.02.01-83, СНиП 3.05.04-85* и СН РК 4.01-05-2002.

Промывка полиэтиленовых и стальных труб с дезинфекцией выполнить гидравлическое испытание полиэтиленовых труб (Д63).

Наружное пожаротушение осуществляется от существующего пожарного гидранта.

Канализация

Канализационные сети запроектированы для отвода хоз-бытовых сточных вод от здании. Канализационные сети запроектированы самотечными. Самотечные канализационные сети запроектированы из полиэтиленовых безнапорных гофрированных труб по ГОСТ Р 54475-2011 . Основание под трубопроводы принято уплотнением грунта-трамбованием грунта на основания на глубину 0,3м до плотности сухого грунта не менее 1.65 тс/м3

Колодцы на сети выполнены из сборных ж/б колец Ø1000 и Ø1500 по ТП 902-09-22.84. Основание под колодцы принято из уплотненного местного грунта толщиной 0,1м.

При обратной засыпке трубопроводов над верхом трубы обязательно устройство защитного слоя из мягкого местного грунта толщиной не менее 30см, не содержащего твердых включений (щебня, камней, кирпичей и т.д.). Подбивка грунтом трубопровода необходимо производить ручным не механизированным инструментом. Уплотнение грунта в пазухах между стенкой траншеи и трубой, а также всего защитного слоя следует проводить ручной не механической трамбовкой до достижения коэффициента уплотнения, установленного проектом. Уплотнение первого защитного слоя толщиной 10 см непосредственно над трубопроводом производят ручным инструментом.

Вокруг люков колодцев предусматривается отмостка шириной 1м с уклоном от люков. Бетонные поверхности колодцев со стороны обратной засыпки окрасить битумом за 2 раза.

Производство работ по укладке, испытанию и приемки сети вести согласно СНиП 3.05.04-85* и СНиП РК 4.01-05-2002 "Инструкция по проектированию и монтажу сетей водопровода и канализации из пластмассовых труб".

Архитектурно-строительная часть.

Теплосеть.

Конструктивные решения

Схема тепловой сети разработана из сборных и монолитных лотков, плит.

Общая длина тепловых сетей 78,5 м.

Сборные лотки Л7-8; Л7д-8; по серии 3.006.1-2.87 вып.1

Сборные плиты П11-8; П11д-8; по серии 3.006.1-2.87 вып.2

Стыки заливаются битумной мастикой с заполнителями, 2 слоя рубероида.

Под лотки разработана уплотненная песчаная подушка толщ.=200мм.

Монолитные участки разработаны из бетона кл.В15 и сетки С-1.

Дренажный колодец Ø1000 мм. выполнен из сборных железобетонных элементов.

На основание колодца предусмотрена песчаная подушка толщ.=500 мм.

На дно колодца предусмотрены плиты ПН15, ПН10 из Серия 3.900.1-14 Выпуск 1.

Стены колодца из кольца КС 10.9 и КС10.6 из Серия 3.900.1-14 Выпуск 1

Перекрытие колодца из плита ПП10-1 с отверстием Ø700 мм из Серия 3.900.1-14 Вы-пуск 1

На плите перекрытия предусмотрен полимерный люк Ø700 мм.

Все элементы обмазать гидроизоляционной мастикой МБ-60 в 2 слоя.

Электроснабжение наружное.

Общие указания

В данном проекте выполнено: «Строительство наружных инженерных сетей и благоустройство территории к физкультурно-оздоровительному комплексу в с.Пресновка Жамбылского района СКО»

Категория электроснабжения - II.

Разрешенная мощность - 36 кВт (380В).

Раздел разработан на основании:

1. Технических условий на электроснабжение, выданных АО "Северо-Казахстанская Распределительная Электросетевая Компания" №-29-2019-00115 от 29.01.2019.

Материалов изысканий.

Проектом предусмотрено:

1) Строительство КТПН-10/ 0,4 кВ с силовым трансформатором мощностью 63кВА, с воздушным вводом -1шт;

2) Строительство ВЛ-10кВ от проектируемой опоры №1 (врезка в сущ. ВЛ-10 кВ ф.14 "Пресновка-Больница" до проектируемой КТПН-10/ 0,4 кВ АС-35/6,2мм2 установкой линейного разъединителя РЛНД-10/400 на проектируемой опоре №1 и №4.

3) Для учета электроэнергии и передачи данных АСКУЭ с проектируемой КТПН-10/0,4 кВ на ДП АО "АЖК", для интегрирования в существующую систему АСКУЭ, в проектируемом ТП предусмотрена установка прибора учета счетчика трехфазного активной и реактивной энергии прямого включения типа (10-100А) САР4Э720 TX PLC IP P "Дала", с GSM модемом TELEOFIS WRX708-R4.

Подключение объекта к сетям АО "Северо-Казахстанская Распределительная Электросетевая Компания" возможно после выполнения требований настоящих технических условий в полном объеме.

При подключении нагрузок потребителей к электрическим сетям, на границе балансовой принадлежности произвести замеры качества электроэнергии на соответствии ГОСТ 13109-97.

Все земляные работы производить в присутствии заинтересованных организаций и при наличии разрешения уполномоченного органа.

Монтажные работы производить в соответствии с "Правилами устройства электроустановок".

(ПУЭ) и действующими строительными нормами и правилами (СНиП) Республики Казахстан.

Наружное сети связи.

Общие указания

Проект наружные сети связи выполнен на основании задания на проектирование, технических условий №12-01-21/Л от 26.01.2021 выданным СК ТУМС, чертежей генплана и в соответствии с требованиями технической и нормативной документации.

Проект выполнен в соответствии с действующими стандартами и руководящими материалами с соблюдением норм и правил техники безопасности.

В объеме проекта предусматривается строительство кабельной канализации сетей связи с установкой сборных железобетонных колодцев типа ККСу-3. Колодцы оборудуются кронштейнами и консолями для выкладки кабеля, а так же люками с запорными устройствами.

Для обеспечения телефонной связью здания спортивного зала, проектом предусматривается кабельная канализация кабелями ТППэп3 от существующего шкафа до здания спортивного зала, прокладывается в земле

в траншее в защитной двустенной гофрированной трубе ДКС Ø63мм ориентировочной протяженностью L=48м.

Нумерация колодцев дана условно. Кабельную канализацию, прокладку подземного кабеля связи необходимо проложить до выполнения работ по благоустройству и асфальтированию территории застройки.

Производство строительных работ должно быть согласовано со всеми заинтересованными организациями.

Проект выполнен в соответствии с требованиями "Правил устройства электроустановок".

краткие технические характеристики по особенностям его размещения, по основным материалам и конструкциям, инженерному и технологическому оборудованию

5. На объекте установлено предусмотренное проектом оборудование в количестве согласно актам о его приемке после индивидуального испытания и комплексного опробования;

6. Наружные инженерные коммуникации (холодное и горячее водоснабжение, канализация, теплоснабжение, газоснабжение, электроснабжение и связь) обеспечивают нормальную эксплуатацию объекта (здания, сооружения, помещения) и приняты городскими эксплуатационными организациями;

7. Сметная стоимость по утвержденному проекту (проектной-сметной документации):

всего 77 385,823 тысяч тенге, в том числе строительно-монтажных работ 69 335,505 тысяч тенге, оборудования, инструмента и инвентаря 5 042,702 тысяч тенге;

8. Сметная стоимость основных фондов, принимаемых в эксплуатацию 68 583 ,908 тысяч тенге, в том числе: стоимость строительно-монтажных работ 65 868,729 тысяч тенге; стоимость оборудования, инструмента и инвентаря 5 042,702 тысяч тенге;

9. Доля местного содержания предусмотрена в проектно-сметной документации 99,43 % и фактически применено 79,23 % (на объектах, финансируемых за счет государственных инвестиций и средств квазигосударственного сектора);

10. Класс энергоэффективности здания _____;

11. Объект построен в соответствии с утвержденным проектом (проектно-сметной документацией) и требованиями государственных нормативных документов в области архитектуры, градостроительства и строительства.

РЕШИЛ: «Строительство наружных инженерных сетей и благоустройство территории к физкультурно - оздоровительному комплексу в с.Пресновка Жамбылского района СКО» принять в эксплуатацию.

наименование объекта (комплекса)

Заказчик:

Аманжолов Мейрам Буркутович _____.

фамилия, имя, отчество (при его наличии), подпись руководителя

Место печати (при наличии)

Технический надзор:

1) аттестованный (-ые) эксперт (-ы)

_____.

(фамилия, имя, отчество (при его наличии) эксперта, специализация аттестата, подпись, дата

Место печати (при наличии)

2) аккредитованная организация

ТОО "KZ Стройэксперт"

Руководитель Мергенбаев Серикжан Мергалымович _____.

(наименование организации) имеющей в своем составе аттестованного (-ых) эксперта (-ов), фамилия, имя, отчество (при его наличии) руководителя, подпись, дата

Место печати (при наличии)

Эксперт Ахметов Саид Джолдубаевич, аттестаты №KZ72VJE00063018 от 26.02.2021г., №KZ40VJE00052051 от 31.12.2019г; №KZ42VJE00063752 от 19.03.2021г. _____.

(фамилия, имя, отчество (при его наличии) эксперта, специализация аттестата), подпись, дата

Место печати (при наличии)

Авторский надзор:

1) разработчик проекта

_____

(наименование организации, фамилия, имя, отчество (при его наличии), должность), подпись, дата

Место печати (при наличии)

2) организация **ТОО "СпецПроектСервис", руководитель Сыздыков Абзал Галимович, аттестат № KZ54VJE00070423 от 05.11.2021г., аттестат № KZ23VJE00073115 от 18.03.2022г.** _____,

(наименование организации) имеющей в своем составе аттестованного (-ых) эксперта (-ов), фамилия, имя, отчество (при его наличии) руководителя, подпись, дата

Место печати (при наличии)

_____

(фамилия, имя, отчество (при его наличии) эксперта, специализация аттестата), подпись, дата

Место печати (при наличии)

3) аттестованный (-ые) эксперт (ы) _____.

(фамилия, имя, отчество (при его наличии) эксперта, специализация аттестата), подпись, дата

Место печати (при наличии)

Подрядчик (генеральный подрядчик)

Суворов Ашот Аркадьевич _____

фамилия, имя, отчество (при его наличии), подпись руководителя

Место печати (при наличии)

Приложение 3 к акту приемки
объекта в эксплуатацию

Технические характеристики объекта (линии электропередач)

№ п/п	Наименование	Единица измерения	Количество
1	2	3	4
1	Воздушные ЛЭП низкого напряжения …	киломерт (далее – км)	
2	Воздушные ЛЭП Высокого напряжения 10 кВ	км	0,36
3	Кабельные ЛЭП низкого напряжения …	км	
4	Кабельные ЛЭП высокого напряжения…	км	0,172
5	Площадь опор	м 2	
6	Опоры:		
	1) металлические	штук (далее – шт)	
	2) деревянные с деревянными приставками	шт	
	3) деревянные с железобетонными приставками	шт	
	4) железобетонные	шт	7
	5) тросовые подвесы	шт	
7	Провода:		
	1) медные	км	
	2) алюминиевые	км	0,36

	3) сталеалюминиевые	км	
8	Кронштейны для светильников:		
	1) железобетонные	шт	
	2) металлические	шт	12
9	Арматура уличного освещения:		
	1) светильники с лампами накаливания	шт	
	2) светильники с ртутными лампами	шт	
	3) светильники с люминесцетными лампами	шт	
10	Кабели:		
	1) марки АПвБбШв 4х25 (ок)-1 напряжением до 35 кВ	км	0,216
	2) марки... напряжением...	км	
11	Муфты соединительные...	шт	
12	Муфты концевые	шт	4
13	Контуры заземления	шт	4
14	Устройства грозозащиты	шт	
15	Дорожные покрытия кабельных сетей:		
	1) асфальтобетонные	м 2	
	2) булыжные	м 2	
	3) тротуары	м 2	

Схема привязки воздушной и кабельной линии электроснабжения к постоянным точкам-ориентирам

Наружная сеть электроснабжения

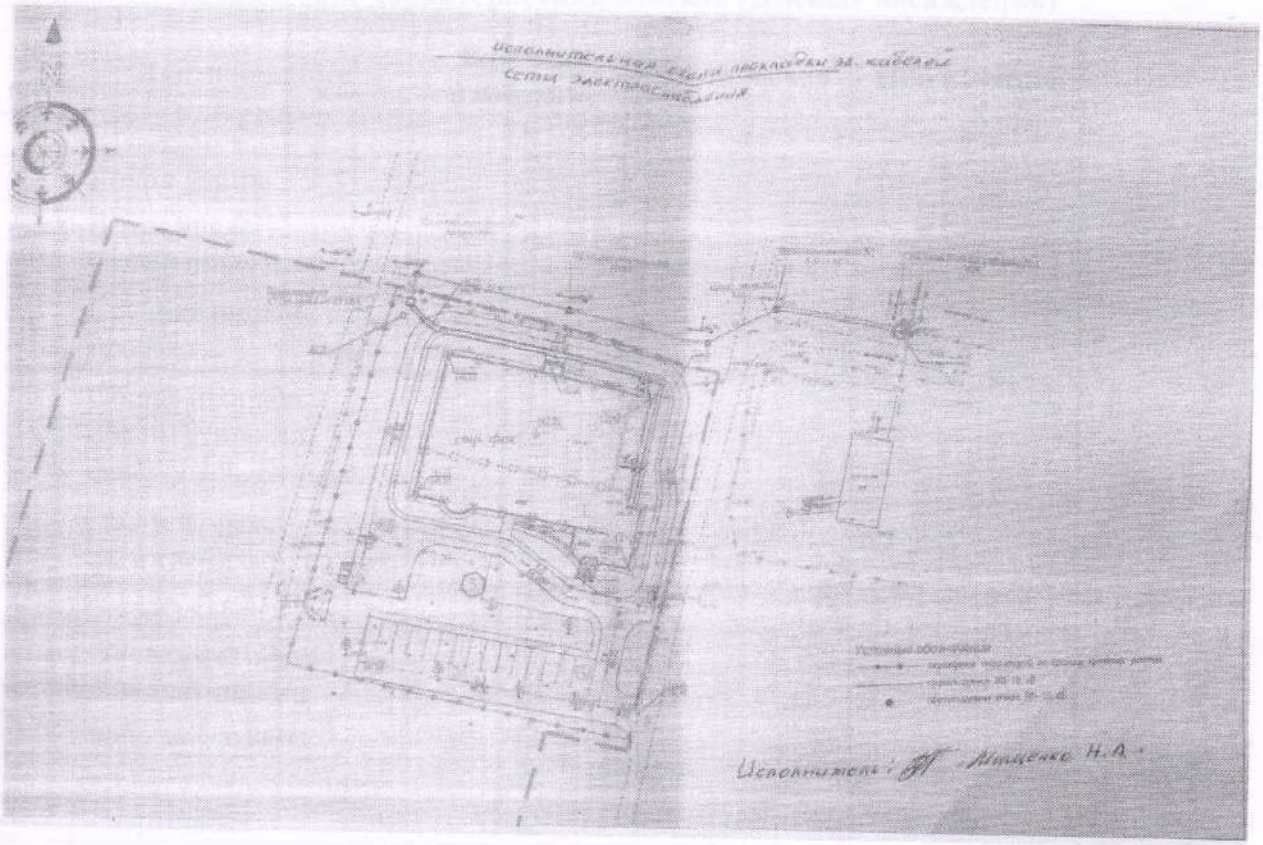

Заказчик Аманжолов Мейрам Буркутович

фамилия, имя, отчество (при его наличии), подпись руководителя

Место печати (при наличии)

Авторский надзор Сыздыков Абзал Галимович

фамилия, имя, отчество (при наличии), подпись эксперта

Место печати (при наличии)

Приложение 12 к акту приемки
объекта в эксплуатацию

Технические характеристики объекта (зеленые насаждения)

№ п.п.	Наименование	Единица измерение	Количество	Примечание
1	*2*	*3*	*4*	*5*
1	Длина улицы	м		
2	В том числе озелененная часть	м2		
3	Средняя ширина проезда	м		
4	Общая площадь объекта (проезд, сквер, парк, бульвар)	м2		
5	Под зелеными насаждениями, из них			
	под деревьями	м2		
	под кустарниками	м2		
	под цветниками	м2		
	под газонами	м2		
	в т.ч. - обыкновенные	м2		
	- партерные	м2		
	- луговые	м2		
6	Под замощением, из них			
	асфальтовое покрытие	м2	1600	
	щебеночное покрытие	м2		
	плитами	м2	480,8918	
	грунтовые улучшенные	м2		
	грунтовые	м2		
7	Под строениями	м2		
8	Под сооружениями	м2		
9	Под водоемами	м2		
10	Прочие	м2		
11	деревья	шт	11	
12	кусты	шт		
13	кустарники	шт	320	
14	цветники			
15	газоны	м2	450	

16	порода деревьев			ель обыкновенная
17	возраст	год		

Заказчик Аманжолов Мейрам Буркутович

фамилия, имя, отчество (при наличии), подпись руководителя

Место печати (при наличии)

Авторский надзор Сыздыков Абзал Галимович

фамилия, имя, отчество (при наличии), подпись эксперта

Место печати (при наличии)

Приложение 13 к акту приемки
объекта в эксплуатацию
форма

Технические характеристики объекта
(сети, водоводы, коллекторы и тому подобное)

№ п/п	Наименование	Единицы измерения	Кол-во, протяженность	Примечание
1	*2*	*3*	*4*	*5*
	Водопровод			
1	Водоводы (общая протяженность)	м	-	-
	1) из стальных труб	м	-	-
	2) из чугунных труб	м	-	-
	3) из асбестоцементных туб	м	-	-
	4) из железобетонных труб	м	-	-
	5)	м	-	-
2	Распределительная сеть (общая протяженность)	м	61,0	-
	1) из стальных труб	м	-	-
	2) из чугунных труб	м	-	-
	3) из асбестоцементных туб	м	-	-
	4) из полиэтиленовых труб	м	61,0	ПЭ100 SDR 17-Ø63х3,8– 61 м
	5)	м	-	-
3	Прочие устройства			
	Смотровой колодец	шт	-	-
	Задвижка d-	шт	-	-
	Вентили d-50	шт	1	Клапан (вентиль) ГОСТ 5761-2005
	d-	шт	-	-
	d-	шт	-	-
	Кран d-	шт	-	-
	d-	шт	-	-
	d-	шт	-	-
	Гидрант	шт	-	-
	Водопроводный ввод	шт	-	-
	Водозаборная колонка	шт	-	-
	Стальной футляр	м		
	Питьевой фонтанчик	шт	-	-
	Канализация			
1	Коллекторы (общая протяженность)	м	-	-
	1) из керамических труб	м	-	-
	2) из чугунных труб	м	-	-
	3) из бетонных туб	м	-	-
	4) из асбестоцементных труб	м	-	-
	5) из железобетонных труб	м	-	-
	6)	м	-	-

	7)	м	-	-
2	Канализационная сеть (общая протяженность)	м	83,0	-
	1) из керамических труб	м	-	-
	2) из чугунных труб	м	-	-
	3) из бетонных туб	м	-	-
	4) из асбестоцементных труб	м	-	-
	5) из железобетонных труб	м	-	-
	6) из гофрированной полипропиленовой трубы	м	83,0	DN/ID 100/95 SN 16 – 83 м
	7) из полиэтиленовых труб	м	-	-
3	Прочие устройства		-	-
	Смотровой колодец	шт	-	-
	Выпуск	шт	-	-

Горизонтальный разрез колодца	Вертикальный разрез колодца
Масштаб_____	Масштаб_____
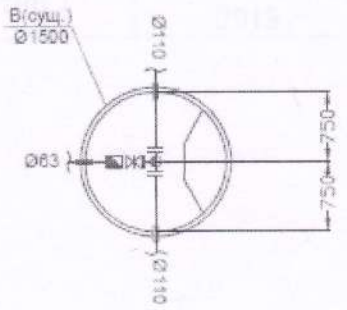 В (сущ.) (водопровод)	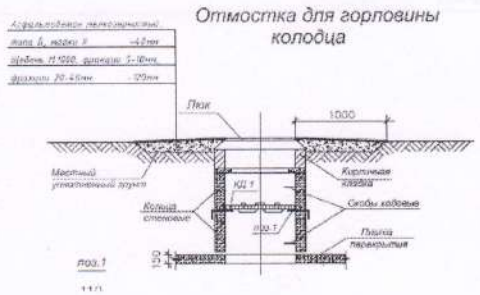 В (сущ.) (водопровод)
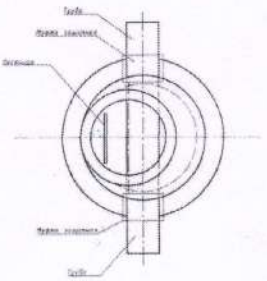 К1 (канализация)	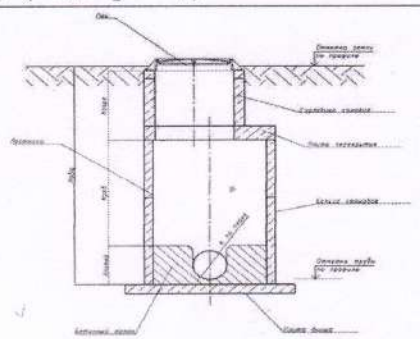 К1 (канализация)

Спецификация

№ п/п	Наименование	Марка	Материал	Диаметр (мм) (размеры)	Кол-во	Примечание
1	*2*	*3*	*4*	*5*	*6*	*7*
			Водопровод			
1	Трубы	PE 100 SDR 17	Полиэтилен	Ø63х3,8	61 м	-
13	Клапан	ГОСТ 5761-2005	Чугун	DN 50	1 шт	Клапан (вентиль) запорный чугунный фланцевый

31	Втулка	ПЭ 100 SDR 17	Полиэтилен	DN 63	1 шт	Втулка под фланец полиэтиленовая литая
37	Отвод	ПЭ 100 SDR 17	Полиэтилен	DN 63	2 шт	Отвод 90^0 литой
40	Люк, тип Т	СТ РК 2384-2013	-	-	1 шт	Люк полимерно-песчаный
43	Колодец	-	-	Ø1500 мм	1 шт	В (сущ.)
Канализация						
46	Трубы	DN/ID 100/95 SN 16	Полимер	Ø100	83 м	Трубы двухслойные полимерные со структурированн ой стенкой
48	Трубы	PE 100 SDR 26	Полиэтилен	Ø110x4,2	6 м	
53	Колодцы			Ø1500 мм	3 шт	К1, К2, К3
54	Люк, тип Т	СТ РК 2384-2013	-	-	3 шт	Люк полимерно-песчаный

Схема привязки колодца к постоянным точкам-ориентирам

Наружные сети водопровода

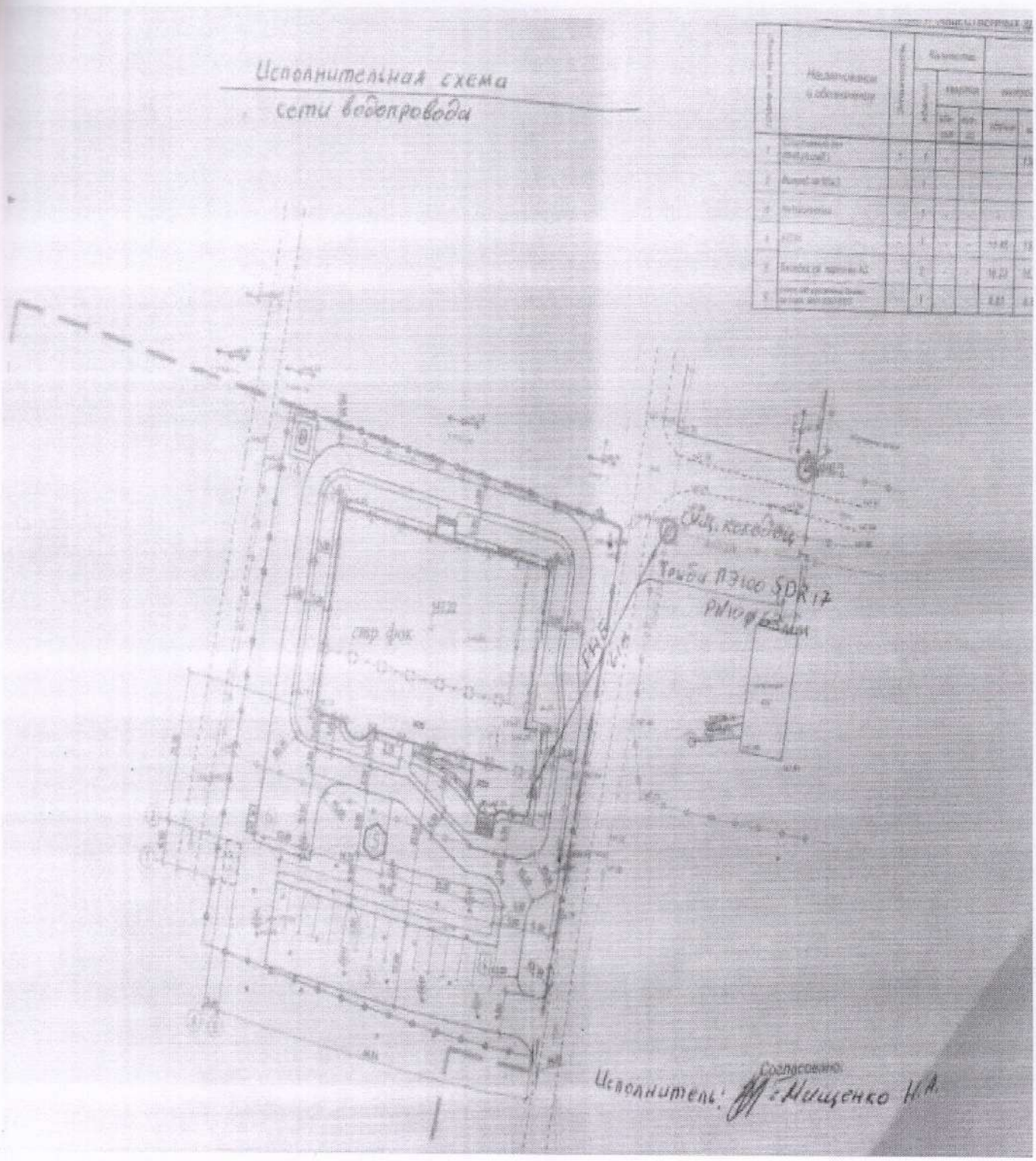

Наружные сети канализации

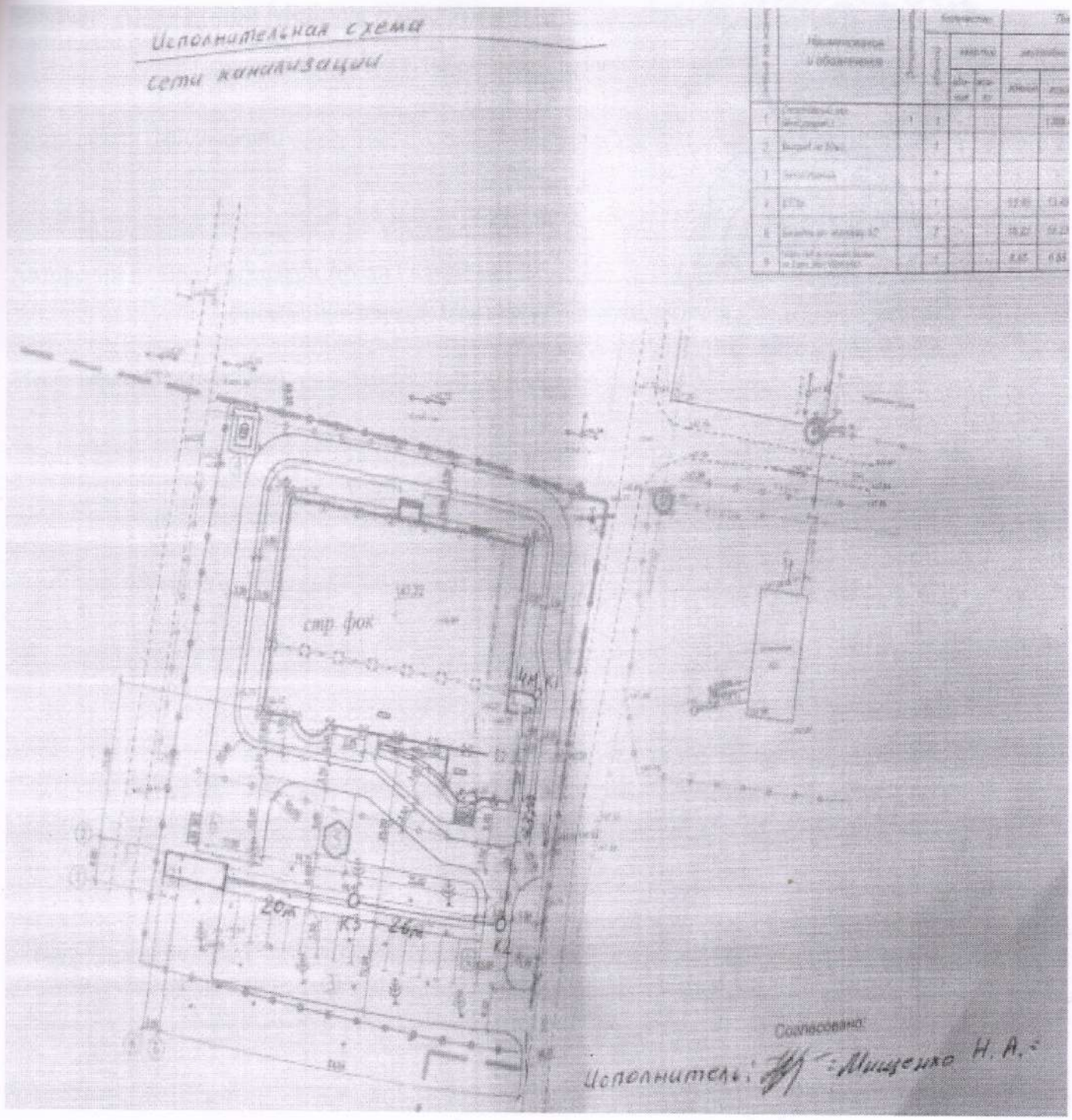

Заказчик Аманжолов Мейрам Буркутович

фамилия, имя, отчество (при наличии), подпись руководителя

Место печати (при наличии)

Авторский надзор Сыздыков Абзал Галимович

фамилия, имя, отчество (при наличии), подпись эксперта

Место печати (при наличии)

Приложение 14 к акту приемки
объекта в эксплуатацию
форма

Технические характеристики объекта (тепловая трасса)

№ п/п	Наименование	Единицы измерения	Кол-во, протяженность	Примечание
1	*2*	*3*	*4*	*5*
1	Протяженность тепловой трассы	м	157,0	-
	Протяженность воздушной прокладки:	м	-	-
	1) на эстакадах	м	-	-
	2) на опорах	м	-	-
	Количество опор	шт	-	-
	Протяженность подземной прокладки:	м	157,0	-
	1) в проходных каналах	м	-	-
	2) в полупроходных каналах	м	137,0	-
	3) бесканальная прокладка	м	20,0	-
2	Количество колодцев (камер)	шт	3	СК1, СК2 - смотровые, ДК1 - дренажные
	Количество компенсаторов	шт	1	-
	Количество вводов	шт	2	-
	Количество задвижек	шт	2	-

Горизонтальный разрез колодца (камеры)

Масштаб

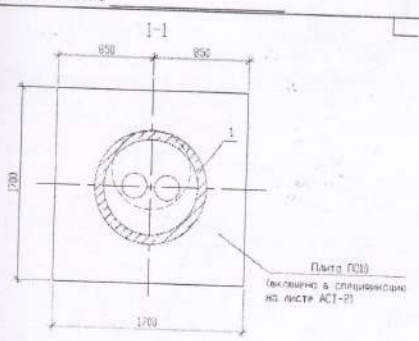

Вертикальный разрез колодца (камеры)

Масштаб

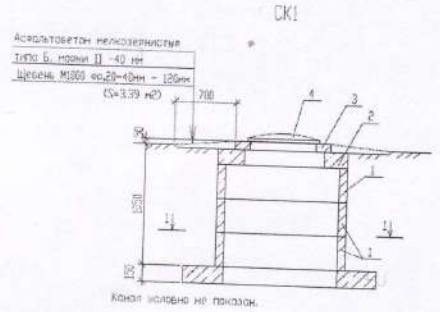

Спецификация

№ п/п	Наименование	Марка	Материал	Диаметр (мм) (размеры)	Кол-во	Примечание
1	*2*	*3*	*4*	*5*	*6*	*7*
1	Кран шаровый приварной	DN 40 PN 25/40 ППУ-ПЭ	-	L =1000мм	2 шт	-

	стандартнопроходной					
2	Кран шаровый стандартнопроходной	DN 80	-		2 шт	-
3	Труба стальная	Ст250х5,0	-	-	10 м	(гильза)
4	Отвод стальной	Ст 76х3,0-90°-2-ППУ-ПЭ	-		12 шт	
5	Муфта термоусаживаемая	d=140 мм	-	L=600мм	36 шт	-
6	Фланцы стальные приварные	PN 16 DN 80	-	-	4 шт	-
7	Труба стальная прямошовная	Ст 76х3-2-ППУ-ПЭ	-	-	157 м	в канале
8	Тройник стальной	Ст76х76 ППУ-ПЭ	-	-	2 шт	-
9	Лента сигнальная			150х0,2 м	157 м	-
10	Труба	PE 100 SDR 17 DN 225х13,4			16 м	(гильза)

Схема привязки колодцев к постоянным точкам-ориентирам

Наружные сети теплоснабжения

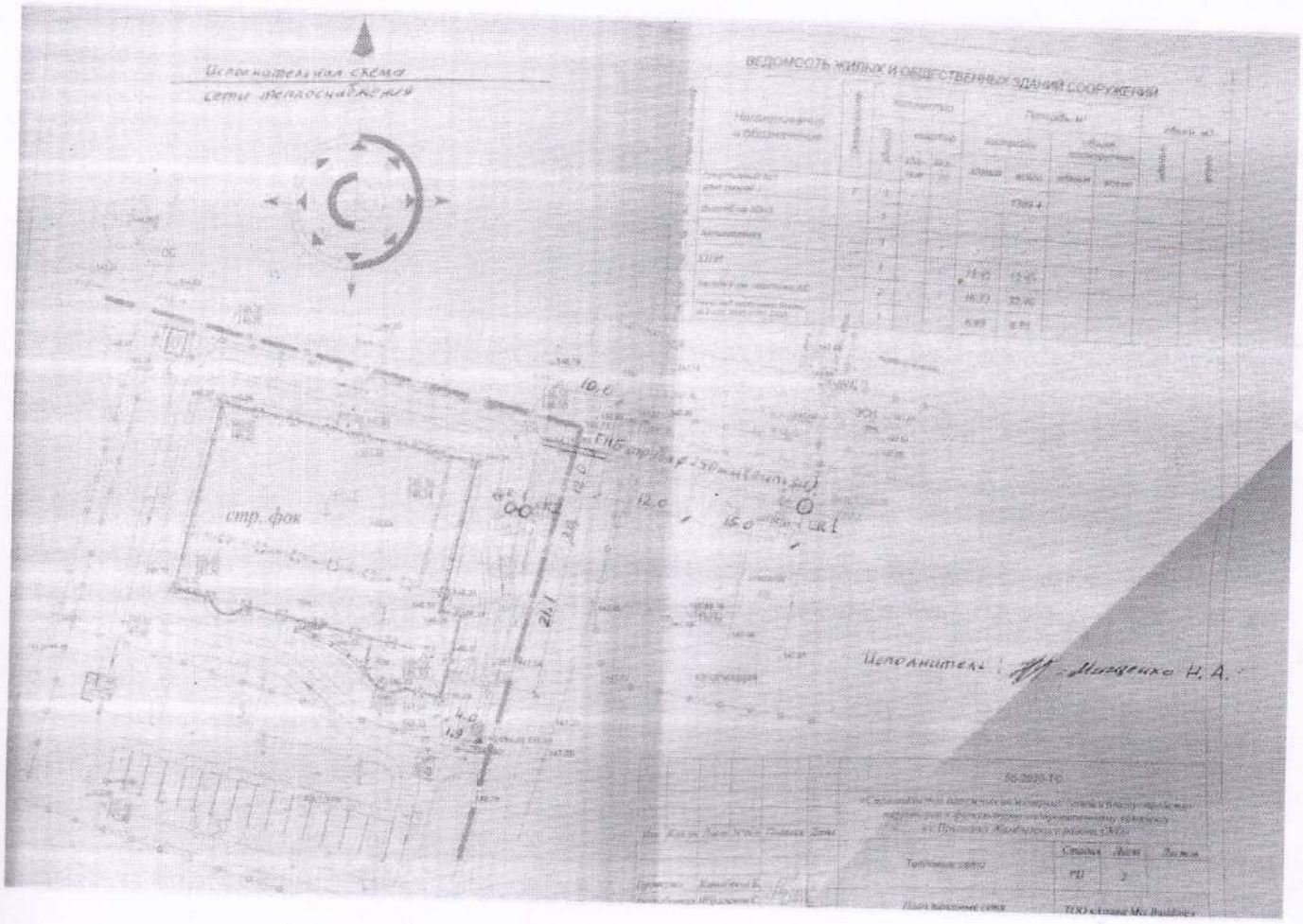

Заказчик Аманжолов Мейрам Буркутович

фамилия, имя, отчество (при наличии), подпись руководителя

Место печати (при наличии)

Авторский надзор Сыздыков Абзал Галимович

фамилия, имя, отчество (при наличии), подпись эксперта

Место печати (при наличии)

Приложение 16 к акту приемки
объекта в эксплуатацию

форма

Технические характеристики объекта (линии связи)

№ п/п	Наименование	Единицы измерения	Количество, протяженность
1	*2*	*3*	*4*
1	Воздушные линии связи, в том числе:	км	
	1) марка	км	
	2) марка	км	
	3) марка	км	
2	Кабельные линии связи, в том числе:	км	
	1) марка ТППэп 10х2х0,4	км	0,143
	2) марка	км	
	3) марка	км	
3	Опоры, в том числе:	шт	
	1) металлические	шт	
	2) деревянные	шт	
	3) анкерные	шт	
	4) железобетонные	шт	
	5) тросовые подвесы	шт	
4	Колодцы сетевые, в том числе:	шт	
	1) ККС 1	шт	
	2) ККС 2	шт	
	3) ККС 3	шт	1
	4) ККС 4	шт	
	5) ККС 5	шт	
5	Муфты соединительные	шт	
6	Коллекторы коммуникационные, в том числе:		
	1) керамические	км	
	2) бетонные	км	
	3) асбесто-цементные	км	
	4) пластмассовые	км	0,048
7	НУП (необслуживаемые усилительные пункты)	шт	
8	Прочие устройства	-	

Горизонтальный разрез колодца	**Вертикальный разрез колодца**
Масштаб	**Масштаб**
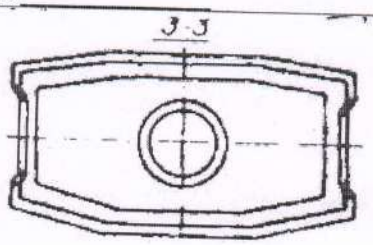	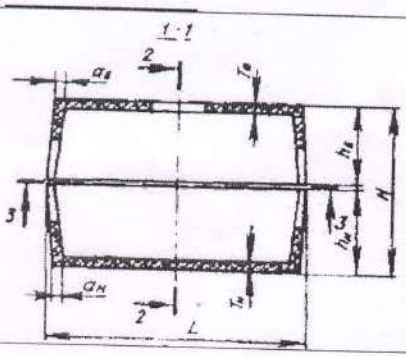

Спецификация

№ п/п	Наименование	Марка	Материал	Диаметр (мм) (размеры)	Кол-во	Примечание
1	*2*	*3*	*4*	*5*	*6*	*7*
Горизонтальный разрез колодца				**Вертикальный разрез колодца**		
Масштаб_____				**Масштаб_____**		

Спецификация

№ п/п	Наименование	Марка	Материал	Диаметр (мм) (размеры)	Кол-во	Примечание
1	*2*	*3*	*4*	*5*	*6*	*7*
1	Кабель	ТППэп 10х2х0,4	-	-	0,143 км	Кабель телефонный со сплошной полиэтиленовой изоляции жил
2	Труба	PE 100 SDR 17	Полиэтилен	Ø110х6,6	48 м	
3	Колодец сборный железобетонный	ККСу 3-10	-	-	1 шт	-
4	Люк чугунный		-	-	1 шт	-
5	Консоль	ККЧ-3	Чугун	-	4 шт	-
6	Коробка	КРТМ 2/10	-	-	1 шт	Коробка Коробка телефонная распределительная
7	Муфта	ВССК 10 (арм)-1-эп	-	-	2 шт	Муфта компрессионая с корпусом из армокастовой ленты для кабелей типа ТПП

Схема привязки колодца кабельной линии связи к постоянным точкам-ориентирам

Наружные лини связи

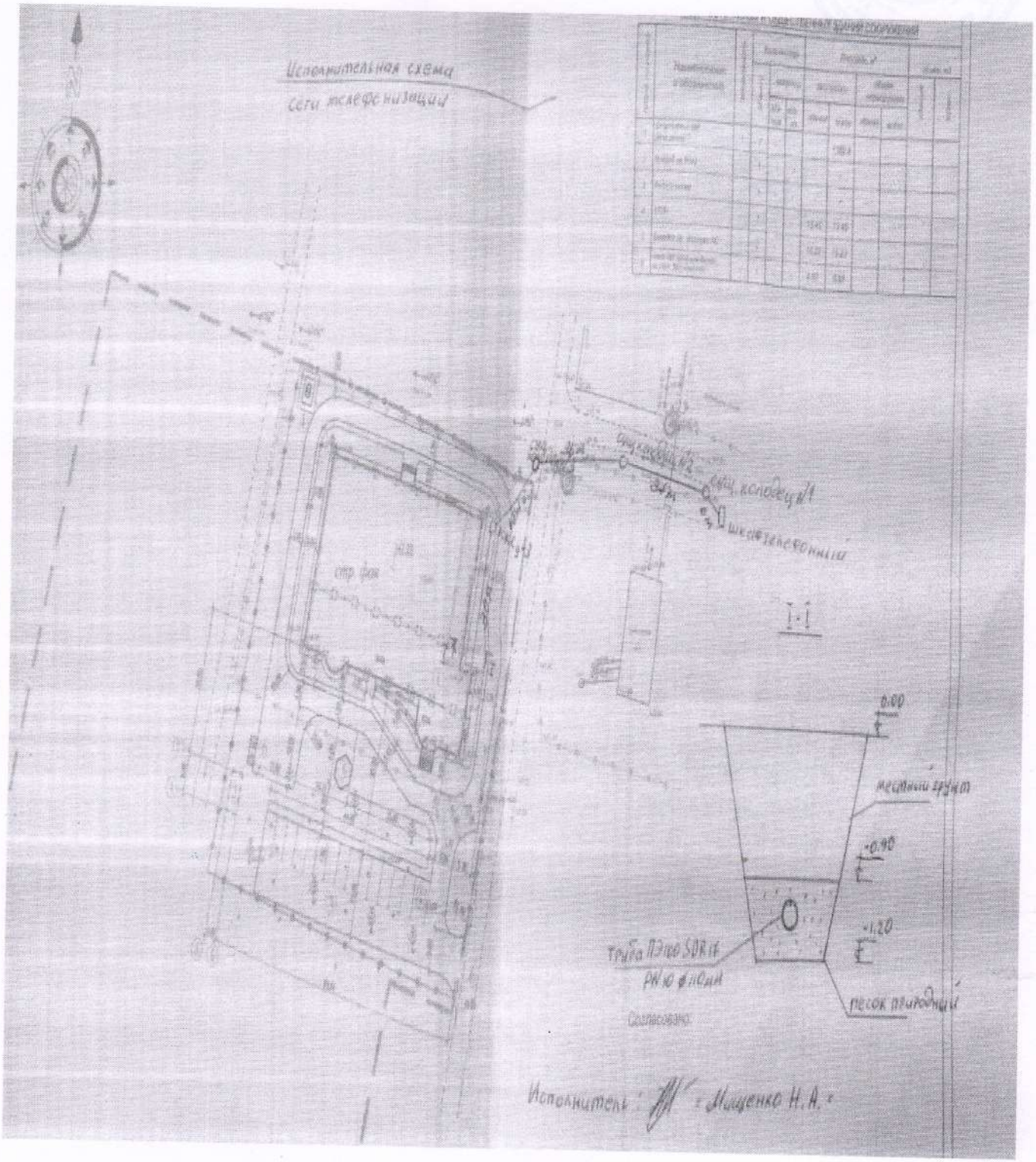

Заказчик Аманжолов Мейрам Буркутович

фамилия, имя, отчество (при наличии), подпись руководителя

Место печати (при наличии)

Авторский надзор Сыздыков Абзал Галимович

фамилия, имя, отчество (при наличии), подпись эксперта

Место печати (при наличии)