Қазақстан Республикасы
Инвестициялар және даму
министрінің
2017 жылғы 24 сәуірдегі
№ 234 бұйрығымен
бекітілген
нысан

Объектіні пайдалануға қабылдау актісі

Петропавл қ. «26» 01 2024 жыл

Тапсырысберуші «Бетеге-У» ЖШС, БСН 030140006872, директоры Коломоец С.Н., мекенжайы: 020304, Ақмола облысы, Астрахан ауданы, Жалтыр ауылы, Промзон көшесі, 5

(жеке тұлға үшін - тегі, аты, әкесінің аты (ол болған жағдайда) ЖСН, телефон, заңды тұлға үшін – ұйымның атауы, БСН, телефон, пошталық индексі, облысы, қаласы, ауданы, елді мекені, көше атауы, үй/ғимарат (стационарлық үй-жайлар) нөмірі)

Сәйкестік туралы декларация (қоса беріледі) 2023жыл 30.12., «Ибис-К» ЖШС директоры Танкибаев Р.М., Астанақаласы, Алматы ауданы, Тәуелсіздік даңғылы, 13 үй, БСН 030140006463

(декларация күні, мердігер (бас мердігер) ұйымның атауы, басшының тегі,аты, әкесінің аты (болған жағдайда), заңды мекенжайы, БСН, телефон)

Құрылыс-монтаждау жұмыстарының сапасы туралы қорытынды (қоса беріледі) 2023жыл 30.12., «ИнжинирингГруп» ЖШС, Солтүстік Қазақстан облысы, Қызылжар ауданы, Бескөл селосы, Ульянов көшесі, 10, 5, БСН 190940006958

сарапшы Пимонов В.Б. атынан, аттестаттар№ KZ96VJE00063944, 2021ж. 30.03.

(қорытындыға қол қойылған күні, ұйымның атауы, техникалық қадағалау сарапшыларының тегі, аты, әкесінің аты (ол болған жағдайда), аттестаттар №, алғанкүні, БСН, телефон)

Орындалған жұмыстардың жобаға сәйкестігі туралы қорытынды (қоса беріледі) 2023жыл 30.12., «Султанов К.Ш.» ЖК, директор Султанов К.Ш., Ақмолаоблысы, Көкшетау қаласы, Назарбаев даңғылы, 7 үй, 12 пәтер, ЖСН 540910301443

атынан ЖБИ – Султанов К.Ш.

(қорытындыға қол қойылған күні, ұйымның атауы, авторлық қадағалау сарапшыларының тегі, аты, әкесінің аты (ол болған жағдайда), аттестаттар №, алғанкүні, БСН, телефон)

мердігердің (бас мердігердің) пайдалануға қабылдауға ұсынған:

мекен жайы бойынша: Солтүстік Қазақстан облысы, Петропавл қаласы, 314-ші Атқыштар дивизиясы көшесі, 5

(облыс, аудан, елдімекен, шағынаудан, орам, көше, үйдің (корпустың) нөмірі)

Астық кептіргіш, автоқабылдау, теміржол тиеу пункті және теміржол таразы салу, жаңа құрылыс, жауапкершілік деңгейі - II (жоғары), техникалық жағынан күрделі емес объект

(объектінің атауы, құрылыстың түрі (жаңадан салу, кеңейту, реконструкциялау, техникалық қайта жарақтандыру, жаңғырту, күрделі жөндеу), ғимараттың энергия тиімділігі класы, объектінің жауапкершілік деңгейі, техникалық және технологиялық күрделігі)

объектінінің атқарушылық техникалық құжаттамасының жиынтығын, оның ішінде атқарушылық техникалық құжаттамасын электрондық модуль арқылы"___" _____ тексеріп, дайындығына тексеру жүргізе отырып және танысқан күні мыналарды:

1. Объектінің құрылысы:

а) Солтүстік Қазақстан облысы Петропавл қаласы әкімдігінің 17.05.2021 жылғы № 732 қаулысы

(жеручаскесінеқұқықтартуындайтын, өзгертілетіннемесетоқтатылатынзаңдықфактілердің (заңдыққұрамдарының) басталғанынрастайтынқұжат, оныңішіндешарттар, соттардыңшешімдері, атқарушыоргандардыңқұқықтықактілері, мұрагерліккеқұқықтуралықуәлік, меншікқұқығыменжеручаскесінеиеленгеннемесеуақытшаөтеуліжерпайдалану (жалдау) құқығынсатылғанмемлекеттікемесзаңдытұлғалардықайтаұйымдастырукезіндегітабыстауактісінемесебөлу балансы жеручаскесінеқұқықбелгілейтінқұжатнемесеқолданыстағығимараттардыңүй-жайларын (жекебөліктерін) реконструкциялау (қайтажоспарлау, қайтажабдықтау)

туралы_____ 20___жылғы "___" _____ № _____ шешімі;

(шешім шығарған органның атауы)

2) құрылыс-монтаждау жұмыстарының басталғаны туралы хабарламаны қабылдау туралы «Солтүстік Қазақстан облысы әкімдігінің мемлекеттік сәулет-құрылыс бақылау және лицензиялау басқармасы» ҚММ 2023 жылғы 05 тамыз № KZ72REA00345378

(хабарлама қабылдаған ұйымның атауы, талон берген күні және қабылдау №)

3) «Бетеге-У» ЖШС 2023 жылғы 03 тамыз бекітілген_____

(жобаның нөмірі және күні, жобаны бекіткен (қайта бекіткен) ұйымның атауы және бекітілген күні)

«Султанов К.Ш.» ЖК,н/ж_____

(жобалаушы ұйымның атауы, жобаның нөмірі жоба (жобалау-сметалық құжаттамасы) негізінде жүзеге асырылған)

2. Құрылыс-монтаждау жұмыстары мынадай мерзімде жүзеге асырылған:

жұмыстардың басталуы 2023 жылғы тамыз; жұмыстардың аяқталуы 2023 жылғы желтоқсан;

құрылыстың ұзақтығы, 4 ай:

құрылысты ұйымдастыру нормасы бойынша немесе жобасы бойынша 6 ай;

нақты 4 ай;

3. Объектінің (кешеннің) мынадай негізгі техникалық-экономикалық көрсеткіштері бар (қуаттылық, өнімділік, өндірістік алаң, ұзындық, сыйымдылық, көлем, өткізу қабілеттілігі, тасымалдау қабілеттілігі, жұмыс орындарының саны және сол сияқты) барлық объектілер (тұрғын үйлерден басқа) бойынша (нысаналы өнтұрғын немесе көрсетілетін қызметтердің негізгі түрлеріне сәйкес өлшем бірліктерімен толтырылады):

Қуаттылық, өнімділікжәнет.б.	Өлшем бірлігі	Жоба бойынша		Нақты	
		жалпы (бұрын қабылданған-дарды ескере отырып)	оның ішінде іске қосу кешені немесе кезегі	жалпы (бұрын қабылданған-дарды ескере отырып)	оның ішінде іске қосу кешені немесе кезегі
Астық кептіргіш	ш.м.	95	-	95	-
Автоприем	ш.м.	187	-	187	-
Темір жол пункті тиеп жөнелту және таразылар	ш.м.	65,2	-	65,2	-

Бастапқы кезеңде жобалық қуаттылықтарды игеру нормаларына сәйкес жобада көзделген көлемде өнім шығару (қызметтер көрсету)_____;

(көлемін көрсете отырып, өнімдерді шығарудың нақты басталуы)

Тұрғын үйдің мынадай көрсеткіштері бар:

Көрсеткіштер	Өлшем бірлігі	Жоба бойынша	Нақты
Жалпы алаңы	м2		
Қабаттар саны	қабат		
Құрылыстың жалпы көлемі	м3		
Оның ішінде жерасты бөлігі	м3		
Жапсарлас салынған, жапсарлас-жанастыра салынған және жанастыра салынған үй-жайлар алаңы	м2		

Көрсеткіштер	Жоба бойынша			Нақты		
	пәтерсаны	пәтер алаңы, $м^2$		пәтер саны	пәтер алаңы, $м^2$	
		жалпы	тұрғын		жалпы	тұрғын
Барлық пәтер, оның ішінде: бір бөлмелі екі бөлмелі үш бөлмелі төрт бөлмелі және одан көп						

4. Объект бойынша технологиялық және сәулет-құрылыс шешімдері мынадай деректермен сипатталады: бекітілген жобалау-сметалық құжаттамаға сәйкес

(негізгі материалдар мен конструкциялар, инженерлік және технологиялық жабдықтар бойынша оны орналастыру ерекшеліктері бойынша қысқаша техникалық сипаттамалар)

5. Объектіде жобада көзделген, жеке сынақтан және кешенді байқаудан кейін оны қабылдау туралы актілерге сәйкес мөлшерде жабдық орнатылған;

6. Сыртқы инженерлік коммуникациялар (суық су және ыстық сумен жабдықтау, кәріз, жылумен жабдықтау, газбен жабдықтау, электрмен жабдықтау және байланыс) объектінің (ғимараттардың, құрылыстардың, үй-жайлардың) қалыпты пайдаланылуын қамтамасыз етеді және оларды қалалық пайдалану ұйымдары қабылдаған;

7. Бекітілген жоба (жобалау-сметалық құжаттама) бойынша сметалық құны: барлығы 274 015 115,86 теңге, оның ішінде құрылыс-монтаждау жұмыстары 101 571 585,57 теңге, жабдықтар, мүкәммалдар мен құрал-саймандар 53 571 428,57 теңге (өзге шығындар 118 872 101,72 теңге);

8. Пайдалануға қабылданатын негізгі қорлардың сметалық құны 274 015 115,86 теңге, оның ішінде: құрылыс-монтаждау жұмыстары 101 571 585,57 теңге; жабдықтар, мүкәммалдар мен құрал-саймандар 53 571 428,57 теңге (өзге шығындар 118 872 101,72 теңге);

9. Жергілікті қамту үлесі жобалау-сметалық құжаттамада_____ % көзделеді және іс жүзінде _____% қолданылды (мемлекеттік инвестициялар және квазимемлекеттік сектор қаражаты есебінен қаржыландырылатын объектілерде).

10. Ғимараттың энергия тиімділігі класы III;

11. Объект бекітілген жобаға (жобалау-сметалық құжаттамаға) және сәулет, қала құрылысы және құрылыс саласындағы мемлекеттік нормативтік құжаттардың талаптарына сәйкес салынған.

Астық кептіргіш, автоприем, теміржол тиеу пункті мен теміржол таразысын

(объектінің (кешеннің) атауы)

пайдалануға қабылдауды **ШЕШТІ.**

Тапсырыс беруші: "Бетеге-У" ЖШС, директор Коломоец С.Н.

басшының тегі, аты, әкесінің аты (ол болған жағдайда), қолы Мөрдің орны (болған жағдайда)

Техникалық қадағалау:

аккредиттелген ұйым: "ИнжинирингГруп" ЖШС

(өз құрамында аттестатталған сарапшысы(-ары) бар ұйымның атауы, басшының тегі, аты, әкесінің аты (ол болған жағдайда), қолы, күні Мөрдің орны (болған жағдайда)

Пимонов В.Б.

(сарапшының тегі, аты, әкесінің аты (ол болған жағдайда), аттестат мамандығы, қолы, күні Мөрдің орны (болған жағдайда)

Авторлық қадағалау:
жобаны әзірлеуші "Султанов К.Ш." ЖК директор Султанов К.Ш.

ЖБИ – Султанов К.Ш.

(ұйымның атауы, басшының тегі, аты, әкесінің аты (ол болған жағдайда), қолы, күні
Мөрдің орны (болған жағдайда)

Мердігер (бас мердігер) "Ибис-К" ЖШС Танкибаев Р.М.

басшының тегі, аты, әкесінің аты (ол болған жағдайда), қолы
Мөрдің орны (болған жағдайда)

Объектіні пайдалануға
қабылдау актісіне
2-қосымша
нысан

Объектінің техникалық сипаттамасы (көп пәтерлі тұрғын үй, өнеркәсіптік, сауда-саттық объектілері және тағы басқа)

Атауы (көп пәтерлі тұрғын үй, өнеркәсіптік, сауда-саттық объектілері және т.б.)	Жалпы мәліметтер									
	қабат саны (қабат)	пәтер саны	үй-жай-лар, бөлмелер саны	құрылыс алаңы ($м^2$)	құрылыс көлемі ($м^3$)	жалпы алаңы ($м^2$)	тұрғын алаңы ($м^2$)	тұрғын емес үйжайдың алаңы ($м^2$)	орын-тұрақтар алаңы ($м^2$)	балконның лоджияның және т.б. алаңы ($м^2$)
1	2	3	4	5	6	7	8	9	10	11
Астық кептіргіш	-	-	-	95	-	-	-	-	-	-
Автоприем	-	-	-	187	2206,6	-	-	-	-	-
Темір жол пункті тиеп жөнелту және таразылар	-	-	-	65,2	-	-	-	-	-	-

кестенің жалғасы

Құрастырмалы элементтер сипаттамасы			Жылы ту түрі	Абаттандыру				
іргетасы	қабырғасы	шатыр жабыны		электрмен жабдықтау	сумен жабдықтау	ыстық сумен жабдықтау	кәріз	газбен жабдықтау
12	13	14	15	16	17	18	19	20
т / б	болат	болат	бұрыннан бар	бұрыннан бар	бұрыннан бар	бұрыннан бар	бұрыннан бар	-
т / б	болат	болат	бұрыннан бар	бұрыннан бар	бұрыннан бар	бұрыннан бар	бұрыннан бар	-
т / б	болат	болат	бұрыннан бар	бұрыннан бар	бұрыннан бар	бұрыннан бар	бұрыннан бар	-

Алаңдарды бөлу

№		жекелеген пәтерлерде	дәліз тәрізді үй- жайлар	жатақханаларда	қонақүйлерде
1	Тұрғын пәтерлер саны				
2	Тұрғын бөлмелер саны				
3	Жалпы алаңы, $м^2$				
4	Тұрғын алаңы, $м^2$				

кестенің жалғасы

Ортақ аудан есебінен				Бөлмелер саны бойынша пәтердің орналасуы				
мансард тарда	жертөлелерде	төменгі қабаттарда	барактарда	1-бөлмелі	2-бөлмелі	3-бөлмелі	4-бөлмелі	5-бөлмелі

Тұрғын емес үй-жайлар

Ауданы	Тұрғын емес үй-жайлардағы тұрғын аудан	Сауда-саттық	Өнеркәсіптік-өндірістік ғимараттар мен құрылыс- тар	Қоймалық	Тұрмыстық қызмет көрсету	Гараждар	Ғылыми, банктік, қоғамдық басқару ұйымдары және мекемелері т.б.
1	2	3	4	5	6	7	8
Негізгі							

Қосалқы							

кестенің жалғасы

Общественного питания	Қоғамдық тамақтан-дыру	Білім мекемелері	Көлік ғимараттары мен құрылыстары	Емдеуге арналған денсаулық сақтау мекемелері	Мәдениет және өнер мекемелері	Инженерлік желілер құрылыстары	Басқалар	Барлығы
9	10	11	12	13	14	15	16	17

Объектінің техникалық сипаттамасына қоса берілетін құжаттардың тізбесі:

1. Қабаттық жоспарлар _____

2. Қабаттық жоспарларға экспликация _____

Жер учаскесінің экспликациясы м^2

Жер учаскесінің жалпы ауданы	Салынған алаң			Салынбаған алаң		
	барлығы	негізгі құрылымдар үшін	өзге құрылымдар мен ғимараттар үшін	асфальт жабыны	басқа жабындар	топырақ
1	2	3	4	5	6	7
16,26	707,2	-	-	-	-	-

кестенің жалғасы

Салынбаған алаң									
жабдықталған алаңдар					оның ішінде				
барлығы	спорттық	балалар	шаруашылық	барлығы	ағаш отырғызылған газон	жеміс бағы	гүл егілген газон	бау-бақша	басқалары
8	9	10	11	12	13	14	15	16	17
-	-	-	-	-	-	-	-	-	-

Объектінің жоспарына экспликация

Қабаты	Үй-жайлардың, бөлмелердің нөмірі	Үй-жайлардың, бөлмелердің бөліктерінің нөмірі	Үй-жайлардың, пәтерлердің бөліктерінің мақсаты	Ішкі өлшем бойынша ауданы (ш.м), оның ішінде			
				Жалпы	Пайдалы	Тұрғын	Тұрғын емес
1	2	3	4	5	6	7	8

кестенің жалғасы

Ішкі өлшем бойынша ауданы (ш.м), оның ішінде								
Жеке пәтерлерде	Жатақханаларда	Қонақ үйлерде	Сауда-саттық	Өндірістік-өнер кәсіптік ғимарат- тар мен құрылыс- тар	Қойма- лық	Білім беру ме-кемелері	Халыққа тұр-мыстық қыз- мет көрсету кәсіпорын- дары	Басқарма, ғылыми, банкілік, қоғамдық ұйымдар мен мекемелер және т.б.
9	10	11	12	13	14	15	16	17

кестенің жалғасы

Ішкі өлшем бойынша ауданы (ш.м), оның ішінде							
Қоғамдық тамақтан-	Денсаулық сақтау	Дене шынықтыру-	Мәдениет және	көліктік	Инженерлік	Гараждар	Басқалар

дыру кәсіп-орындары	ұйымдары	спорттық	өнер мекемелері	құрылыстар мен ғимараттар	желілер мекемелері		
18	19	20	21	22	23	24	25

Негізгі құрылыстың конструктивтік элементтерінің техникалық сипаттамасы

№ п.п.	Конструктивтік элементтердің атауы			Конструктивтік элементтердің сипаттамасы (материалы, әрленуі және т.б.)
1	2			3
1	Іргетасы			
2	1) ішкі және сыртқы тұрақты қабырғалары			
	2) ара қабырға			
3	Аражабын	шатырлық		
		қабатаралық		
4	Төбе			
5	Еден	1-ші қабаттың		
		келесі қабаттардың		
6	Ойықтар	терезелер		
		есіктер		
7	Әрлеу жұмыстары	ішкі		
		сыртқы		
8	Ыстық сумен жабдықтау			
9	Су құбыры			
10	Кәріз			
11	Электрмен жарықтандыру			
12	Жылу	пешті		
13		газ пешті		
14		ЖЭО-нан		
15		АЫСЖ-дан		
16		жеке жылу қон-дырғыла- рынан	газбен	
17			қатты отынмен	
18		аудандық қазандығы-нан	газбен	
19			қатты отынмен	
20	Әртүрлі жұмыстар			

Қызметтік құрылыстардың техникалық сипаттамасы

Көрсеткіштері	Қызметтік құрылыстардың атауы								
Ауданы (м ^{2})									
Құрылыстың биіктігі (м)									
Құрылыстың ауқымы (м ^{3})									
Іргетас									
Қабырғалары									
Жабыны									
Төбесі									
Едені									
Терезелері									
Есіктері									
Ішкі әрленуі									

Сыртқы әрленуі									
Пештері									

Аулаішілік құрылыстардың техникалық сипаттамасы

Құрылыстардың атауы	Метрдегі мөлшері				Ауқымы (м 3)	Материал
	ұзындығы	ені	ауданы	биіктігі немесе тереңдігі		
1	2	3	4	5	6	7

Құрылыстың жекелеген бөліктерінің техникалық сипаттамасы (жертөлелер, жартылай жертөлелер, мезониндер, мамандарды)

Құрылыстың жекелеген бөліктерінің атауы мен мақсаты	Жоспарланған жер бетінің жертөле еденіне дейінгі тереңдігі	Элементтердің сипаттамасы					
		қабырғалары	жабыны	едені	ішкі әрленуі	төбесі	қосымша құрылғысы
1	2	3	4	5	6	7	8

Негізгі құрылысқа тұрғын емес жапсарлас салынған үй-жайлардың техникалық сипаттамасы

Конструктивтік элементтердің атауы		Конструктивтік элементтердің техникалық сипаттамасы
1		2
Іргетасы		
Қабырғалары мен арақабырғалары		
Төбесі		
Едені		
аражабыны		
ойықтары	терезесі	
	есіктері	
Әрлеу жұмыстары	ішкі	
	сыртқы	
Әртүрлі жұмыстар		
Қорытындысы:		
Іргетасы		
Қабырғалары мен арақабырғалары		
Төбесі		
Едені		
аражабыны		
ойықтары	терезесі	
	есіктері	
Әрлеу жұмыстары	ішкі	
	сыртқы	
Ойықтары		
Қорытындысы:		
Іргетасы		
Қабырғалары мен арақабырғалары		
Төбесі		
Едені		
аражабыны		
ойықтары	терезесі	
	есіктері	
Әрлеу жұмыстары	ішкі	
	сыртқы	
Ойықтары		
Қорытындысы:		

Құрылымдардың негізгі және жекелеген бөліктерінің аудандары мен көлемдерін есептеу
(жертөле, жартылай жертөле, мезониндер, мансард, төбе, жапсарлас салынған үй-жай және т.б.)

Құрылыс бөліктерінің және жапсарлас салынған үй-жайлардың атауы	Сыртқы өлшеу бойынша ауданды есептеуге арналған формула	Ауданы (м ^{2})	Биіктігі (м)	Ауқымы (м ^{3})	Құрылыс бөлік-терінің және жапсарлас салынған үй-жайлардың атауы	Сыртқы өлшеуі бойын-ша алаңдар-дың форму-ласы	Ауданы (м ^{2})	Биіктігі (м)	Ауқымы (м ^{3})
1	2	3	4	5	6	7	8	9	10

Тапсырыс беруші «Бетеге-У» ЖШС директор Коломоец С.Н.
басшының тегі, аты, әкесінің аты (ол болған жағдайда), қолы Мөрдің орны (болған жағдайда)

Авторлық қадағалау «Султанов К.Ш.» ЖК ЖБИ – Султанов К.Ш.
сарапшының тегі, аты, әкесінің аты (ол болған жағдайда), қолы
Мөрдің орны (болған жағдайда)

Объектінің жоспары
Масштаб М 1:200

План.

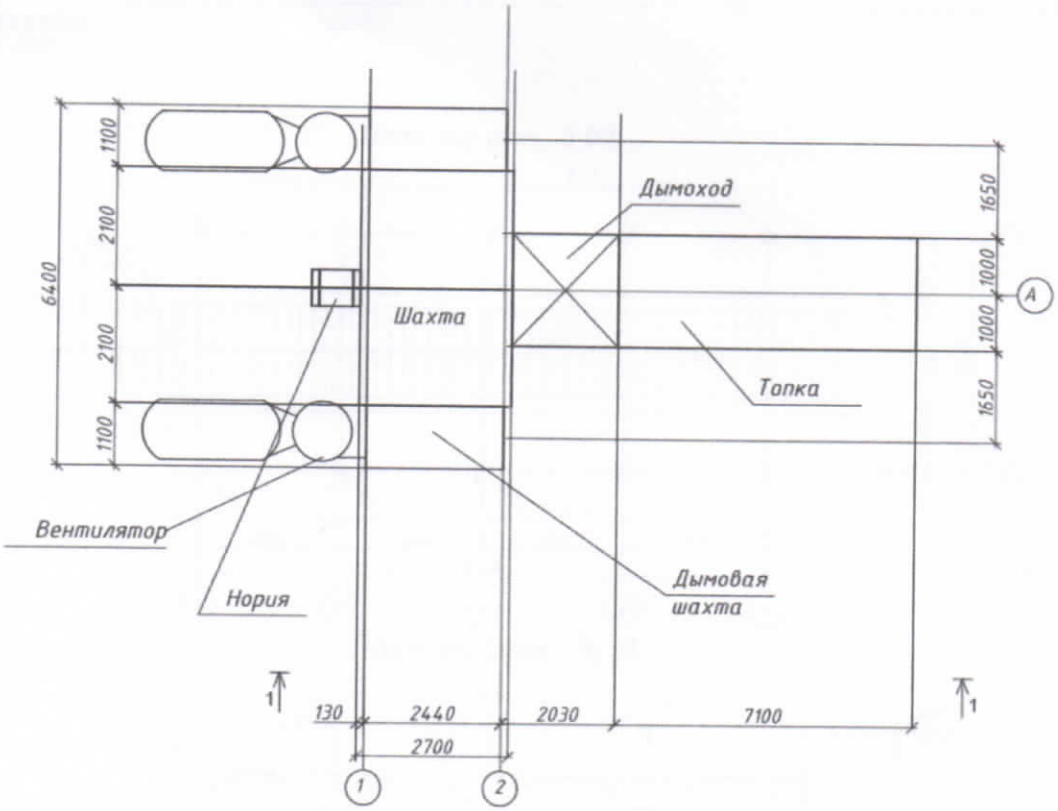

Объектінің жоспарына экспликация:

Қабат	Үй-жайлардың нөмірі	Үй-жайлардың мақсаты	Ішкі өлшеу бойынша алаңы (м²), оның ішінде	
			жалпы	пайдалы
1	2	3	4	5
-	-	-	-	-

Объектінің жоспары
Масштаб М 1:200

План завальной ямы.

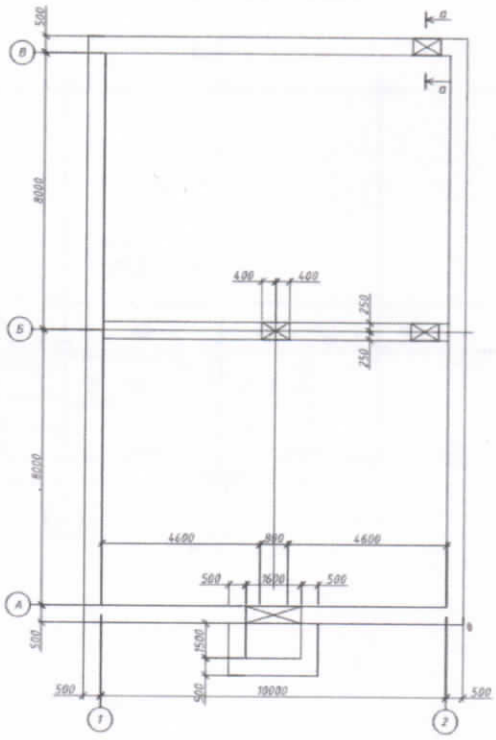

Объектінің жоспарына экспликация:

Қабат	Үй-жайлардың нөмірі	Үй-жайлардың мақсаты	Ішкі өлшеу бойынша алаңы (м²), оның ішінде	
			жалпы	пайдалы
1	2	3	4	5
-	-	-	-	-

Объектінің жоспары
Масштаб М 1:200

План на отм. 0,00.

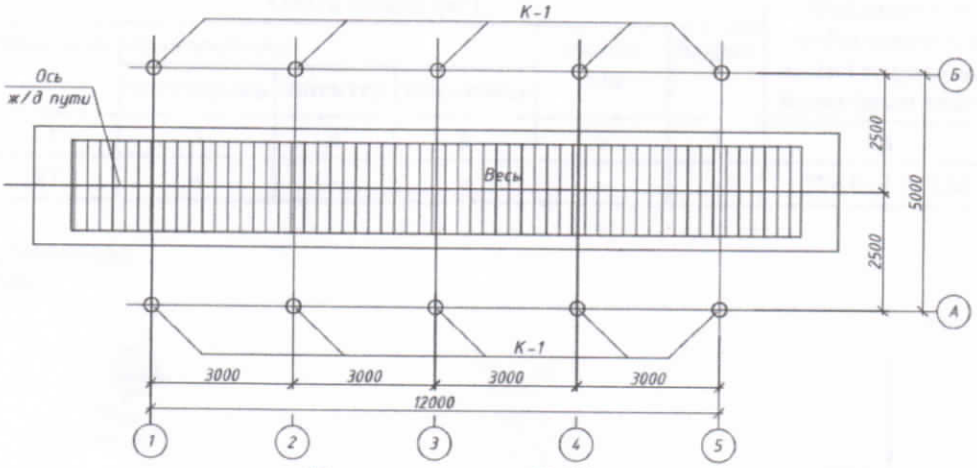

План на отм. 15,10.

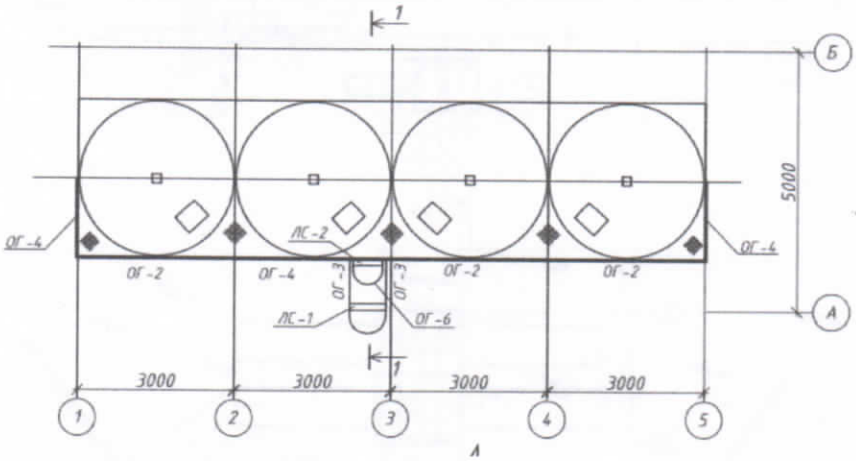

План на отм. 4,80.

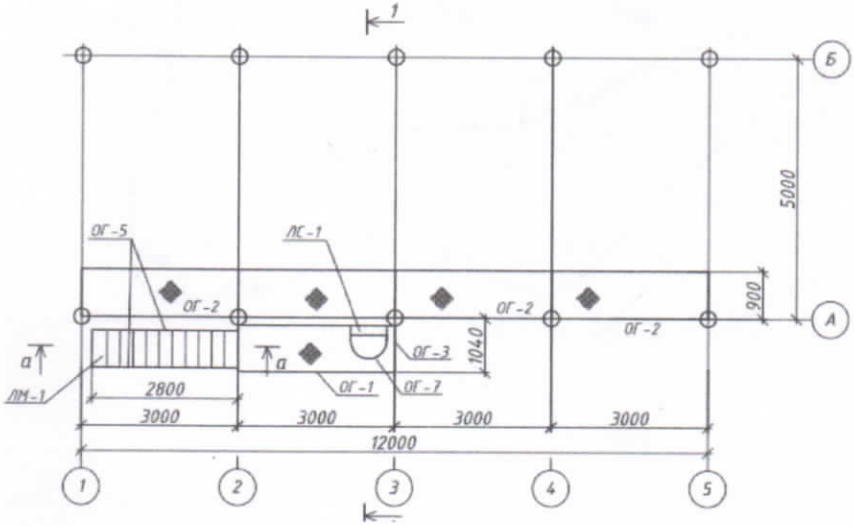

Объектінің жоспарына экспликация:

Қабат	Үй-жайлардың нөмірі	Үй-жайлардың мақсаты	Ішкі өлшеу бойынша алаңы (м²), оның ішінде	
			жалпы	пайдалы
1	2	3	4	5
-	-	-	-	-

Жер учаскесінің экспликациясы

Жалпы алаң ($м^2$)	Оның ішінде ($м^2$)						Пайдалануға қабылданатын негізгі қорлардың құны (мың теңге)
	салынған	аула жабыны			сәндік бақ	бақша	
		тротуарлар	жиектер	топырағы			
1	2	3	4	5	6	7	8
16,26	707,2	-	-	-	-	-	274 015 115,86

Жер учаскесінің жоспары
Масштаб М 1:2000

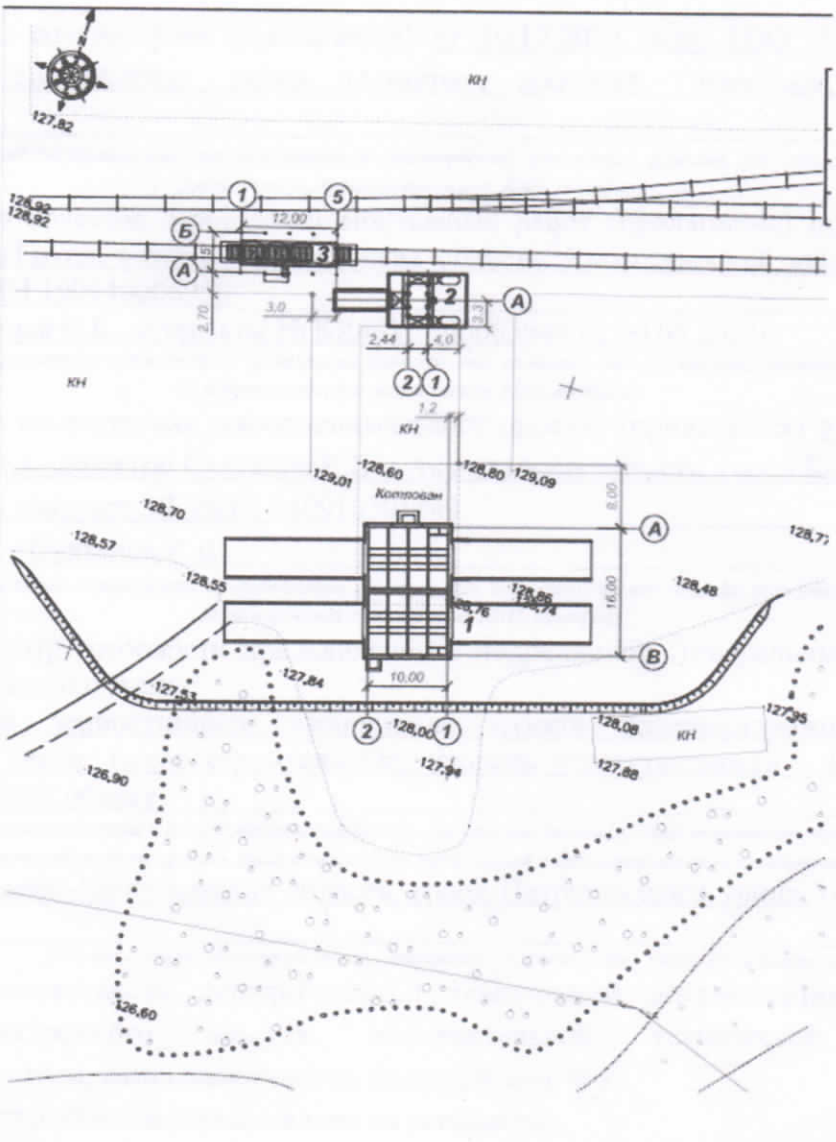

Утвержден приказом
Министра по инвестициям и развитию
Республики Казахстан
от 24 апреля 2017 года № 234
Форма

Акт приемки объекта в эксплуатацию

г. Петропавловск «26» 01 2024 года

Заказчик ТОО «Бетеге-У», БИН 030140006872, директор Коломоец С.Н., адрес: 020304, Акмолинская область, Астраханский район, село Жалтыр, улица Промзона,5.

(фамилия, имя, отчество (при его наличии) ИИН, телефон – для физических лиц, наименование организации – для юридических лиц, БИН, телефон, почтовый индекс, область, город, район, населенный пункт, наименование улицы, номер дома/здания (стационарного помещения)

на основании:

Декларации о соответствии (прилагается) от 30.12.2023 года, ТОО «Ибис-К» директор Танкибаев Р.М., городАстана, район «Алматы», проспект Тәуелсіздік, дом 13, БИН 030140006463

(дата подписания декларации, наименование подрядной (генподрядной) организации, фамилия, имя, отчество (при его наличии) руководителя, юридический адрес, БИН, телефон)

Заключения о качестве строительно-монтажных работ (прилагается) от 30.12.2023 года, ТОО «ИнжинирингГруп», Северо-Казахстанская область, Кызылжарский район, село Бесколь, Ульянова, 10, 5, БИН 190940006958

эксперт Пимонов В.Б., аттестаты № KZ96VJE00063944 от 30.03.2021г.

(дата подписания заключения, наименование организации, фамилия, имя, отчество (при его наличии) экспертов технического надзора, № и дата получения аттестатов, БИН, телефон)

Заключения о соответствии выполненных работ проекту (прилагается) от 30.12.2023 года, ИП «Султанов К.Ш.», директор Султанов К.Ш., Акмолинская область, город Кокшетау, проспект Назарбаева, дом 7г, квартира 12, ИИН 540910301443

в лице ГИПа – Султанов К.Ш.

(дата подписания заключения, наименование организации, фамилия, имя, отчество (при его наличии) экспертов авторского надзора, № и дата получения аттестатов, БИН, телефон)

произведя осмотр готовности предъявленного подрядчиком (генеральнымподрядчиком) к приемке в эксплуатацию объекта:

Строительство зерносушилки, автоприема, пункта железнодорожной отгрузки и железнодорожных весов, новое строительство, уровень ответственности - II (повышенный), технически несложный объект

(наименование объекта и вид строительства (новое, расширение, реконструкция,техническое перевооружение, модернизация, капитальный ремонт) уровень ответственности, техническая и технологическая сложность объекта)

по адресу: Северо-Казахстанская область, город Петропавловск улица 314-ой Стрелковой дивизии, 5

(область, район, населенный пункт, микрорайон, квартал, улица, номер дома (корпуса)

проверив комплектность исполнительной технической документации, в том числе посредством электронного модуля исполнительной технической документации "__"_____20__ года, дата ознакомления подтверждает что:

1. Строительство объекта осуществлено на основании:

а) правоустанавливающего документа на земельный участок от постановление акимата города Петропавловска Северо-Казахстанской области от 17.05.2021 года № 732

(документ, подтверждающий наступление юридических фактов (юридических составов), на основании которых возникают, изменяются или прекращаются права на земельный участок, в том числе договоры, решения судов, правовые акты исполнительных органов, свидетельство о праве на наследство, передаточный акт или разделительный баланс при реорганизации негосударственных юридических лиц, владеющих земельным участком на праве собственности или выкупивших право временного возмездного землепользования (аренды)

либо решения о реконструкции (перепланировке, переоборудовании) помещений (отдельных частей) существующих зданий_____

(наименование органа, вынесшего решение)

2) талона о приеме уведомления о начале или прекращении осуществления деятельности или определенных действий КГУ «Управление государственного архитектурно-строительного контроля и лицензирования акимата Северо-Казахстанской области» № KZ72REA00345378 от 05 августа 2023года_____

(наименование органа, принявшего уведомление, дата выдачи талона)

3) проекта (проектно-сметной документации) ТОО «Султанов К.Ш.», б/н_____

(наименование проектной организации, номер проекта)

утвержденного(ой) ТОО «Бетеге-У» от 03августа 2023 года_____

(наименование организации, утвердившей (пере утвердившей) проект и дата утверждения)

2. Строительно-монтажные работы осуществлены в сроки:

начало работ август 2023год; окончание работ декабрь 2023 год;

месяц, год *месяц, год*

при продолжительности строительства, 4 месяца:

по норме или по проекту организации строительства 6 месяцев;

фактически 4 месяца;

3. Объект (комплекс) имеет следующие основные технико-экономические показатели (мощность, производительность, производственная площадь, протяженность, вместимость, объем, пропускная способность, провозная способность, число рабочих мест и тому подобное, заполняется по всемобъектам (кроме жилых домов) в единицах измерения соответственно целевой продукции или основным видам услуг):

Мощность, производительность и так далее	Единица измерения	По проекту		Фактически	
		общая (с учетом ранее принятых)	в том числе пускового комплекса или очереди	общая (с учетом ранее принятых)	в том числе пускового комплекса или очереди
Зерносушилка	кв.м.	95	-	95	-
Автоприем	кв.м.	187	-	187	-
Пункт железнодорожной отгрузки и весов	кв.м.	65,2	-	65,2	-

Выпуск продукции (оказания услуг), предусмотренной проектом в объеме, соответствующем нормам освоения проектных мощностей в начальный период_____

_____;

(факт начала выпуска продукции с указанием объема)

Жилой дом имеет следующие показатели:

Показатели	Единица измерения	По проекту	Фактически
Общая площадь	м2		
Число этажей	этаж		
Общий строительный объем	м3		
В том числе подземной части	м3		

Площадь встроенных, встроенно-пристроенных и пристроенных помещений	м2		

Показатели	По проекту			Фактически		
	число квартир	площадь квартир, $м^2$		число квартир	площадь квартир, $м^2$	
		общая	жилая		общая	жилая
Всего квартир, в том числе: однокомнатных двухкомнатных трехкомнатных четырехкомнатных и более						

4. Технологические и архитектурно-строительные решения по объекту характеризуются следующими данными: согласно утвержденной проектно-сметной документацией

(краткие технические характеристики по особенностям его размещения, по основным материалам и конструкциям, инженерному и технологическому оборудованию)

5. На объекте установлено предусмотренное проектом оборудование в количестве согласно актам о его приемке после индивидуального испытания и комплексного опробования;

6. Наружные инженерные коммуникации (холодное и горячее водоснабжение, канализация, теплоснабжение, газоснабжение, электроснабжение и связь) обеспечивают нормальную эксплуатацию объекта (здания, сооружения, помещения) и приняты городскими эксплуатационными организациями;

7. Сметная стоимость по утвержденному проекту (проектно-сметной документации) (без учета НДС): всего 274 015 115,86 тенге, в том числе: строительно-монтажных работ 101 571 585,57 тенге, оборудования, инструмента и инвентаря 53 571 428,57 тенге (прочие затраты 118 872 101,72 тенге);

8. Сметная стоимость основных фондов, принимаемых в эксплуатацию (без учета НДС): всего 274 015 115,86 тенге, в том числе: строительно-монтажных работ 101 571 585,57 тенге, оборудования, инструмента и инвентаря 53 571428,57 тенге (прочие затраты 118 872 101,72 тенге);

9. Доля местного содержания предусмотрена в проектно-сметной документации _____% и фактически применено _____% (на объектах, финансируемых за счет государственных инвестиций и средств квазигосударственного сектора);

10. Класс энергоэффективности здания III;

11. Объект построен в соответствии с утвержденным проектом (проектно-сметной документацией) и требованиями государственных нормативных документов в области архитектуры, градостроительства и строительства.

РЕШИЛ: Принять в эксплуатацию зерносушилку, автоприем, пункт железнодорожной отгрузки и железнодорожные весы

наименование объекта (комплекса)

Заказчик ТОО «Бетеге-У», директор Коломоец С.Н.

фамилия, имя, отчество (при наличии), подпись руководителя

Место печати (при наличии)

Технический надзор:
аккредитованная организация ТОО «ИнжинирингГруп»

(наименование организации) имеющей в своем составе аттестованного (-ых) эксперта (-ов), фамилия, имя, отчество (при его наличии) руководителя, подпись, дата

Место печати (при наличии)

Пимонов В.Б.

(фамилия, имя, отчество (при его наличии) эксперта, специализация аттестата), подпись, дата

Место печати (при наличии)

Авторский надзор:
разработчик проекта ИП «Султанов К.Ш.», директор Султанов К.Ш.

ГИП – Султанов К.Ш.

(наименование организации, фамилия, имя, отчество (при его наличии), должность), подпись, дата

Место печати (при наличии)

Подрядчик (генеральный подрядчик) ТОО «Ибис-К», Танкибаев Р.М.

фамилия, имя, отчество (при наличии), подпись руководителя

Место печати (при наличии)

Приложение 2
к акту приемки объекта
в эксплуатацию
форма

Технические характеристики объекта
(многоквартирные жилые дома, промышленные, торговые объекты и тому подобное)

Наименование (многоквартирный жилой дом, промышленные, торговые объекты и т.п.)	Общие сведения									
	количество этажей (этаж)	количество квартир	количество помещений, комнат	площадь застройки (м2)	объем здания (м3)	общая площадь (м2)	жилая площадь (м2)	площадь не жилых помещений (м2)	площадь парковочных мест (м2)	площадь балкона, лоджии (м2)
1	2	3	4	5	6	7	8	9	10	11
Зерносушилка	-	-	-	95	-	-	-	-	-	-
Автоприем	-	-	-	187	2206,6	-	-	-	-	-
Пункт железнодорожной отгрузки и весов	-	-	-	65,2	-	-	-	-	-	-

продолжение таблицы

Описание конструктивных элементов			Вид отопления	Благоустройство				
фундамент	стены	кровля		электроснабжение	водоснабжение	горячее водоснабжение	канализация	газоснабжение
12	13	14	15	16	17	18	19	20
ж/б	сталь	сталь	сущ.	сущ.	сущ.	сущ.	сущ.	-
ж/б	сталь	сталь	сущ.	сущ.	сущ.	сущ.	сущ.	-
ж/б	сталь	сталь	сущ.	сущ.	сущ.	сущ.	сущ.	-

Распределение площади

№		В отдельных квартирах	В помещениях коридорного типа	В общежитиях	В гостиницах
1	Количество жилых квартир				
2	Количество жилых комнат				
3	Общая площадь (м 2)				
4	Жилая площадь (м 2)				

продолжение таблицы

Из общего числа площади				Распределение квартир по числу комнат				
в мансардах	в подвалах	в цокольных этажах	в бараках	1-комнатные	2-комнатные	3-комнатные	4-комнатные	5-комнатные

Нежилые помещения

Площадь (м2)	Жилая площадь в нежилых помещениях	Торговая	Промышленно-производственных зданий и сооружений	Складская	Бытового обслуживания	Гаражи	Организаций и учреждений управления, научных, банковский, общественных и т.п.
1	2	3	4	5	6	7	8
Основная							

Вспомогательная							

продолжение таблицы

Общественного питания	Учреждений образования	Транспортных зданий и сооружений	Здравоохранения, лечебного назначения	Физкультуры и спорта	Учреждений культуры и искусства	Сооружений инженерных сетей	Прочие	Всего
9	10	11	12	13	14	15	16	17

Перечень документов, прилагаемых к техническим характеристикам объекта:

1. Поэтажные планы
2. Экспликация к поэтажным планам

Экспликация земельного участка (м2)

Общая площадь земельного участка	Застроенная площадь			Незастроенная площадь		
	всего	под основными строениями	под прочими постройками и сооружениями	асфальтовые покрытия	прочие замощения	грунт
1	2	3	4	5	6	7
16,26	707,2	-	-	-	-	-

продолжение таблицы

Незастроенная площадь (м2)									
оборудованные площадки				зеленые насаждения					
					в том числе				
всего	спортивные	детские	хозяйственные	всего	газон с деревьями	плодовый сад	газоны, цветочные клумбы	огород	прочие
8	9	10	11	12	13	14	15	16	17
-	-	-	-	-	-	-	-	-	-

Экспликация к плану объекта

Этаж	Номер помещения, квартиры	Номера частей помещения, квартиры	Назначение частей помещения, квартиры	Площадь по внутреннему обмеру (м2), в том числе			
				Общая	Полезная	Жилая	Нежилая
1	2	3	4	5	6	7	8

продолжение таблицы

Площадь по внутреннему обмеру (м2), в том числе								
В отдельных квартирах	В общежитиях	В гостиницах	Торговая	Промышленно-производственных зданий и сооружений	Складская	Учреждений образования	Предприятий бытового обслуживания	Организаций и учреждений управления, научных, банковских, общественных и т.п.
9	10	11	12	13	14	15	16	17

продолжение таблицы

Площадь по внутреннему обмеру (м2), в том числе							
Предприятий общественного питания	Организации здравоохранения	Физкультурно-спортивная	Учреждений культуры и искусства	Транспортных зданий и сооружений	Сооружений инженерных сетей	Гаражей	Прочие
18	19	20	21	22	23	24	25

Техническое описание конструктивных элементов основного строения

№ п.п.	Наименование конструктивных элементов			
1	2			
1	Фундамент			
2	1) наружные и внутренние капитальные стены			
	2) перегородки			
3	Перекрытия	чердачное		
		междуэтажное		
4	Крыша			
5	Полы	1-го этажа		
		последующих этажей		
6	Проемы	окна		
		двери		
7	Отделочные работы	внутренние		
		наружные		
8	Горячее водоснабжение			
9	Водопровод			
10	Канализация			
11	Электроосвещение			
12	Отопление	печное		
13		печное газовое		
14		от ТЭЦ		
15		от АГВ		
16		от индивидуальной отопительной установки	на газе	
17			на твердом топливе	
18		от районной котельной	на газе	
19			на твердом топливе	
20	Разные работы			

Техническое описание служебных построек

Показатели	Наименование служебных построек								
Площадь (м 2)									
Высота строения (м)									
Объем строения (м 3)									
Фундамент									
Стены									
Перекрытия									
Крыша									
Полы									
Окна									
Двери									
Внутренняя отделка									
Наружная отделка									

Печи									

Техническое описание внутридворовых сооружений

Наименование сооружений	Размер в метрах				Объем (м3)	Материал
	длина	ширина	площадь	высота или глубина		
1	2	3	4	5	6	7

Техническое описание отдельных частей строения (подвалов, полуподвалов, мезонинов, мансард)

Наименование и назначение отдельных частей строения	Заглубление спланированной поверхности земли до пола подвала	Описание элементов					
		стены	перекрытия	полы	внутренняя отделка	крыша	дополнительные устройства
1	2	3	4	5	6	7	8

Техническое описание нежилых пристроек к основному строению

Наименование конструктивных элементов		Техническое описание конструктивных элементов
1		2
Фундамент		
Стены и перегородки		
Крыша		
Полы		
Перекрытия		
Проемы	окна	
	двери	
Отделочные работы	внутренние	
	наружные	
Разные работы		
Итого:		
Фундамент		
Стены и перегородки		
Крыша		
Полы		
Перекрытия		
Проемы	окна	
	двери	
Отделочные работы	внутренние	
	наружные	
Разные работы		
Итого:		
Фундамент		
Стены и перегородки		
Крыша		
Полы		
Перекрытия		
Проемы	окна	
	двери	
Отделочные работы	внутренние	
	наружные	
Разные работы		

Итого:	

Исчисление площадей и объемов основной и отдельных частей строения (подвалов, полуподвалов, мезонинов, мансард, крыш, пристроек и т.п.)

Наименование частей строения и пристроек	Формула для подсчета площадей по наружному обмеру	Площадь (м 2)	Высота (м)	Объем (м 3)	Наименование частей строения и пристроек	Формула для подсчета площадей по наружному обмеру	Площадь (м 2)	Высота (м)	Объем (м 3)
1	2	3	4	5	6	7	8	9	10

Заказчик ТОО «Бетеге-У» директор _____ Коломоец С.Н.

фамилия, имя, отчество (при наличии), подпись руководителя Место печати (при наличии)

Авторский надзор ИП «Султанов К.Ш.» в лице ГИПа – Султанов К.Ш. _____

фамилия, имя, отчество (при наличии), подпись эксперта Место печати (при наличии)

План строения
Масштаб М 1:200

План.

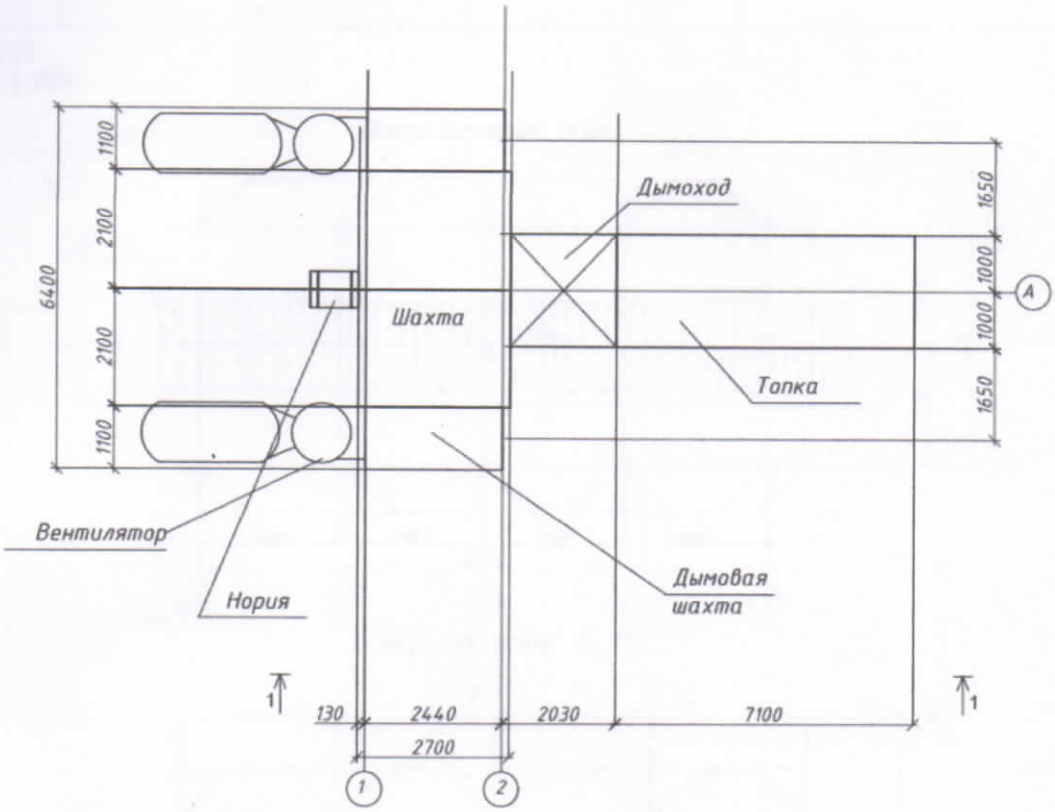

Экспликация к плану объекта:

Этаж	Номер помещения	Назначение помещения	Площадь по внутреннему обмеру (м²), в том числе	
			общая	полезная
1	2	3	4	5
-	-	-	-	-

План строения
Масштаб М 1:200

План завальной ямы.

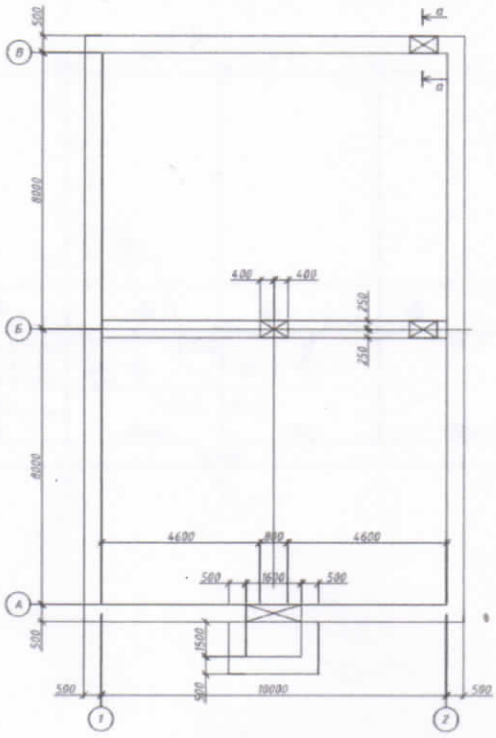

Экспликация к плану объекта:

Этаж	Номер помещения	Назначение помещения	Площадь по внутреннему обмеру (м²), в том числе	
			общая	полезная
1	2	3	4	5
-	-	-	-	-

План строения

Масштаб М 1:200

План на отм. 0,00.

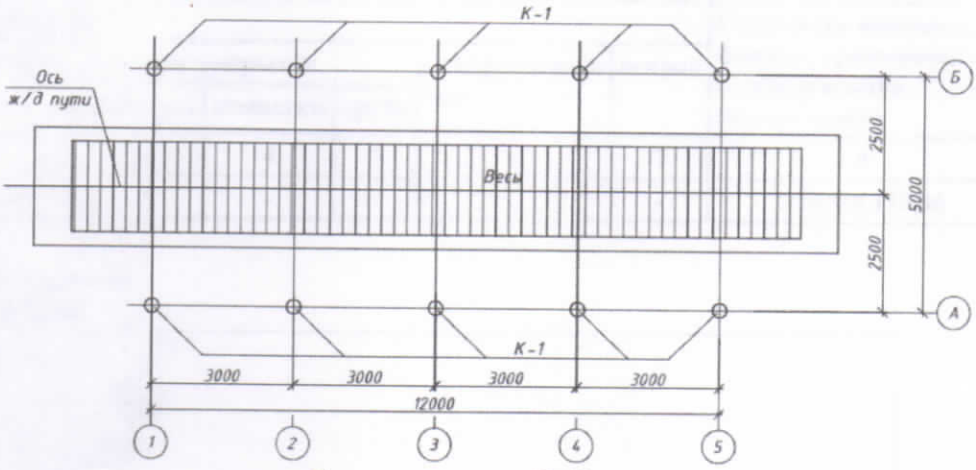

План на отм. 15,10.

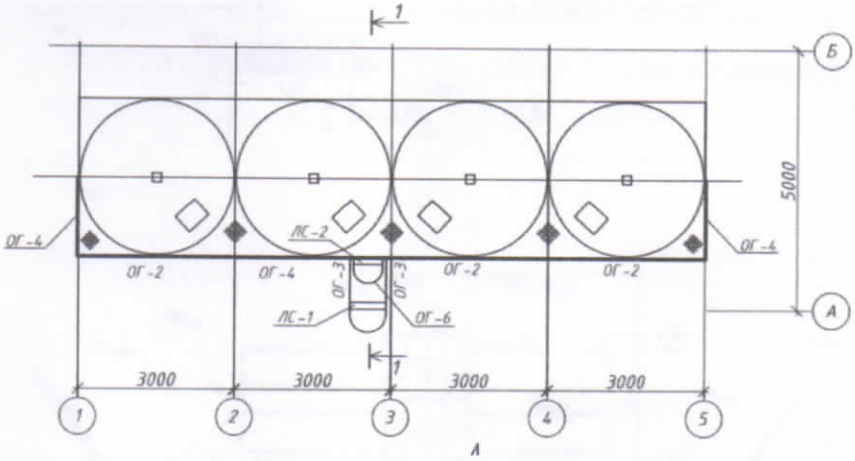

План на отм. 4,80.

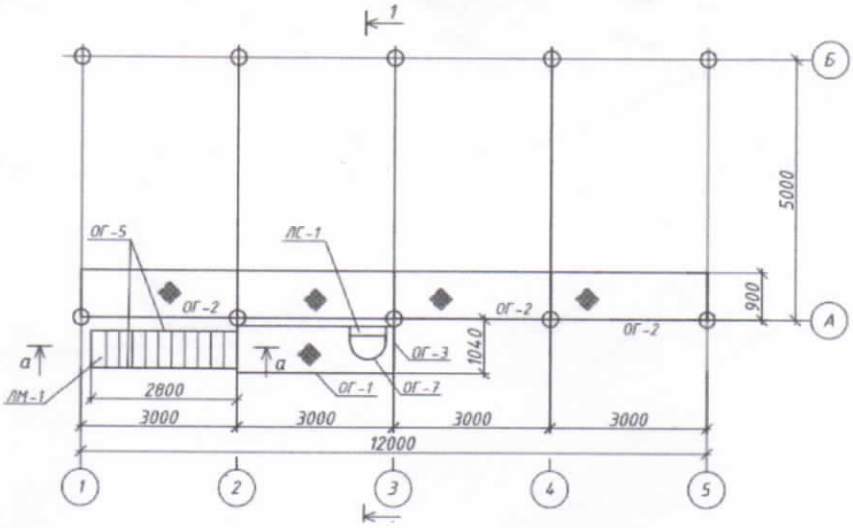

Экспликация к плану объекта:

Этаж	Номер помещения	Назначение помещения	Площадь по внутреннему обмеру (м²), в том числе	
			общая	полезная
1	2	3	4	5
-	-	-	-	-

Экспликация земельного участка

Общая площадь (га)	В том числе (м²)						Стоимость основных фондов, принимаемых в эксплуатацию (тысяч тенге)
	застроенная	дворовое покрытие			декоративный сад	огород	
		тротуары	отмостки	грунт			
1	2	3	4	5	6	7	8
16,26	707,2	-	-	-	-	-	274 015 115,86

План земельного участка
Масштаб М 1:2000

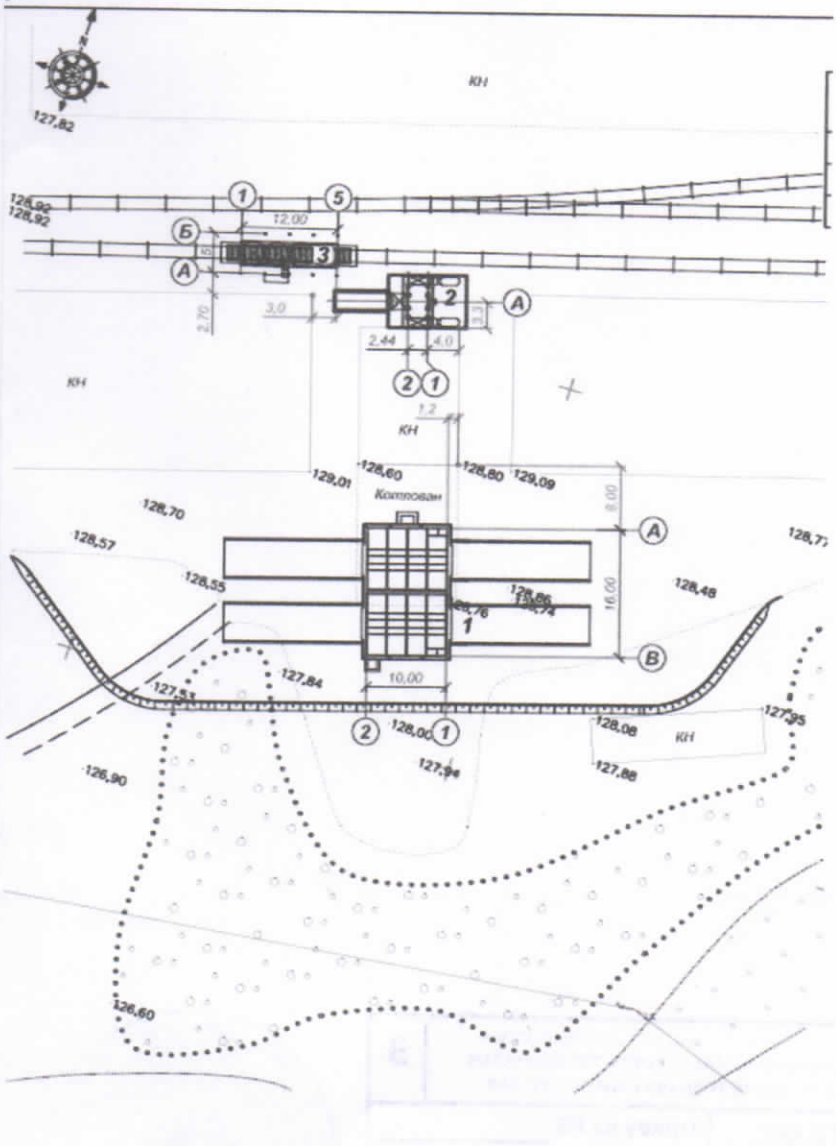

Тігілген және нөмірленген
Прошито и пронумеровано
Бет (бетте) Листа (листов)

«АЗАМАТТЫҚ АҚПАРАТ ЖӘНЕ ҚҰЖАТТАМАЛАУ ОРТАЛЫҒЫ» КОММУНАЛДЫҚ МЕМЕКЕСІНІҢ СОЛТҮСТІК ҚАЗАҚСТАН ОБЛЫСЫ БОЙЫНША ФИЛИАЛЫНЫҢ ПЕТРОПАВЛ ҚАЛАЛЫҚ БӨЛІМІ	3
Өтініш № 0022 53219161 Надлежащрлық № 15:834:023:1018	Тіркеу ісі № ____ Тіркелген күні 08.02.24 Тіркелген уақыты 16:03
Жылжымайтын мүлік объектісінің мекен-жайы: СКО г. Петропавловск ул. 314-й Стрелковой Дивизии 38.5	
Тіркеуші (маман) Петрова Т.В.	қолы ____
Бөлім басшысы Билимушина Я.Ю.	қолы ____