Қазақстан Республикасы индустрия және инфрақұрылымдық даму Министрлігінің құрылыс және тұрғын үй-коммуналдық шаруашылық істері комитеті
Комитет по делам строительства и жилищно-коммунального хозяйства Министерства индустрии и инфраструктурного развития Республики Казахстан
"ҚазҚСҒЗИ" АҚ
АО "КазНИИСА"

Строительство врачебной амбулатории в селе Есбол Индерского района Атырауской области (без наружных инженерных сетей)

Архитектурно-строительные решения

175.9 - АС

Альбом 2

2023

Қазақстан Республикасы индустрия және инфрақұрылымдық даму Министрлігінің құрылыс және тұрғын үй-коммуналдық шаруашылық істері комитеті
Комитет по делам строительства и жилищно-коммунального хозяйства Министерства индустрии и инфраструктурного развития Республики Казахстан
"ҚазҚСҒЗИ" АҚ
АО "КазНИИСА"

Строительство врачебной амбулатории в селе Есбол Индерского района Атырауской области (без наружных инженерных сетей)

Архитектурно-строительные решения

175.9 - АС

Альбом 2

Әзірленген : "Қаз ҚСҒЗИ" АҚ
Разработан: АО "КАЗНИИСА"

Бас директор
Генеральный директор — Б. Кульбаев

Типтік және жекеше жобалау орталығының директоры
Директор центра типового и индивидуального проектирования — Ю. Повышев

Жобаның бас инженері
Главный инженер проекта — Е. Даукараев

2023

Ведомость рабочих чертежей основного комплекта АС

Лист	Наименование	Примеч.
1	Общие данные (начало)	
2	Общие данные (продол.)	
2.1	Общие данные (окончание)	
3	План котлована на отм. ~~-2,700~~ -1,800	
4	План ростверка на отм. ~~-2,500~~ -1,600	
5	Спецификация. Ведомость расхода стали, кг	
6	План раскладки блоков на низ отм. ~~-2.200~~ -1,300	
7	Узел примыкания наружной стены с фундаментом (гидроизоляция). Спецификация.	
~~8~~	~~Посадка фундамента на геологический разрез~~	аннулирован
9	Раскладка блоков по осям А, Б, В, 1, 2, 4, 5, 6	
10	Кладочный план 1-го этажа на отм. 0,000	
11	Разрез 1-1	
11.1	Узлы крепления кирпичных перегородок Узел фундамента под перегородки	
12	План перемычек 1-го этажа на отм. 0,000	
13	Ведомость перемычек и спецификация	
14	Схема монолитного пояса Мп-1 низ на отм. -0.440	
15	Армирования монолитного пояса КП-1 и КП-2	
16	План раскладки плит покрытия этажа на отм.+3,000	
17	Узлы плиты покрытия	
18	План стропил	
19	Разрез 1-1 и 2-2, Узел А	
20	Узел Б и Г. Спецификация кровли	
20.1	Слуховое окно	
21	Крыльцо Кр-1	

Ведомость рабочих чертежей основного комплекта АС

Лист	Наименование	Примеч.
22	Крыльцо Кр-1, узел А и ОГ-1	
23	Крыльцо Кр-2	
24	Крыльцо Кр-2, Разрезы 2-2,5-5 и ограждения	
25	Крыльцо Кр-2, Узлы А,Б,В,Г,Д,Е	
26	Крыльцо Кр-2, План металлических балок и спецификация	
27	Металлическая колонна Мк-1	
28	Металлическая колонна Мк-2	
29	Крыльцо Кр-3	
30	Крыльцо Кр-4	
31	Схема расположения вентканалов	
32	Лестница ЛМ-1 и ЛМ-2 выход на кровлю	

Согласовано

Гл.спец.ЭЛ	Данилкина	
Гл.спец.ОВ	Пак	

Согласовано

ГАП	Мусин	
Гл.спец.ВК	Тахимова	

ВЗАМ. ИНВ. N

ПОДПИСЬ И ДАТА

ИНВ. N ПОДЛ.

Технические решения, принятые в рабочих чертежах, соответствуют требованиям экологических, санитарногигиенических, противопожарных и других норм, действующих на территории Республики Казахстан, и обеспечивают безопасную для жизни и здоровья людей эксплуатацию объекта при соблюдении предусмотренных рабочими чертежами.

Главный инженер проекта_____ Советханов

ГИП, осуществивший привязку _____ Даукараев Е.

ГКП	Кулжабаев		09.23
Разработал	Каббыкова		09.23
Норм.контр	Покоякова		09.23
Инв. №			

Привязан

175.9-АС

АО "КазНИИСА"

Строительство врачебной амбулатории в селе Есбол Индерского района Атырауской области (без наружных инженерных сетей)

Листов

Изм.	Кол.уч.	Лист	№Док.	Подпись	Дата
ГИП	Советханов				02.23
Выполнил	Есжанов				02.23
Проверил	Советханов				02.23
Н.Контроль	Касенбеков				02.23

№2023-18-АС

«Строительство врачебной амбулатории в селе Базартобе, Акжаикского района, Западно-Казахстанской области» (без наружных инженерных сетей)

Врачебный амбулаторий (ВА)

Стадия	Лист	Листов
РП	1	

Общие данные (начало)

НАО"Turar Healthcare"
ГСЛ №22026093

Ведомость основных комплектов рабочих чертежей

№ Тома	№ альбома	Обозначение	Наименование		Примечание
1		ПЗ	Общая пояснительная записка		
2		ГП	Генеральный план		
3	1	АР	Архитектурные решения		
	2	АС	Архитектурно-строительные решения		
	3	ОВ	Отопление и вентиляция		
	4	ВК	Водопровод и канализация		
	5	ЭОМ	Силовое электрооборудование и электроосвещение		
	6	СС	Системы связи		
	7	ПС	Пожарная сигнализация		

Ведомость ссылочных и прилагаемых документов

Обозначение	Наименование	Примечание
СП РК 3.02-108-2013	Административные и бытовые здания	
СП РК 3.02-111-2012	Общественные здания и сооружения	
СП РК 5.03-107-2013	Несущие ограждающие конструкции	
НТП РК 01.01-3.1(4.1)-2017	Нагрузки и воздействия	
СП РК 5.01-102-2013	Основания зданий и сооружений	
СН РК 2.02-01-2019	Пожарная безопасность зданий и сооружений	
СП РК 1.01-104-2014	Строительная терминология Строительные конструкции, материалы и изделия	
СП РК 3.02-137-2013	Крыши и кровля	
СН РК 2.01-01-2013	Защита строительных конструкций от коррозии	
ГОСТ 530-2012	Кирпич и камень керамические	

Общие указания

Рабочие чертежи комплекта АС разработаны на основании архитектурно-планировочного задания, выданного заказчиком и технических условий.

Проект разработан для строительства в ~~IIIВ~~ IVГ климатическом подрайоне

При разработке проекта принято:

- Уровень ответственности здания - II
- Степень огнестойкости здания - II
- Класс конструктивной пожарной опасности - С0
- Класс функциональной опасности- Ф3.4;
- Класс пожарной опасности строительной конструкций - К0
- Расчетный срок службы здания - 50 лет.
- Расчетная температура наиболее холодной пятидневки ~~-29.6~~ -24,9 град.С
- Ветровой район - ~~II~~ IV, нормативная ветровая нагрузка - ~~0,39~~ 0.77 кПа
- Снеговой район - II, нормативная снеговая нагрузка - ~~1,2~~ 0,8 кПа

Ведомость основных комплектов рабочих чертежей смотреть в разделе АС.

За относительную отм. 0,000 принята отметка чистого пола 1-го этажа, которая соответствует абсолютной отметке ~~13,75~~ 2,30 м по генплану.

Архитектурно планировочное решение

Проектом предусматривается «Строительство врачебной амбулатории в селе ~~Базартобе, Акжаикского района, Западно-Казахстанской области~~ Есбол Индерского района Атырауской области» (без наружных инженерных сетей)

Здание одно этажное, четырехугольное в плане, с размерами 37,72 х 12.2 м в осях.
Этажность -1.
Высота этажа -3.0м.

Конструктивное решение

Конструктивная схема зданий с кирпичным заполнением.
Основные конструкции зданий:
Фундамент - Ленточный высотой 300мм,
из бетона кл.С 20/25, ~~W10~~ W6, F100 на сульфатостойком портландцементе.

1. ФБС блоки 1,5 ряда по ГОСТ 13579-~~78~~ 2018;
2. Плиты покрытия многопустотные 220 мм;
3. Наружные стены из пустотелого керамического кирпича 380 мм, утеплитель ~~110~~ 100мм и декоративная штукатурка.

Привязан	175.9-АС		
ГКП	Кулжабаев		09.23
Разработал	Каббыкова		09.23
Норм.контр	Покоякова		09.23
Инв. №			

Изм.	Кол.уч.	Лист	№Док	Подпись	Дата	№2023-18-АС			
						«Строительство врачебной амбулатории в селе Базартобе, Акжаикского района, Западно-Казахстанской области» (без наружных инженерных сетей)			
						Врачебный амбулаторий (ВА)	Стадия	Лист	Листов
							РП	2	
ГИП		Советханов			02.23				
Выполнил		Есжанов			02.23	Общие данные (продолжение)	НАО"Turar Healthcare" ГСЛ №22026093		
Проверил		Советханов			02.23				
Н.Контроль		Касенбеков			02.23				

ВЗАМ. ИНВ. N | ПОДПИСЬ И ДАТА | ИНВ. N ПОДЛ.

Гидроизоляцию фундамента обмазать грячим битумом за два раза верх до отметки выше благоустройства.

Наружные стены - кирпичные толщиной 380 мм.

Стены выполнить из пустотелого керамического кирпича согласно КР-р-пу 250х120х~~65~~88/1НФ/125/1,4/50/ГОСТ 530-2012, на цементно-песчаном растворе марки М75.

Утепления наружных стен - утеплитель ~~110~~ 100мм плотность~~130~~ 160 кг/м3

Внутренние несущая стена - из керамического кирпича толщиной 380мм КР-р-пу 250х120х~~65~~88/1НФ/125/1,4/50/ГОСТ 530-2012, на цементно-песчаном растворе марки М75.

Внутренние перегородки - из керамического кирпича толщиной 250мм и 120мм КР-р-пу 250х120х~~65~~88/1НФ/125/1,4/50/ГОСТ 530-2012, на цементно-песчаном растворе марки М75,

Перемычки -железобетонные по ГОСТ 948-~~84~~ 2013

Покрытие - из сборных железобетонных многопустотных плит по ГОСТ 9561-2016

Кровля - Скатная . из профилированных листов по деревянным стропилам

Оконные блоки - из ПВХ профиля по ГОСТ 30674-99;

Дверные блоки - деревянные, металлические;

Внутренняя отделка:

-полы и стены- и внутреннюю отделку выполнить из современных материалов, соответствующих санитарно-гигиеническим, эстетическим и противопожарным требованиям и имеющих соответствующие сертификаты качества.

Наружная отделка:

По фасаду:

Стены - Декоративная штукатурка по утеплителю

Цоколь - Декоративная штукатурка по утеплителю

Отмостка - по периметру здания предусмотрена бетонная, шириной 1,5 м по уплотненному щебнем грунту.

Противопожарные мероприятия

Противопожарные мероприятия в проекте предусмотрены в соответствии с требованиями СП РК 2.02-101-2014 «Пожарная безопасность зданий и сооружений».

Отделочные материалы, примененные в проекте, должны иметь сертификат качества, в обязательном порядке согласованные с Госпожинспекцией и санэпидстанцией.

Все деревянные конструкции обрабатываются огнезащитным составом в соответствии с требованиями СП РК 2.02-101-2014.

Качество огнезащитной обработки должно быть таким, чтобы потеря массы огнезащитной древесины при испытании СТ СЭВ 46869-84 не превышала 25%.

Здание должно быть оборудовано первичными средствами пожаротушения.

Защита строительных конструкций от коррозии.

Защита строительных конструкций от коррозии разработана в соответствии с требованиями

СП РК 2.01.101-2013 «Защита строительных конструкций от коррозии».

Деревянные конструкции и столярные изделия обрабатываются специальными составами для защиты

от гниения и возгорания.

Все металлические элементы окрашиваются масляными красками и антикоррозийными эмалями. Окрашиваемая поверхность должна быть предварительно очищена от ржавчины, окалины и грязи.

Закладные детали покрыть слоем цементно-песчаного раствора толщиной 10мм.

Защитный слой арматуры монолитных конструкций соответствует требованиям СП РК 5.03-107-2013 «Несущие и ограждающие конструкции».

Грунты обладают сульфатной агрессией, защитой грунтов от сульфатной агресии является применение

бетонов нулевого цикла на сульфатостойком цементе.

Боковые поверхности ~~техподполья,~~ соприкасающиеся с грунтом, обмазываются горячим битумом за 2 раза.

Антикоррозионные мероприятия

Все металлические конструкции закладные детали и соединительные элементы должны быть коррозии в соответствии с требованиями СП РК 2.01-101-2013 "Защита строительных конструкций от коррозии" Закладные детали и соединительные элементы защищаются лакокрасочнымпокрытием из эмали.

Металлические конструкции должны быть окрашены масляной краской за два раза.

Все бетонные поверхности, соприкасающиеся с грунтом, обмазать горячим битумом за 2 раза.

Мероприятия по охране окружающей среды

В проектируемом здании запрещается хранить взрывоопасные и загрязняющие территорию вредные вещества.

Прилегающая территория облагораживается.

Производственный мусор, бытовые отходы собираются в мусороконтейнеры, расположенные на территории в специально отведенном месте, с дальнейшим вывозом в специально отведенные места.

Привязан	175.9-АС		
ГКП	Кулжабаев		09.23
Разработал	Каббыкова		09.23
Норм.контр	Покоякова		09.23
Инв. №			

Изм.	Кол.уч.	Лист	№Док.	Подпись	Дата	№2023-18-АС
						«Строительство врачебной амбулатории в селе Базартобе, Акжаикского района, Западно-Казахстанской области» (без наружных инженерных сетей)
ГИП		Советханов			02.23	Врачебный амбулаторий (ВА) — Стадия: РП; Лист: 2.1; Листов:
Выполнил		Есжанов			02.23	Общие данные (окончание)
Проверил		Советханов			02.23	НАО"Turar Healthcare" ГСЛ №22026093
Н.Контроль		Касенбеков			02.23	

ВЗАМ. ИНВ. N | ПОДПИСЬ И ДАТА | ИНВ. N ПОДЛ.

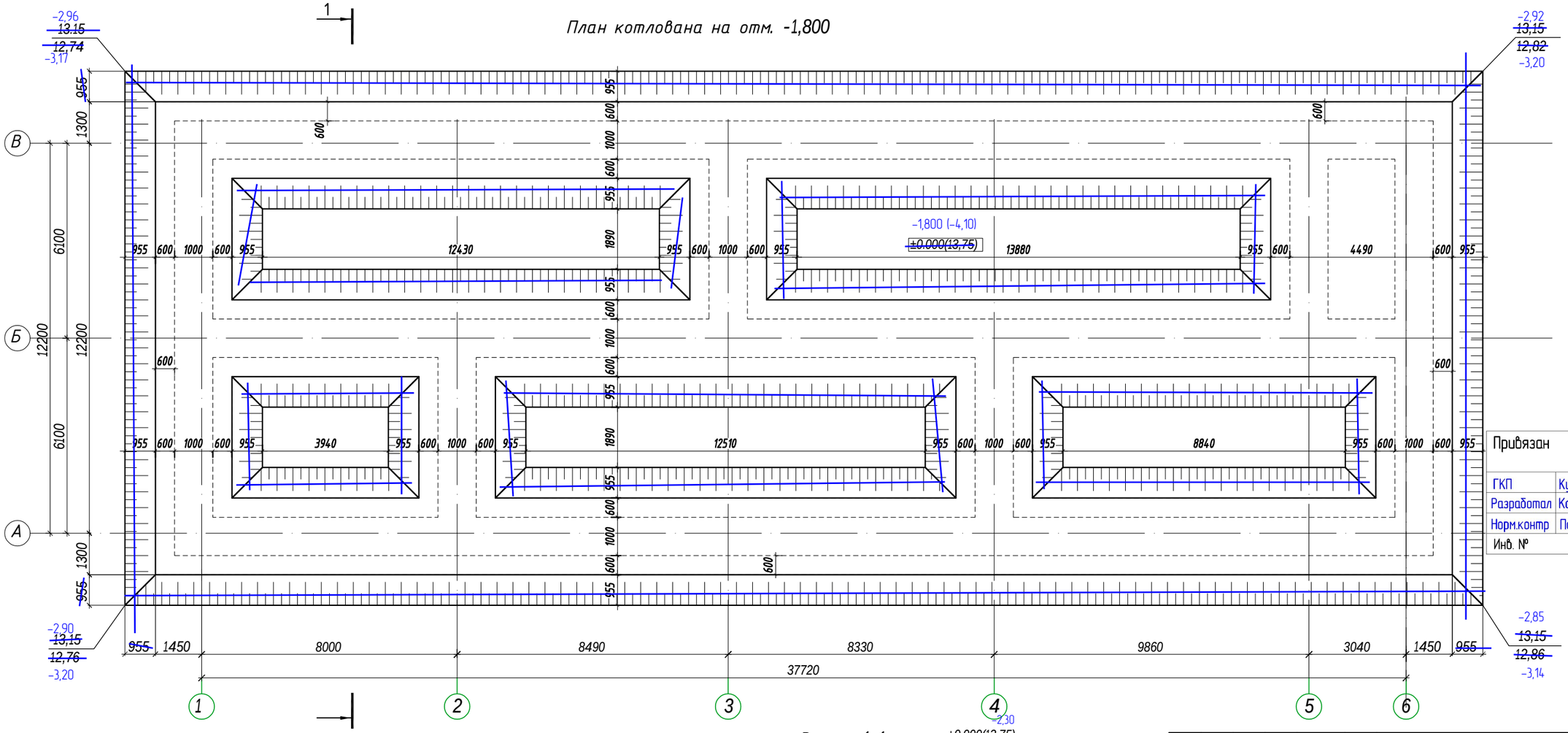

Привязан	175.9-АС		
ГКП	Кулжабаев		09.23
Разработал	Каббыкова		09.23
Норм.контр	Покоякова		09.23
Инв. №			

1. Перечень чертежей и общие примечания см. заглавный лист АС2-1.
2. Данный лист читать совместно с листами АС2-3,4.
3. Разработку котлована вести в соответствии с требованиями СП РК 5.01-101-2013 "Земляные сооружения, основания и фундаменты"
4. Рытье котлована производить экскаватором до ~~-1.500~~ -1,700 далее до отметки ~~-1.6~~ -1,800 доработать в ручную.
5. Обратная засыпка выполнить из сухого суглинка плотностью 1.6 кг/м3 послойнымуплотнением см.л. АС-7

Разрез 1-1

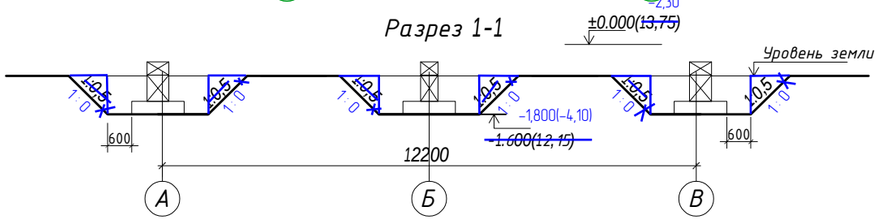

Изм.	Кол.уч.	Лист	№Док.	Подпись	Дата
ГИП	Советханов				02.23
Выполнил	Есжанов				02.23
Проверил	Советханов				02.23
Н.Контроль	Касенбеков				02.23

№2023-18-АС

«Строительство врачебной амбулатории в селе Базартобе, Акжаикского района, Западно-Казахстанской области» (без наружных инженерных сетей)

Врачебный амбулаторий (ВА)

Стадия	Лист	Листов
РП	3	

План котлована на отм. -2,700

НАО"Turar Healthcare" ГСЛ №22026093

ВЗАМ. ИНВ. N | ПОДПИСЬ И ДАТА | ИНВ. N ПОДЛ.

План ленточного фундамента на отм. -1,600

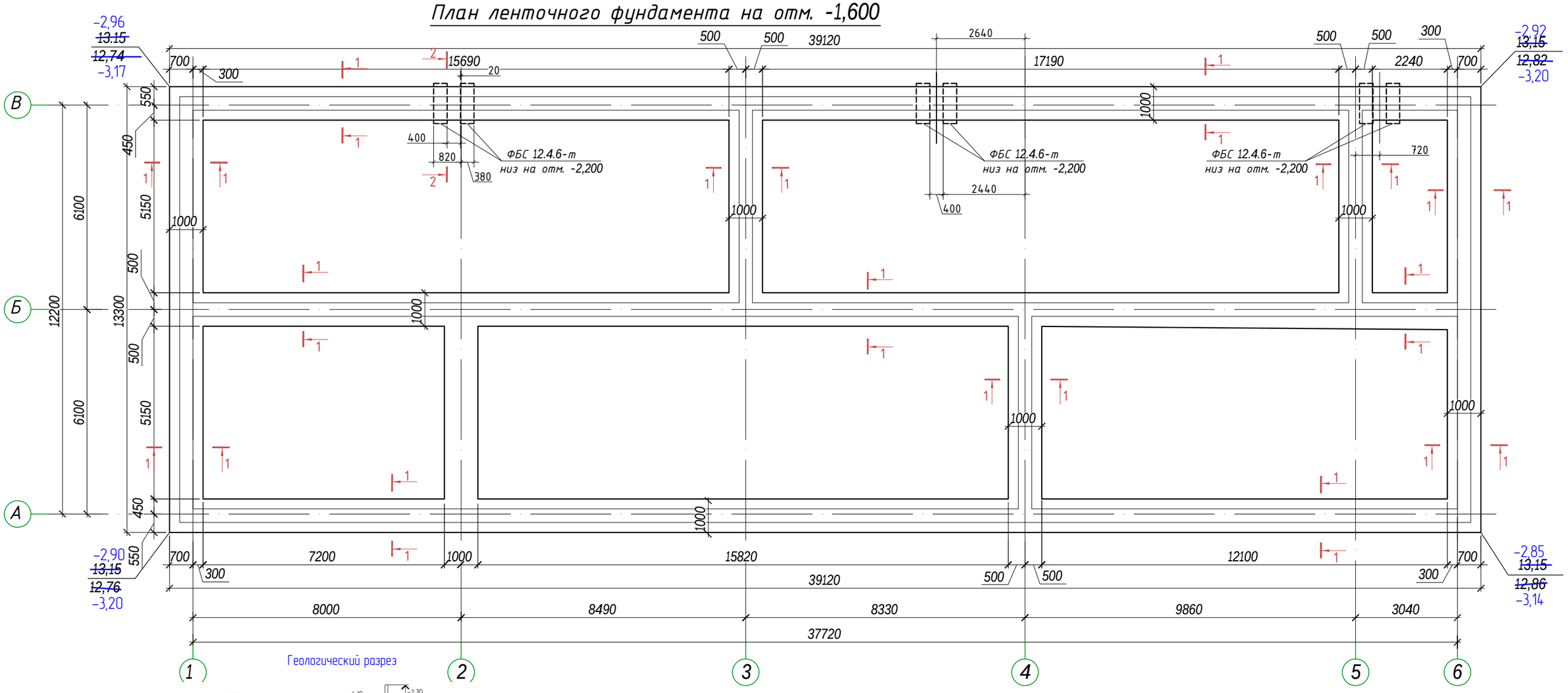

Геологический разрез

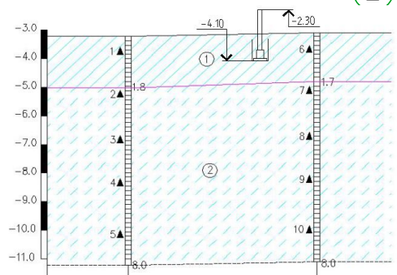

Абсолютные отметки устьев скважин, м	-3.22	-3.10
Расстояние, м	19.5	
Скважина	ВН-1/23	ВН-2/23

1. Перечень чертежей и общие примечания см. заглавный лист АС-1.
2. Данный лист читать совместно с листом АС-5.

Привязан	175.9-АС		
ГКП	Кулжабаев		09.23
Разработал	Каббыкова		09.23
Норм.контр	Покоякова		09.23
Инв. №			

Изм.	Кол.уч.	Лист	№Док	Подпись	Дата	№2023-18-АС		
						«Строительство врачебной амбулатории в селе Базартобе, Акжаикского района, Западно-Казахстанской области» (без наружных инженерных сетей)		
						Врачебный амбулаторий (ВА)	Стадия	Лист	Листов
							РП	4	
ГИП		Советханов			02.23	План ленточного фундамента на отм. -2,500	НАО"Turar Healthcare' ГСЛ №22026093		
Выполнил		Есжанов			02.23				
Проверил		Советханов			02.23				
Н.Контроль		Касенбеков			02.23				

ВЗАМ. ИНВ. N

ПОДПИСЬ И ДАТА

ИНВ. N ПОДЛ.

1-1

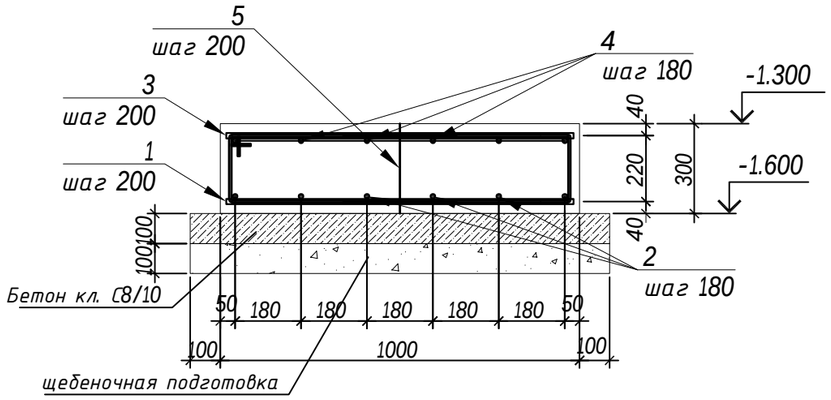

2-2

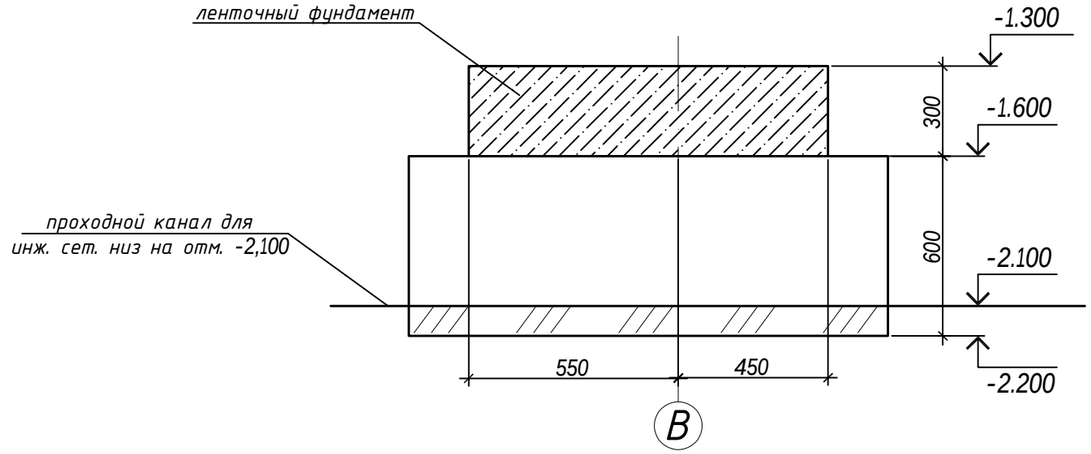

Ведомость деталей

Поз.	Эскиз
Х-1 L=2560	930 250 350 1030

Спецификация элементов расположенных на данном листе

Поз.	Обозначение	Наименование	Кол.	Масса ед., кг	Приме-чание
		Монолитый ростверк			
1	ГОСТ 34028-2016	Ф14 А500, L=940	792	1.13	894,96
2	ГОСТ 34028-2016	Ф14 А500, L=п.м.	10	1,208	1
3	ГОСТ 34028-2016	Ф12 А500, L=940	792	0,83	657
4	ГОСТ 34028-2016	Ф12 А500, L=п.м.	1092	0.888	970
5	ГОСТ 34028-2016	Ф8 А240, L=290	792	0,12	95,05
Х-1	ГОСТ 34028-2016	Ф8 А240,	79	1,	8
		Материалы			
		Бетон кл. С20/25,F100,~~W8~~ б сульфатостойкий порт.цем.,м3	48,14		м3
		Бетон кл. С8/10,F100,~~W8~~ б сульфатостойкий порт.цем.,м3	19.11		м3
		Щебень, М600, фр. 20-40 м3	19,11		м3

1. Перечень чертежей и общие примечания см. заглавный лист АС-1.
2. Данный лист читать совместно с листами АС-4-5.
3. На углах армирования добавить главой элемент для нижней арматуры из арматуры 14Ф А500, а верхней арматура 12 Ф А500 угол 1000х1000мм на внутренний и на наружные углы. Расход материала учтено в спецификации.

Ведомость расхода стали, кг

Марка элемента	Изделия арматурные							Всего
	Арматура класса							
	А240			А500				
	ГОСТ 34028-2016			ГОСТ 34028-2016				
	Ф6	Ф8	Итого	Ф12	Ф14		Итого	
Монолитный ростверк	-	895,05	895,05	1 627	2 214		3841	4 736,05

Изм.	Кол.уч.	Лист	№Док	Подпись	Дата
ГИП	Советханов				02.23
Выполнил	Есжанов				02.23
Проверил	Советханов				02.23
Н.Контроль	Касенбеков				02.23

№2023-18-АС

«Строительство врачебной амбулатории в селе Базартобе, Акжаикского района, Западно-Казахстанской области» (без наружных инженерных сетей)

Врачебный амбулаторий (ВА)

Стадия	Лист	Листов
РП	5	

Сечение 1-1, Спецификация. Ведомость расхода стали, кг

НАО"Turar Healthcare" ГСЛ №22026093

Привязан	175.9-АС		
ГКП	Кулжабаев		09.23
Разработал	Каббыкова		09.23
Норм.контр	Покоякова		09.23
Инв. №			

ВЗАМ. ИНВ. N

ПОДПИСЬ И ДАТА

ИНВ. N ПОДЛ.

План раскладки блоков на низ отм. -1.300

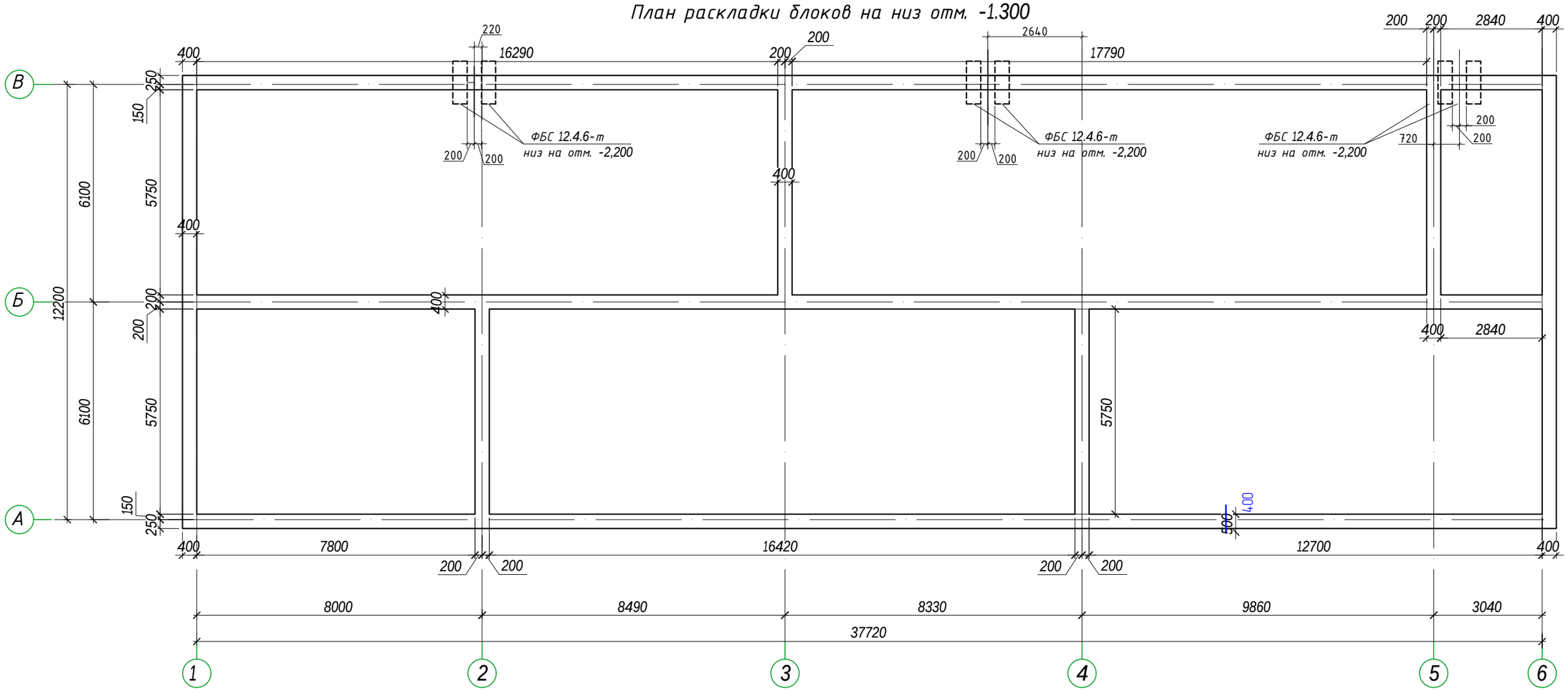

1. Перечень чертежей и общие примечания см. заглавный лист АС-1.
2. Данный лист читать совместно с листами АС6-9.
3. Спецификация см. лист АС-7.

Согласовано
Джолдасбдева
Инж. ВК

Привязан	175.9-АС		
ГКП	Кулжабаев		09.23
Разработал	Каббыкова		09.23
Норм.контр	Покоякова		09.23
Инв. №			

ВЗАМ. ИНВ. N

ПОДПИСЬ И ДАТА

ИНВ. N ПОДЛ.

Изм.	Кол.уч.	Лист	№Док	Подпись	Дата	№2023-18-АС		
						«Строительство врачебной амбулатории в селе Базартобе, Акжаикского района, Западно-Казахстанской области» (без наружных инженерных сетей)		
ГИП	Советханов				02.23	Врачебный амбулаторий (ВА)	Стадия: РП	Лист: 6 / Листов:
Выполнил	Есжанов				02.23	План раскладки блоков на низ отм. ~~-2,200~~ -1,300	НАО"Turar Healthcare" ГСЛ №22026093	
Проверил	Советханов				02.23			
Н.Контроль	Касенбеков				02.23			

Узел примыкания наружной стены с фундаментом (гидроизоляция)

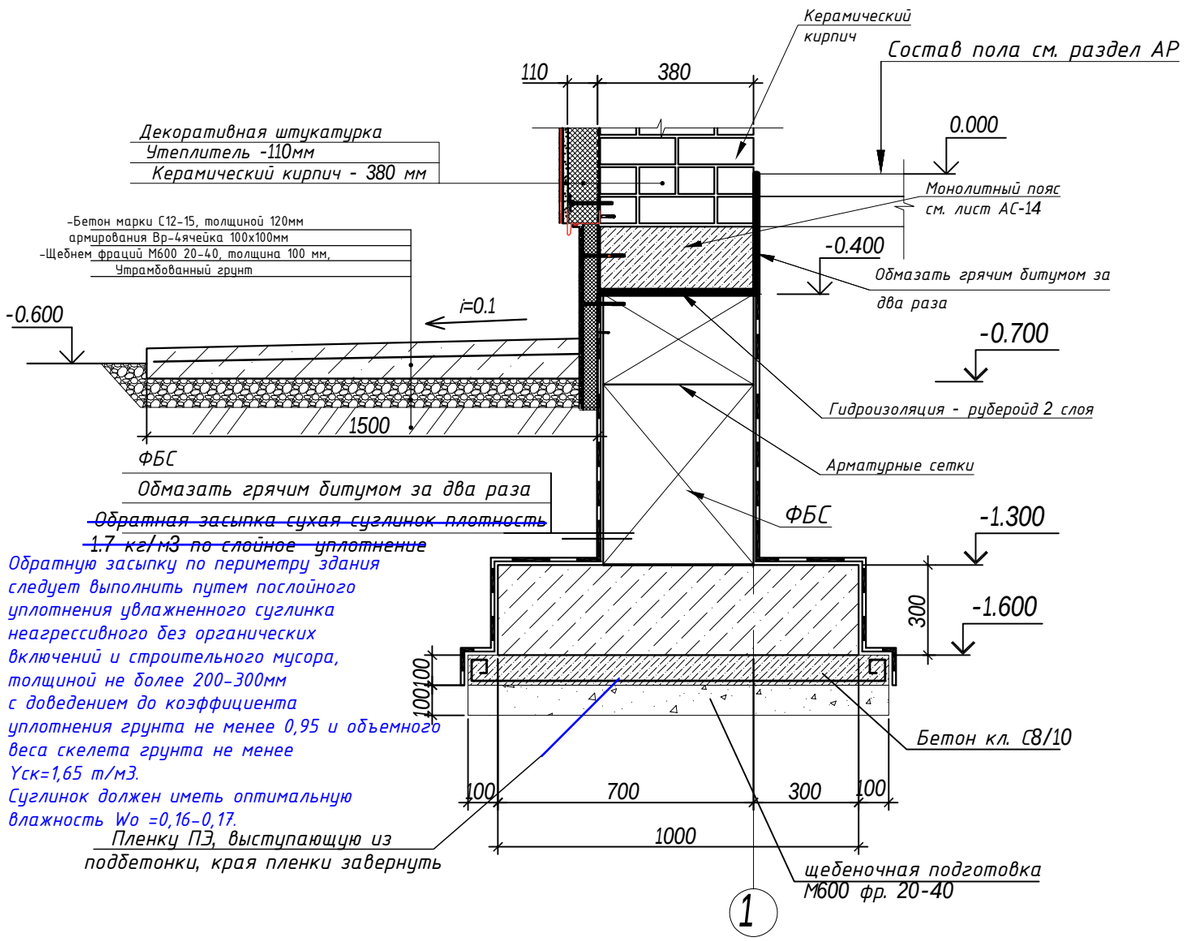

Спецификация

Позиц.	Обозначение	Наименование	Кол.	Масса ед.кг	Примеч.
		Фундаментные блоки			
1	ГОСТ 13579-78	ФБС 24.4.6-т	62	1300	
2	ГОСТ 13579-78	ФБС 9.4.6-т	8	470	
3	ГОСТ 13579-78	ФБС 12.4.3-т	125	310	
4	ГОСТ 13579-78	ФБС 12.4.6-т	10	640	
		Бетон кл. С-8/10, F100,W~~10~~ 6 сульфатостойкий порт.цем.,м3	1,44		

1. Перечень чертежей и общие примечания см. заглавный лист АС-1.
2. Данный лист читать совместно с листами АС6-9.
3. Расход материала на отмостку:
   Бетон С12-15 - 19,52 $м^3$.
   Сетка Вр-4 ячейка 100х100мм - 162,66 $м^2$ - 284.65 кг.
   Щебень М600 20-40 - 17,4 $м^3$.
   Пленку ПЭ, - 128,7 $м^2$.
   Рубероид - 155,3 $м^2$.

Изм.	Кол.уч.	Лист	№Док	Подпись	Дата	
ГИП		Советханов			02.23	
Выполнил		Есжанов			02.23	
Проверил		Советханов			02.23	
Н.Контроль		Касенбеков			02.23	

№2023-18-АС

«Строительство врачебной амбулатории в селе Базартобе, Акжаикского района, Западно-Казахстанской области» (без наружных инженерных сетей)

Врачебный амбулаторий (ВА)

Стадия	Лист	Листов
РП	7	

Узел примыкания наружной стены с фундаментом (гидроизоляция). Спецификация.

НАО"Turar Healthcare" ГСЛ №22026093

Привязан 175.9-АС

ГКП	Кулжабаев		09.23
Разработал	Каббыкова		09.23
Норм.контр	Покоякова		09.23
Инв. №			

ВЗАМ. ИНВ. N

ПОДПИСЬ И ДАТА

ИНВ. N ПОДЛ.

МАСШТАБ В – 1:100 / Г – 1:200

РАЗРЕЗ 1-1

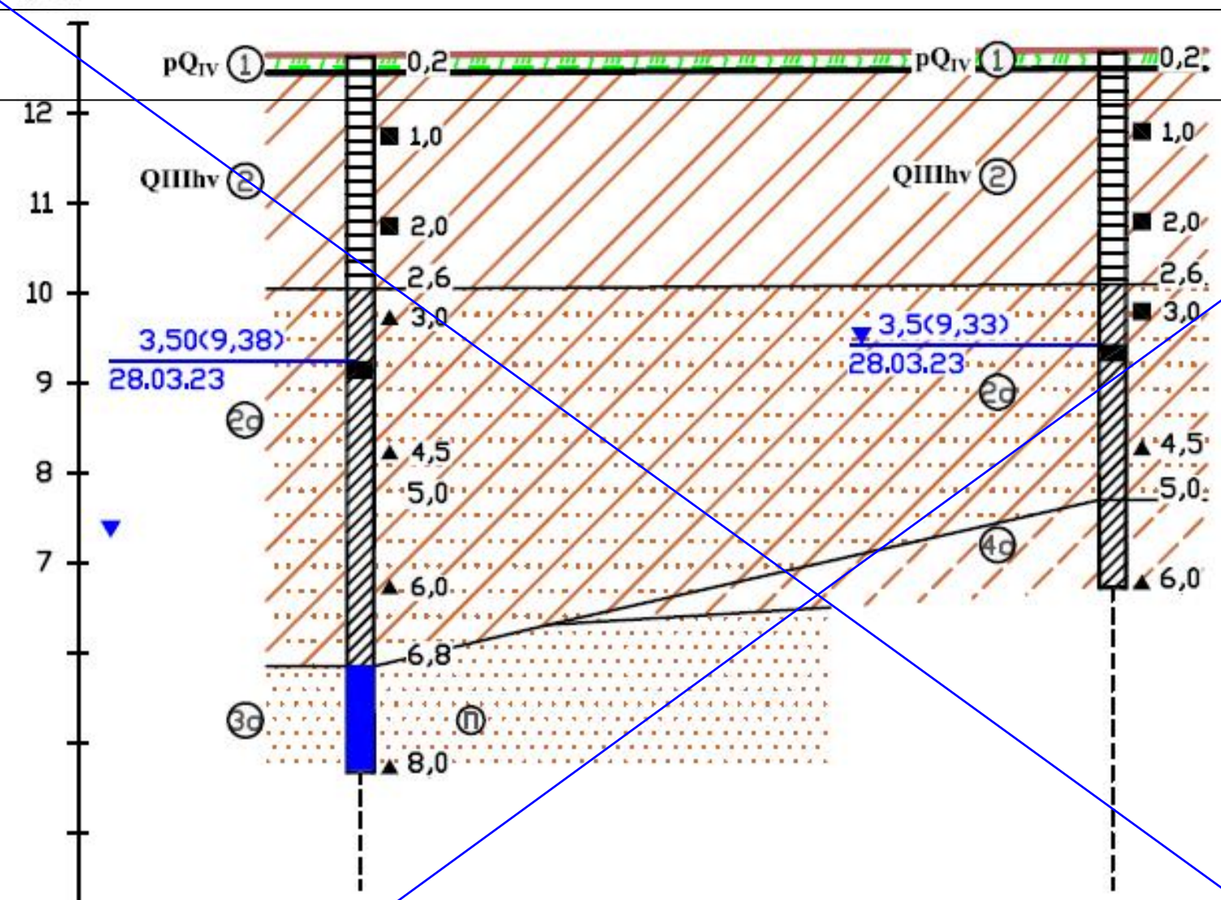

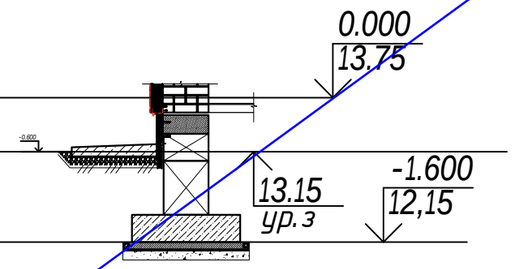

Номер выработки	1	2
Абс. отм. устья, м	12,88	12,83
Расстояние, м	33,6	

Аннулирован

Привязан	175.9-АС		
ГКП	Кулжабаев		09.23
Разработал	Каббыкова		09.23
Норм.контр	Покоякова		09.23
Инв. №			

Изм.	Кол.уч.	Лист	№Док.	Подпись	Дата
ГИП	Советханов				02.23
Выполнил	Есжанов				02.23
Проверил	Советханов				02.23
Н.Контроль	Касенбеков				02.23

№2023-18-АС

«Строительство врачебной амбулатории в селе Базартобе, Акжаикского района, Западно-Казахстанской области» (без наружных инженерных сетей)

Врачебный амбулаторий (ВА)

Стадия	Лист	Листов
РП	8	

Посадка фундамента на геологический разрез

НАО"Turar Healthcare" ГСЛ №22026093

ВЗАМ. ИНВ. N

ПОДПИСЬ И ДАТА

ИНВ. N ПОДЛ.

Раскладка блоков по оси А

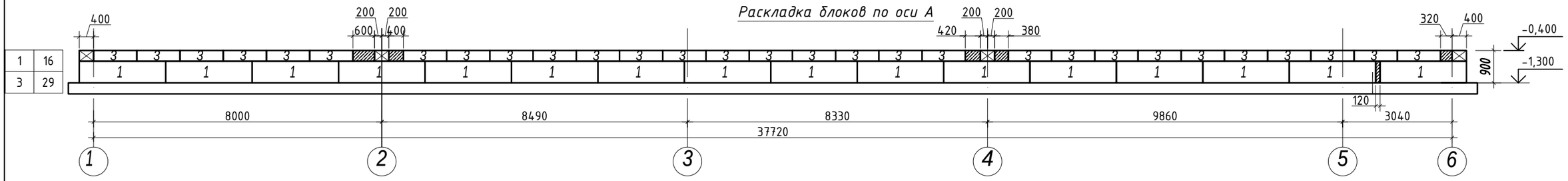

1	16
3	29

Раскладка блоков по оси Б

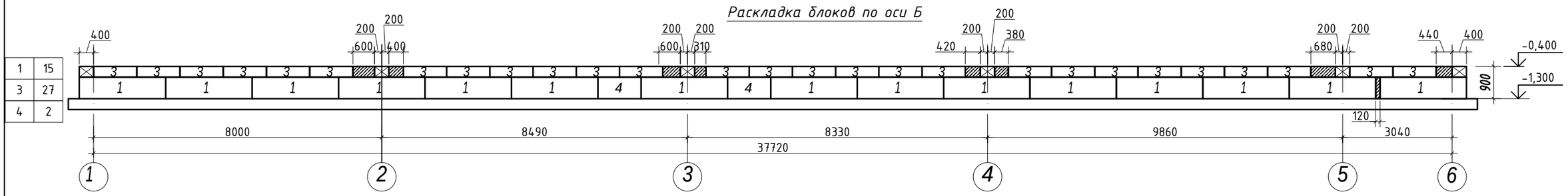

1	15
3	27
4	2

Раскладка блоков по оси В

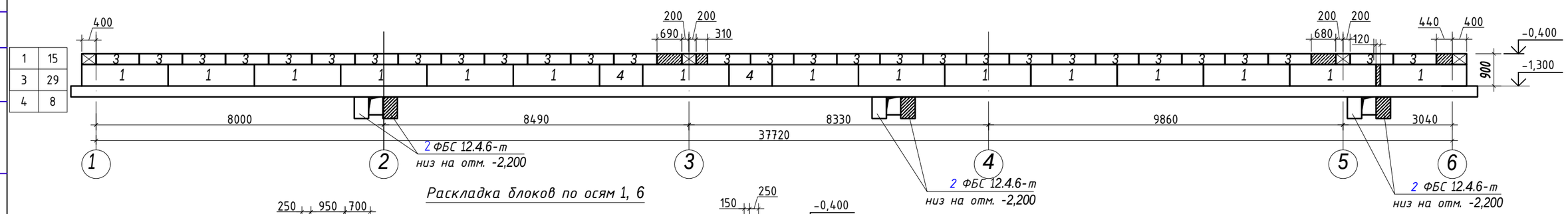

1	15
3	29
4	8

Раскладка блоков по осям 1, 6

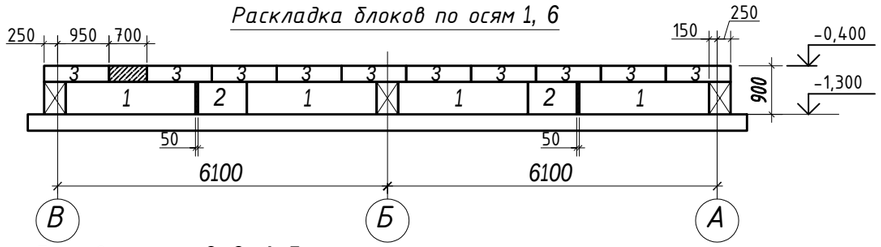

1	8
2	4
3	20

Раскладка блоков по осям 2, 3, 4, 5

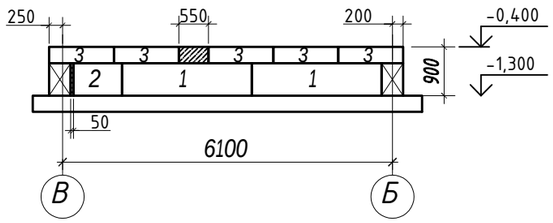

1	8
2	4
3	20

1. Перечень чертежей и общие примечания см. заглавный лист АС-1.
2. Данный лист читать совместно с листами АС6-9.
3. Спецификация ФБС см. лист АС-7.

Привязан	175.9-АС		
ГКП	Кулжабаев		09.23
Разработал	Каббыкова		09.23
Норм.контр	Покоякова		09.23
Инв. №			

Изм.	Кол.уч.	Лист	№Док.	Подпись	Дата	№2023-18-АС		
						«Строительство врачебной амбулатории в селе Базартобе, Акжаикского района, Западно-Казахстанской области» (без наружных инженерных сетей)		
						Врачебный амбулаторий (ВА)	Стадия	Лист	Листов
							РП	9	
ГИП	Советханов				02.23	Раскладка блоков по осям А, Б, В, 1, 2, 4, 5, 6	НАО"Turar Healthcare" ГСЛ №22026093	
Выполнил	Есжанов				02.23			
Проверил	Советханов				02.23			
Н.Контроль	Касенбеков				02.23			

Согласовано
Инж. ВК Джолдасбаева

ВЗАМ. ИНВ. N
ПОДПИСЬ И ДАТА
ИНВ. N ПОДЛ.

Кладочный план 1-го этажа на отм. 0,000

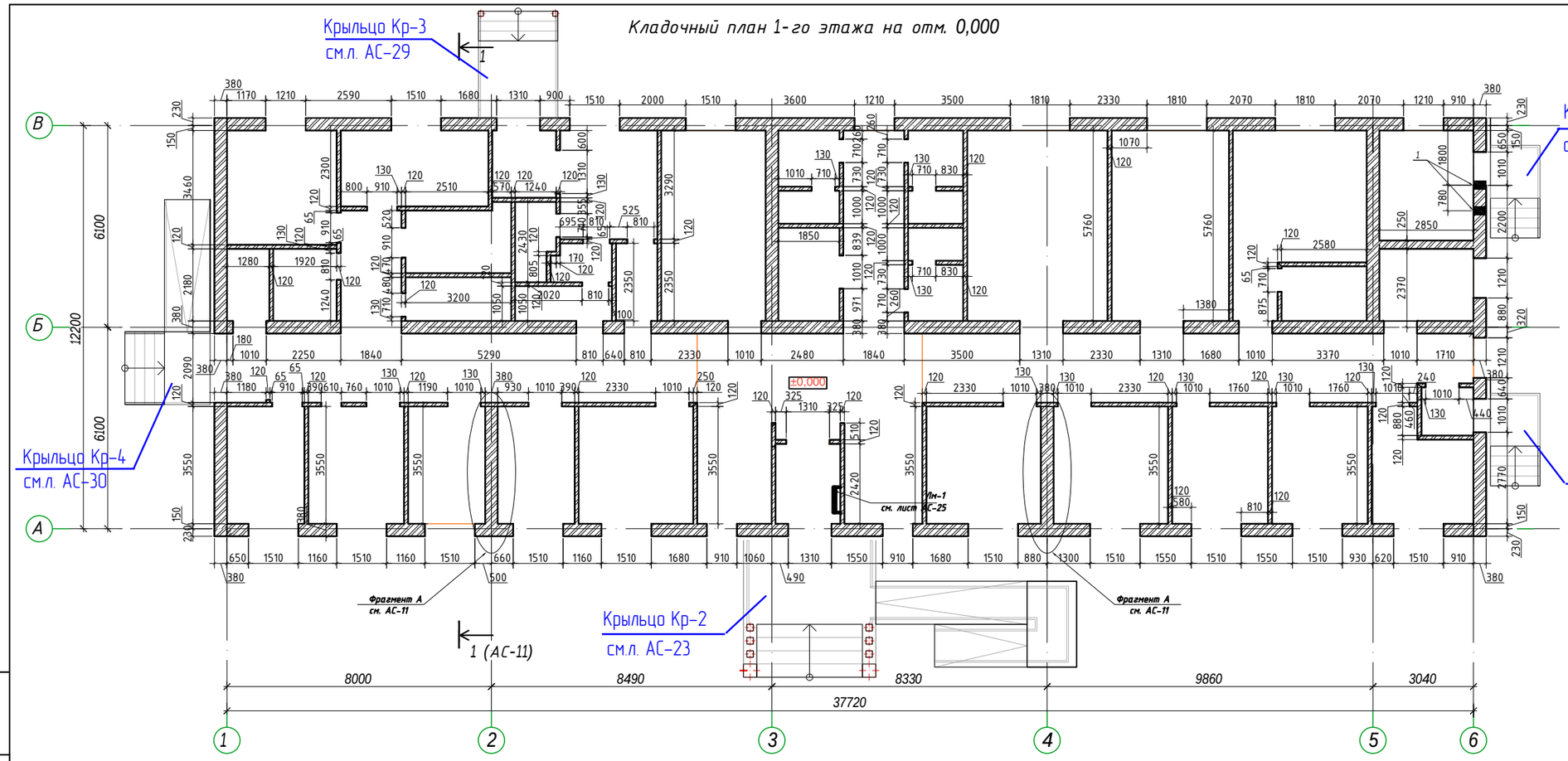

Узел крепление дымовой трубы к стене

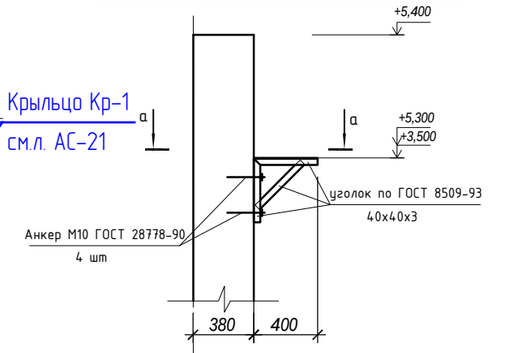

Разрез а-а

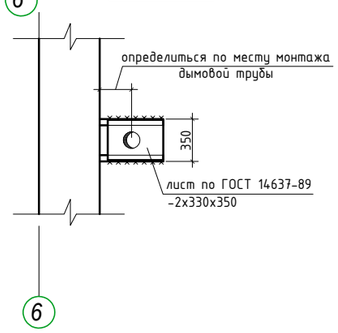

Расход материала (4 шт) :
Уголки 40х40х3 по ГОСТ 8509-93 L=2,4 м - 4,44 кг х 4 шт = 17,76 кг
Лист -2х330х350 по ГОСТ 14637-89 - 1,81 кг х 4 шт = 7,24 кг

Экспликация отверстий в стенах и перегородках

Поз.	Размер отверстия (b x h), мм	Отметка низа отверстия, м	Назначение отверстия	Примечание
1	250х250	+2,800	ОВ	

1. Перечень чертежей и общие примечания см. заглавный лист АС-1.
2. Данный лист читать совместно с листами АС 10-11.
3. Примечание и Расход кирпича см. лист АС-11.
4. Отверстие для дымовой трубы сверху усилен арматурой Ф12 по ГОСТ 34028-2016.

Расход материала: I=10 м - 8,88 кг

Привязан 175.9-АС

ГКП	Кулжабаев		09.23
Разработал	Каддыкова		09.23
Норм.контр	Покоякова		09.23
Инв. №			

Изм.	Кол.уч.	Лист	№Док.	Подпись	Дата
ГИП		Советханов			02.23
Выполнил		Есжанов			02.23
Проверил		Советханов			02.23
Н.Контроль		Касенбеков			02.23

№2023-18-АС

«Строительство врачебной амбулатории в селе Базартобе, Акжаикского района, Западно-Казахстанской области» (без наружных инженерных сетей)

Врачебный амбулаторий (ВА)

Стадия	Лист	Листов
РП	10	

Кладочный план 1-го этажа на отм. 0,000

НАО"Turar Healthcare"
ГСЛ №22026093

ВЗАМ. ИНВ. N | ПОДПИСЬ И ДАТА | ИНВ. N ПОДЛ.

Разрез 1-1

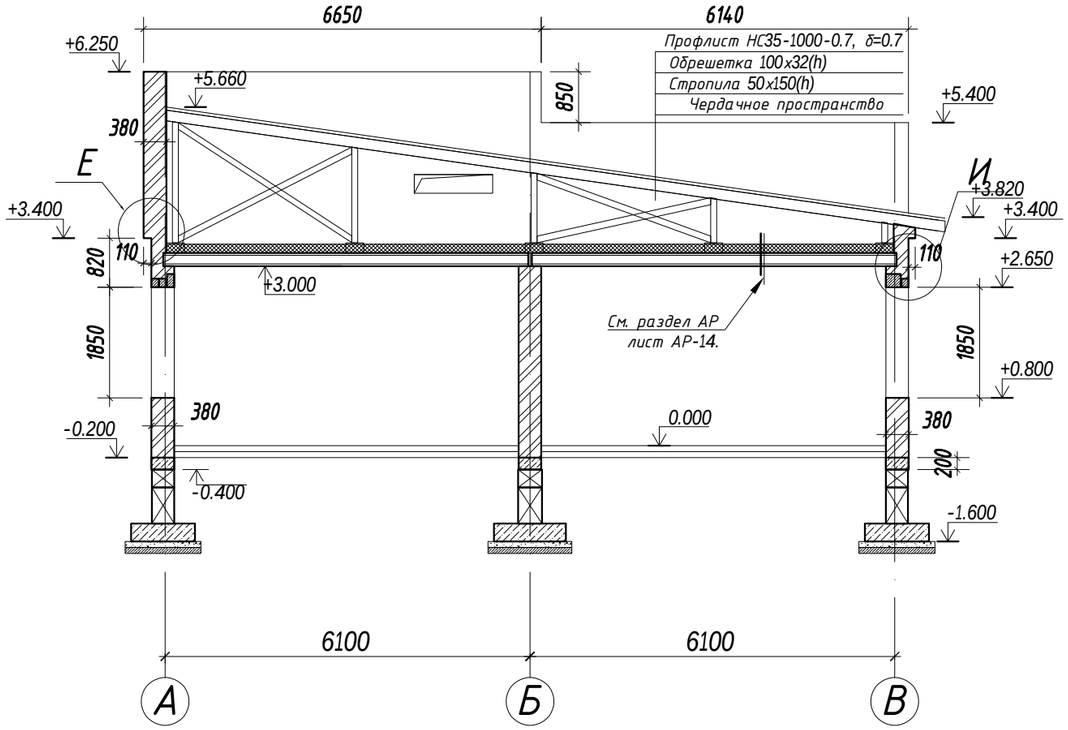

Фрагмент А
см. АС-10

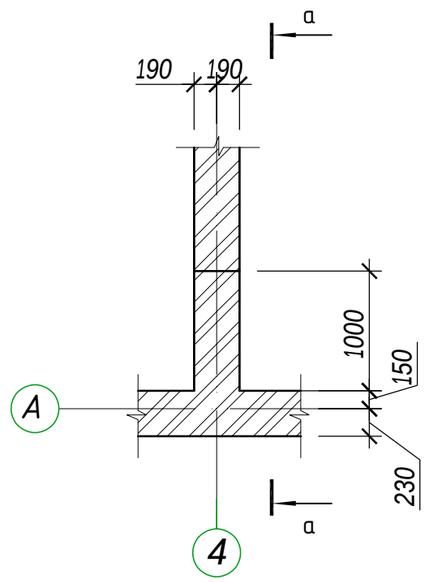

Разрез а-а

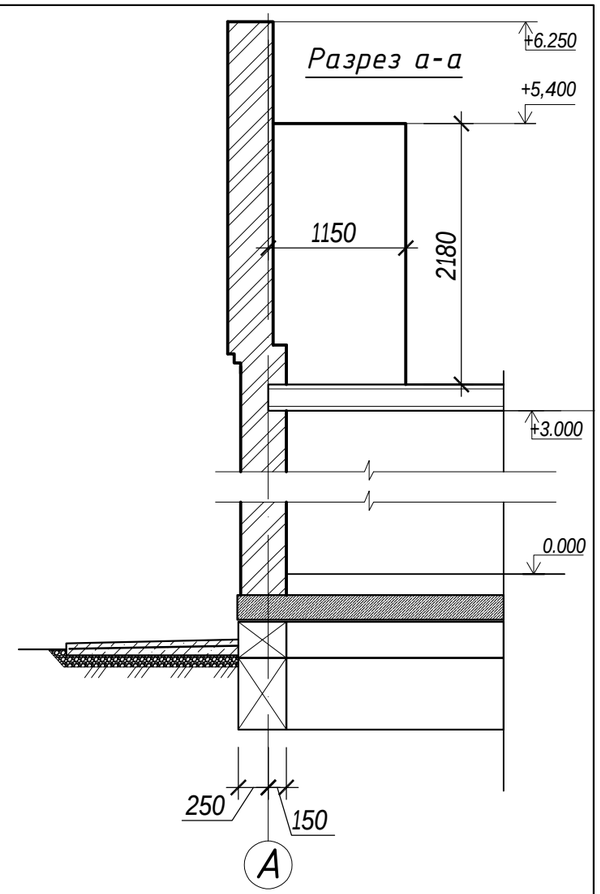

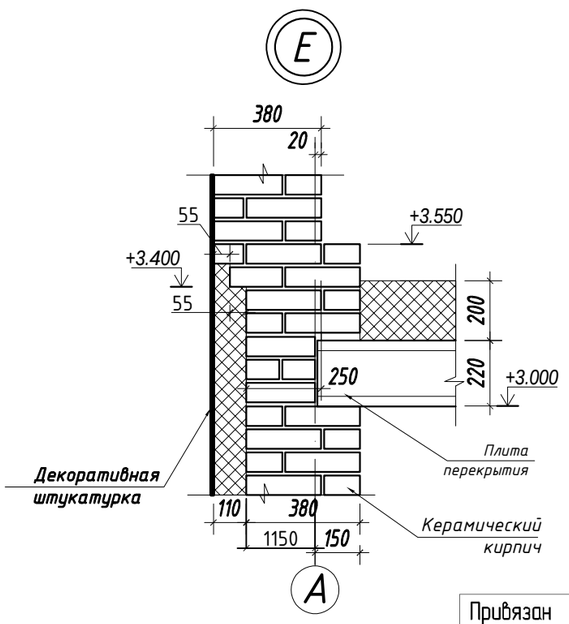

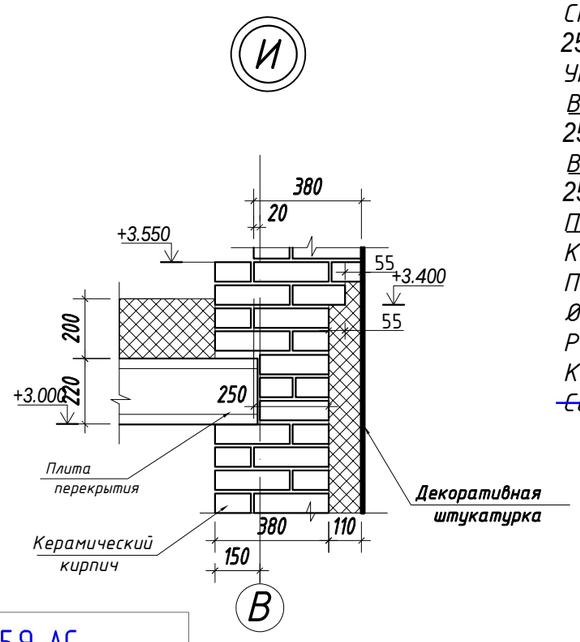

Наружные стены - кирпичные толщиной 380 мм.
Стены выполнить из пустотелого керамического кирпича согласно КР-р-пу 250х120х~~65~~ 88/1НФ/125/1,4/50/ГОСТ 530-2012, на цементно-песчаном растворе марки М75.
Утепления наружных стен - утеплитель ~~110~~ 100мм плотность ~~130~~ 160 кг/м3 ГОСТ 9573-2012
Внутренние несущая стена - из пустотелого керамического кирпича толщиной 380мм КР-р-пу 250х120х~~65~~ 88/1НФ/125/1,4/50/ГОСТ 530-2012, на цементно-песчаном растворе марки М75.
Внутренние перегородки - из керамического кирпича толщиной 250мм и 120мм КР-р-пу 250х120х~~65~~ 88/1НФ/125/1,4/50/ГОСТ 530-2012, на цементно-песчаном растворе марки М75.
Парапет - толщиной 380 мм выполнить из пустотелого керамического кирпича согласно КР-р-пу 250х120х~~65~~ 88/1НФ/125/1,4/50/ГОСТ 530-2012, на цементно-песчаном растворе марки М75
Парапет по оси А в осях 1- 6 армировать через 5 ряда кладки по высоте сеткой из проволок Ø4ВрI ГОСТ6727-80 размером ячеек 50х50мм.
Расход материала:
Керамический керамический КР-р-пу 250х120х~~65~~ 88/1НФ/125/1,4/50/ГОСТ 530-2012 - 294 $м^3$.
~~Сетка Ø4ВрI ГОСТ6727-80 размером ячеек 50х50мм - 102 $м^2$ вес 367.2 кг.~~

Привязан	175.9-АС					
ГКП	Кулжабаев				09.23	
Разработал	Каббыкова				09.23	
Норм.контр	Покоякова				09.23	
Инв. №						

Изм.	Кол.уч.	Лист	№Док.	Подпись	Дата	№2023-18-АС
						«Строительство врачебной амбулатории в селе Базартобе, Акжаикского района, Западно-Казахстанской области» (без наружных инженерных сетей)
ГИП	Советханов				02.23	Врачебный амбулаторий (ВА)
Выполнил	Есжанов				02.23	
Проверил	Советханов				02.23	Разрез 1-1
Н.Контроль	Касенбеков				02.23	

Стадия	Лист	Листов
РП	11	

НАО"Turar Healthcare"
ГСЛ №22026093

ВЗАМ. ИНВ. N
ПОДПИСЬ И ДАТА
ИНВ. N ПОДЛ.

Схема устройства внутренних перегородок

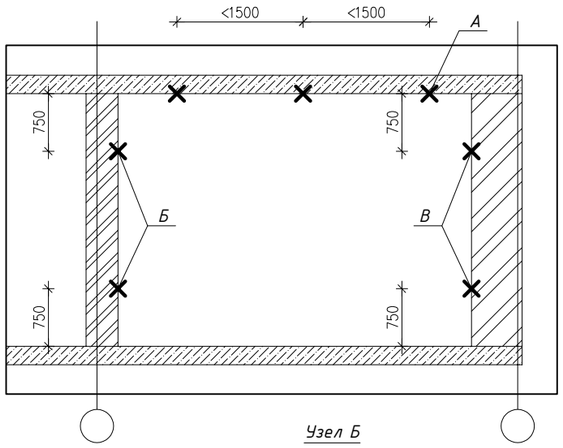

Узел А

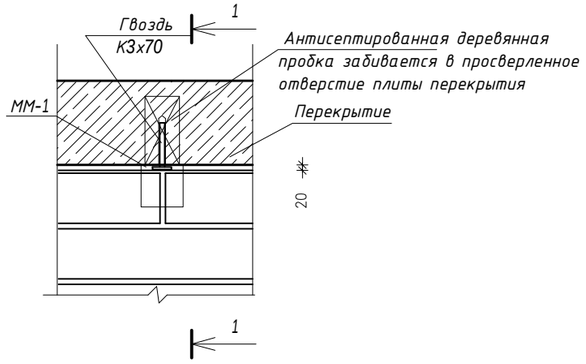

Узел Б

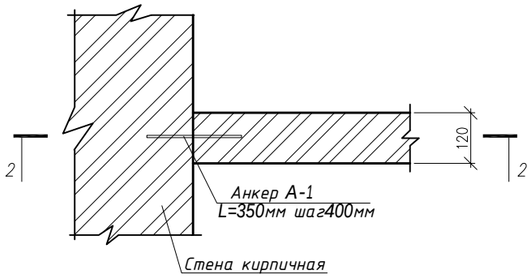

2-2

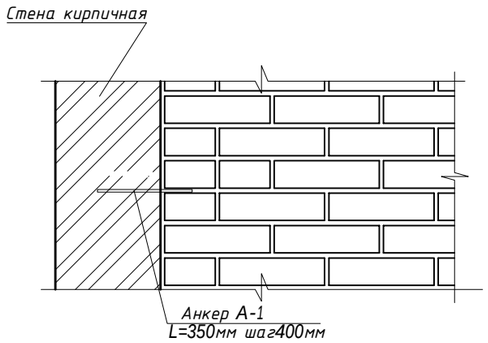

Узел В

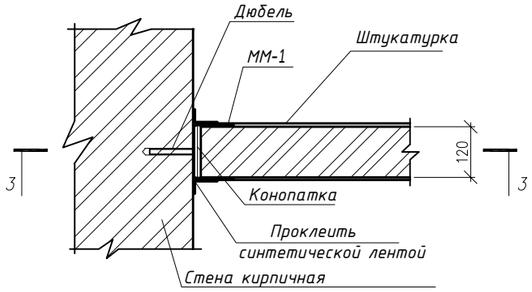

3-3

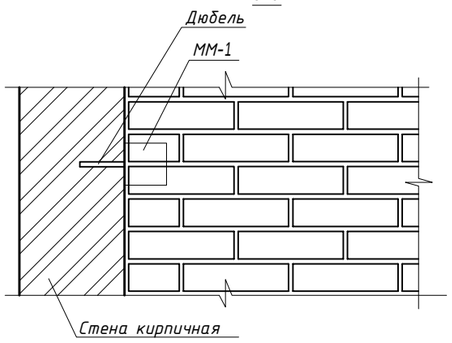

ММ-1

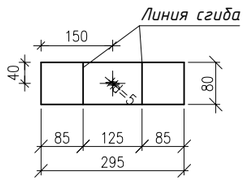

1-1

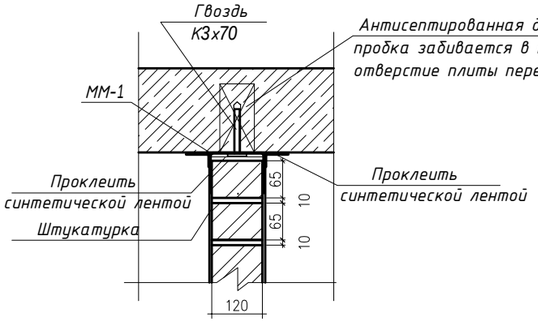

Спецификация элементов

Поз.	Обозначение	Наименование	Кол.	Масса ед.,кг.	Примечание
		Металлическое изделие ММ-1			
1	ГОСТ 19903-2015	Металлическое изделие ММ-1, шт.	104		
2		-3х80 , L=295	1	0,56	
А-1	ГОСТ 34028-2016	Ф10 А400, L=350	168	0.22	37
		Узел фундамента под перегородки			
4	ГОСТ 34028-2016	Ф12 А500, L=п.м.	700	0.888	622
		Бетон кл. С8/10 ,м3	18.9		м3

Узел фундамента под перегородки

Условные обозначения:

-кирпич керамический по ГОСТ 530-2012

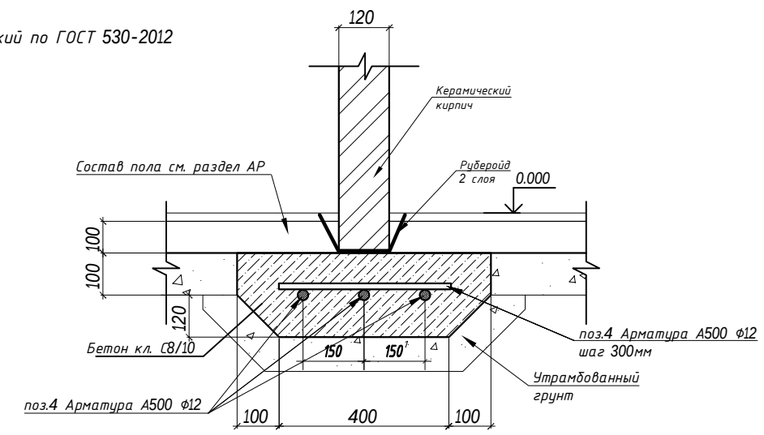

Примечание:

1. Внутренние перегородки не доводить до перекрытий на 30мм, с последующей заделкой минеральной ватой и последующей зачеканить с двух сторон цементно-песчаным раствором.
2. Кирпичные перегородки крепить к наружным и внутренним стенам анкерами и скобами ММ-1, по узлам Б и В в верхней и нижней частях.
3. Металлическое изделие ММ-1 крепить к плитам перекрытия распорными дюбелями с шагом не более 1500мм.
4. Рубероид - 93.6 м2

Привязан	175.9-АС		
ГКП	Кулжабаев		09.23
Разработал	Кабдыкова		09.23
Норм.контр	Покоякова		09.23
Инв. №			

Изм.	Кол.уч.	Лист	№Док	Подпись	Дата	№2023-18-АС		
						«Строительство врачебной амбулатории в селе Базартобе, Акжаикского района, Западно-Казахстанской области» (без наружных инженерных сетей)		
						Врачебный амбулаторий (ВА)	Стадия	Лист	Листов
							РП	11.1	
ГИП		Советханов			02.23	Узлы крепления кирпичных перегородок Узел фундамента под перегородки	НАО"Turar Healthcare" ГСЛ №22026093		
Выполнил		Есжанов			02.23				
Проверил		Советханов			02.23				
Н.Контроль		Касенбеков			02.23				

Взам.инв.№

Подпись и дата

Инв.№ подл.

Кладочный план 1-го этажа на отм. 0,000

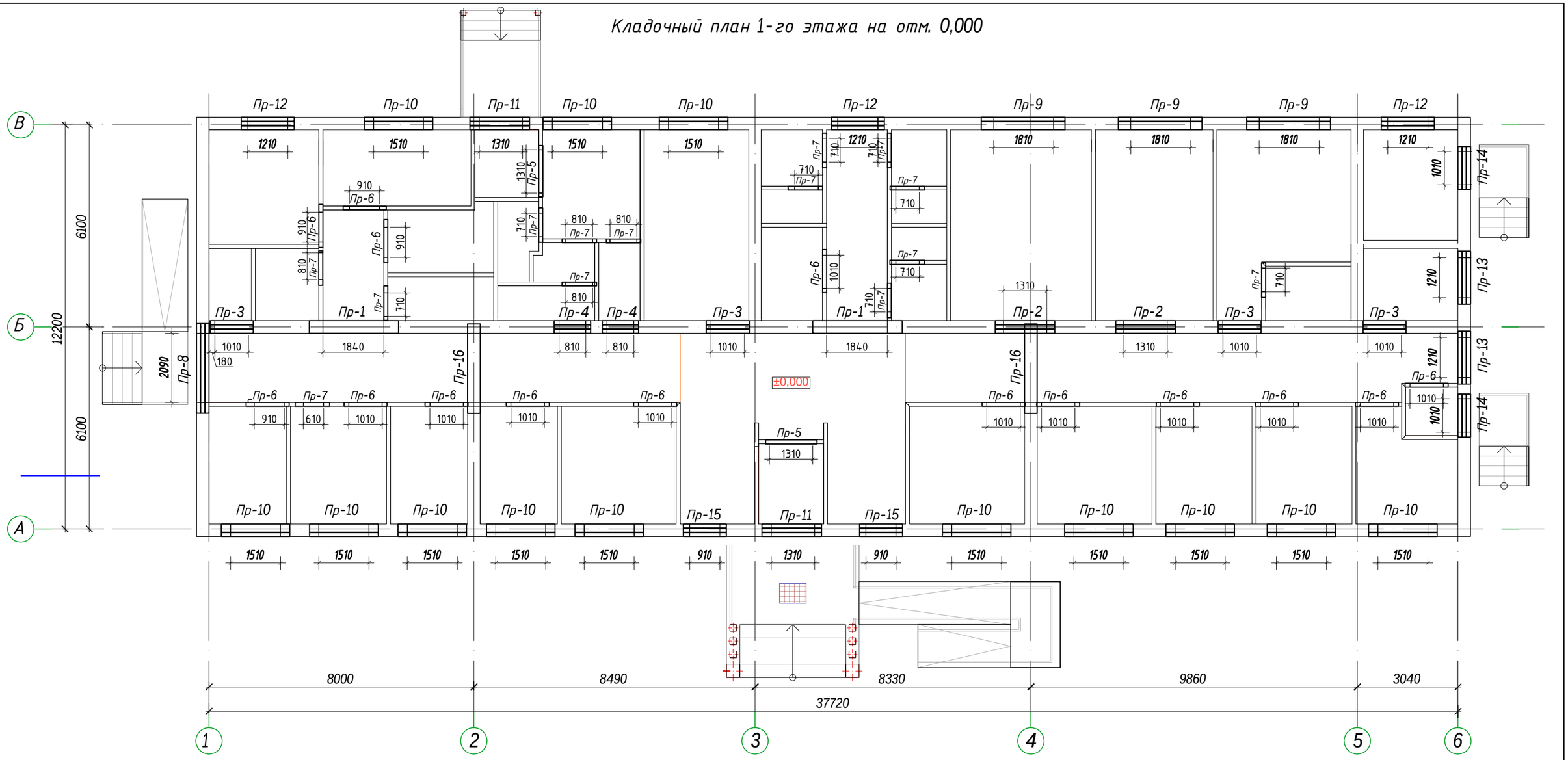

Привязан	175.9-АС		
ГКП	Кулжабаев		09.23
Разработал	Каббыкова		09.23
Норм.контр	Покоякова		09.23
Инв. №			

1. Перечень чертежей и общие примечания см. заглавный лист АС-1.
2. Данный лист читать совместно с листами АС-11,13.
3. Спецификация см. лист АС-13.

Изм.	Кол.уч.	Лист	№Док.	Подпись	Дата
ГИП	Советханов				02.23
Выполнил	Есжанов				02.23
Проверил	Советханов				02.23
Н.Контроль	Касенбеков				02.23

№2023-18-АС

«Строительство врачебной амбулатории в селе Базартобе, Акжаикского района, Западно-Казахстанской области» (без наружных инженерных сетей)

Врачебный амбулаторий (ВА)

Стадия	Лист	Листов
РП	12	

План перемычек 1-го этажа на отм. 0,000

НАО"Turar Healthcare"
ГСЛ №22026093

ВЗАМ. ИНВ. N

ПОДПИСЬ И ДАТА

ИНВ. N ПОДЛ.

Ведомость перемычек

Марка	Эскиз
ПР-1 2 шт	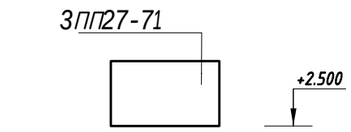
ПР-2 2 шт	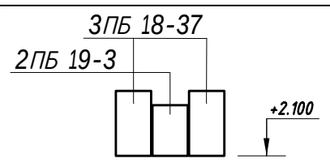
ПР-3 4 шт	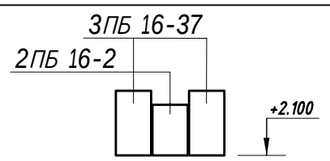
ПР-4 2 шт	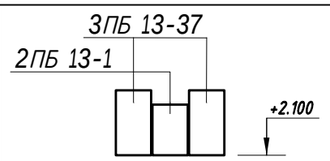
ПР-5 2 шт	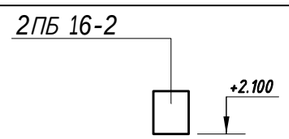
ПР-6 15 шт	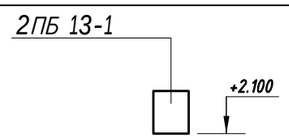
ПР-7 13 шт	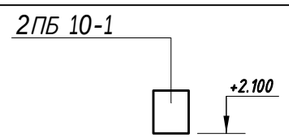
ПР-16 2 шт	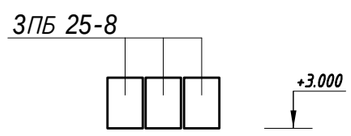

Ведомость перемычек

Марка	Эскиз
ПР-8 1 шт	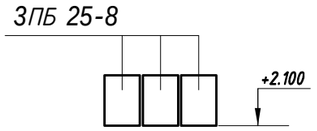
ПР-9 3 шт	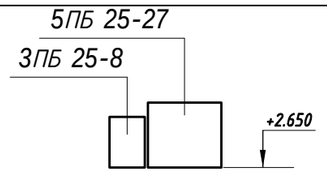
ПР-10 13 шт	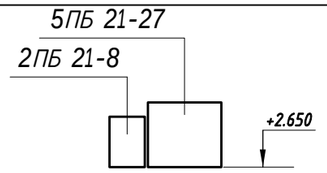
ПР-11 2 шт	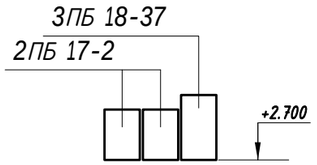
ПР-12 3 шт	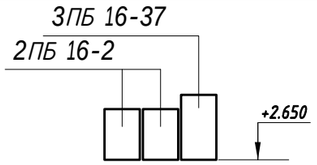
ПР-13 2 шт	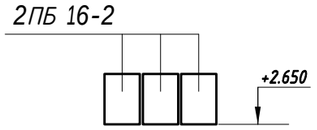
ПР-14 2 шт	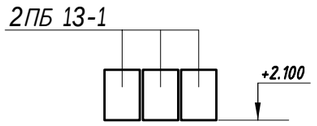
ПР-15 2 шт	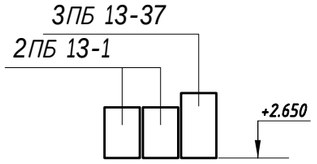

Спецификация

Позиц.	Обозначение	Наименование	Кол.	Масса ед.кг	Примеч.
		Перемычки			
1	ГОСТ 948-84	2ПБ 10-1	13	43	
2	ГОСТ 948-84	2ПБ 13-1	27	54	
3	ГОСТ 948-84	2ПБ 16-2	18	65	
4	ГОСТ 948-84	2ПБ 17-2	4	75	
5	ГОСТ 948-84	2ПБ 19-3	2	81	
6	ГОСТ 948-84	3ПБ 21-8	13	137	
7	ГОСТ 948-84	3ПБ 25-8	12	103	
8	ГОСТ 948-84	3ПБ 13-37	6	85	
9	ГОСТ 948-84	3ПБ 16-37	11	102	
10	ГОСТ 948-84	3ПБ 18-37	6	119	
11	ГОСТ 948-84	5ПБ 21-27	13	285	
12	ГОСТ 948-84	5ПБ 25-27	3	338	
13	Серия 1.038.1-1 вып.2.	3ПП27-71	2	568	

Привязан	175.9-АС		
ГКП	Кулжабаев		09.23
Разработал	Каббыкова		09.23
Норм.контр	Покоякова		09.23
Инв. №			

1. Перечень чертежей и общие примечания см. заглавный лист АС-1.
2. Данный лист читать совместно с листами АС-8,9.

Изм.	Кол.уч.	Лист	№Док	Подпись	Дата
ГИП		Советханов			02.23
Выполнил		Есжанов			02.23
Проверил		Советханов			02.23
Н.Контроль		Касенбеков			02.23

№2023-18-АС

«Строительство врачебной амбулатории в селе Базартобе, Акжаикского района, Западно-Казахстанской области» (без наружных инженерных сетей)

Врачебный амбулаторий (ВА)

Стадия	Лист	Листов
РП	13	

Ведомость перемычек и спецификация

НАО"Turar Healthcare"
ГСЛ №22026093

ВЗАМ. ИНВ. N

ПОДПИСЬ И ДАТА

ИНВ. N ПОДЛ.

Схема монолитного пояса Мп-1 низ на отм. -0.400

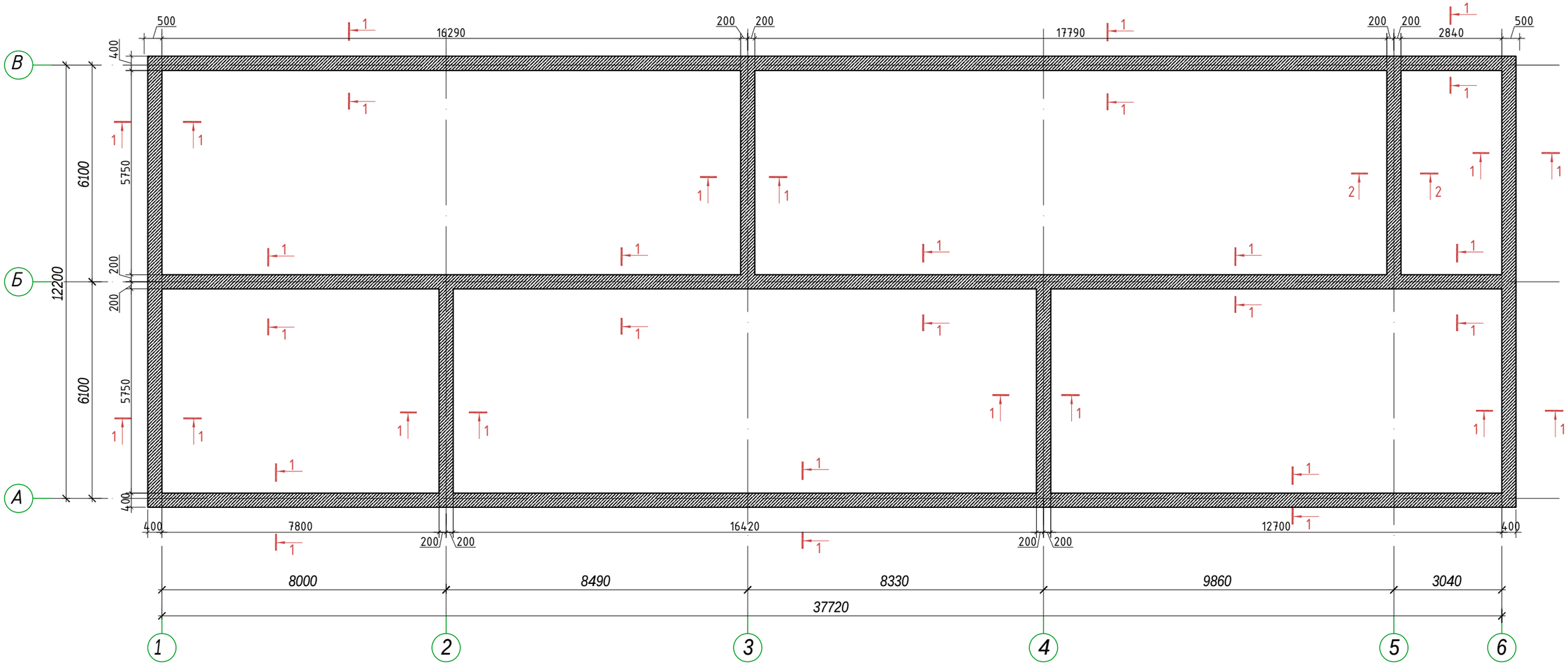

1. Перечень чертежей и общие примечания см. заглавный лист АС-1.
2. Данный лист читать совместно с листами АС-14-15.
3. Разрез 1-1 и 2-2 см. лист АС-15.
4. Ведомость расхода стали монолитного пояса см. АС-15

Спецификация

Марка поз.	Обозначение	Наименование	Кол.	Масса ед.,кг	Приме-чание
Кп-1	см. данный лист	Каркас пространственный Кп-1	161,7		м.п.
		Материалы:			
		Бетон кл. С16/20,F100,W10 порт.цем.,м3	13		

Привязан	175.9-АС		
ГКП	Кулжабаев		09.23
Разработал	Каддыкова		09.23
Норм.контр	Покоякова		09.23
Инв. №			

Изм.	Кол.уч.	Лист	№Док	Подпись	Дата	№2023-18-АС		
						«Строительство врачебной амбулатории в селе Базартобе, Акжаикского района, Западно-Казахстанской области» (без наружных инженерных сетей)		
						Врачебный амбулаторий (ВА)	Стадия	Лист	Листов
							РП	14	
ГИП		Советханов			02.23	Схема монолитного пояса Мп-1 низ на отм. ~~-0.440~~ -0,400	НАО"Turar Healthcare" ГСЛ №22026093		
Выполнил		Есжанов			02.23				
Проверил		Советханов			02.23				
Н.Контроль		Касенбеков			02.23				

ВЗАМ. ИНВ. N

ПОДПИСЬ И ДАТА

ИНВ. N ПОДЛ.

1-1

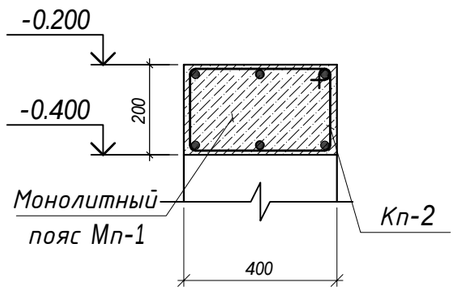

КП-1
(1 м.п.)

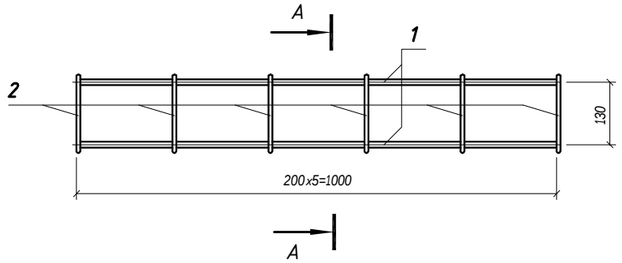

А-А

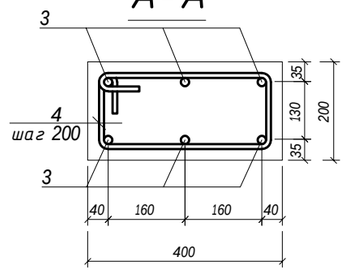

Ведомость деталей

Поз.	Эскиз
2 L=1180	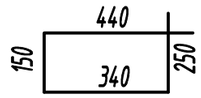

Спецификация

Марка поз.	Обозначение	Наименование	Кол.	Масса ед.кг.	Приме-чание
КП-1 (1 м.п.)					
1	ГОСТ 34028-2016	ф12 А500 l=1000	6	0.888	5,33
2	ГОСТ 34028-2016	ф6 А240 l=1180	5	0,26	1.3

Привязан	175.9-АС		
ГКП	Кулжабаев		09.23
Разработал	Каббыкова		09.23
Норм.контр	Покоякова		09.23
Инв. №			

1. Перечень чертежей и общие примечания см. заглавный лист АС-1.
2. Данный лист читать совместно с листами АС-14-15.
3. На углах армирования добавить главой элемент из арматуры 12ф А500 угол 800х800мм. Расход арматуры учтен ведомости расхода стали.

Ведомость расхода стали, кг

Марка элемента	Изделия арматурные							Всего
	Арматура класса							
	А240			А500				
	ГОСТ 34028-2016			ГОСТ 34028-2016				
	ф6	ф8	Итого	ф10	ф12	ф14	Итого	
Мп-1	221		221	-	905	-	905	1126

Изм.	Кол.уч.	Лист	№Док	Подпись	Дата	№2023-18-АС
						«Строительство врачебной амбулатории в селе Базартобе, Акжаикского района, Западно-Казахстанской области» (без наружных инженерных сетей)
ГИП	Советханов				02.23	Врачебный амбулаторий (ВА)
Выполнил	Есжанов				02.23	Схема монолитного пояса Мп-1 Армирования КП-1 и КП-2
Проверил	Советханов				02.23	
Н.Контроль	Касенбеков				02.23	

Стадия	Лист	Листов
РП	15	

НАО"Turar Healthcare"
ГСЛ №22026093

ВЗАМ. ИНВ. N | ПОДПИСЬ И ДАТА | ИНВ. N ПОДЛ.

План раскладки плит покрытия этажа на отм.+3,000

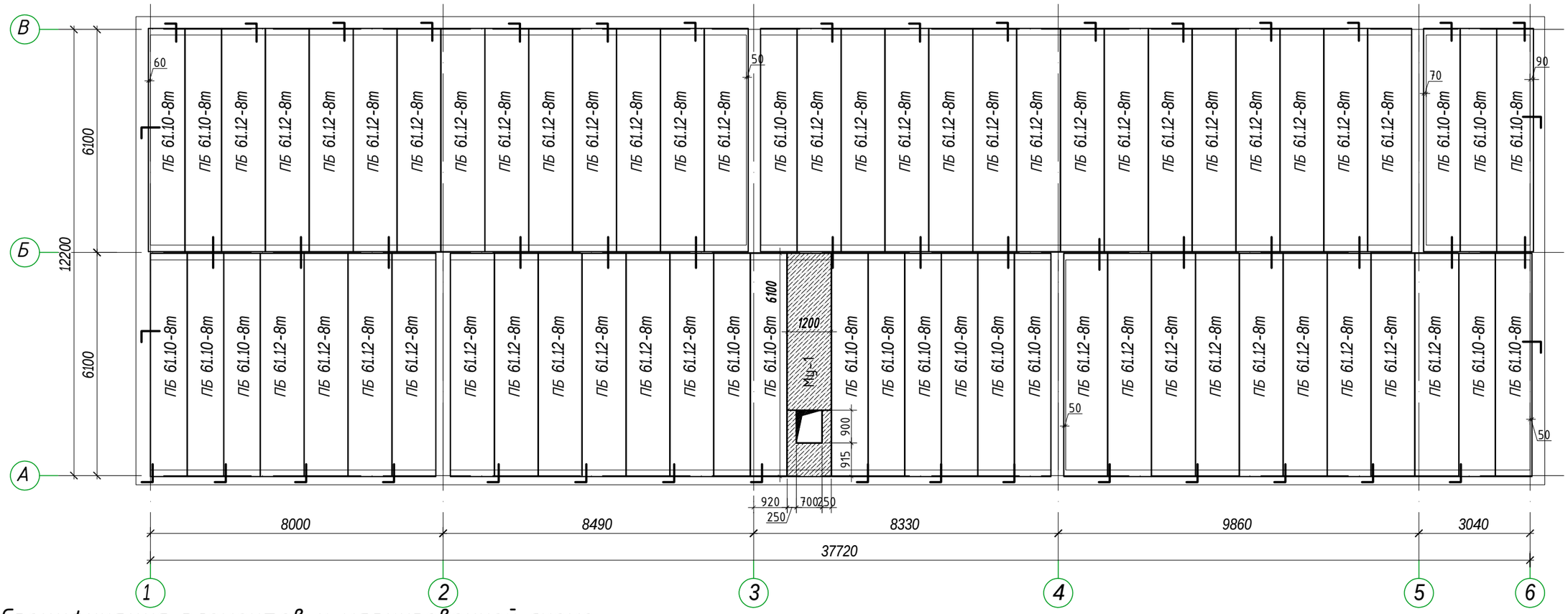

Спецификация элементов к маркировочной схеме

Поз.	Обозначение	Наименование	Кол.	Масса ед., кг	Приме-чание
1	ГОСТ 9561-2016	ПБ 61.12-8т	45	2440	
2	ГОСТ 9561-2016	ПБ 61.10-8т	19	1970	
Му-1	см.л. АС -12	Монолитный ж/б участок	1		
		Металлические изделия			
А-1	см.данный лист	ф10А-I ГОСТ34028, L=800	36	0,49	18.13
А-2	см.данный лист	ф10 А-I ГОСТ34028, L=1010	15	0.63	9.45
		МС-1	52		
1	См. данный лист	лист 100х7 ГОСТ 103-2006, L=140 / С 235 ГОСТ 27772-2015	1	0.77	
2	См. данный лист	10-А-I (А240) ГОСТ34028-2016 L=120	1	0.07	
		Бетон кл. С16/20 (м3)		0.35	

Ведомость деталей

Поз.	Эскиз
А-1	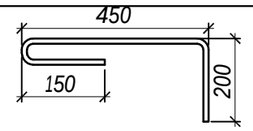
А-2	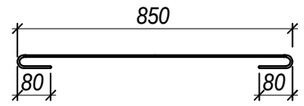

1. Перечень чертежей и общие примечания см. заглавный лист АС-1 и АС-2.
2. Узлы опирания плит на стены см. серию 2.140-1 выпуск 1. Анкер А-1 приварить к сеткам армирования кирпичных стен.
3. Все анкера соединяющие плиты перекрытия со стенами и между собой должны быть покрыты цементным раствором М100 толщиной 20мм.
4. При сверление отверстии плиты перекрытия не повредить ребро жёсткости плиты перекрытия.

Привязан	175.9-АС		
ГКП	Кулжабаев		09.23
Разработал	Каббыкова		09.23
Норм.контр	Покоякова		09.23
Инв. №			

Изм.	Кол.уч.	Лист	№Док	Подпись	Дата
ГИП	Советханов				02.23
Выполнил	Есжанов				02.23
Проверил	Советханов				02.23
Н.Контроль	Касенбеков				02.23

№2023-18-АС

«Строительство врачебной амбулатории в селе Базартобе, Акжаикского района, Западно-Казахстанской области» (без наружных инженерных сетей)

Врачебный амбулаторий (ВА)

Стадия	Лист	Листов
РП	16	

План раскладки плит покрытия этажа на отм.+3,000

НАО"Turar Healthcare" ГСЛ №22026093

ВЗАМ. ИНВ. N

ПОДПИСЬ И ДАТА

ИНВ. N ПОДЛ.

Узел крепления плит перекрытий к наружным стенам

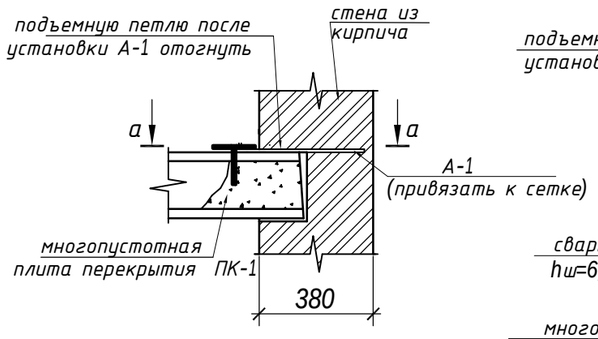

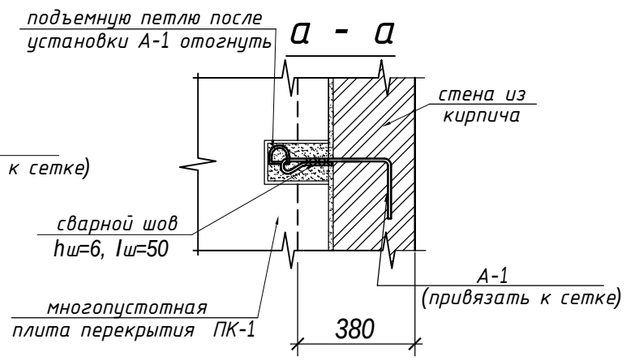

Узел крепления плит перекрытий между собой

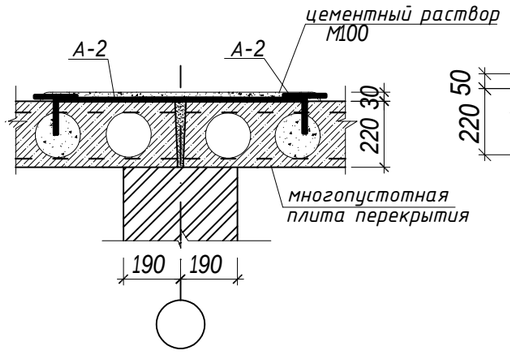

МУ-1

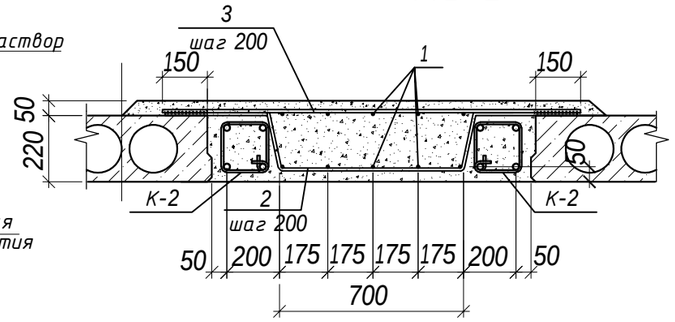

δ-δ

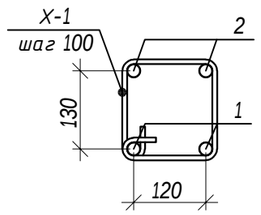

КАРКАС К-2 (п.м.)

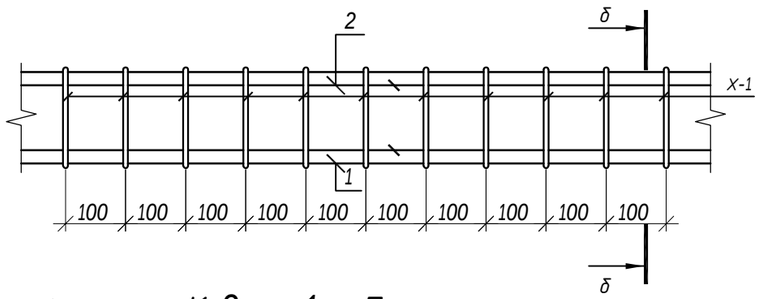

Спецификация К-2 на 1 м.П.

Поз.	Обозначение	Наименование	Кол.	Масса (ед.кг.)	Примеч.
		Каркас плоский К-2	1	16.25	
1	ГОСТ 34028-2016	ф 25А-400 L=1000 мм	2	3.85	7.7
2	ГОСТ 34028-2016	ф 20А-400 L=1000 мм	2	2.46	4.92
Х-1		ф 8 А-240 L=850 мм	10	0.33	3.30

МС-1

1-1

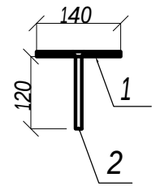

Привязан	175.9-АС		
ГКП	Кулжабаев		09.23
Разработал	Каббыкова		09.23
Норм.контр	Покоякова		09.23
Инв. №			

Спецификация

Поз.	Обозначение	Наименование	Кол.	Масса (ед.кг.)	Примеч.
		Монолитный участок УМ-1			
К-2	См.данный лист	Каркас плоский К-2 L=мп	12.2	16.25	199
1	ГОСТ 34028-2016	Ø12 А-400 L=П.м	61	0.89	55
2	ГОСТ 34028-2016	Ø12 А-240 L=1700мм	26	1.5	40
3	ГОСТ 34028-2016	Ø14 А-400 L=1500мм	26	1.82	48
		Бетон кл. С16/20 (м3)		1.48	

Ведомость расхода стали, кг

Марка элемента	Изделия арматурные								Всего
	Арматура класса								
	А240			~~А500~~ 400					
	ГОСТ 34028-2016			ГОСТ 34028-2016					
	ф6	ф8	Итого	ф12	ф14	ф20	ф25	Итого	
УМ-1		41	41	95	48	60	94	297	338

1. Перечень чертежей и общие примечания см. заглавный лист АС-1 и АС-2.
2. Узлы опирания плит на стены см. серию 2.140-1 выпуск 1. Анкер А-1 приварить к сеткам армирования кирпичных стен.
3. Все анкера соединяющие плиты перекрытия со стенами и между собой должны быть покрыты цементным раствором М100 толщиной 20мм.

МС-1 перед установкой просверлит отверстия и залить бетоном Бетон кл. С16/20 (м3)

Изм.	Кол.уч.	Лист	№Док.	Подпись	Дата
ГИП		Советханов			02.23
Выполнил		Есжанов			02.23
Проверил		Советханов			02.23
Н.Контроль		Касенбеков			02.23

№2023-18-АС

«Строительство врачебной амбулатории в селе Базартобе, Акжаикского района, Западно-Казахстанской области» (без наружных инженерных сетей)

Врачебный амбулаторий (ВА)

Стадия	Лист	Листов
РП	17	

Узлы плиты покрытия

ТОО "Альянс Север" ГСЛ №000159

ВЗАМ. ИНВ. N

ПОДПИСЬ И ДАТА

ИНВ. N ПОДЛ.

План стропил

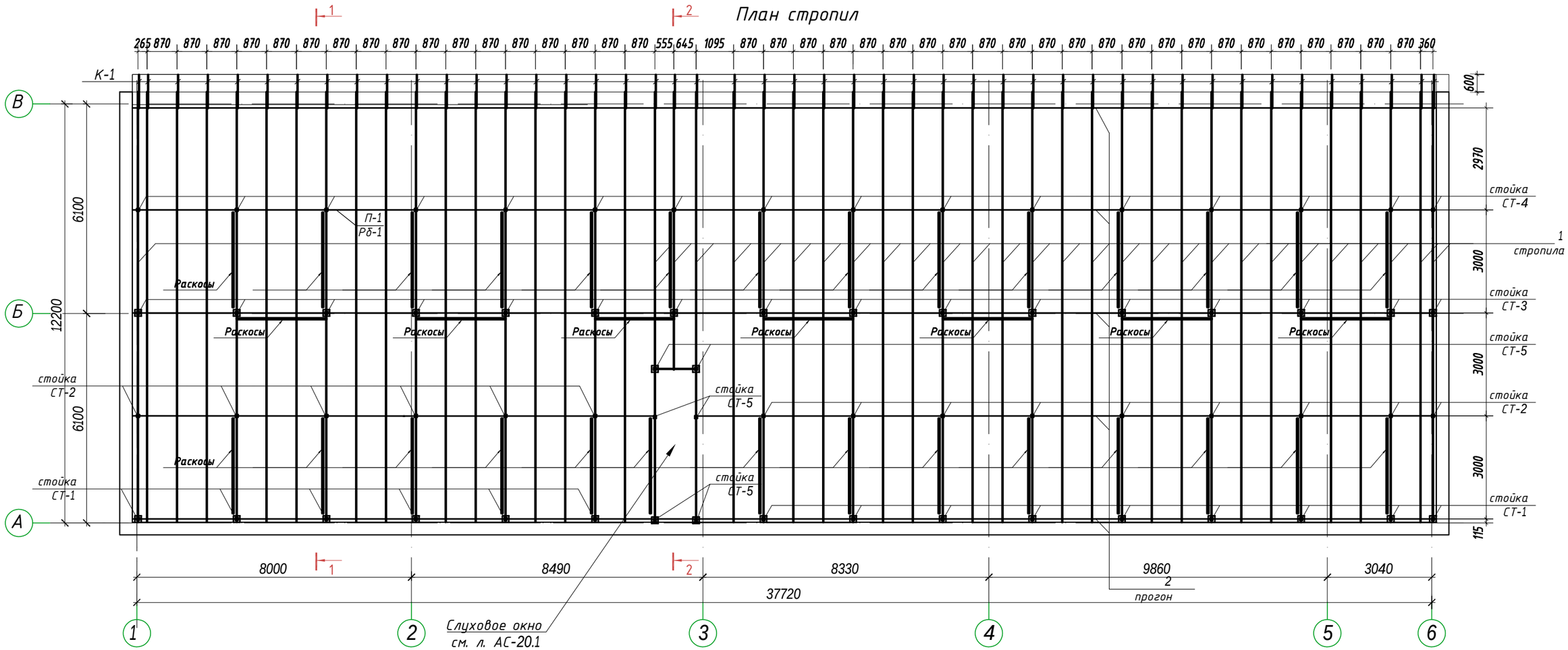

1. Перечень чертежей и общие примечания см. заглавный лист АС-1.
2. Данный лист читать совместно с листами АС-18-19.

Привязан	175.9-АС					
ГКП	Кулжабаев		09.23			
Разработал	Каббыкова		09.23			
Норм.контр	Покоякова		09.23			
Инв. №						

Изм.	Кол.уч.	Лист	№Док.	Подпись	Дата
ГИП	Советханов				02.23
Выполнил	Есжанов				02.23
Проверил	Советханов				02.23
Н.Контроль	Касенбеков				02.23

№2023-18-АС

«Строительство врачебной амбулатории в селе Базартобе, Акжаикского района, Западно-Казахстанской области» (без наружных инженерных сетей)

Врачебный амбулаторий (ВА)

Стадия	Лист	Листов
РП	18	

План стропил

НАО"Turar Healthcare"
ГСЛ №22026093

ВЗАМ. ИНВ. N

ПОДПИСЬ И ДАТА

ИНВ. N ПОДЛ.

Разрез 1-1

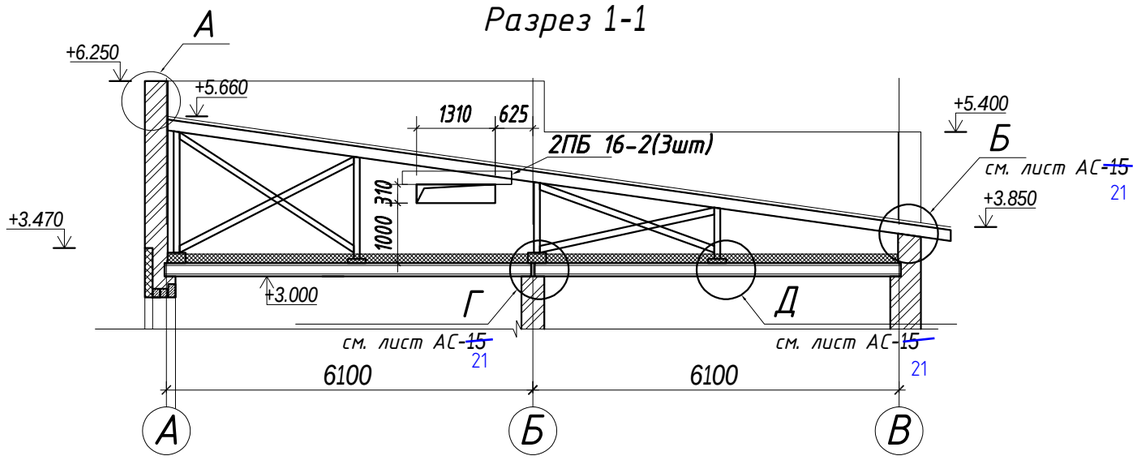

Разрез 2-2

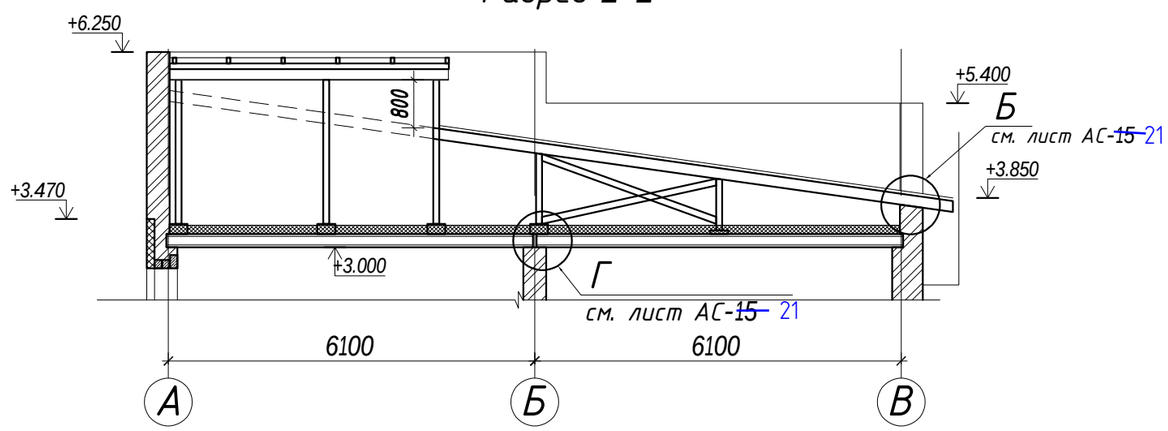

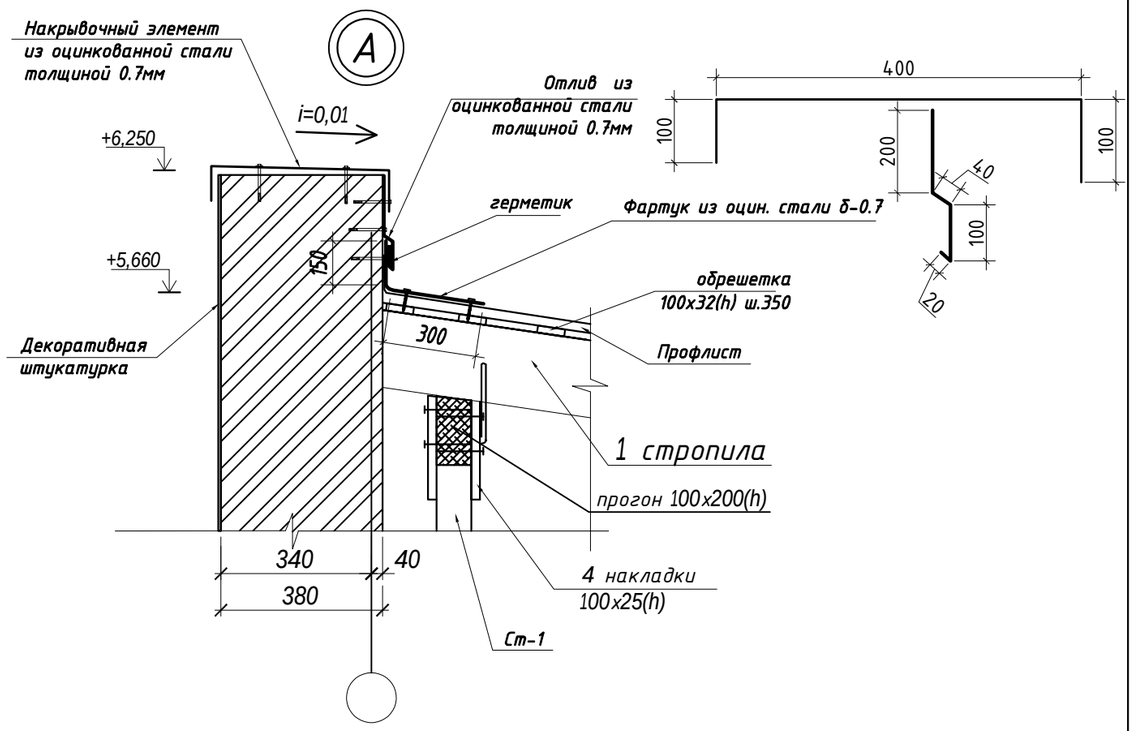

1. Перечень чертежей и общие примечания см. заглавный лист АС-1.
2. Данный лист читать совместно с листами АС-14-~~15~~. 21
3. Перемычка 2ПБ 16-2 - 6 шт.
4. Расход материала на накрывочный элемент и отлив Сталь оцинкованный толщиной 0.7мм - 97.77 м².

						№2023-18-АС
						«Строительство врачебной амбулатории в селе Базартобе, Акжаикского района, Западно-Казахстанской области» (без наружных инженерных сетей)
Изм.	Кол.уч.	Лист	№Док	Подпись	Дата	
						Врачебный амбулаторий (ВА) — Стадия: РП; Лист: 19; Листов:
ГИП		Советханов			02.23	
Выполнил		Есжанов			02.23	Разрез 1-1 и 2-2, Узел А
Проверил		Советханов			02.23	НАО"Turar Healthcare" ГСЛ №22026093
Н.Контроль		Касенбеков			02.23	

Привязан	175.9-АС		
ГКП	Кулжабаев		09.23
Разработал	Каббыкова		09.23
Норм.контр	Покоякова		09.23
Инв. №			

ВЗАМ. ИНВ. N

ПОДПИСЬ И ДАТА

ИНВ. N ПОДЛ.

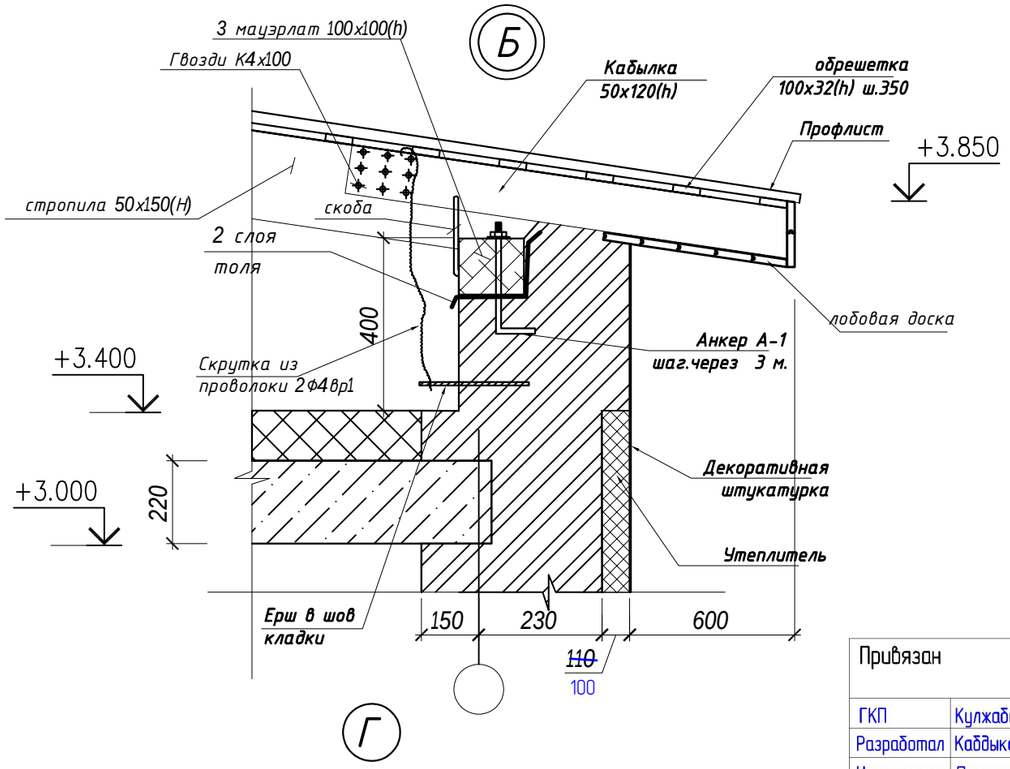

Привязан	175.9-АС		
ГКП	Кулжабаев		09.23
Разработал	Каббыкова		09.23
Норм.контр	Покоякова		09.23
Инв. №			

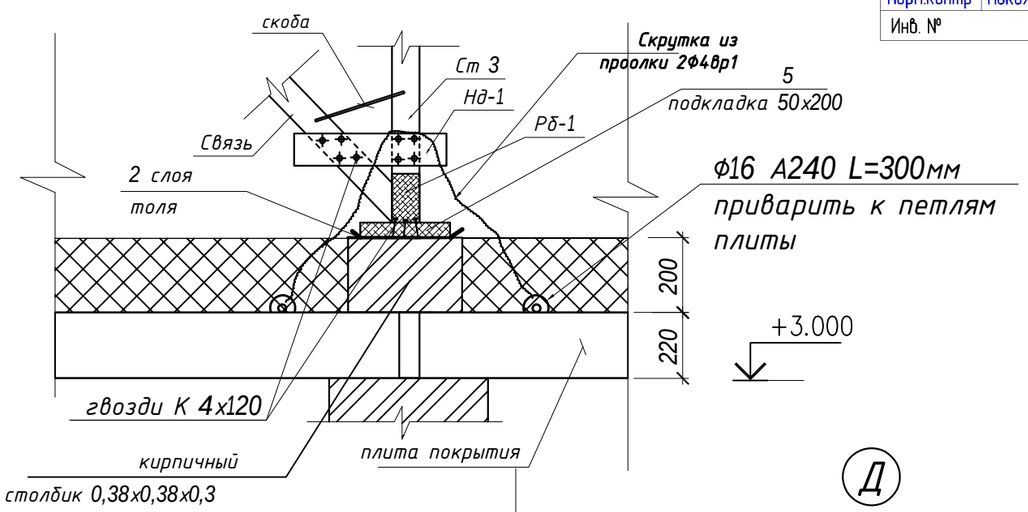

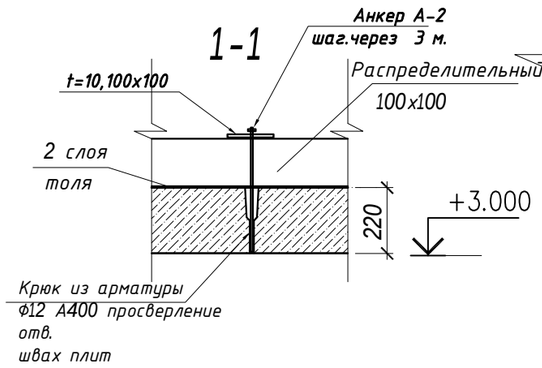

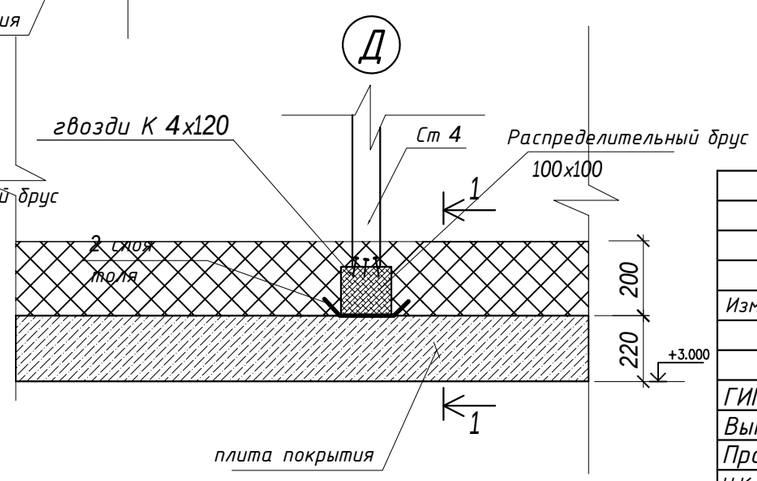

Спецификация элементов на кровлю

Марка поз.	Обозначение	Наименование	Кол.	Масса ед.кг.	Приме-чание
СТ-1	ГОСТ 24254-80*Е	Стойка 100х100 L=2180	15		0.33 м3
СТ-2	ГОСТ 24254-80*Е	Стойка 100х100 L=1750	15		0.27 м3
СТ-3	ГОСТ 24254-80*Е	Стойка 100х100 L=1330	16		0.212 м3
СТ-4	ГОСТ 24254-80*Е	Стойка 100х100 L=920	16		0.147м3
СТ-5	ГОСТ 24254-80*Е	Стойка 100х100 L=2500	6		0.15 м3
1	ГОСТ 24254-80*Е	Стропила 50х150(h) L= 565 п.м.			4,3 м3
2	ГОСТ 24254-80*Е	Прогон 100х200(h) $L_{общ}$=152 п.м.			3.04 м3
3	ГОСТ 24254-80*Е	Мауэрлат 100х100(h) L=38 п.м.			0.38 м3
4	ГОСТ 24254-80*Е	Накладка 100х25(h) L=500	136		0.17 м3
5	ГОСТ 24254-80*Е	Подкладка 200х50(h)	68		0.14 м3
6	ГОСТ 24254-80*Е	Доска лобовая 150х12(h) L=228п.м.			0.41 м3
7	ГОСТ 24254-80*Е	Обрешетка 100х32(h)	1672		5.35 м3
8	ГОСТ 24254-80*Е	Связь 50х100(h) L=п.м.	260		1.3 м3
8.1	ГОСТ 24254-80*Е	Распределительный брус 100х100(h) L=152п.м.			1.52 м3
9	ГОСТ 24045-2016	Профлист НС35-1000-0.7, δ=0.7 $м^2$	561		оцинкованный
10	ГОСТ 24254-80*Е	Кобылка 50х120(h) L=1400	46		0.39 м3
Анкер А-1	ГОСТ 56731-2015	Анкерный болт с гайкой М20/24х300	14	шт.	
Ерш	ГОСТ 34028-2016	ф12 А500, L=300	46	0.27	12.42
11	ГОСТ 6727-80	Проолки 2ф4вр1 L=п.м.	95		
Анкер А-2	ГОСТ 56731-2015	Анкерный болт с гайкой М20/24х300	32	шт.	
12	ГОСТ 19903-2015	t10, 100х100	32	0.78	24.96
Крюк	ГОСТ 34028-2016	ф12 А500, L=300	32	0.27	8.64

1. Перечень чертежей и общие примечания см. заглавный лист АС-1.
2. Данный лист читать совместно с листами АС-15-16.

Расход пустотелого кирпича на кирпичные столбики КР-р-по 250х120х~~65~~ 88/1НФ/~~100~~ 125/2,0/50/ГОСТ 530-2012, на цементно-песчаном растворе марки М75. - 1.38 м3.

3. Толь по ГОСТ 10999-76, Расход толи - 61.6 м2.

Изм.	Кол.уч.	Лист	№Док.	Подпись	Дата
ГИП	Советханов				02.23
Выполнил	Есжанов				02.23
Проверил	Советханов				02.23
Н.Контроль	Касенбеков				02.23

№2023-18-АС

«Строительство врачебной амбулатории в селе Базартобе, Акжаикского района, Западно-Казахстанской области» (без наружных инженерных сетей)

Врачебный амбулаторий (ВА)

Стадия	Лист	Листов
РП	20	

Узел Б и Г. Спецификация кровли

НАО"Turar Healthcare" ГСЛ №22026093

ВЗАМ. ИНВ. N | ПОДПИСЬ И ДАТА | ИНВ. N ПОДЛ.

Слуховое окно

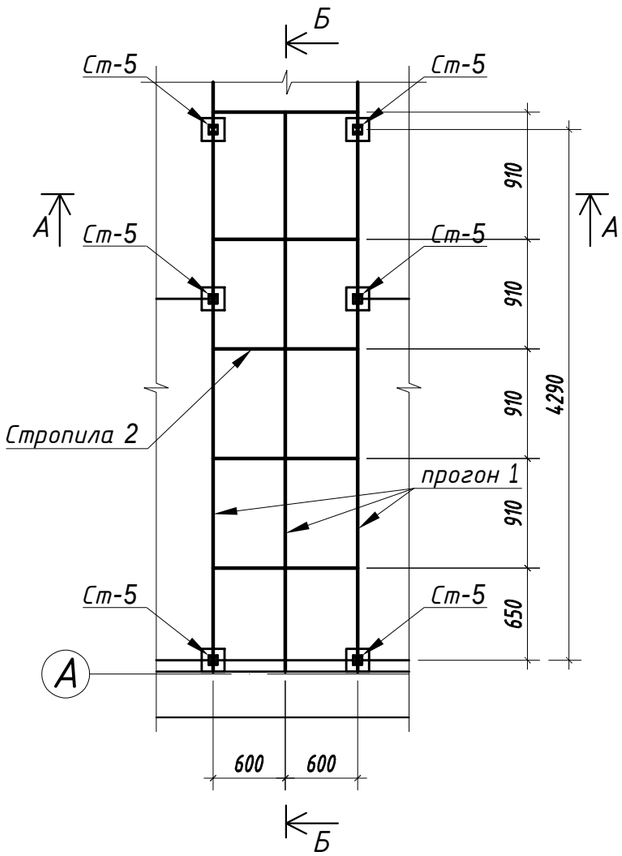

Разрез А-А

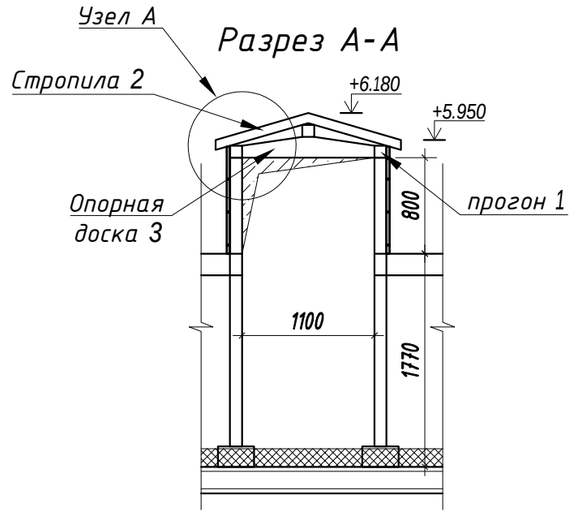

Разрез Б-Б

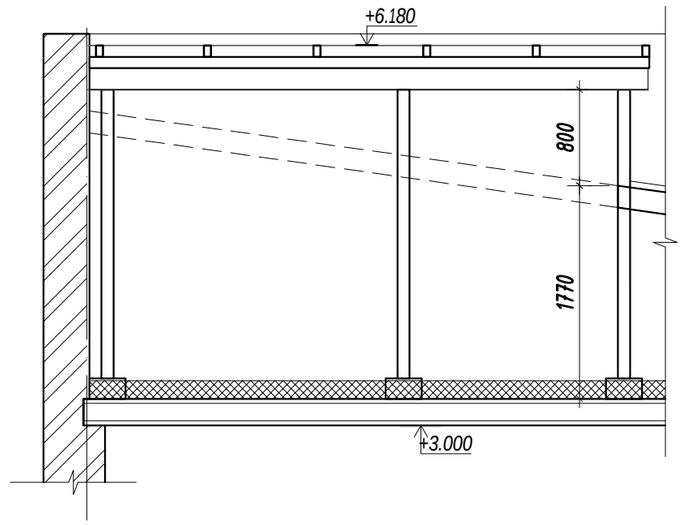

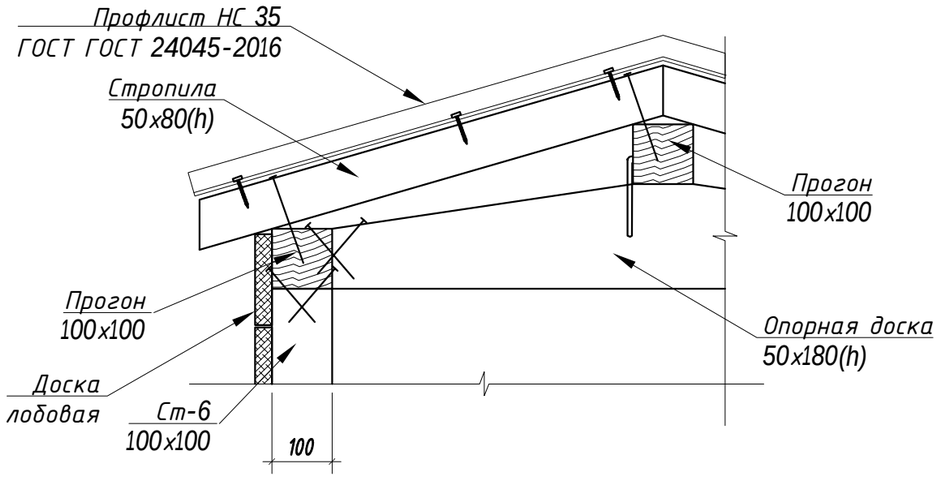

Спецификация элементов на кровлю

Марка поз.	Обозначение	Наименование	Кол.	Масса ед.кг.	Приме-чание
		Слуховое окно			
1	ГОСТ 24254-80*Е	Прогон 100х100 L=4390	3		0.13 м3
2	ГОСТ 24254-80*Е	Стропила 50х80(h) L= 12 п.м.			0.048 м3
3	ГОСТ 24254-80*Е	Опорная доска 50х180(h) L=1300	6		0.070м3
4	ГОСТ 24254-80*Е	Доска лобовая 150х12(h) L=50п.м.			0.09 м3

1. Перечень чертежей и общие примечания см. заглавный лист АС-1.
2. Данный лист читать совместно с листами АС-15-16.

Привязан	175.9-АС		
ГКП	Кулжабаев		09.23
Разработал	Каббыкова		09.23
Норм.контр	Покоякова		09.23
Инв. №			

Изм.	Кол.уч.	Лист	№Док.	Подпись	Дата	№2023-18-АС			
						«Строительство врачебной амбулатории в селе Базартобе, Акжаикского района, Западно-Казахстанской области» (без наружных инженерных сетей)			
						Врачебный амбулаторий (ВА)	Стадия	Лист	Листов
							РП	20.1	
ГИП		Советханов			02.23	Слуховое окно	НАО"Turar Healthcare" ГСЛ №22026093		
Выполнил		Есжанов			02.23				
Проверил		Советханов			02.23				
Н.Контроль		Касенбеков			02.23				

ВЗАМ. ИНВ. N

ПОДПИСЬ И ДАТА

ИНВ. N ПОДЛ.

Крыльцо Кр-1

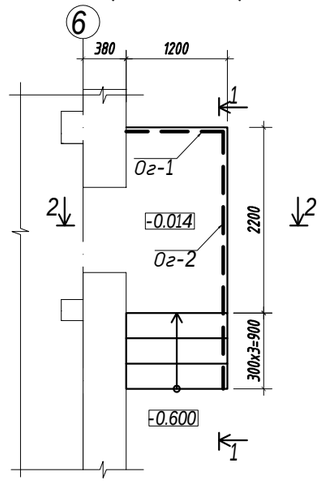

План кровли Крыльцо Кр-1

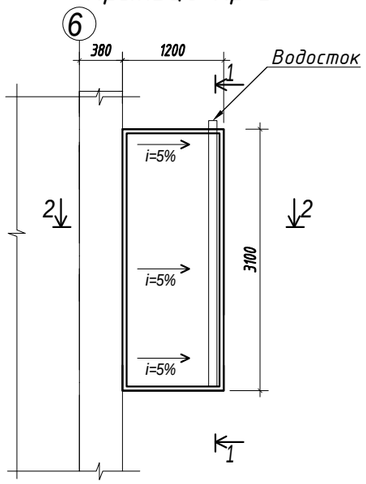

Разрез 2-2

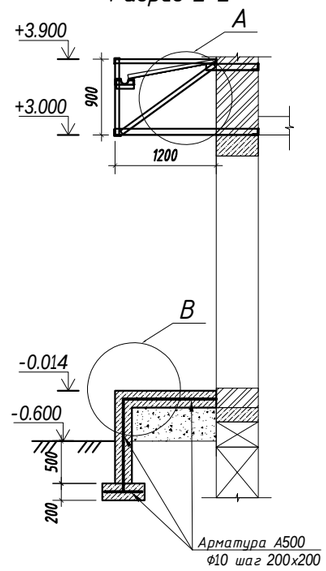

Разрез 1-1

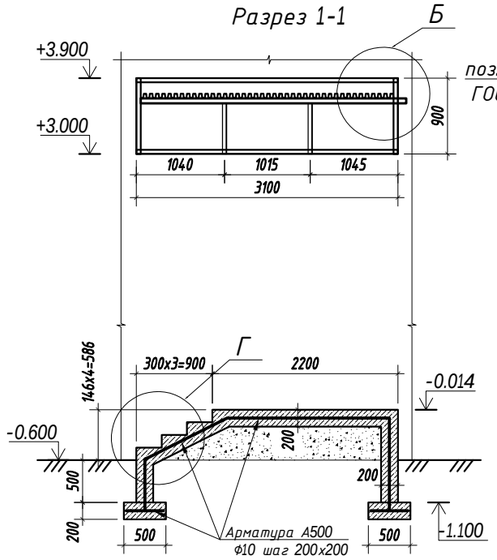

Б

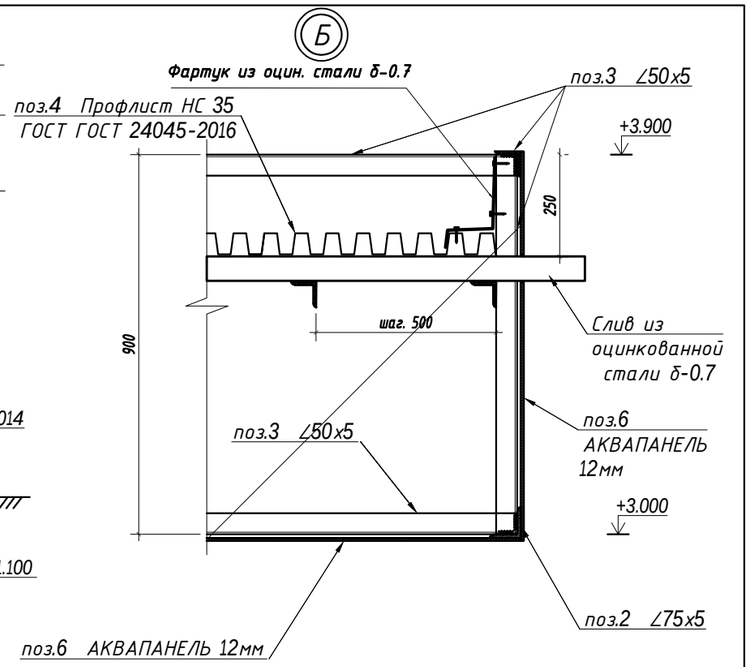

А

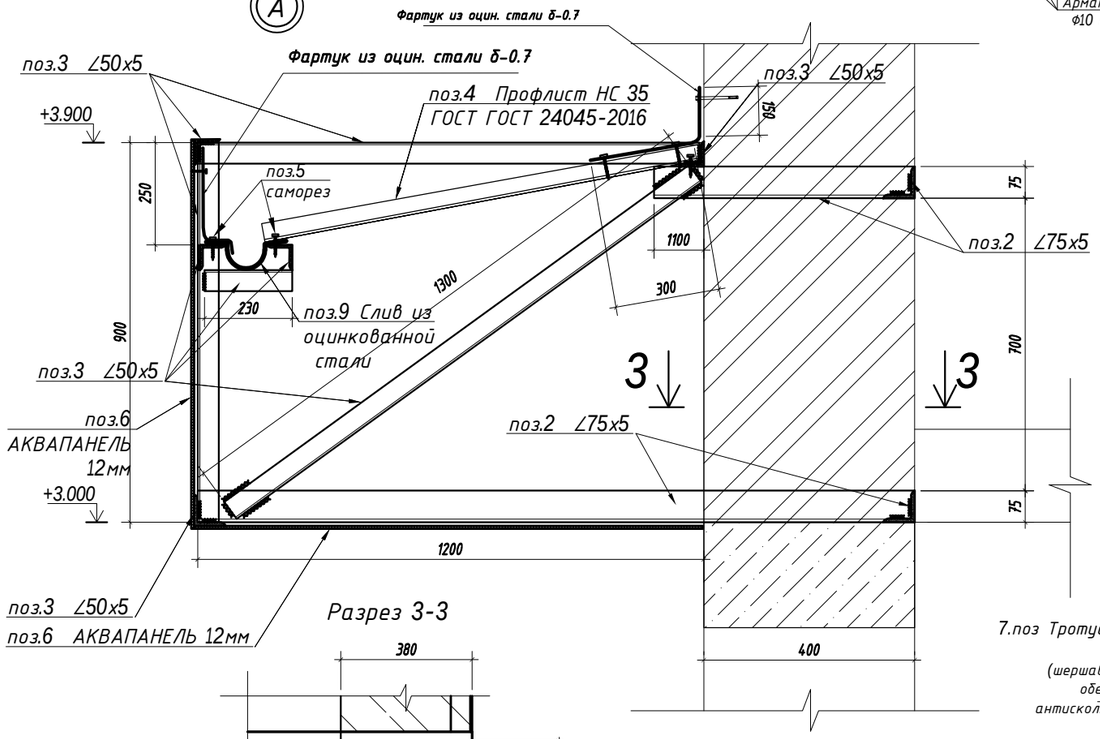

Разрез 3-3

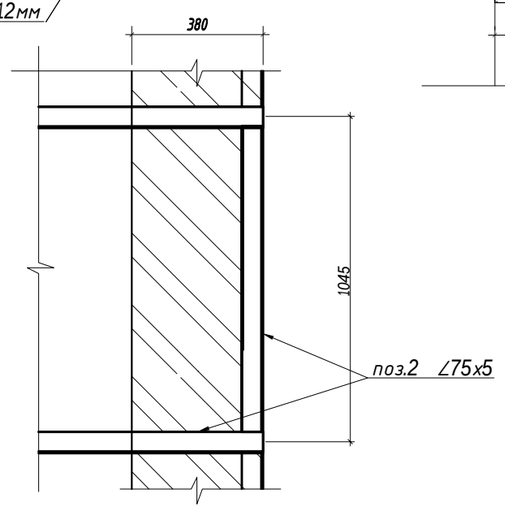

Г

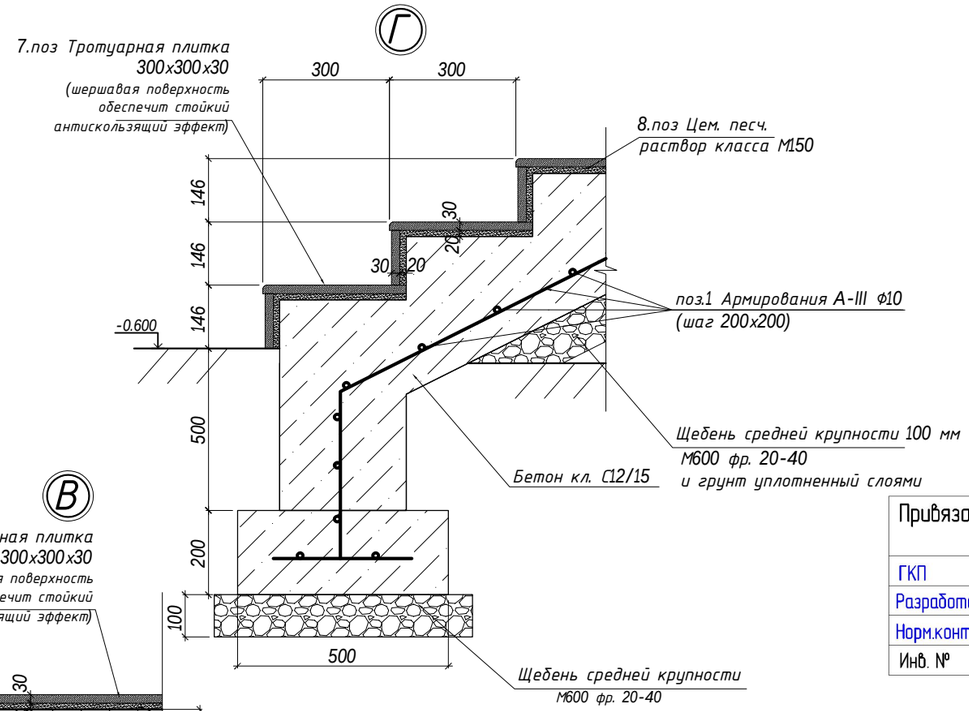

В

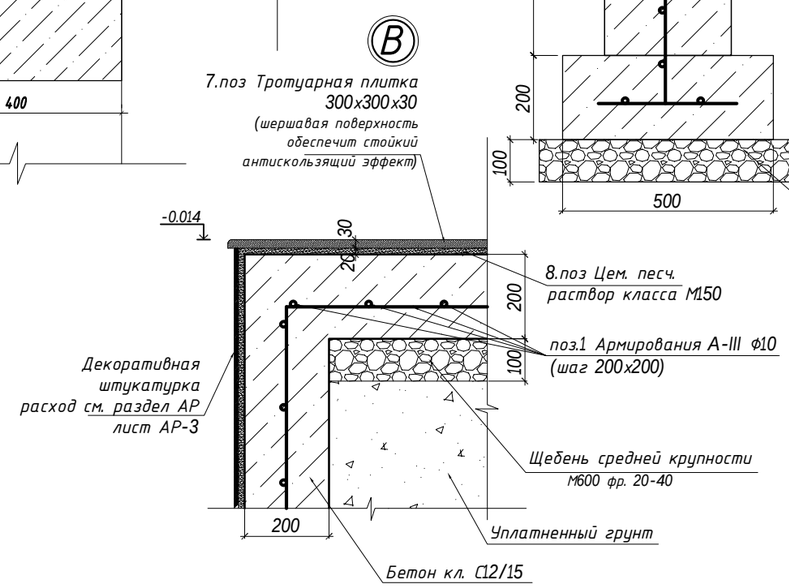

Привязан	175.9-АС		
ГКП	Кулжабаев		09.23
Разработал	Каббыкова		09.23
Норм.контр	Покоякова		09.23
Инв. №			

1. Перечень чертежей и общие примечания см. заглавный лист АС-1.
2. Данный лист читать совместно с листами АС-10;21-25.
3. Спецификацию см. лист АС-~~21~~ 22.

Изм.	Кол.уч.	Лист	№Док	Подпись	Дата				
						№2023-18-АС			
						«Строительство врачебной амбулатории в селе Базартобе, Акжаикского района, Западно-Казахстанской области» (без наружных инженерных сетей)			
						Врачебный амбулаторий (ВА)	Стадия	Лист	Листов
							РП	21	
ГИП		Советханов			02.23	Крыльцо Кр-1	НАО"Turar Healthcare' ГСЛ №22026093		
Выполнил		Есжанов			02.23				
Проверил		Советханов			02.23				
Н.Контроль		Касенбеков			02.23				

Ограждения ОГ-1

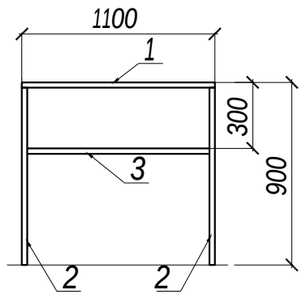

Ограждения ОГ-2

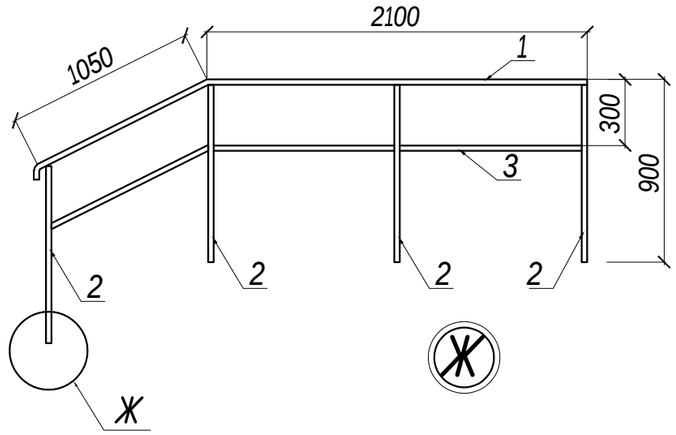

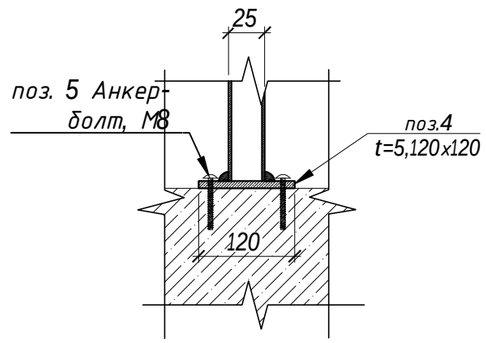

Привязан	175.9-АС		
ГКП	Кулжабаев		09.23
Разработал	Каббыкова		09.23
Норм.контр	Покоякова		09.23
Инв. №			

Спецификация элементов к маркировочной схеме, расположенной на листе АС-21,22

Поз.	Обозначение	Наименование	Кол.	Масса ед., кг	Приме-чание
		Крыльцо №1	2		
1	ГОСТ 34028-2016	Ф10 А500, L=м.п.	120	0.617	75
ОГ-1		Ограждения ОГ-1	5	м.п.	
2	ГОСТ 8509-93	Уголок ∟ 75х5 L=п.м.	13.2	5.8	76.56
3	ГОСТ 8509-93	Уголок ∟ 50х5 L=п.м.	26.42	3.78	99.86
4	ГОСТ 24045-2016	Профлист НС35-1000-0.7, δ=0.7 м²	4.1		оцинкованный
5		Саморезы с прессшайбой, 6х50	33	шт.	
6		АКВАПАНЕЛЬ толщина 12мм м²	8.7		
7		Тратуарная плитка 300х300х30 м²	4.45		
8		Цем. песч. раствор класса М150	0.09		м3
9		Оцинкованный лист δ=0.7 м²	3.92		
10					
		Материалы			
		Бетон кл. С12/15,F100,W~~10~~ 6 сульфатостойкий порт.цем.,м3	2.7		м3
		Щебень М600, фр. 20-40 м3	0.71		м3

СПЕЦИФИКАЦИЯ (на одно изделие)

Поз.	Обозначение	Наименование	Кол.	Масса, ед./кг	Приме-чание
		Ограждение ОГ-1			9.36
1	ГОСТ 3262-75	Труба Ф 25х3.2 L=1100	1	2.64	2.64
2	ГОСТ 3262-75	Труба Ф 25х3.2 L=875	2	2.1	4.2
3	ГОСТ 3262-75	Труба Ф 25х3.2 L=1050	1	2.52	2.52
		Ограждение ОГ-2			25.44
1	ГОСТ 3262-75	Труба Ф 25х3.2 L=1100	3.25	2.4	7.80
2	ГОСТ 3262-75	Труба Ф 25х3.2 L=п.м.	3.15	2.4	7.56
3	ГОСТ 3262-75	Труба Ф 25х3.2 L=1050	4	2.52	10.08

Спецификация элементов крепление ограждение

Поз.	Обозначение	Наименование	Кол.	Масса ед., кг	Приме-чание
4	ГОСТ 19903-2015	t5, 120х120	6	0.56	3.36
5	ГОСТ 28778-90	Анкерный болт М8, L=80	24	шт.	

Ведомость расхода стали, кг

Марка элемента	Изделия арматурные								Всего
	Арматура класса								
	А240			А500					
	ГОСТ 34028-2016			ГОСТ 34028-2016					
	Ф6	Ф8	Итого	Ф10	Ф12	Ф20	Ф25	Итого	
Крыльцо №1				75				75	75

1. Перечень чертежей и общие примечания см. заглавный лист АС-1.
2. Данный лист читать совместно с листами АС-21-22.

Изм.	Кол.уч.	Лист	№Док	Подпись	Дата
ГИП	Советханов				02.23
Выполнил	Есжанов				02.23
Проверил	Советханов				02.23
Н.Контроль	Касенбеков				02.23

№2023-18-АС

«Строительство врачебной амбулатории в селе Базартобе, Акжаикского района, Западно-Казахстанской области» (без наружных инженерных сетей)

Врачебный амбулаторий (ВА)

Стадия	Лист	Листов
РП	22	

Крыльцо Кр-2, Спецификация и ограждение

НАО"Turar Healthcare"
ГСЛ №22026093

ВЗАМ. ИНВ. N

ПОДПИСЬ И ДАТА

ИНВ. N ПОДЛ.

Крыльцо Кр-2

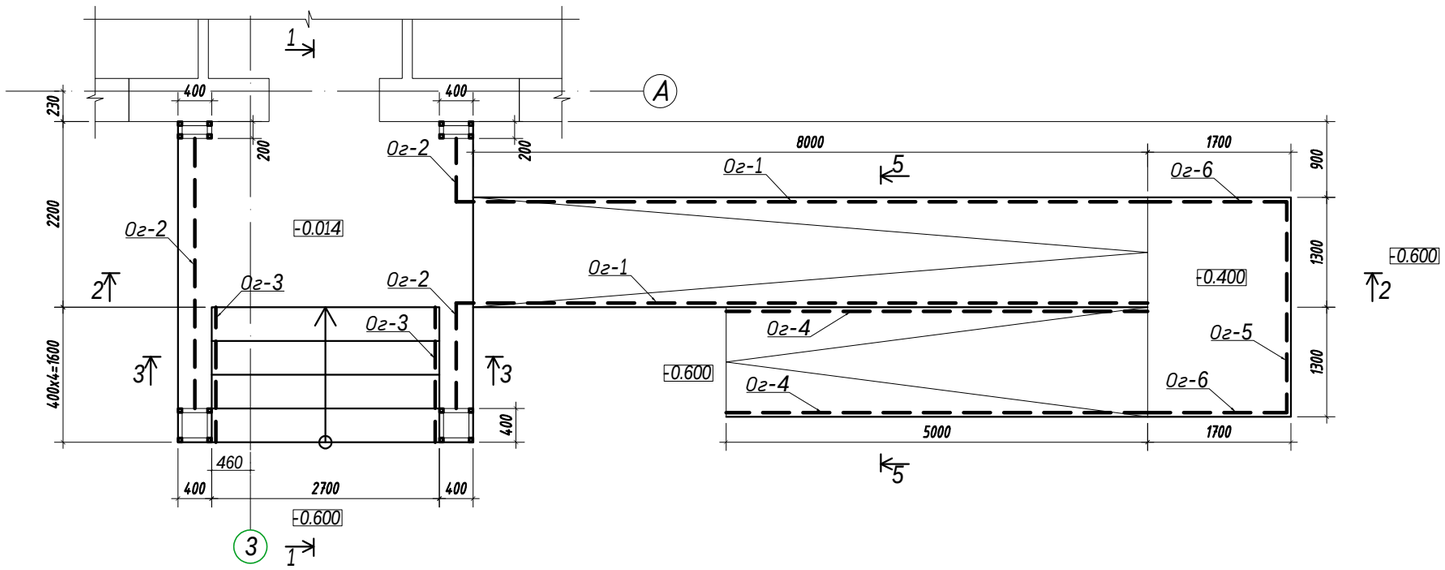

План кровли крыльцо Кр-2

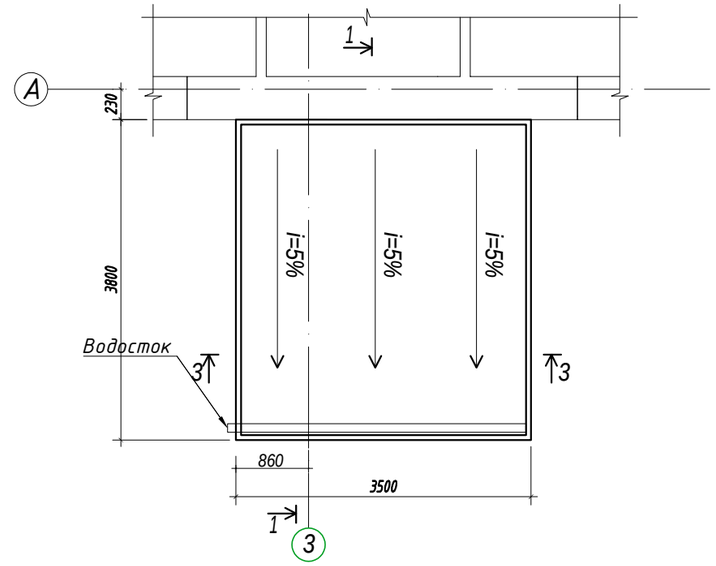

Крыльцо Кр-2
План фундамента

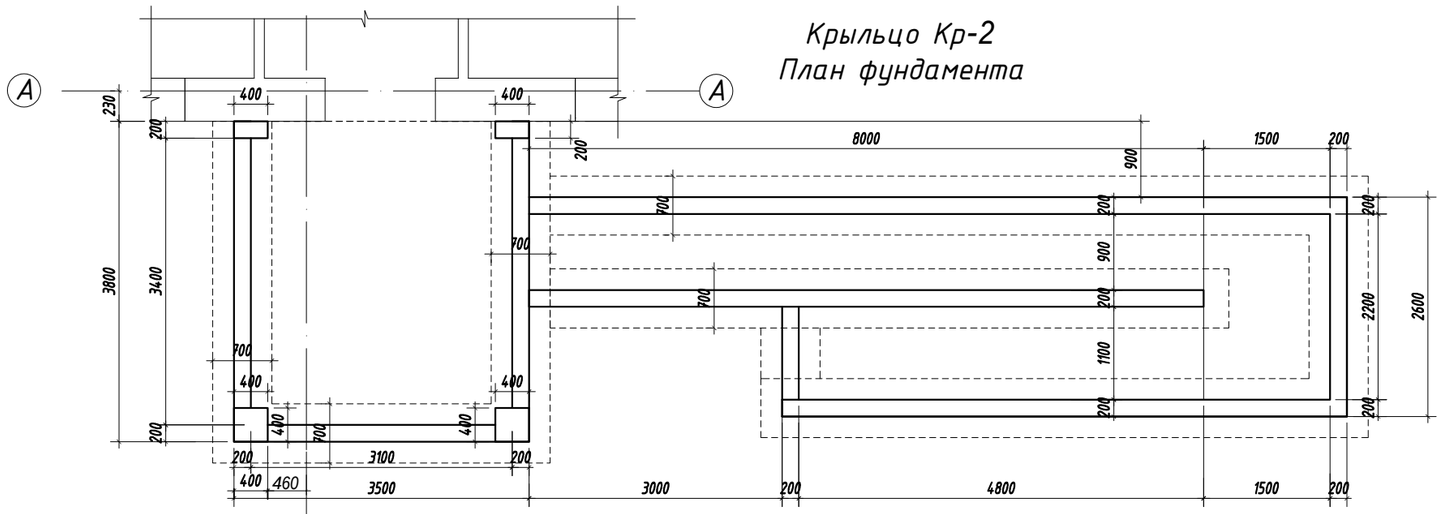

Разрез 1-1

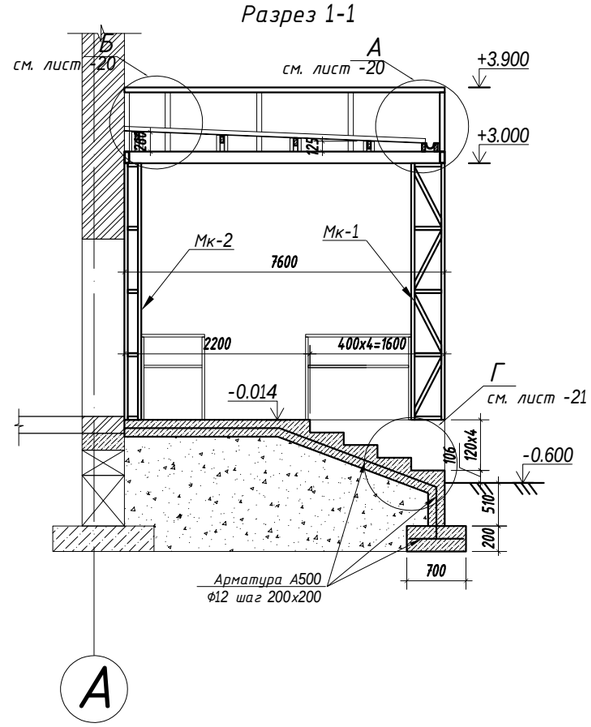

Разрез 2-2

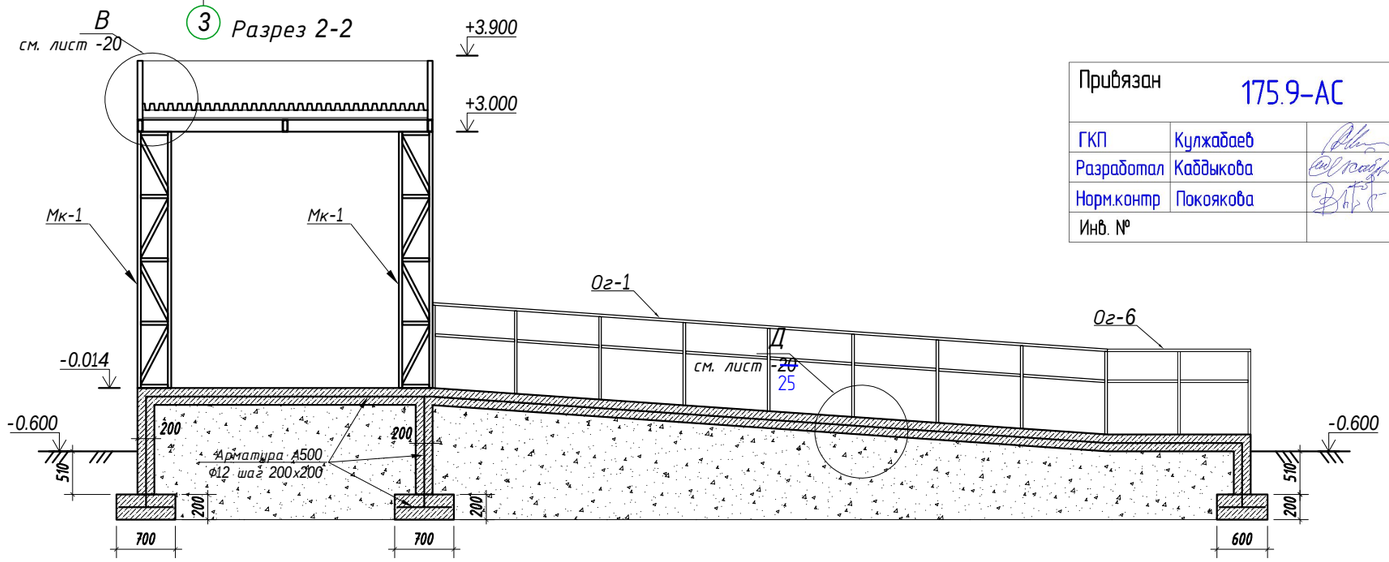

Привязан	175.9-АС		
ГКП	Кулжабаев		09.23
Разработал	Кабдыкова		09.23
Норм.контр	Покоякова		09.23
Инв. №			

1. Перечень чертежей и общие примечания см. заглавный лист АС-1.
2. Данный лист читать совместно с листами АС-~~17-18.~~ 10; 21-25
3. Узлы А,Б,В,Д см. лист АС-~~20.~~ 25
4. Разрез 3-3 и 5-5 см. лист АС-~~19.1~~ 24
5. Спецификацию см. лист АС-~~21.~~ 26

Изм.	Кол.уч.	Лист	№Док	Подпись	Дата	№2023-18-АС		
						«Строительство врачебной амбулатории в селе Базартобе, Акжаикского района, Западно-Казахстанской области» (без наружных инженерных сетей)		
						Врачебный амбулаторий (ВА)	Стадия	Лист	Листов
							РП	23	
ГИП		Советханов			02.23	Крыльцо Кр-2	НАО"Turar Healthcare" ГСЛ №22026093	
Выполнил		Есжанов			02.23			
Проверил		Советханов			02.23			
Н.Контроль		Касенбеков			02.23			

ВЗАМ. ИНВ. N | ПОДПИСЬ И ДАТА | ИНВ. N ПОДЛ.

Разрез 3-3

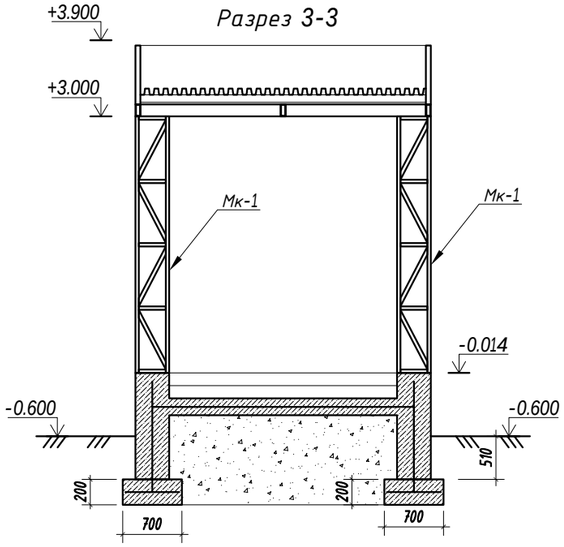

Разрез 5-5

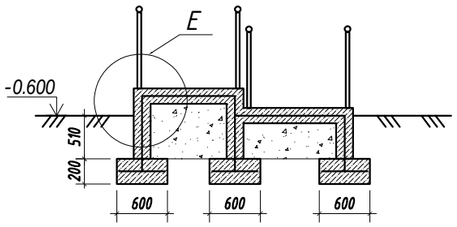

Ограждения ОГ-2

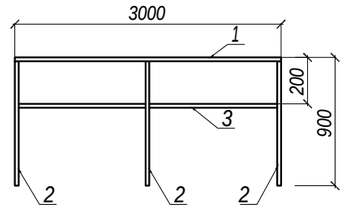

Ограждения ОГ-3

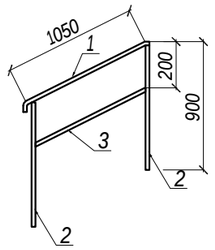

Ограждения ОГ-6

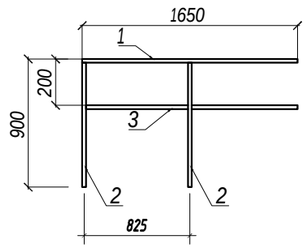

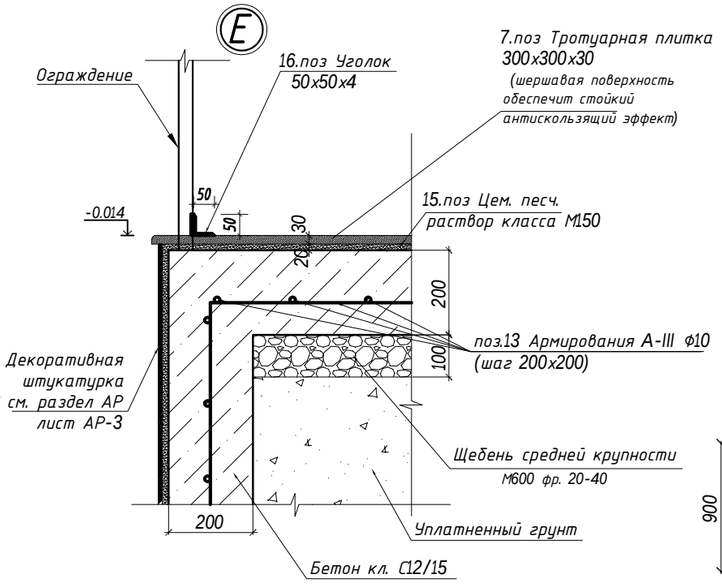

Ограждения ОГ-5

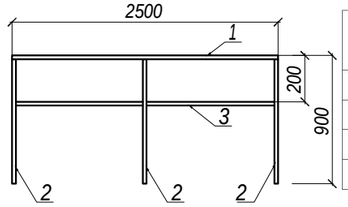

Привязан		175.9-АС	
ГКП	Кулжабаев		09.23
Разработал	Каббыкова		09.23
Норм.контр	Покоякова		09.23
Инв. №			

Ограждения ОГ-4

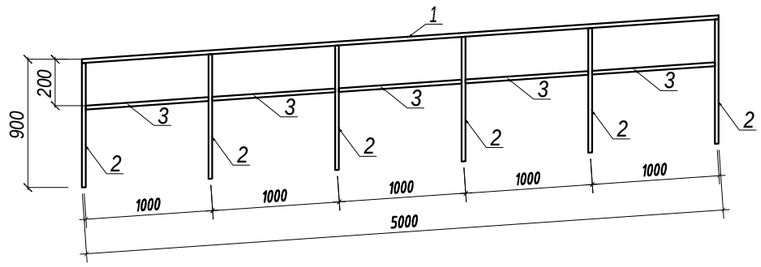

Ограждения ОГ-1

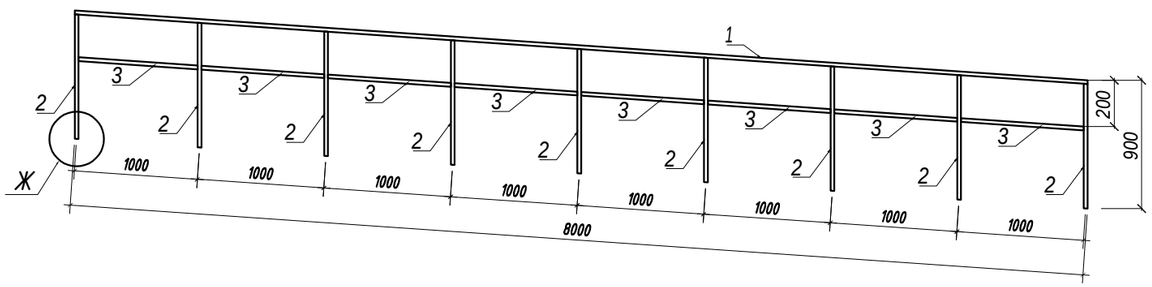

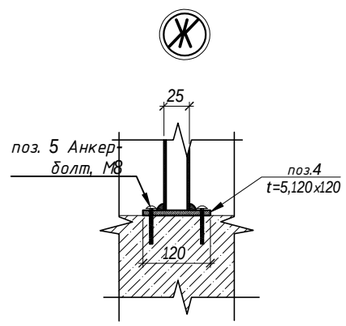

СПЕЦИФИКАЦИЯ

Поз.	Обозначение	Наименование	Кол.	Масса, ед./кг	Приме-чание
		Ограждение ОГ-1	2	56.82	113.64
1	ГОСТ 3262-75	Труба Ф 25х3.2 L=8000	1	19.2	19.2
2	ГОСТ 3262-75	Труба Ф 25х3.2 L=875	9	2.1	18.9
3	ГОСТ 3262-75	Труба Ф 25х3.2 L=975	8	2.34	18.72
		Ограждение ОГ-2	1	37.26	37.26
1	ГОСТ 3262-75	Труба Ф 25х3.2 L=п.м	4.7	2.4	11.28
2	ГОСТ 3262-75	Труба Ф 25х3.2 L=875	7	2.1	14.7
3	ГОСТ 3262-75	Труба Ф 25х3.2 L=п.м.	4.7	2.4	11.28
		Ограждение ОГ-3	2	9.09	18.18
1	ГОСТ 3262-75	Труба Ф 25х3.2 L=1100	1	2.64	2.64
2	ГОСТ 3262-75	Труба Ф 25х3.2 L=875	2	2.1	4.2
3	ГОСТ 3262-75	Труба Ф 25х3.2 L=1050	1	2.52	2.25
		Ограждение ОГ-4	2	36.3	72.60
1	ГОСТ 3262-75	Труба Ф 25х3.2 L=5000	1	12	12
2	ГОСТ 3262-75	Труба Ф 25х3.2 L=875	6	2.1	12.6
3	ГОСТ 3262-75	Труба Ф 25х3.2 L=975	5	2.34	11.7
		Ограждение ОГ-5	1	18.3	18.30
1	ГОСТ 3262-75	Труба Ф 25х3.2 L=п.м	2.5	2.4	6
2	ГОСТ 3262-75	Труба Ф 25х3.2 L=875	3	2.1	6.3
3	ГОСТ 3262-75	Труба Ф 25х3.2 L=п.м.	2.5	2.4	6
		Ограждение ОГ-6	2	12.12	24.24
1	ГОСТ 3262-75	Труба Ф 25х3.2 L=п.м	1.65	2.4	3.96
2	ГОСТ 3262-75	Труба Ф 25х3.2 L=875	2	2.1	4.2
3	ГОСТ 3262-75	Труба Ф 25х3.2 L=п.м.	1.65	2.4	3.96

Спецификация элементов крепление ограждение

Поз.	Обозначение	Наименование	Кол.	Масса ед., кг	Приме-чание
4	ГОСТ 19903-2015	t5, 120х120	36	0.56	20.16
5	ГОСТ 28778-90	Анкерный болт М8, L=80	144	шт.	

1. Перечень чертежей и общие примечания см. заглавный лист АС-1.
2. Данный лист читать совместно с листами АС-19-21.

Изм.	Кол.уч.	Лист	№Док.	Подпись	Дата	№2023-18-АС
						«Строительство врачебной амбулатории в селе Базартобе, Акжаикского района, Западно-Казахстанской области» (без наружных инженерных сетей)
ГИП		Советханов			02.23	Врачебный амбулаторий (ВА) — Стадия: РП; Лист: 24; Листов:
Выполнил		Есжанов			02.23	Крыльцо Кр-2 Разрезы 2-2,5-5 и ограждения
Проверил		Советханов			02.23	НАО"Turar Healthcare" ГСЛ №22026093
Н.Контроль		Касенбеков			02.23	

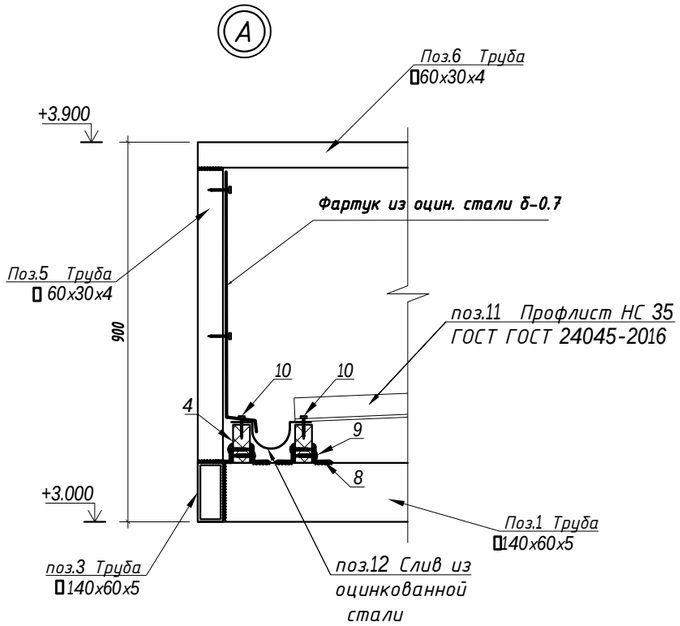

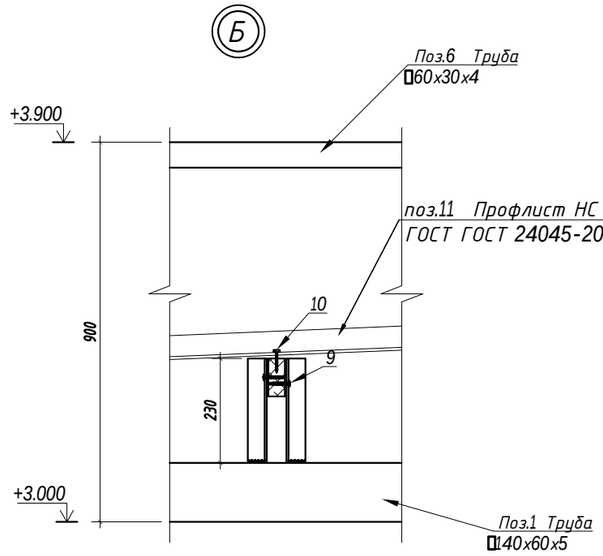

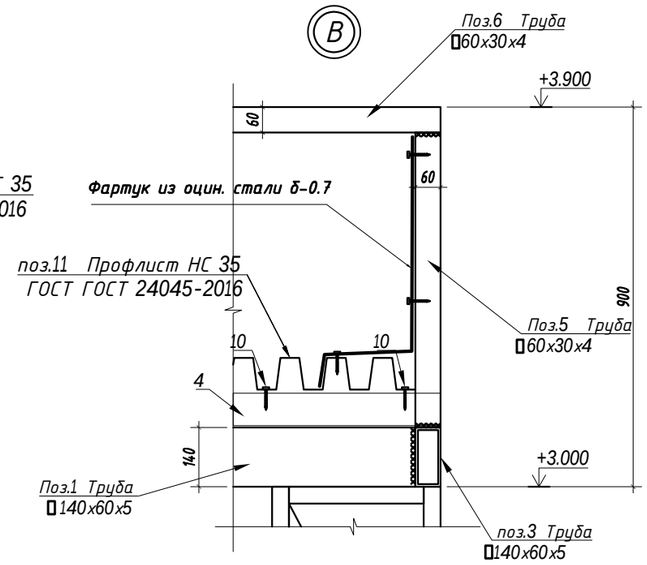

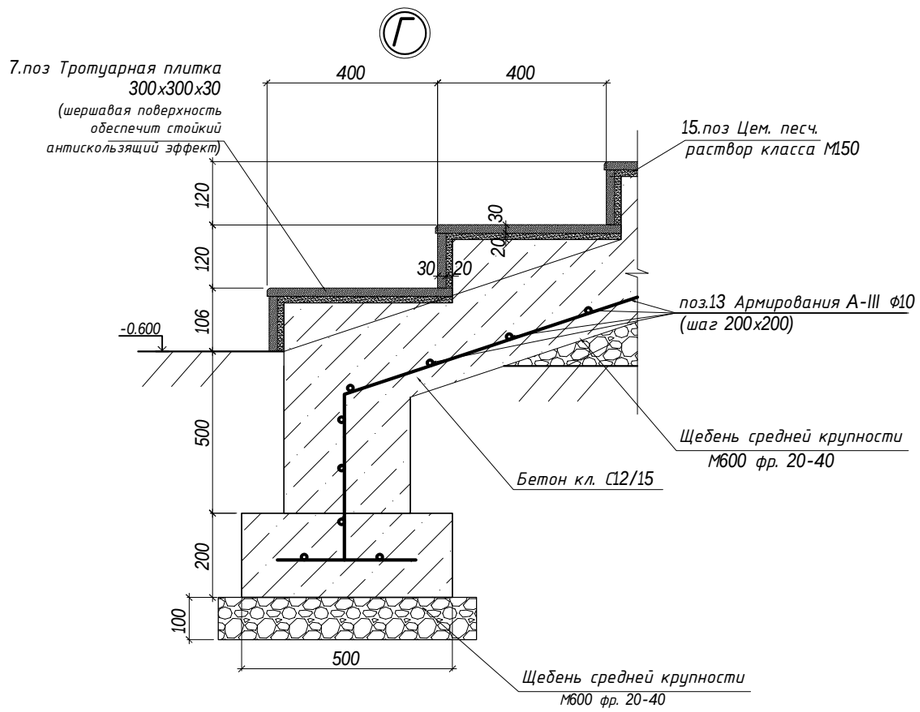

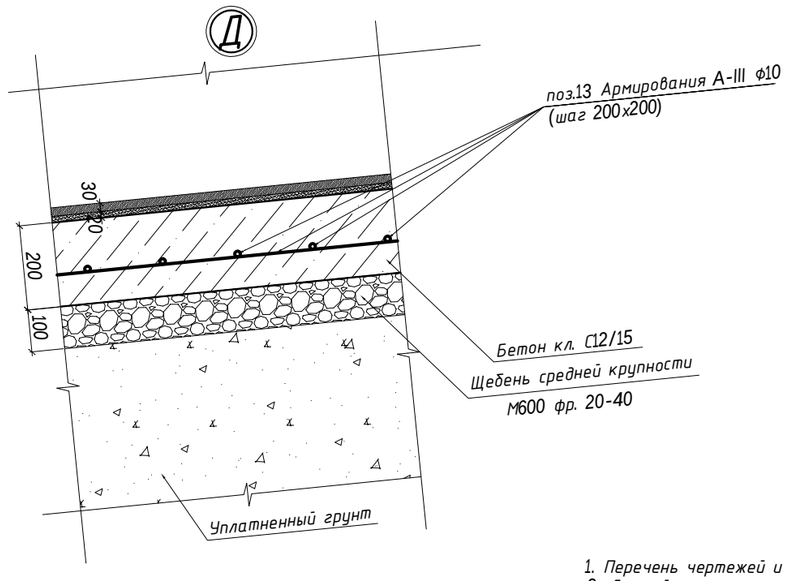

1. Перечень чертежей и общие примечания см. заглавный лист АС-1.
2. Данный лист читать совместно с листами АС-19-20.
3. Спецификацию см. лист АС-21.

Привязан	175.9-АС		
ГКП	Кулжабаев		09.23
Разработал	Каббыкова		09.23
Норм.контр	Покоякова		09.23
Инв. №			

Изм.	Кол.уч.	Лист	№Док	Подпись	Дата	№2023-18-АС			
						«Строительство врачебной амбулатории в селе Базартобе, Акжаикского района, Западно-Казахстанской области» (без наружных инженерных сетей)			
						Врачебный амбулаторий (ВА)	Стадия	Лист	Листов
							РП	25	
ГИП	Советханов				02.23				
Выполнил	Есжанов				02.23	Крыльцо Кр-2 Узлы А,Б,В,Г,Д,Е	НАО"Turar Healthcare" ГСЛ №22026093		
Проверил	Советханов				02.23				
Н.Контроль	Касенбеков				02.23				

План металлических балок

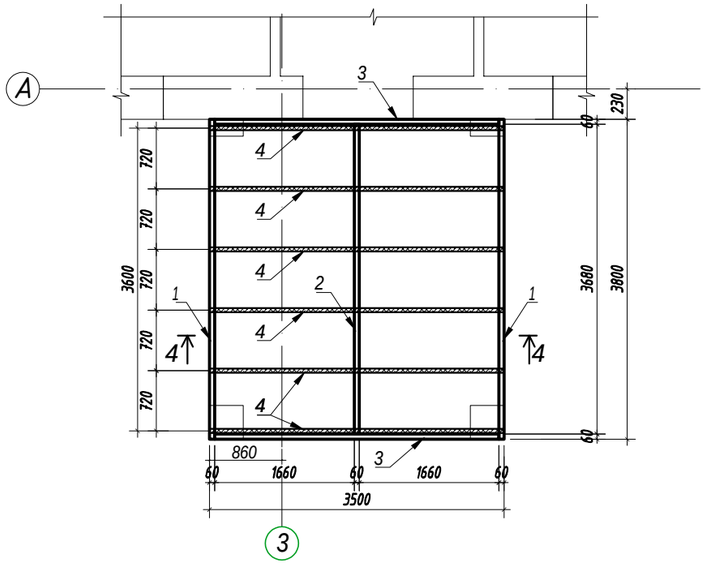

План металлических парапет

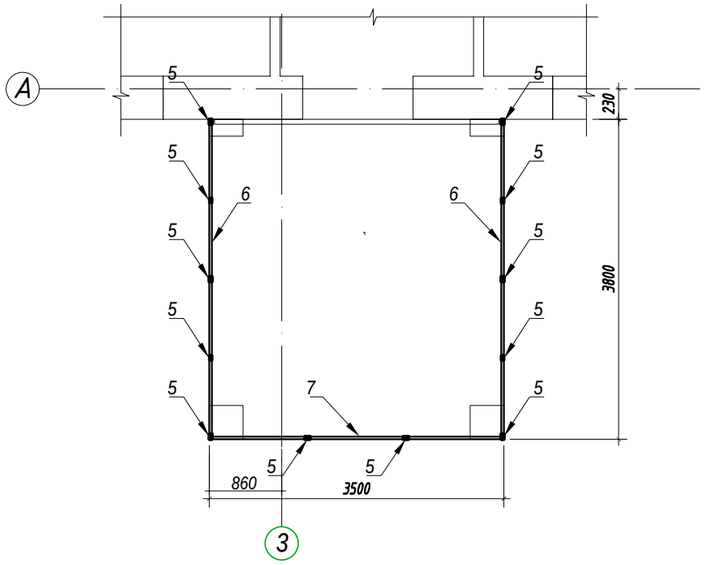

Разрез 1-1

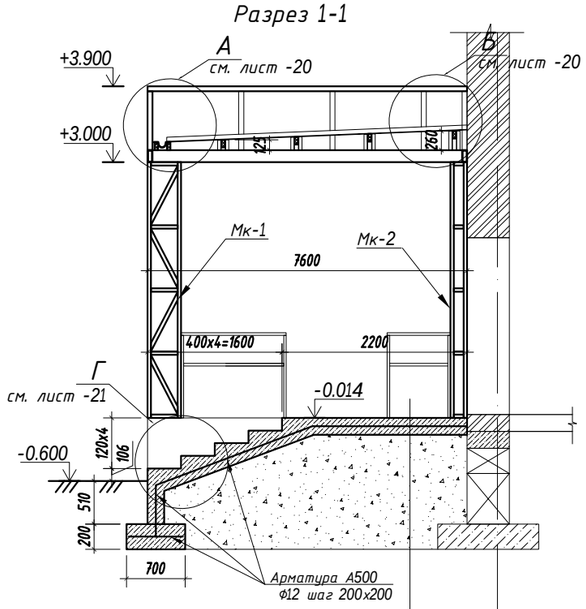

Арм. железобетонная плита толщиной 200мм арм. сеткой Ф10 А500 шаг 200х200

Щебень толщиной 100мм, М600 фр. 20-40

Уплотненный по слойно грунт слоями по 200мм

Спецификация

Поз.	Обозначение	Наименование	Кол.	Масса, ед./кг	Приме-чание
		Крыльцо №2			
1	ГОСТ 8645-78	Труба ▭ 140х60х5 L=3800	2	55.40	110.8
2	ГОСТ 8645-78	Труба ▭ 140х60х5 L=3680	1	53.65	
3	ГОСТ 8645-78	Труба ▭ 140х60х5 L=3380	2	49.28	98.56
5	ГОСТ 8645-78	Труба ▭ 60х30х4 L=700	12	3.45	41.4
6	ГОСТ 8645-78	Труба ▭ 60х30х4 L=3800	2	18.73	37.46
7	ГОСТ 8645-78	Труба ▭ 60х30х4 L=3500	1	17.25	
4	ГОСТ 24254-80*Е	Стропила 50х100(h) L= 3500	6		0.11 м3
8	ГОСТ 8509-93	∠ Уголок 50х5, L=60	36	0.23	8.3
9	ГОСТ 1145-80	Саморез по металлу, ZP 4,8х70	36	шт.	
10		Саморезы с прессшайбой, 4,8х65	84	шт.	
11	ГОСТ 24045-2016	Профлист НС35-1000-0.7, δ=0.7 м²	14.4		оцинкованный
12		Оцинкованный лист δ=0.7 м²	9.60		
13	ГОСТ 34028-2016	Ф10 А500, L=м.п.	970	0.617	561
14		Тратуарная плитка 300х300х30 м²	36.24		
15		Цем. песч. раствор класса М150	0.61		
16	ГОСТ 8509-93	∠ Уголок 50х4, L=п.м.	32	3.5	112
17		Аквопанель м²	37		
		Материалы			
		Бетон кл. С12/15,F100,W10 б сульфатостойкий порт.цем.,м3	18.47		м3
		Щебень М600, фр. 20-40 м3	6.1		м3

1. Перечень чертежей и общие примечания см. заглавный лист АС-1.
2. Данный лист читать совместно с листами АС-19-21.

Привязан	175.9-АС		
ГКП	Кулжабаев		09.23
Разработал	Каддыкова		09.23
Норм.контр	Покоякова		09.23
Инв. №			

Изм.	Кол.уч.	Лист	№Док	Подпись	Дата	
ГИП	Советханов				02.23	
Выполнил	Есжанов				02.23	
Проверил	Советханов				02.23	
Н.Контроль	Касенбеков				02.23	

№2023-18-АС

«Строительство врачебной амбулатории в селе Базартобе, Акжаикского района, Западно-Казахстанской области» (без наружных инженерных сетей)

Врачебный амбулаторий (ВА)

Стадия	Лист	Листов
РП	26	

Крыльцо Кр-2 План металлических балок и спецификация

НАО"Turar Healthcare" ГСЛ №22026093

Мк-1

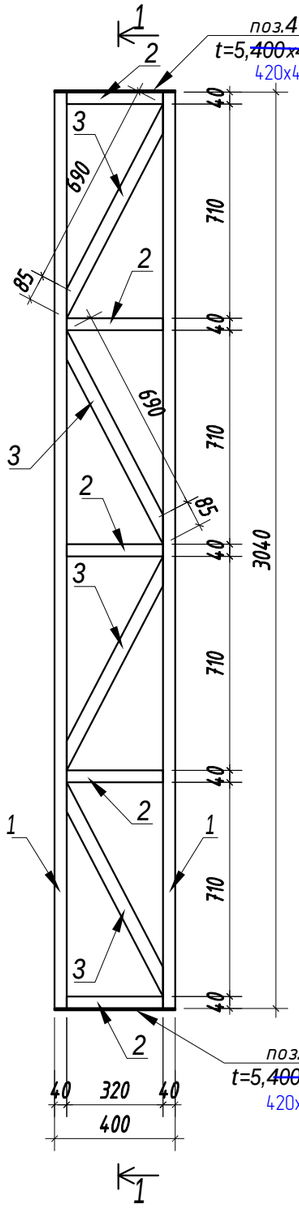

Разрез 1-1

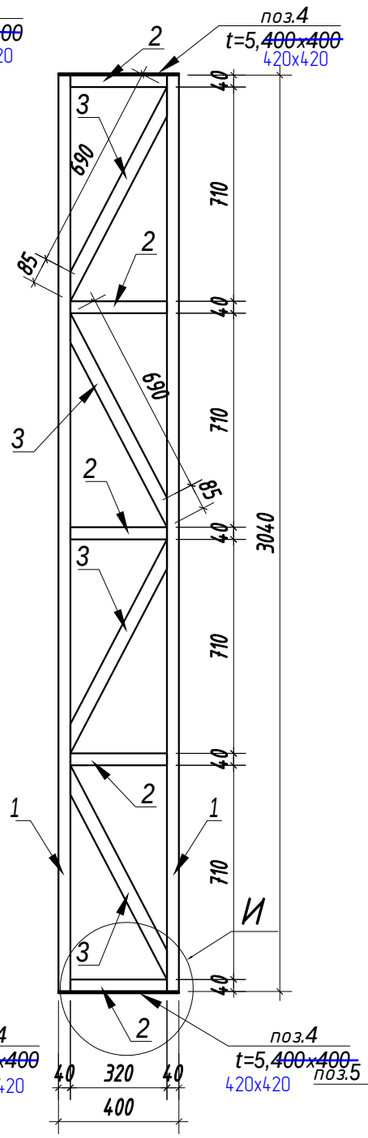

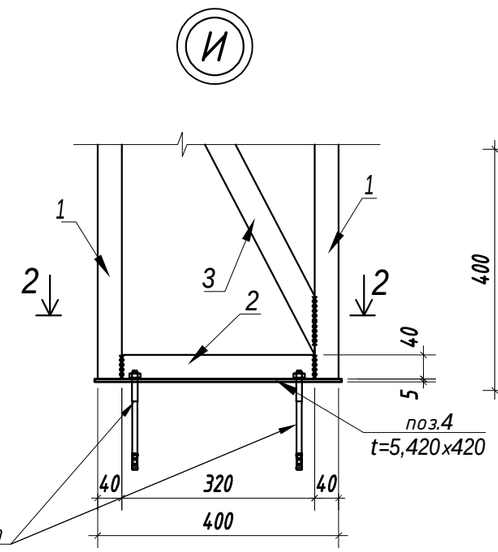

Разрез 2-2

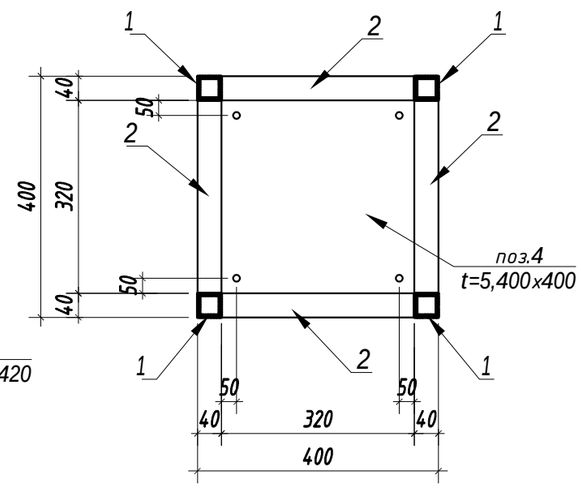

Спецификация на одно изделие

Поз.	Обозначение	Наименование	Кол.	Масса, ед./кг	Приме-чание
		Металлическая колонна Мк-1	2	шт.	
1	ГОСТ 8639-82	Труба □ 40x3 L=3040	4	10.22	40.88
2	ГОСТ 8639-82	Труба□ 40x3 L=320	20	1.075	21.50
3	ГОСТ 8639-82	Труба□ 40x3 L=775	16	2.6	41.66
4	ГОСТ 19903-2015	t5, 420x420	2	6.9	13.8
5		Анкерный болт М20, L=150	4	шт.	

1. Перечень чертежей и общие примечания см. заглавный лист АС-1.
2. Данный лист читать совместно с листами АС-19-22.
3. Спецификацию Аквопанели см. лист АС-21.

Привязан	175.9-АС		
ГКП	Кулжабаев		09.23
Разработал	Каббыкова		09.23
Норм.контр	Покоякова		09.23
Инв. №			

Изм.	Кол.уч.	Лист	№Док.	Подпись	Дата
ГИП		Советханов			02.23
Выполнил		Есжанов			02.23
Проверил		Советханов			02.23
Н.Контроль		Касенбеков			02.23

№2023-18-АС

«Строительство врачебной амбулатории в селе Базартобе, Акжаикского района, Западно-Казахстанской области» (без наружных инженерных сетей)

Врачебный амбулаторий (ВА)

Стадия	Лист	Листов
РП	27	

Металлическая колонна Мк-1

НАО"Turar Healthcare"
ГСЛ №22026093

ВЗАМ. ИНВ. N

ПОДПИСЬ И ДАТА

ИНВ. N ПОДЛ.

Мк-2

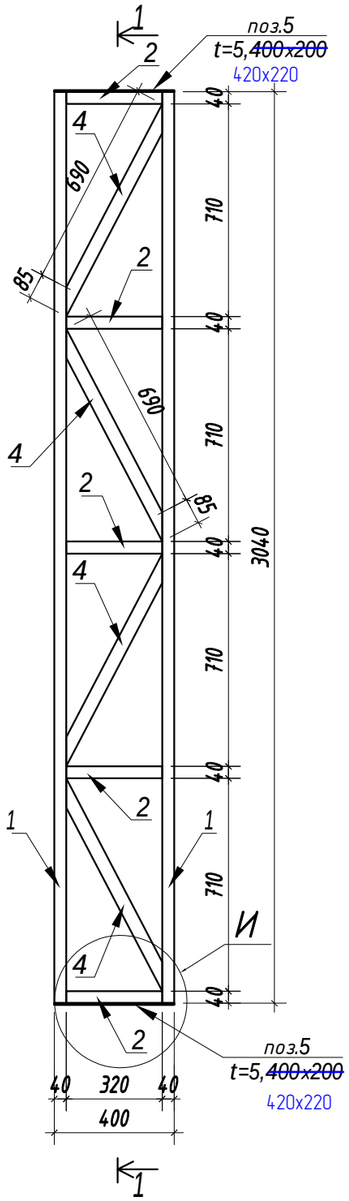

Разрез 1-1

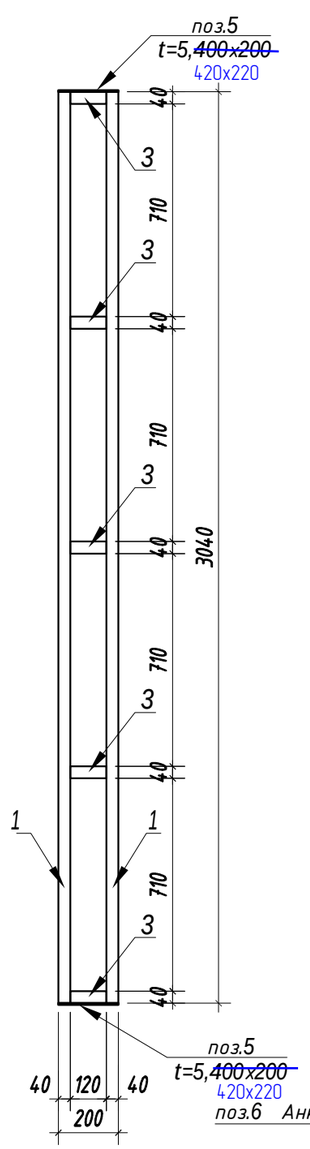

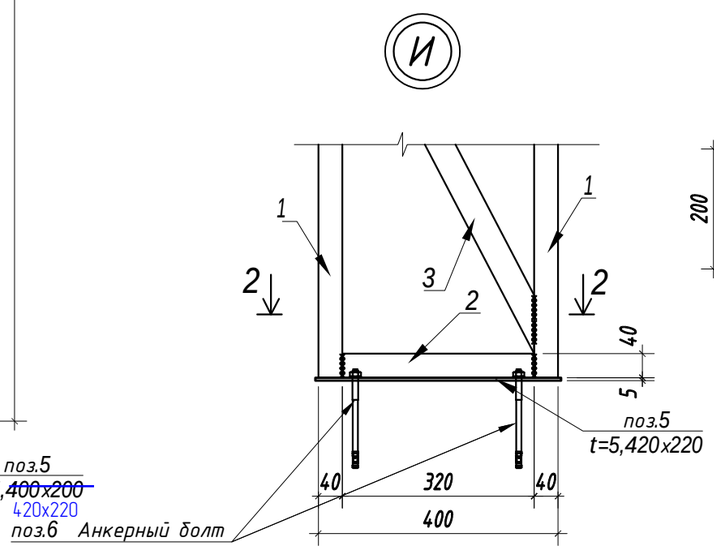

Разрез 2-2

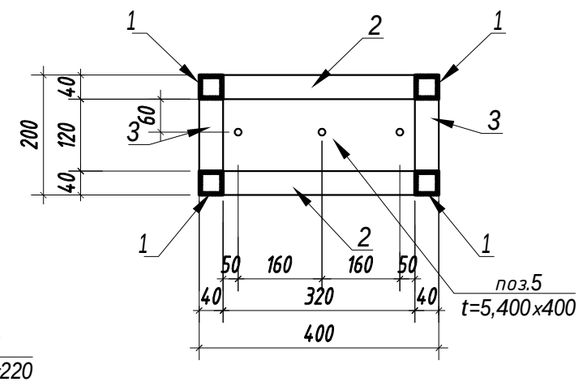

Спецификация на одно изделие

Поз.	Обозначение	Наименование	Кол.	Масса, ед./кг	Приме-чание
		Металлическая колонна Мк-2	2	шт.	
1	ГОСТ 8639-82	Труба □ 40x3 L=3040	4	10.22	40.88
2	ГОСТ 8639-82	Труба□ 40x3 L=320	10	1.075	10.75
3	ГОСТ 8639-82	Труба□ 40x3 L=120	10	0.40	4
4	ГОСТ 8639-82	Труба□ 40x3 L=775	16	2.6	41.66
5	ГОСТ 19903-2015	t5, 420x220	2	3.6	7.2
6		Анкерный болт М20, L=150	3	шт.	

1. Перечень чертежей и общие примечания см. заглавный лист АС-1.
2. Данный лист читать совместно с листами АС-19-23.
3. Спецификацию Аквопанели см. лист АС-21.

Изм.	Кол.уч.	Лист	№Док	Подпись	Дата

№2023-18-АС

«Строительство врачебной амбулатории в селе Базартобе, Акжаикского района, Западно-Казахстанской области» (без наружных инженерных сетей)

Врачебный амбулаторий (ВА)

Стадия	Лист	Листов
РП	28	

Привязан 175.9-АС

ГКП	Кулжабаев		09.23
Разработал	Каббыкова		09.23
Норм.контр	Покоякова		09.23
Инв. №			

ГИП	Советханов		02.23
Выполнил	Есжанов		02.23
Проверил	Советханов		02.23
Н.Контроль	Касенбеков		02.23

Металлическая колонна Мк-2

НАО"Turar Healthcare"
ГСЛ №22026093

ВЗАМ. ИНВ. N

ПОДПИСЬ И ДАТА

ИНВ. N ПОДЛ.

Крыльцо Кр-3

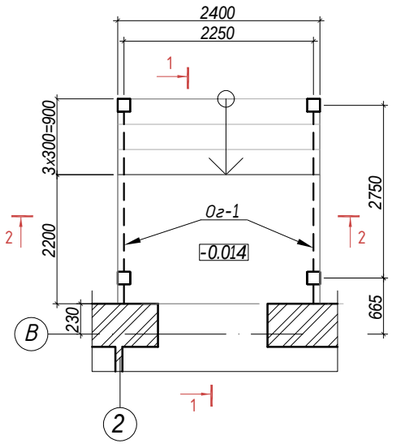

Разрез 1-1

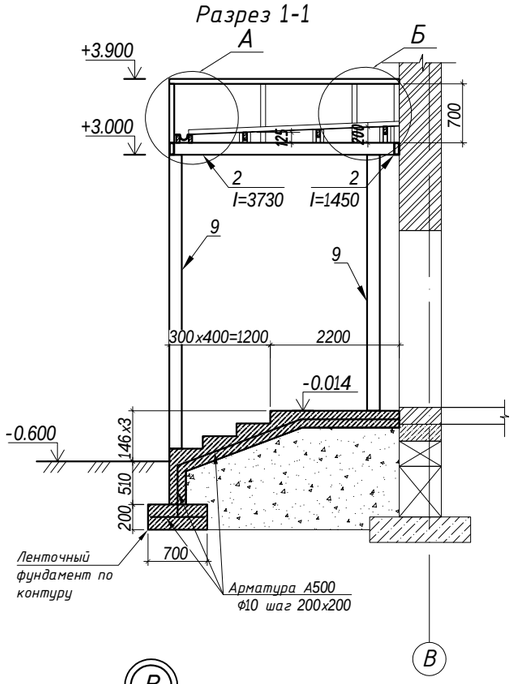

Разрез 2-2

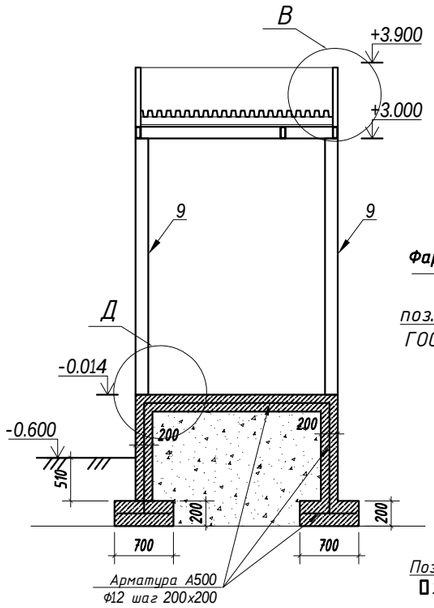

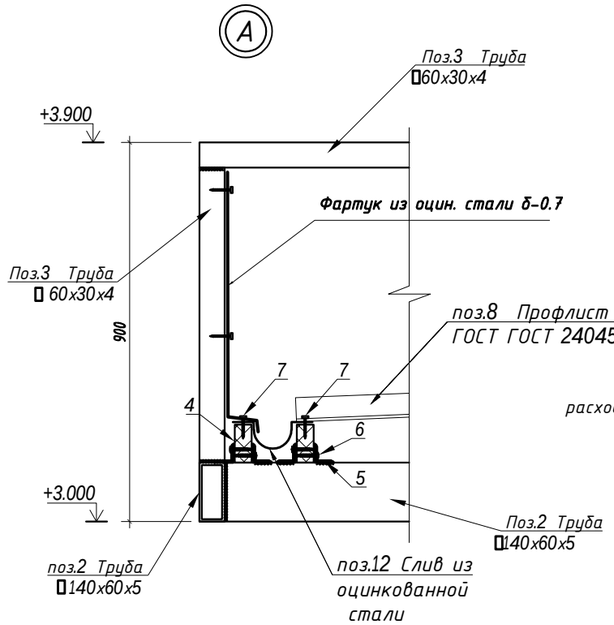

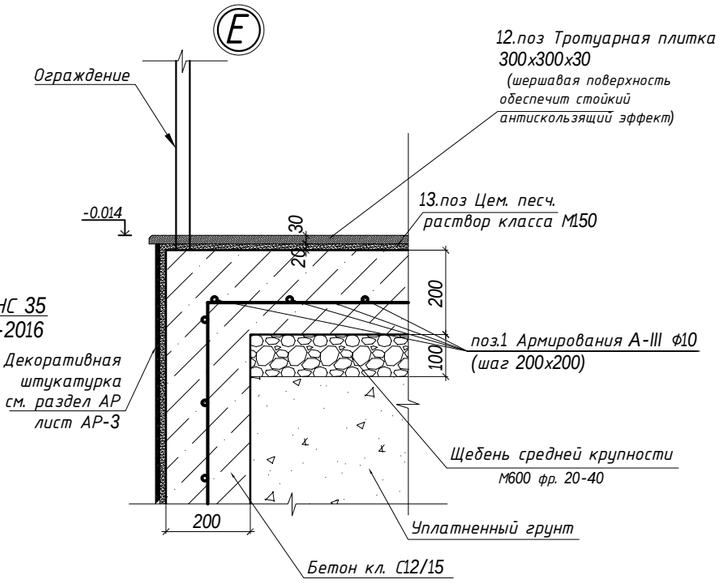

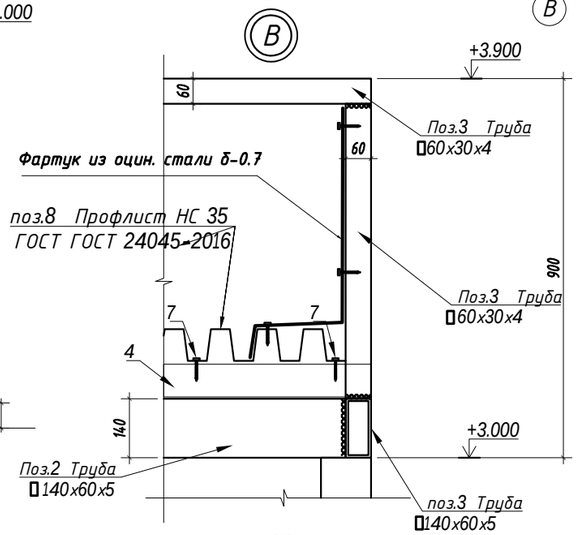

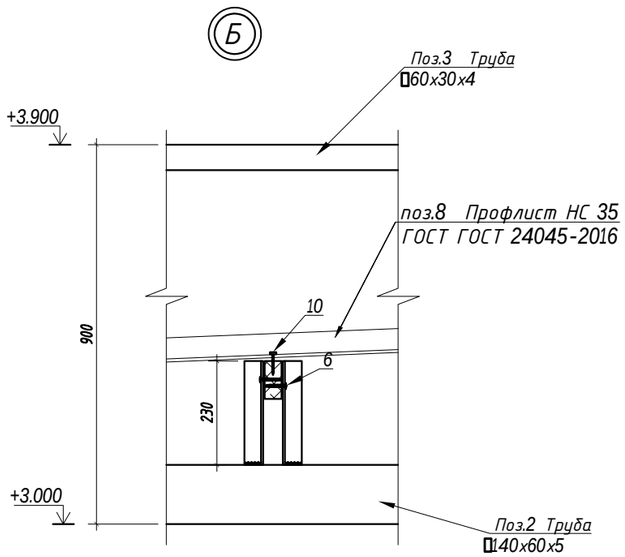

Ограждения ОГ-1

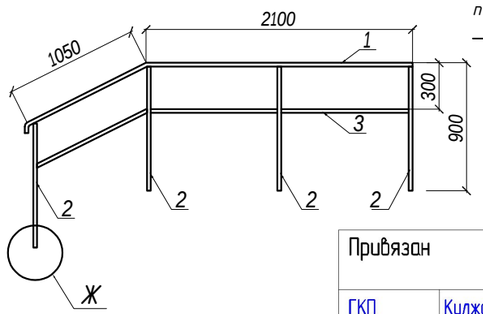

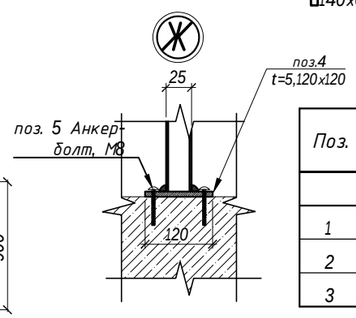

Спецификация

Поз.	Обозначение	Наименование	Кол.	Масса, ед./кг	Приме-чание
		Крыльцо №3			
1	ГОСТ 34028-2016	Ф10 А500, L=м.п.	210	0.617	129.57
ОГ-1		Ограждения ОГ-1		25.44	
2	ГОСТ 30245-2003	Труба ▭ 140x60x5 L=п.м.	14.1	10.28	144.95
3	ГОСТ 30245-2003	Труба ▭ 60x30x4 L=п.м.	19.4	4.83	93.70
4	ГОСТ 24254-80*Е	Стропила 50x100(h) L= 2400	7		0.084 м3
5	ГОСТ 8509-93	∠ Уголок 50x5, L=60	26	0.23	5.98
6	ГОСТ 1145-80	Саморез по металлу, ZP 4,8x70	26	шт.	
7		Саморезы с прессшайбой, 4,8x65	84	шт.	
8	ГОСТ 24045-2016	Профлист НС35-1000-0.7, δ=0.7 м²	8.2		оцинкованный
9	ГОСТ 30245-2003	Труба ▭ 150x150x5 L=п.м.	10.4	22.26	150
10	ГОСТ 30245-2003	Стальной лист t10x250x250	4	4.906	19.62
11		Оцинкованный лист δ=0.7 м²	5.91		
12		Тратуарная плитка 300x300x30 м²	8.88		
13		Цем. песч. раствор класса М150	0.18		
14		Аквопанель м²	15.18		
		Материалы			
		Бетон кл. С12/15,F100,W10 ~~10~~ б сульфатостойкий порт.цем.,м3	4.25		м3
		Щебень М600, фр. 20-40 м3	1.2		м3

СПЕЦИФИКАЦИЯ (на одно изделие)

Поз.	Обозначение	Наименование	Кол.	Масса, ед./кг	Приме-чание
		Ограждение ОГ-1	1	25.44	25.44
1	ГОСТ 3262-75	Труба ф 25x3.2 L=п.м	3.25	2.4	7.80
2	ГОСТ 3262-75	Труба ф 25x3.2 L=п.м.	3.15	2.4	7.56
3	ГОСТ 3262-75	Труба ф 25x3.2 L=1050	4	2.52	10.08

Спецификация элементов крепление ограждение

Поз.	Обозначение	Наименование	Кол.	Масса ед., кг	Приме-чание
4	ГОСТ 19903-2015	t5, 120x120	6	0.56	3.36
5	ГОСТ 28778-90	Анкерный болт М8, L=80	24	шт.	

Привязан	175.9-АС		
ГКП	Кулжабаев		09.23
Разработал	Каббыкова		09.23
Норм.контр	Покоякова		09.23
Инв. №			

Изм.	Кол.уч.	Лист	№Док	Подпись	Дата	№2023-18-АС
						«Строительство врачебной амбулатории в селе Базартобе, Акжаикского района, Западно-Казахстанской области» (без наружных инженерных сетей)
ГИП	Советханов				02.23	Врачебный амбулаторий (ВА) — Стадия: РП; Лист: 29; Листов:
Выполнил	Есжанов				02.23	
Проверил	Советханов				02.23	Крыльцо Кр-3
Н.Контроль	Касенбеков				02.23	НАО"Turar Healthcare" ГСЛ №22026093

Крыльцо Кр-4

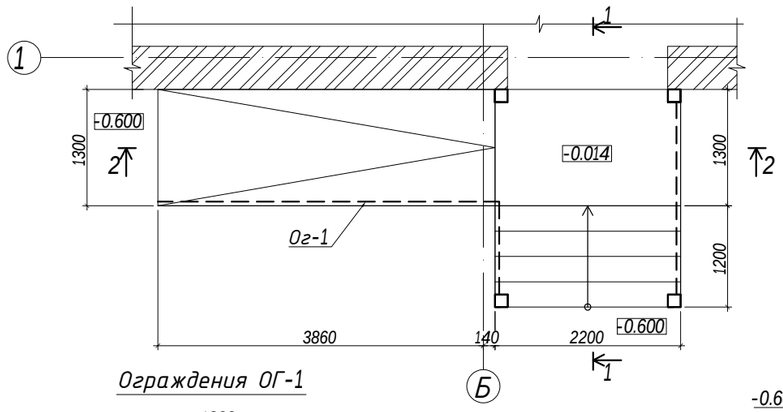

Разрез 1-1

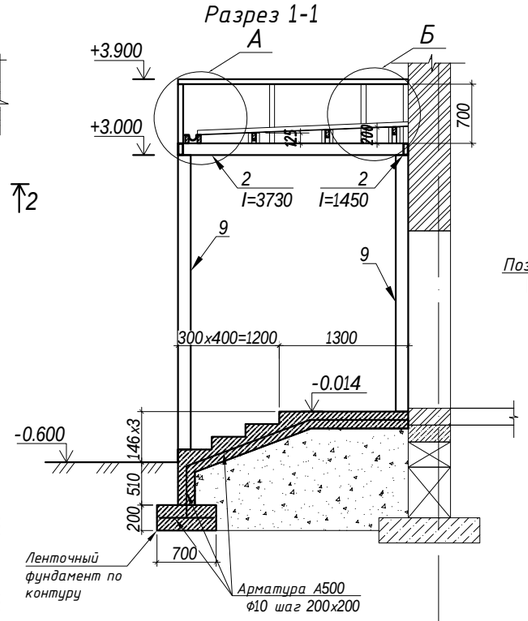

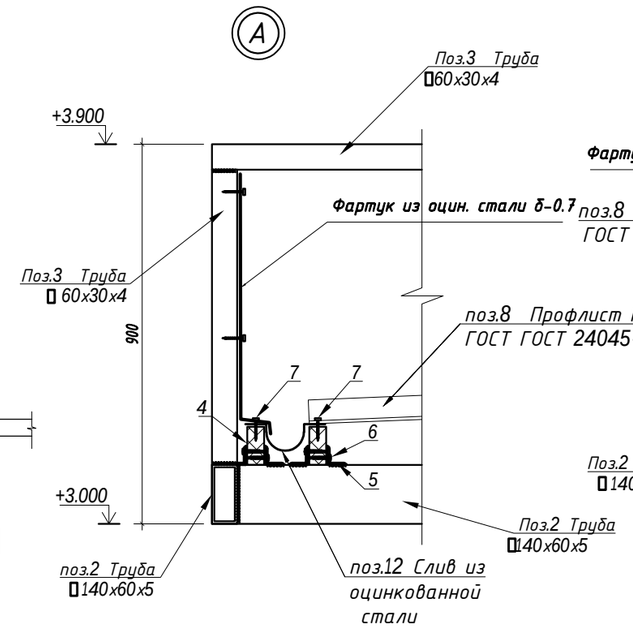

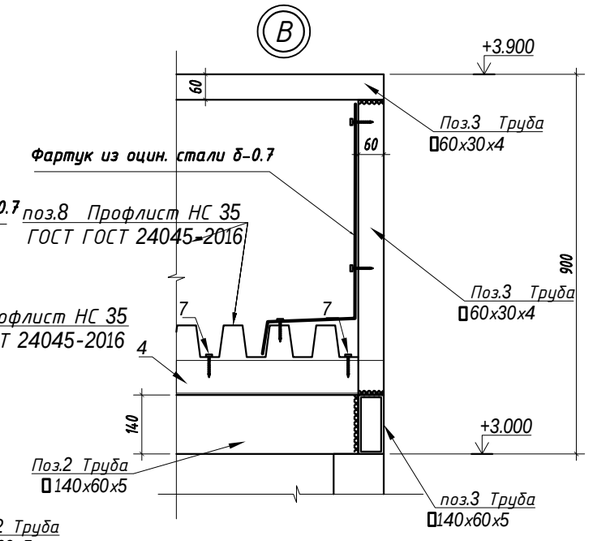

Ограждения ОГ-1

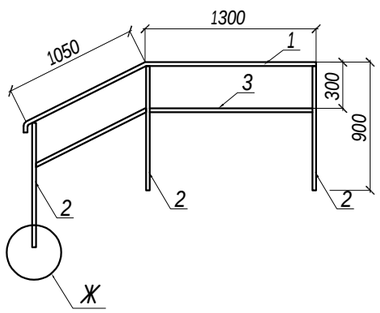

Разрез 2-2

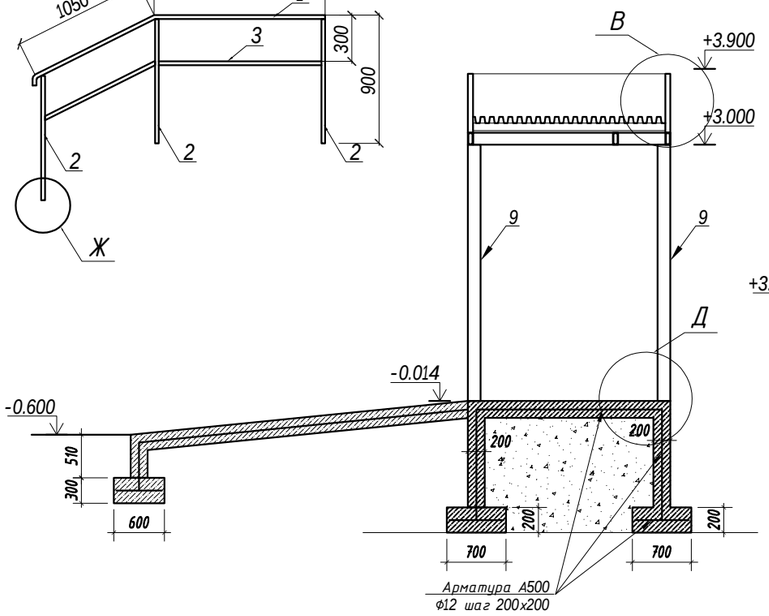

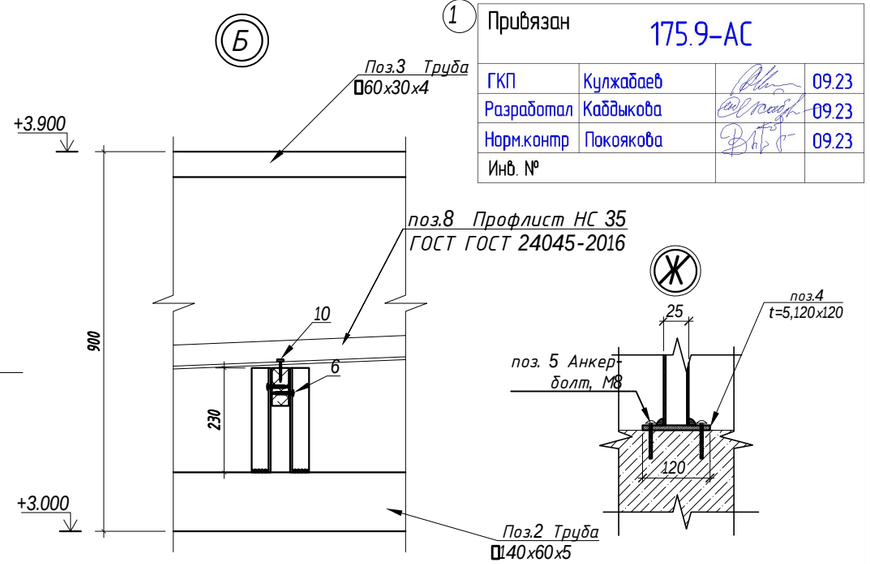

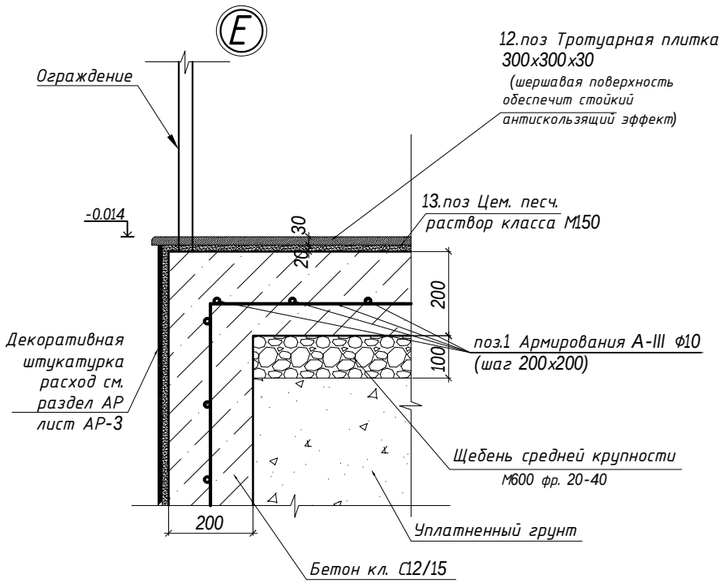

1 Привязан	175.9-АС		
ГКП	Кулжабаев		09.23
Разработал	Каббыкова		09.23
Норм.контр	Покоякова		09.23
Инв. №			

Спецификация

Поз.	Обозначение	Наименование	Кол.	Масса, ед./кг	Примечание
		Крыльцо №3			
1	ГОСТ 34028-2016	Ф10 А500, L=м.п.	380	0.617	235
ОГ-1		Ограждения ОГ-1		17.58	
2	ГОСТ 30245-2003	Труба ▭ 140x60x5 L=п.м.	11.9	14.41	171.48
3	ГОСТ 30245-2003	Труба ▭ 60x30x4 L=п.м.	17.4	4.83	84.04
4	ГОСТ 24254-80*Е	Стропила 50x100(h) L= 2200	5		0.055 м3
5	ГОСТ 8509-93	∠ Уголок 50x5, L=60	26	0.23	5.98
6	ГОСТ 1145-80	Саморез по металлу, ZP 4,8x70	26	шт.	
7		Саморезы с прессшайбой, 4,8x65	84	шт.	
8	ГОСТ 24045-2016	Профлист НС35-1000-0.7, δ=0.7 м²	6.05		
9	ГОСТ 30245-2003	Труба ▭ 150x150x5 L=п.м.	13.2	22.26	293.83
10	ГОСТ 30245-2003	Стальной лист t10x250x250	4	4.906	19.62
11		Оцинкованный лист δ=0.7 м²	5.91		
12		Тратуарная плитка 300x300x30 м²	12.02		
13		Цем. песч. раствор класса М150	0.25		
14		Аквопанель м²	12		
		Материалы			
		Бетон кл. С12/15,F100,W~~10~~ 6 сульфатостойкий порт.цем.,м3	7.85		м3
		Щебень М600, фр. 20-40 м3	1.4		м3

СПЕЦИФИКАЦИЯ (на одно изделие)

Поз.	Обозначение	Наименование	Кол.	Масса, ед./кг	Примечание
		Ограждение ОГ-1	2	17.58	35.16
1	ГОСТ 3262-75	Труба ф 25x3.2 L=2350	1	2.4	5.64
2	ГОСТ 3262-75	Труба ф 25x3.2 L=875	3	2.1	6.3
3	ГОСТ 3262-75	Труба ф 25x3.2 L=2350	1	2.4	5.64

Спецификация элементов крепление ограждение

Поз.	Обозначение	Наименование	Кол.	Масса ед., кг	Примечание
4	ГОСТ 19903-2015	t5, 120x120	6	0.56	3.36
5	ГОСТ 28778-90	Анкерный болт М8, L=80	24	шт.	

Изм.	Кол.уч.	Лист	№Док	Подпись	Дата
ГИП	Советханов				02.23
Выполнил	Есжанов				02.23
Проверил	Советханов				02.23
Н.Контроль	Касенбеков				02.23

№2023-18-АС

«Строительство врачебной амбулатории в селе Базартобе, Акжаикского района, Западно-Казахстанской области» (без наружных инженерных сетей)

Врачебный амбулаторий (ВА)

Стадия	Лист	Листов
РП	30	

Крыльцо Кр-4

НАО"Turar Healthcare"
ГСЛ №22026093

Схема расположения вентканалов

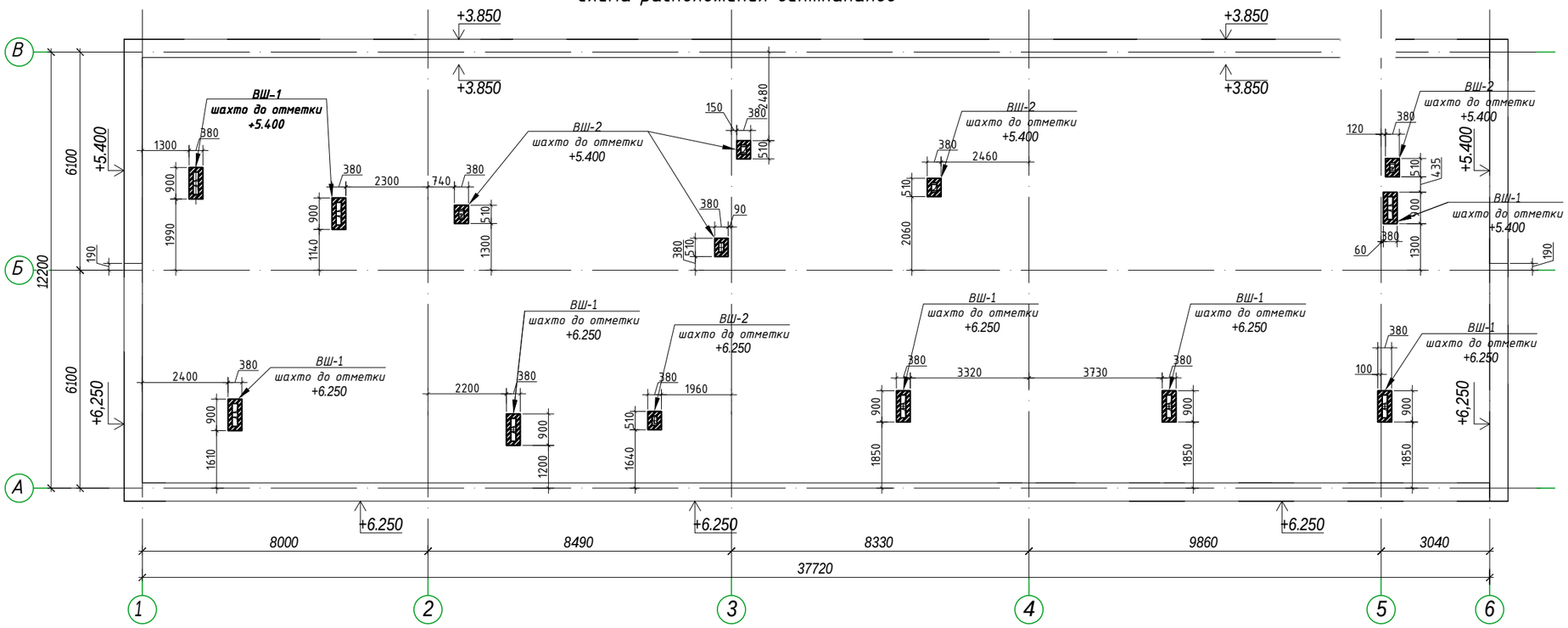

Деталь устройства вентиляционной шахты (ВШ-1,2)

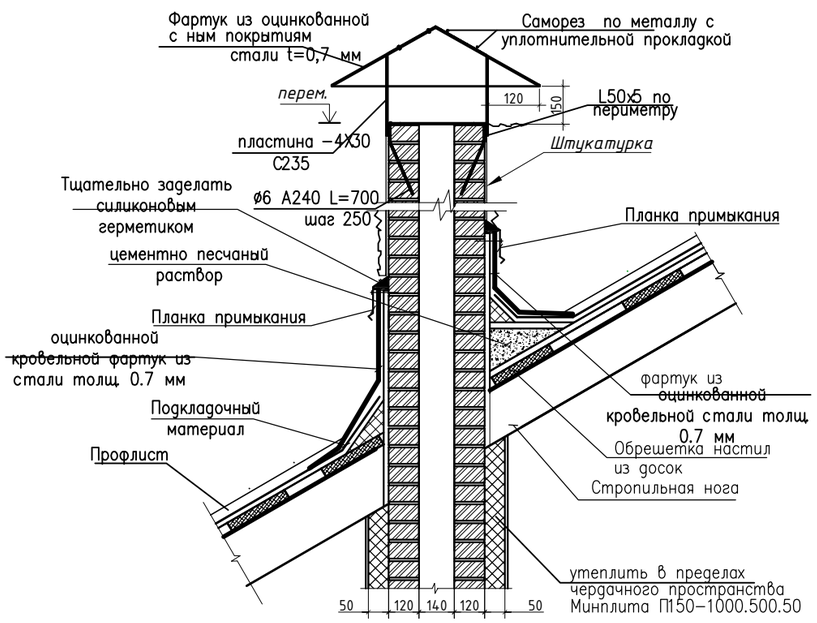

ВШ-1

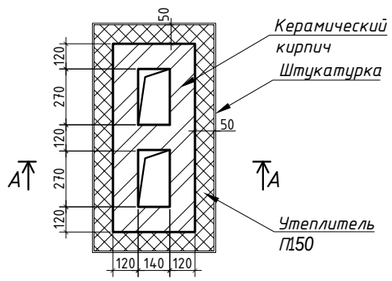

ВШ-2

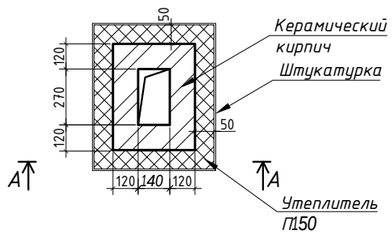

1. Перечень чертежей и общие примечания см. заглавный лист АС-1 и АС-2.
2. Утеплитель П150- 2,53 м3.
3. Штукатурка толщиной 15мм - 85 м2.
4. Оцинкованный лист толщиной -0,7 мм -37,3 м2.
5. Уголок ∠50х5 - 31,16 м.п.
6. Шахты выполнить из полнотелого керамического кирпича согласно КР-р-по 250х120х65/1НФ/100/2,0/50/ГОСТ 530-2012, на цементно-песчаном растворе марки М75.

Стены армировать через 4 ряда кладки по высоте сеткой из проволоки Ø4Врl

Расход материала:

Керамический кирпич ГОСТ 530-2012, - 9.4 м³.

Сетка Ø4Врl ГОСТ6727-80 размером ячеек 50х50мм - 26,82 м²= вес 98,7 кг.

7. Арматуры 6Ф А240 ГОСТ34028-2016 - 15.54 кг.
8. Пластина 30х4 ГОСТ 103-2006, 58м.п. - 54.64 кг.
9. Отбортовка оцинкованный лист толщиной - 0,7 мм - 60,2 м².

Привязан	175.9-АС		
ГКП	Кулжабаев		09.23
Разработал	Каббыкова		09.23
Норм.контр	Покоякова		09.23
Инв. №			

Изм.	Кол.уч.	Лист	№Док	Подпись	Дата
ГИП		Советханов			02.23
Выполнил		Есжанов			02.23
Проверил		Советханов			02.23
Н.Контроль		Касенбеков			02.23

№2023-18-АС

«Строительство врачебной амбулатории в селе Базартобе, Акжаикского района, Западно-Казахстанской области» (без наружных инженерных сетей)

Врачебный амбулаторий (ВА)

Стадия	Лист	Листов
РП	31	

Схема расположения вентканалов

НАО"Turar Healthcare" ГСЛ №22026093

Лестница ЛМ-1
для выхода
на кровлю

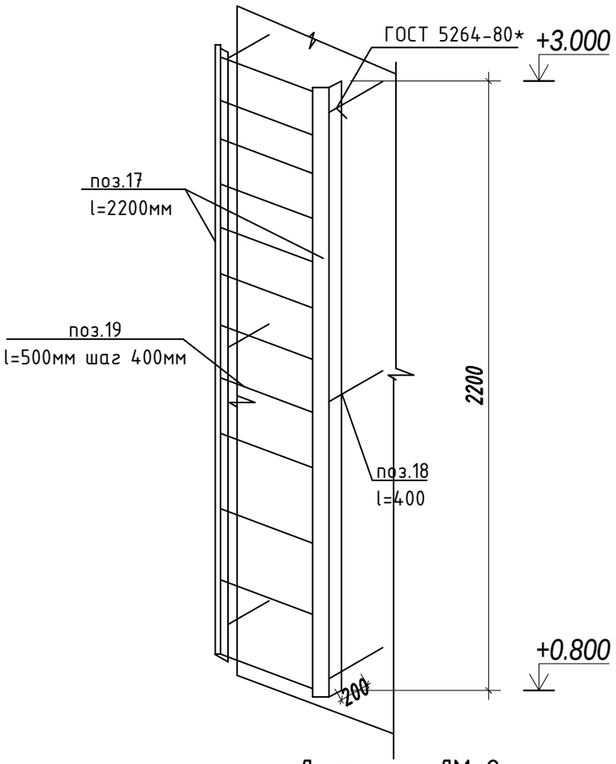

Лестница ЛМ-1
на плане

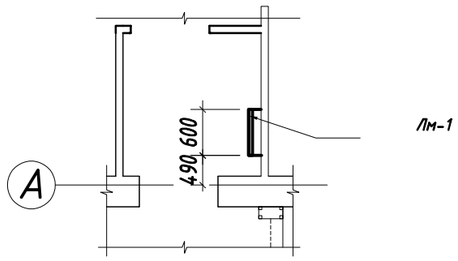

Лестница ЛМ-2
на плане

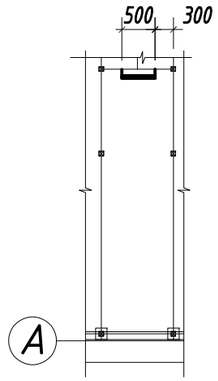

Лестница ЛМ-2
выход на кровлю

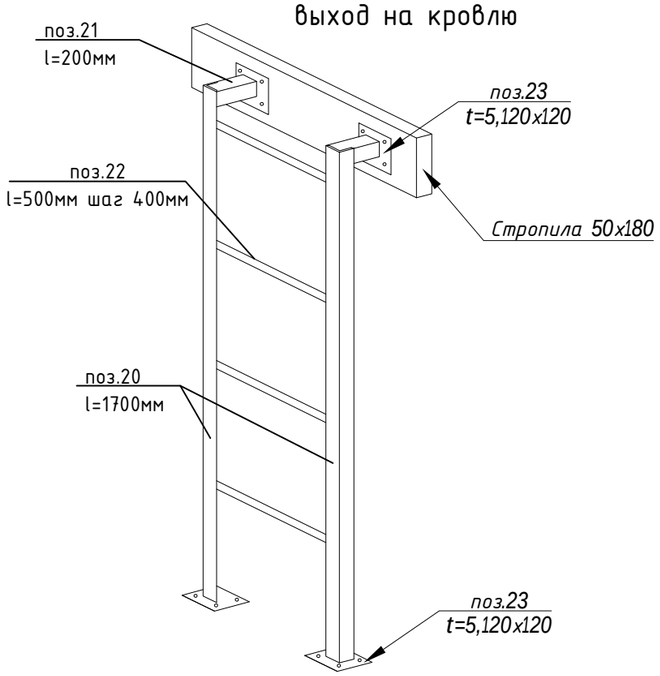

ЛМ2 в разрезе

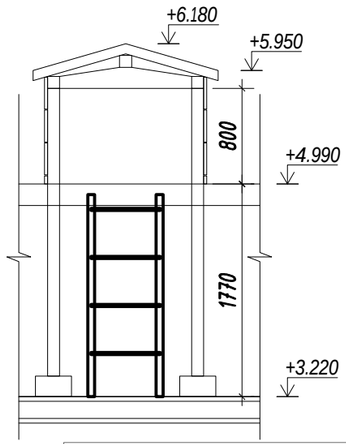

Спецификация

Марка поз.	Обозначение	Наименование	Кол. шт.	Масса ед. кг	Масса общ.кг.	Примеч.
		Лестница ЛМ-1	1		33.44	
		Сборочные еденицы				
17	ГОСТ 8509-93	Уголок L50х50х5 L=2200мм	2	8,3	16,6	
18	ГОСТ 34028-2016	Арм-ра Ø20 А240 L=400мм	6	0.98	5.92	
19	ГОСТ 34028-2016	Арм-ра Ø16 А240 L=580мм	12	0,91	10.92	

Спецификация

Марка поз.	Обозначение	Наименование	Кол. шт.	Масса ед. кг	Масса общ.кг.	Примеч.
		Лестница ЛМ-2	1		0	
		Сборочные еденицы				
20	ГОСТ 8509-93	Уголок L50х50х5 L=1700мм	2	6.4	12.8	
21	ГОСТ 8509-93	Уголок L50х50х5 L=200мм	2	0.75	1.5	
22	ГОСТ 34028-2016	Арм-ра Ø16 А240 L=500мм	4	0.78	3.12	
23	ГОСТ 19903-2015	t5, 120х120	4	0.56	2.24	

Примечание:

1. Все закладные изделия перед монтажом очистить от грязи и пыли и обработать антикоррозийным составом.
2. Сварку вести электродами Э-42 по ГОСТ 9467-75*. Высоту сварного шва принять по наименьшей толщине свариваемых элементов.
3. Все металлические конструкции окрасить эмалью ПФ-115 по грунтовке ГФ-021.
4. см. с листам АР

Привязан	175.9-АС					
ГКП	Кулжабаев				09.23	
Разработал	Каббыкова				09.23	
Норм.контр	Покоякова				09.23	
Инв. №						

Изм.	Кол.уч.	Лист	№Док.	Подпись	Дата	
ГИП	Советханов				02.23	
Выполнил	Есжанов				02.23	
Проверил	Советханов				02.23	
Н.Контроль	Касенбеков				02.23	

№2023-18-АС

«Строительство врачебной амбулатории в селе Базартобе, Акжаикского района, Западно-Казахстанской области» (без наружных инженерных сетей)

Врачебный амбулаторий (ВА)

Стадия	Лист	Листов
РП	32	

Лестница ЛМ-1 и ЛМ-2
выход на кровлю

НАО"Turar Healthcare"
ГСЛ №22026093

ВЗАМ. ИНВ. N	ПОДПИСЬ И ДАТА	ИНВ. N ПОДЛ.