Қазақстан Республикасы индустрия және инфрақұрылымдық даму Министрлігінің құрылыс және тұрғын үй-коммуналдық шаруашылық істері комитеті
Комитет по делам строительства и жилищно-коммунального хозяйства Министерства индустрии и инфраструктурного развития Республики Казахстан
"ҚазҚСҒЗИ" АҚ
АО "КазНИИСА"

Строительство врачебной амбулатории в селе Есбол, Индерского района, Атырауской области (без наружных инженерных сетей)

Газоснабжение. Внутренние устройства

175.9- ГСВ

Альбом 12

2023

Қазақстан Республикасы индустрия және инфрақұрылымдық даму Министрлігінің құрылыс және тұрғын үй-коммуналдық шаруашылық істері комитеті
Комитет по делам строительства и жилищно-коммунального хозяйства Министерства индустрии и инфраструктурного развития Республики Казахстан
"ҚазҚСҒЗИ" АҚ
АО "КазНИИСА"

Строительство врачебной амбулатории в селе Есбол, Индерского района, Атырауской области (без наружных инженерных сетей)

Газоснабжение. Внутренние устройства

175.9- ГСВ

Альбом 12

Әзірленген : "Қаз ҚСҒЗИ" АҚ
Разработан: АО "КАЗНИИСА"

Бас директор
Генеральный директор — Б. Кульбаев

Типтік және жекеше жобалау орталығының директоры
Директор центра типового и индивидуального проектирования — Ю. Повышев

Жобаның бас инженері
Главный инженер проекта — Е. Даукараев

2023

ВЕДОМОСТЬ РАБОЧИХ ЧЕРТЕЖЕЙ ОСНОВНОГО КОМПЛЕКТА МАРКИ ГС

лист	Наименование	примеч.
1	Общие данные	
2	План внутреннего газопровода котельной	
3	Аксонометрическая схема внутреннего газопровода.	
4	Установка манометра показывающего	
5	Футляр для прохода газопровода через стену	
6	Хомут (для крепления газопровода к стене)	

ОСНОВНЫЕ ПОАКЗАТЕЛИ ПО РАБОЧИМ ЧЕРТЕЖАМ МАРКИ ГСВ

Наименование помещения	Обьем м3	Наименование агрегата	Кол-во	Расход газа м3/ч		Давление газа мм.вод.ст.	Примеч.
				на агрегат	общий		
Котельная	27,9	Котел стальной водогерейный отопительный газовый теплова мощность от 25 до 29 кВт	2	2,92	5,84	200/300	
ИТОГО			2		5,84		

Общие данные

Проект выполнен на основании технических условий выданных АО "КазТрансГазАймак" ~~N07~~ N0675 от 04.05.2023г. ~~АГК-2023-000000005. от. 13.02.23г.~~, руководствуясь СП РК 4.03-101-2013 , ~~МСП 4.03-103-2005~~ и МСН 4.03-01-2003.

Проектом предусматривается внутреннее прокладка газопровода низкого давления до котлов в котельной врачебной амбулатории ~~по адресу: Западно Казахстанская область., Акжаикский р/н., с. Базартобе, ул. О.Кадыргалиев, N34.~~

~~Источник газа - существующий подземный газопровод низкого давления Дн90мм.~~

Характеристика здания:

1. Здание 1-этажное. Газоснабжение предусмотрено для котельной врачебной амбулатории.
2. Помещения под газовые приборы-светлые с естественной вентиляцией (окна с форточкой и вентканал)

Проект разработан в соответствии с действующими в Республике Казахстан нормами, правилами, инструкциями и государственными стандартами, соответствуют требованиям взрывоопасной и пожарной безопасности и обеспечивают безопасную эксплуатацию запроектированных объектов при соблюдении предусмотренных проектом технических решений (мероприятий).

Главный инженер проекта _____ Советханов Е.

Общие указания

Общее потребление предусматривается для газоснабжения котельной врачебной амбулатории ~~расположенный в селе Базартобе, Акжаикский район, Западно Казахстанская область.~~

Котельная предусмотрена двумя газовыми котлами мощностью ~~от 25 до 29кВт.~~ Q=25кВт (0,021Гкал/ч).

Проектируемый газопровод низкого давления ~~-4 категории~~.

Данным проектом предусматривается прокладка внутреннего газопровода низкого давления для котельной врачебной амбулатории,

Вводной газопровод низкого давления прокладывается по стене здания котельной из электросварных труб Дн25х2,8мм.

Проектируемый газопровод служит для подачи низкого природного давления газа до проектируемого котельной. Потребление газа предусмотрено для отопительного котла «КСГ-25» Q=25кВт (0,021Гкал/ч) - 2шт. Среднечасовой расход топлива на котельную составляет - 4,8 м3/час.

При пересечении стен перегородок и перекрытий газопроводы прокладывать в футляре. На газопроводе заключенном в футляр сварных стыков не делать.

Для учета потребления газа в здании котельной устанавливается газовый счетчик "ВК-G4" Qmax=6м3/ч, Ду=25мм.

Газоснабжение котельной выполнено из электросварных труб Дн25х2,8мм согласно ГОСТ 10704-91 из стали марки Ст.20, из водогазопроводных труб Ду20х2,8мм согласно ГОСТ 3262-75из стали марки Ст.20 Газопровод крепится к потолку и стенам котельной на хомутах и крюках.

Для притока воздуха в помещении котельной следует предусмотреть зазор между дверью и полом с живым сечением не менее 0,02м2.

Согласно СН 4.03-01-2011, помещение, где устанавливается отопительное оборудование необходимо оборудовать сигнализатором контроля загазованности, в связи с чем предусмотрено Система автоматического контроля загазованности модульная СГК-1-СН4 DN 25 НД.

Сигнализатор, должен устанавливаться в месте наиболее вероятного скопления газа, на стене в вертикальном положении на расстоянии от края газового прибора не менее 1 м. для контроля содержания природного газа на расстоянии от потолка 10-20см.

Звуковой и световой сигналы должны быть выведены в место присутствия людей. Блок питания сигнализатора должен включаться в сеть через индивидуальную розетку, расположенную от места установки сигнализатора на расстоянии не более-1,5м.

Минимальные расстояния в свету см., между газопроводами и инженерными коммуникациями внутри помещений;

- открытая электропроводка изолированных проводов или электрокабель- 25см.
- скрытая электропроводка или проложенная в трубе - 5см. (от края борозды или трубы)
- водопровод, канализация и другие трубопроводы принимаются по месту при этом должна обеспечиваться возможность монтажа безопасной эксплуатации и ремонта газопроводов.

Газопровод перед сдачей в эксплуатацию продувается и испытывается на герметичность воздухом. Испытание газопровода -пневматическое. Перед испытанием на герметичность законченных строительством наружных газопроводов следует произвести продувка с целью очистки внутренней полости. Газопровод внутри помещений прокладывается открыто.

Антикоррозионная защита:

Внутренний газопровод защищается от атмосферной коррозии покрытием, состоящим из двух слоев грунтовки и двух слоев перхлорвиниловой эмали ПФ115.

ВЕДОМОСТЬ ССЫЛОЧНЫХ И ПРИЛАГАЕМЫХ ДОКУМЕНТОВ

Обозначение	Наименование	Примечание
ТП 5.905-8	Детали крепления газопроводов (подземных и надземных)	
ТП 5.905-10	Установка газовых приборов и аппаратов	
ТП 5.905-25.05	Прокладка газопровода в футляре через стену	
175.9- ГСВ.СО	Прилагаемые документы	
~~ОДР-011/2022-ГСВ.СО~~	Спецификация оборудования, изделий и материалов	2 листа

Испытание на прочность и герметичность

Рабочее давление мПа	На герметичность	
	Испытательное давление мПа	Продолжительность испытания, ч.
Газопроводы		
~~Низкого давления до 0,005 включ~~	0,3	1 ч.
Газопроводы котельных, до 0,005 включ.	0,01	1 ч.

Контроль стыков стальных трубопроводов

Газопроводы	Число стыков, подлежащих контролю, в %от общего числа стыков, сваренных каждым сварщиком на объекте
Надземные и Внутренние газопроводы природного газа	5, но не менее одного стыка.

Гл. спец.	Пак Н.		09.23	Привязан	
Разработал	Пак Р.		09.23	175.9- ГСВ	АО "КазНИИСА"
Проверил	Чжун В.		09.23	Строительство врачебной амбулатории в селе Есбол, Индерского района Атырауской области (без наружных инженерных сетей)	Листов 6
Инв.№					

Изм.	Кол.уч.	Лист	N°док.	Подпись	Дата			
						2023-28-ГСВ		
						Строительство врачебной амбулатории расположенный по адресу; Западно Казахстанская область., Акжаикский р/н., с. Базартобе, ул. О.Кадыргалиев, №34		
ГИП		Советханов			02.23	Врачебная амбулатория	Стадия: РП	Лист: 1 / Листов: 6
Разработ.		Джолдасбаева				Общие данные	НАО"Turar Healthcare" ГСЛ №22026093	
ГИП		Советханов			02.23			
Н.Контроль		Касенбеков			02.23			

Согласовано: ВК Джолдасбаева; Инж ТМ Жунусова Д.М.; Инж ЭП Турар К.

Взам. инв. N | Подп. и дата | Инв. N подл.

Формат А4х3

МАРКИРОВОЧНЫЙ ПЛАН ЭТАЖА НА ОТМ. 0,000

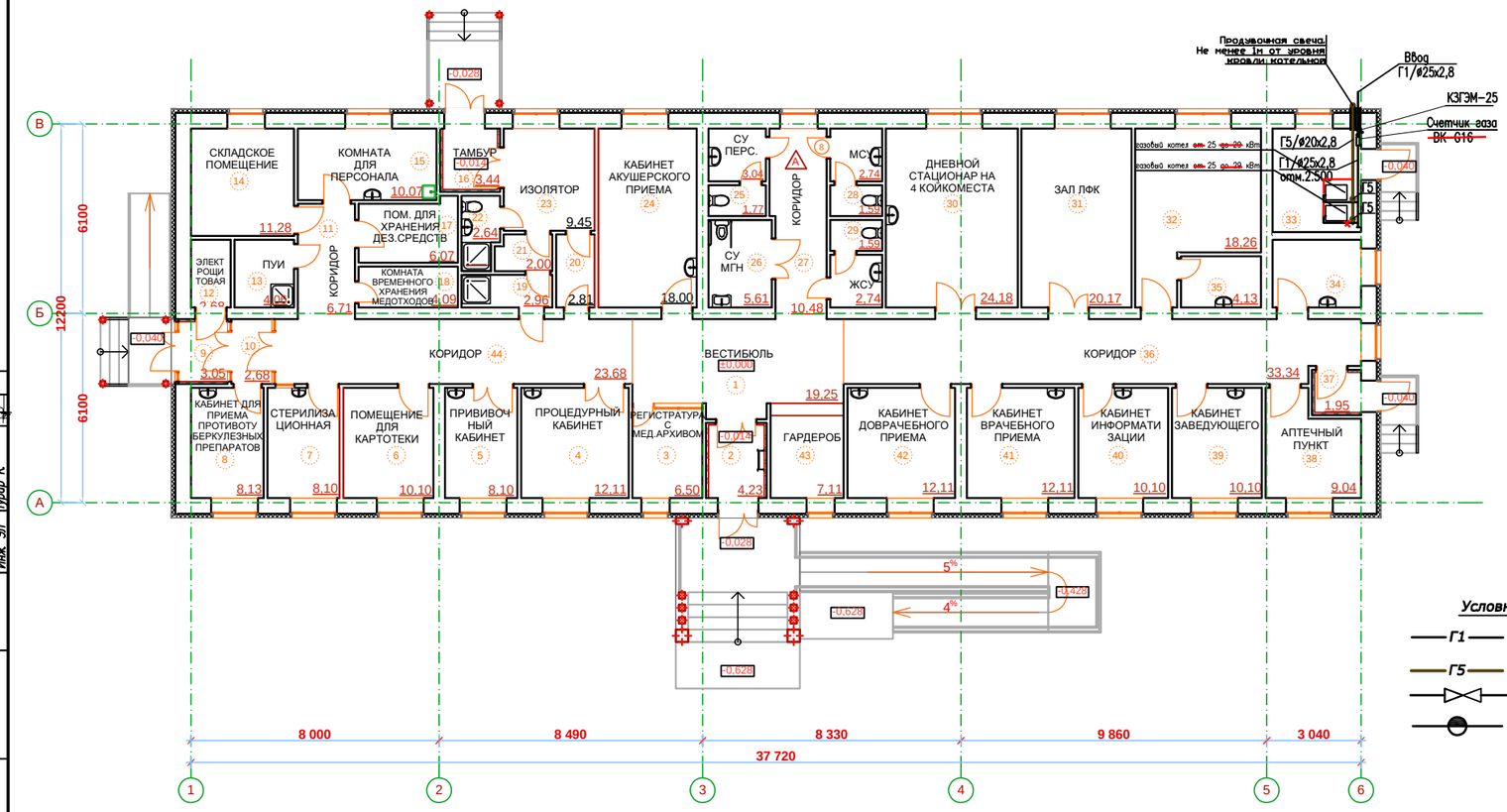

Условные обозначения

- Г1 — Газопровод низкого давления проектируемый
- Г5 — Продувочная свеча
- Кран муфтовый
- Подъем, опуск газопровода

Экспликация помещений (начало)

Номер по плану	Наименование	Площадь, м2	Категория производства по взрывной взрыво-пожарной и пожарной опасности
1	Вестибюль	19,25	Д
2	Тамбур	4,23	Д
3	Регистратура с мед.архивом	6,50	Д
4	Процедурный кабинет	12,11	Д
5	Прививочный кабинет	8,10	Д
6	Помещение для картотеки	10,10	Д
7	Стерилизационная	8,10	Д
8	Каб. для приема противотуберкулезн. препаратов	8,13	Д
9	Тамбур	3,05	Д
10	Тамбур	2,68	Д
11	Коридор	6,71	Д
12	Электрощитовая	2,68	Г
13	Помещение уборочного инвентаря	4,06	Д
14	Складское помещение	11,28	Д
15	Комната для персонала	10,07	Д
16	Тамбур	3,44	Д
17	Помещ. для хранения дезинфицирующих средств	6,07	Д
18	Комната временного хранения медотходов	4,09	Д
19	Душевая	2,96	Д
20	Помещение для надевания СИЗ	2,81	Д
21	Помещение для снятия СИЗ	2,00	Д
22	Санузел с душевой	2,64	Д

Экспликация помещений (продолжение)

Номер по плану	Наименование	Площадь, м2	Категория производства по взрывной взрыво-пожарной и пожарной опасности
23	Изолятор	9,45	Д
24	Кабинет акушерского приема	18,0	Д
25	Санузел персонала	4,81	Д
26	Санузел МГН	5,61	Д
27	Коридор	10,48	Д
28	Мужской санузел	4,33	Д
29	Женский санузел	4,33	Д
30	Дневной стационар на 4 койкоместа	24,18	Д
31	Зал ЛФК	20,17	Д
32	Кабинет физиотерапевтического лечения	18,26	Д
33	Техпомещене	9,31	Г
34	Комната забора мокроты	6,06	Д
35	Помещение обработки прокладок	4,13	Д
36	Коридор	33,34	Д
37	Тамбур	1,95	Д
38	Аптечный пункт	9,04	Д
39	Кабинет заведующего	10,10	Д
40	Кабинет информатизации	10,10	Д
41	Кабинет врачебного приема	12,11	Д
42	Кабинет доврачебного приема	12,11	Д
43	Гардероб	7,11	Д
44	Коридор	23,68	Д

Согласованно
Инж. ВК Джолдасбаева
Инж. ТМ Жунусова Д.М.
Инж. ЭЛ Турар К.
Взам. инв. N
Подп. и дата
Инв. N подл.

Привязан	175.9- ГСВ		
Гл. спец.	Пак Н.		09.23
Разработал	Пак Р.		09.23
Проверил	Чжин В.		09.23
Инв. №			

Изм.	Кол.уч.	Лист	№док.	Подпись	Дата
					02.23
ГИП		СоветхановЕ			
Разработ.		Джолдасбаева.			02.23
ГИП		СоветхановЕ			
Н.Контроль		Касенбеков			02.23

2023-28-ГСВ

Строительство врачебной амбулатории расположенный по адресу; Западно Казахстанская область., Акжаикский р/н., с. Базартобе, ул. О.Кадыргалиев, №34

Врачебная амбулатория

Стадия	Лист	Листов
РП	2	

План с сетями водопровода.

НАО"Turar Healthcare" ГСЛ №22026093

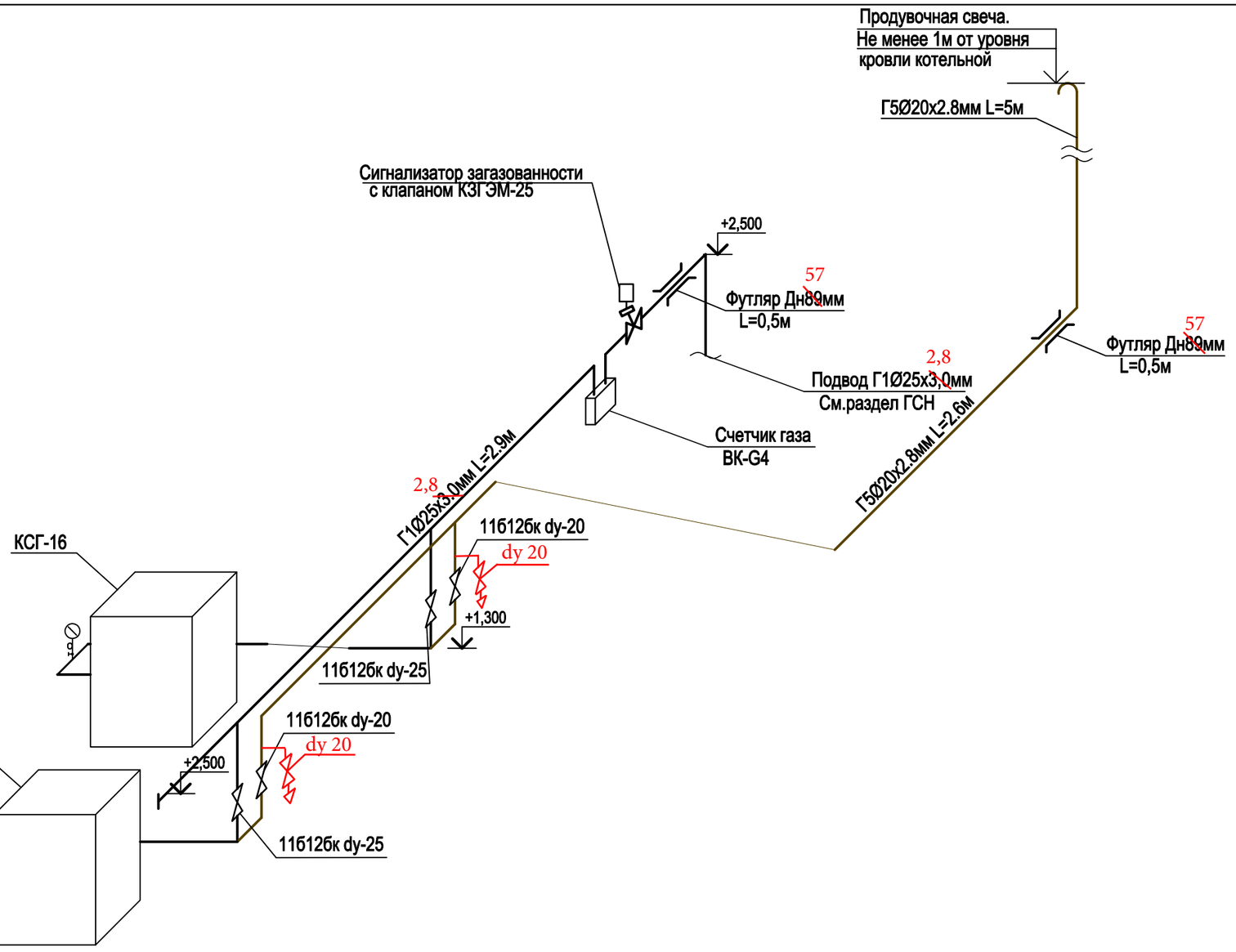

Согласовано

Инж ВК	Джолдасбаева	
Инж ТМ	Жунусова Д.М.	
Инж ЭП	Гурар К.	

Взам. инв. N

Подп. и дата

Инв. N подл.

Условные обозначения

- Г1 — Газопровод низкого давления проектируемый
- Г5 — Продувочная свеча
- Кран муфтовый
- Подъем, опуск газопровода

Привязан 175.9- ГСВ

Гл. спец.	Пак Н.		09.23
Разработал	Пак Р.		09.23
Проверил	Чжин В.		09.23
Инв. N			

№2023-27-ТМ

Строительство фельдшерско-акушерского пункта расположенного по адресу; Западно Казахстанская область, Бурлинского район, с.Караганды(Кирово)

Изм.	Кол.уч.	Лист	N°док.	Подпись	Дата
					02.23
ГИП		СоветхановЕ			
Разработ.		Джолдасбаева.			02.23
ГИП		СоветхановЕ			
Н.Контроль		Касенбеков			02.23

Фельдшерско -акушерский пункт

Стадия	Лист	Листов
РП	3	

Аксонометрическая схема внутреннего газопровода.

НАО"Turar Healthcare"
ГСЛ №22026093

Формат А3

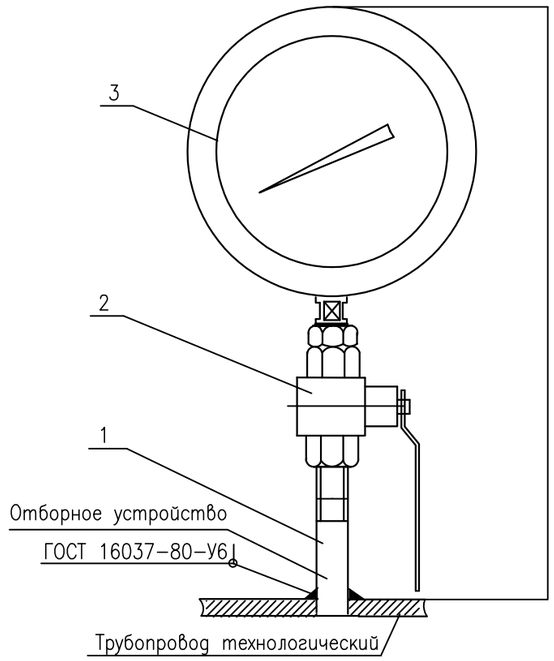

СПЕЦИФИКАЦИЯ

ПОЗ.	ОБОЗНАЧЕНИЕ	НАИМЕНОВАНИЕ	КОЛ.	МАССА ЕД.КГ.	ПРИМЕЧ.
		Стандартные изделия			
1	ТУ 4218-014-01395839-96	Штуцер приварной Шц-G1/2	1		
2	ТУ 3712-005-05749381-94	Кран трехходовой натяжной	1		
		с фланцем 11Б38бк			
		Прибор			
3		Манометр показывающий РМ 02.02	1		

Примечания:

1. *Размеры для справок
2. Измеряемая среда-газ Ру до 0,6 МПа.
3. **Размеры уточнить при сборке

Взам. инв. N

Подп. и дата

Инв. N подл.

Изм.	Кол.уч.	Лист	N°док.	Подпись	Дата
					02.23

2023-28-ГСВ

Строительство врачебной амбулатории расположенный по адресу; Западно Казахстанская область., Акжаикский р/н., с. Базартобе, ул. О.Кадыргалиев, №34

ГИП	СоветхановЕ		
Разработ.	Джолдасбаева.		02.23
ГИП	СоветхановЕ		
Н.Контроль	Касенбеков		02.23

Врачебная амбулатория

Стадия	Лист	Листов
РП	4	

Установка манометра показывающего.

НАО"Turar Healthcare"
ГСЛ №22026093

Привязан 175.9- ГСВ

Гл. спец.	Пак Н.		09.23
Разработал	Пак Р.		09.23
Проверил	Чжин В.		09.23
Инв. N			

Футляр для прохода газопровода через стену

М1:5

Размеры в мм.

Проход условн. газопров. Dy	25		32		40		50		70		80		100		125		150				200			
D	~~89~~ 57				108				159				219				273				325			
S	3,5				4				4,5				7				7				9			
L	500	650	750	900	500	650	750	900	500	650	750	900	500	650	750	900	500	650	750	900	500	650	750	900
Вес кг	3,7	4,8	5,5	6,7	5,1	6,6	7,7	9,2	8,6	11,2	12,9	13,5	18,3	23,8	27,4	33,0	23,0	29,8	34,4	41,4	35,1	45,5	52,5	63,0

Проход условн. газопров. Dy	250				300				350				400				500				600			
D	377				426				478				529				630				720			
S	9				7				7				7				8				8			
L	500	650	750	900	500	650	750	900	500	650	750	900	500	650	750	900	500	650	750	900	500	650	750	900
Вес кг	40,8	53,0	61,3	73,5	36,1	47,0	54,0	65,0	40,7	53,0	61,0	73,0	45,0	58,6	67,5	81,0	61,5	79,5	92	110,0	70,0	91,0	106,0	127,0

Взам. инв. N

Подп. и дата

Инв. N подл.

Привязан	175.9- ГСВ		
Гл. спец.	Пак Н.	[signature]	09.23
Разработал	Пак Р.	[signature]	09.23
Проверил	Чжин В.	[signature]	09.23
Инв. N°			

Изм.	Кол.уч	Лист	N°док.	Подпись	Дата
					02.23
ГИП	СоветхановЕ.			[signature]	
Разработ.	Джолдасбаева.			[signature]	02.23
ГИП	СоветхановЕ.			[signature]	
Н.Контроль	Касенбеков			[signature]	02.23

2023-28-ГСВ

Строительство врачебной амбулатории расположенный по адресу; Западно Казахстанская область., Акжаикский р/н., с. Базартобе, ул. О.Кадыргалиев, №34

Врачебная амбулатория

Стадия	Лист	Листов
РП	5	

Футляр для прохода газопровода через стену.

НАО"Turar Healthcare" ГСЛ №22026093

Узел III
М 1:50

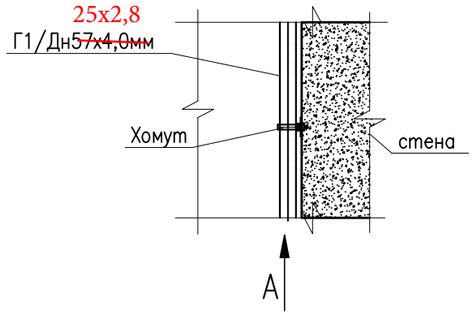

Вид А
М 1:10

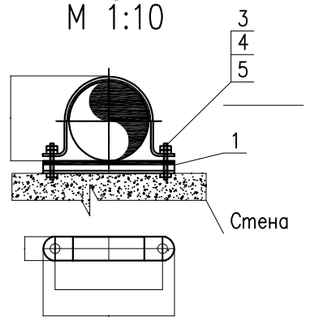

СПЕЦИФИКАЦИЯ

Марка поз.	Обозначение	Наименование	Кол.	Масса ед. кг.	Примеч.
1	ГОСТ 24133–80	Хомут исп.2	4	2,08	
2	Лист Б–ПН–5 ГОСТ 19903–74 / 4–!V–НСт.3 ГОСТ 16523–70	Пластина 220х21	4	0,3	
3	Круг 10 ГОСТ 2590–71 / 35 ГОСТ 1050–74	Шпилька (L=120мм.)	8	0,137	
4	ГОСТ 5915–70	Гайка М16.25	8	0,033	
5	ГОСТ 11371–78	Шайба 16	8	0,011	

Взам. инв. N

Подп. и дата

Инв. N подл.

Изм.	Кол.уч.	Лист	N°док.	Подпись	Дата
					02.23
ГИП		СоветхановЕ			
Разработ.		Джолдасбаева.			02.23
ГИП		СоветхановЕ			
Н.Контроль		Касенбеков			02.23

2023-28-ГСВ

Строительство врачебной амбулатории расположенный по адресу; Западно Казахстанская область., Акжаикский р/н., с. Базартобе, ул. О.Кадыргалиев, №34

Врачебная амбулатория

Стадия	Лист	Листов
РП	6	

Хомут (для крепления газопровода к стене)

НАО"Turar Healthcare"
ГСЛ №22026093

Привязан 175.9- ГСВ

Гл. спец.	Пак Н.		09.23
Разработал	Пак Р.		09.23
Проверил	Чжин В.		09.23
Инв. №			

Позиция	Наименование и техническая характеристика	Тип,марка,обозначение документа, опросного листа	Код оборудования, изделия, материала Код продукции	Завод изготовитель Поставщик	Единица измерения	Количество	Масса единицы кг.	Примечания
1	2	3	4	5	6	7	8	9
	Оборудование							
1	Сигнализатор загазованности с электромагнитным клапаном КЗГЭМ Ду25	СГК-1-СН4 DN 25 НД	245-803-0701	245-803-0602	шт	1		
2	Счетчик газовый ВК-G4. Qmax=6м3/ч, Qmin=0,04, Ду=25мм	ГОСТ 5542-87	245-802-0103		шт	1	1,5	
3	Манометр технический	ТМ-25	245-803-0701	261-302-0273	шт	2		
	Арматура трубопроводная							
4	Кран проходной муфтовый Ру 1,6 МПа, Ду20мм	11б12бк	242-202-0302	242-207-4102	шт	2 4	0,37	
5	Кран проходной муфтовый Ру 1,6 МПа, Ду25мм	11б12бк	242-202-0303	242-207-4103	шт	2	0,37	
6	Кран шаровые фланцевый Ру 1,6МПа, Ду25мм	КШ.Ц.Ф.125.016.02	242-101-0200	242-209-3003	шт	1	8,5	с ответными фланцами и метизами
7	Клапан запорный газовый	КЗГЭМ-25	245 803 0409		шт	1		
	Трубы							
8	Трубопровод из Трубы ВГП стальные Ду25х2,8мм,	ГОСТ 3262-75	241-101-0109	261-305-0221	м	10	1,57	
9	Трубопровод из Трубы ВГП стальные Ду20х2,5мм, продувочная свеча	ГОСТ 3262-75	241 101 0302	261-305-0220	м	15	1,16	
10	Трубы стальные электросварные Дн89мм 57 футляр, L=0,4м	ГОСТ 10704-91	241-102-0133	241-102-0139	шт.	2	1,53	
					шт			
	Детали трубопроводов							
11	Отвод 90-2-25х2,8	ГОСТ 17380-2001	241-112-0127		шт.	8	0,8	
12	Тройник равнопроходной 25х2,8	ГОСТ 17376-2001	241-113-0109		шт	2	1,0	
	Крепление трубопроводов							
13	Крюки (для крепления газопровода) Ду20мм	Смотреть на лист N6	261-301-0219		шт	4	0,075	
14	Хомут для крепления газопровода Ду 25		261-301-0221		шт	4	0,037	

Взам. инв. N

Подп. и дата

Инв. N подл.

Привязан 175.9-ГСВ.СО

Гл. спец.	Пак Н.		09.23
Разработал	Пак Р.		09.23
Проверил	Чжин В.		09.23
Инв. №			

Изм.	Кол.уч.	Лист	N°док.	Подпись	Дата
					02.23
ГИП		СоветхановЕ			
Разработ.		Джолдасбаева.			02.23
ГИП		СоветхановЕ			
Н.Контроль		Касенбеков			02.23

№2023-27-ТМ

Строительство фельдшерско-акушерского пункта расположенного по адресу; Западно Казахстанская область, Бурлинского район, с.Караганды(Кирово)

Фельдшерско -акушерский пункт

Стадия	Лист	Листов
РП	1	2

Спецификация оборудования, изделий и материалов

НАО"Turar Healthcare"
ГСЛ №22026093

Позиция	Наименование и техническая характеристика	Тип,марка,обозначение документа, опросного листа	Код оборудования, изделия, материала Код продукции	Завод изготовитель Поставщик	Единица измерения	Количество	Масса единицы кг.	Примечания
1	2	3	4	5	6	7	8	9
	Антикоррозийная защита							
17	Огрунтовка газопроводов ГФ-021 за два раза		~~236-102-0500~~	236-101-0107	м2	5,4		
18	Окраска газопроводов ПФ-115 за два раза		~~236-102-0500~~	236-203-0109	м2	5,4		
19	~~Очистка полости и~~ пневматическое испытание		~~236-102-0500~~		м	~~30~~ 25		

Привязан	175.9-ГСВ.СО		
Гл. спец.	Пак Н.		09.23
Разработал	Пак Р.		09.23
Проверил	Чжин В.		09.23
Инв. №			

Изм.	Кол.уч.	Лист	Ндок.	Подпись	Дата	№2023-27-ТМ	Лист 2