Қазақстан Республикасы индустрия және инфрақұрылымдық даму Министрлігінің құрылыс және тұрғын үй-коммуналдық шаруашылық істері комитеті
Комитет по делам строительства и жилищно-коммунального хозяйства Министерства индустрии и инфраструктурного развития Республики Казахстан
"ҚазҚСҒЗИ" АҚ
АО "КазНИИСА"

Строительство медицинского пункта в селе Жалгызапан Курмангазинского района Атырауской области (без наружных инженерных сетей)

Архитектурно-строительные решения

175.3 - АС

Альбом 2

2023

Қазақстан Республикасы индустрия және инфрақұрылымдық даму Министрлігінің құрылыс және тұрғын үй-коммуналдық шаруашылық істері комитеті
Комитет по делам строительства и жилищно-коммунального хозяйства Министерства индустрии и инфраструктурного развития Республики Казахстан
"ҚазҚСҒЗИ" АҚ
АО "КазНИИСА"

Строительство медицинского пункта в селе Жалгызапан Курмангазинского района Атырауской области (без наружных инженерных сетей)

Архитектурно-строительные решения

175.3- АС

Альбом 2

Әзірленген : "Қаз ҚСҒЗИ" АҚ
Разработан: АО "КАЗНИИСА"

Бас директор
Генеральный директор — Б. Кульбаев

Типтік және жекеше жобалау орталығының директоры
Директор центра типового и индивидуального проектирования — Ю. Повышев

Жобаның бас инженері
Главный инженер проекта — Е. Даукараев

2023

Ведомость рабочих чертежей основного комплекта АС

Лист	Наименование	Примеч.
1	Общие данные (начало)	Изм.
2	Общие данные	Изм.
2.1	Общие данные (окончание)	Изм.
~~3~~	~~План котлована на отм. -1,500~~	Аннулирова
3.1	План котлована на отм. -1,400	Новый
~~4~~	~~План ростверка на отм. -1,300~~	Аннулирован
4.1	План ростверка на отм. -1,300	Новый
5	План раскладки блоков на отм. -1.000	Изм.
5.1	Сетки и С-1а, С-2а	
5.2	Приямок Пр1	
6	Раскладка блоков по оси А-В, 1-2	Изм.
7	Кладочный план 1-го этажа на отм. 0,000	Изм.
8	Узлы крепления кирпичных перегородок Узел фундамента под перегородки	
9	План перемычек 1-го этажа на отм. 0,000	
~~10~~	~~Схема монолитного пояса Мп-1 низ на отм. -2.650~~	Аннулирован
~~11~~	~~Схема монолитного пояса Мп-1 Армирования КП-1~~	Аннулирован
12	План раскладки плит покрытия этажа на отм.+3,220	
13	Узлы плиты покрытия	Изм.
14	План стропил	
15	Узел Б и Г. Спецификация кровли	
16	Слуховое окно	
17	Крыльцо Кр-1	Изм.
18	Крыльцо Кр-1, Спецификация и ограждение	Изм.
19	Крыльцо Кр-2	
19.1	Крыльцо Кр-2, Разрезы 2-2,5-5 и ограждения	Изм.

Согласовано

Гл.спец.ЭЛ	Даниляхина	
Гл.спец.ОВ	Пак	
ГАП	Мусин	
Гл.спец.ВК	Тажимова	

ВЗАМ. ИНВ. N

ПОДПИСЬ И ДАТА

ИНВ. N ПОДЛ.

Технические решения, принятые в рабочих чертежах, соответствуют требованиям экологических, санитарногигиенических, противопожарных и других норм, действующих на территории Республики Казахстан, и обеспечивают безопасную для жизни и здоровья людей эксплуатацию объекта при соблюдении предусмотренных рабочими чертежами.

Главный инженер проекта _____ Советханов

ГИП, осуществивший привязку _____ Даукараев Е.

Ведомость рабочих чертежей основного комплекта АС

Лист	Наименование	Примеч.
20	Крыльцо Кр-2, Узлы А,Б,В,Г,Д,Е	Изм.
21	Крыльцо Кр-2, План металлических балок и спецификация	Изм.
22	Металлическая колонна Мк-1	
23	Металлическая колонна Мк-2	
24	Схема расположения вентканалов	
25	Лестница ЛМ-1 и ЛМ-2 выход на кровлю	

Ведомость основных комплектов рабочих чертежей

№ Тома	№ альбома	Обозначение	Наименование		Примечание
1		ПЗ	Общая пояснительная записка		
2		ГП	Генеральный план		
3	1	АР	Архитектурные решения		
	2	АС	Архитектурно-строительные решения		
	3	ОВ	Отопление и вентиляция		
	4	ВК	Водопровод и канализация		
	5	ЭОМ	Силовое электрооборудование и электроосвещение		
	6	СС	Системы связи		
	7	ПС	Пожарная сигнализация		

ГКП	Кулжабаев		09.23	Привязан 175.3-АС	АО "КазНИИСА"
Разработал	Кузекпаева		09.23	Строительство медицинского пункта в селе Жалгызапан Курмангазинского района Атырауской области (без наружных инженерных сетей)	Листов
Норм.контр	Покоякова		09.23		
Инв. №					

Изм.	Кол.уч.	Лист	№Док	Подпись	Дата
ГИП	Советханов				02.23
Выполнил	Рамазанов				02.23
Проверил	Жетписбаев				02.23
Н.Контроль	Касенбеков				02.23

2023/29-АС

Строительство медицинского пункта, расположенного по адресу: Западно-Казахстанская область, Каратобинский район, Каратобинскийсельский округ, с.Ушагаш (без наружных инженерных сетей)

Медицинский пункт (МП)

Стадия	Лист	Листов
РП	1	

Общие данные (начало)

НАО "Turar Healthcare"
ГСЛ №22026093

Ведомость ссылочных и прилагаемых документов

Обозначение	Наименование	Примечание
СП РК 3.02-108-2013	Административные и бытовые здания	
СП РК 3.02-111-2012	Общественные здания и сооружения	
СП РК 5.03-107-2013	Несущие ограждающие конструкции	
НТП РК 01.01-3.1(4.1)-2017	Нагрузки и воздействия	
СП РК 5.01-102-2013	Основания зданий и сооружений	
СН РК 2.02-01-2019	Пожарная безопасность зданий и сооружений	
СП РК 1.01-104-2014	Строительная терминология Строительные конструкции, материалы и изделия	
СП РК 3.02-137-2013	Крыши и кровля	
СН РК 2.01-01-2013	Защита строительных конструкций от коррозии	
ГОСТ 530-2012	Кирпич и камень керамические	

Общие указания

Рабочие чертежи комплекта АС разработаны на основании архитектурно-планировочного задания, выданного заказчиком и технических условий.

При разработке проекта принято:

- Климат района отличается высокой континентальностью.

Дорожно-климатическая зона – V. По карте климатического районирования для строительства по СП РК 2.04-01-2017 участок работ относится к району ~~IIIВ~~. IV Г.
Климатическая характеристика района приводится по данным метеостанции ~~Уральск~~. Атырау

- Абсолютный максимум на поверхности почвы-~~41,6~~°С 44,6
- Среднемесячная скорость ветра-~~4,2 м/с~~ 6 м/с
- Среднегодовое количество осадков-~~163мм~~ 176 мм

Расчетная зимняя температура воздуха

- самой холодной пятидневки (0,92) -~~29,6~~°С -24,9

Расчетная зимняя температура воздуха

- наиболее холодных суток (0,92) -~~32,2~~°С -29,0
- Район по гололеду - II
- Наибольшая декадная высота снега за зиму - ~~59~~см 55 см

Природно-климатические условия района:
Климатический район ~~III-В~~. (СП РК 2.04-01-2017г). IV Г.
Снеговая нагрузка – ~~III район, 1,5 кПа (150 кгс/м2)~~. I район, 0,8 кПа (80 кгс/м2)
Ветровой напор – ~~II район, 0,39 кПа (39 кгс/м2)~~. (НТП РК 01-01-3.1 (4.1)-

- Район по толщине стенки гололеда – III, 10мм. IV район, 0,77 кПа (77 кгс/м2)

Ведомость основных комплектов рабочих чертежей смотреть в разделе АС.

За относительную отм. 0,000 принята отметка чистого пола 1-го этажа, которая соответствует абсолютной отметке ~~43.520~~ м по генплану 2.35

Архитектурно планировочное решение

Проектом предусматривается Строительство медицинского пункта ~~в ЗКО Каратобинский район, Каратобинский с.о., с. Ушагаш~~. в селе Жалгызапан Курмангазинского района Атырауской области
Здание одно этажное, четырехугольное в плане, с размерами ~~36.0 х 15.0 м~~ в осях.12.2х13.0 м.
Этажность -1.
Высота этажа -3.0м.

Конструктивное решение

Конструктивная схема зданий с кирпичным заполнением.
Основные конструкции зданий:

Фундамент - Ленточный высотой 300мм,
из бетона кл.С ~~20/25, W8~~, F100 на портландцемент. 16/20 W4 на сульфатостокий цементе

1. ФБС блоки 2 ряда по ГОСТ 13579-~~78~~, 2018
2. Плиты покрытия многопустотные 220 мм;
3. Наружные стены из керамического кирпича 380мм, утеплитель ~~110~~ 100мм и декоративная штукатурка. ГОСТ 9573-2012 ППЖ-160НГ

Гидроизоляцию фундамента обмазать горячим битумом за два раза вверх до отметки выше благоустройства.
Наружные стены - кирпичные толщиной 380мм.
КР-р-пу 250х120х~~65~~ 88/1НФ/125/1,4/50/ГОСТ 530-2012, на цементно-песчаном растворе марки М125.
Утепления наружный стен - утеплитель ~~110~~ 100мм плотность ~~130~~ 160 кг/м3 ГОСТ 9573-2012 ППЖ-160НГ

Внутренние несущая стена - из керамического кирпича толщиной 380мм КР-р-пу 250х120х~~65~~ 88/1НФ/125/1,4/50/ГОСТ 530-2012, на цементно-песчаном растворе марки М125.

Внутренние перегородки - из керамического кирпича толщиной 250мм и 120мм КР-р-пу 250х120х~~65~~ 88/1НФ/125/1,4/50/ГОСТ 530-2012, на цементно-песчаном растворе марки М125

Перемычки -железобетонные по ГОСТ 948-~~84~~ 2016
Покрытие - из сборных железобетонных многопустотных плит по ГОСТ 9561-2016
Кровля - Односкатная . из профилированных листов по деревянным стропилам с неорганизованным водостоком

Оконные блоки - из ПВХ профиля по ГОСТ 30674-99;
Дверные блоки - деревянные, металлические;

Привязан	175.3-АС		
ГКП	Кулжабаев		09.23
Разработал	Кузекпаева		09.23
Норм.контр	Покоякова		09.23
Инв. №			

Изм.	Кол.уч.	Лист	№Док	Подпись	Дата	2023/29-АС			
						Строительство медицинского пункта, расположенного по адресу: Западно-Казахстанская область, Каратобинский район, Каратобинскийсельский округ, с.Ушагаш (без наружных инженерных сетей)			
ГИП		Советханов			02.23	Медицинский пункт (МП)	Стадия	Лист	Листов
Выполнил		Рамазанов			02.23		РП	2	
Проверил		Жетписбаев			02.23	Общие данные	НАО"Turar Healthcare" ГСЛ №22026093		
Н.Контроль		Касенбеков			02.23				

ВЗАМ. ИНВ. N | ПОДПИСЬ И ДАТА | ИНВ. N ПОДЛ.

Внутренняя отделка:

-полы и стены- и внутреннюю отделку выполнить из современных материалов, соответствующих санитарно-гигиеническим, эстетическим и противопожарным требованиям и имеющих соответствующие сертификаты качества.

Наружная отделка:

По фасаду:

Стены - Декоративная штукатурка по утеплителю

Цоколь - Декоративная штукатурка по утеплителю

Отмостка - по периметру здания предусмотрена бетонная, шириной ~~2,0~~ 1,5м по уплотненному щебнем грунту.

Противопожарные мероприятия

Противопожарные мероприятия в проекте предусмотрены в соответствии с требованиями СП РК 2.02-101-2014 «Пожарная безопасность зданий и сооружений».

Отделочные материалы, примененные в проекте, должны иметь сертификат качества, в обязательном порядке согласованные с Госпожинспекцией и санэпидстанцией.

Все деревянные конструкции обрабатываются огнезащитным составом в соответствии с требованиями СП РК 2.02-101-2014.

Качество огнезащитной обработки должно быть таким, чтобы потеря массы огнезащитной древесины при испытании СТ СЭВ 46869-84 не превышала 25%.

Здание должно быть оборудовано первичными средствами пожаротушения.

Защита строительных конструкций от коррозии.

Защита строительных конструкций от коррозии разработана в соответствии с требованиями

СП РК 2.01.101-2013 «Защита строительных конструкций от коррозии».

Деревянные конструкции и столярные изделия обрабатываются специальными составами для защиты

от гниения и возгорания.

Все металлические элементы окрашиваются масляными красками и антикоррозийными эмалями. Окрашиваемая поверхность должна быть предварительно очищена от ржавчины, окалины и грязи.

Закладные детали покрыть слоем цементно-песчаного раствора толщиной 10мм.

Защитный слой арматуры монолитных конструкций соответствует требованиям

СП РК 5.03-107-2013 «Несущие и ограждающие конструкции».

Грунты обладают сульфатной агрессией, защитой грунтов от сульфатной агресии является применение

бетонов нулевого цикла на сульфатостойком цементе.

Боковые поверхности ~~техподполья~~, соприкасающиеся с грунтом, обмазываются горячим битумом за 2 раза.

Антикоррозионные мероприятия

Все металлические конструкции закладные детали и соединительные элементы должны быть коррозии в соответствии с требованиями СП РК 2.01-101-2013 "Защита строительных конструкций от коррозии" Закладные детали и соединительные элементы защищаются лакокрасочнымпокрытием из эмали.

Металлические конструкции должны быть окрашены масляной краской за два раза.

Все бетонные поверхности, соприкасающиеся с грунтом, обмазать горячим битумом за 2 раза.

Мероприятия по охране окружающей среды

В проектируемом здании запрещается хранить взрывоопасные и загрязняющие территорию вредные вещества.

Прилегающая территория облагораживается.

Производственный мусор, бытовые отходы собираются в мусороконтейнеры, расположенные на территории в специально отведенном месте, с дальнейшим вывозом в специально отведенные места.

Указания по производству земляных работ и подготовке основания фундаментов

Проектом предусматриваются мероприятия ~~по предотвращению просадки грунтов.~~ (Мероприятия по устранению рыхлого сложения мелкого песка путем уплотнение грунтов трамбованием включает следующие процессы. (ИГЭ-1) см. лист АС-3.1)

1. Отрыв котлована с не доработкой ~~20~~ 10см до проектной отметки, размеры котлова ~~15.5х14.4м на глубину 3м.;~~ 15,0х16,10 м на глубину 1,4м.
2. Подготовку основания для уплотнения, с необходимости доувлажнение грунта до оптимальной влажности.

Количество воды в м^3 необходимое для повышения влажности грунта до оптимального значения при влажности его в природном значении 13%. расход для суглинка 0.08м^3 воды на 1м^3 грунта. Трамбование происходит через сутки после полного впитывания воды в грунт

3. Для уплотнения грунта использовать грунтоуплотняющие механизмы типа Э-10011, Э-1252, трамбовки диаметром 2м., массой 6-7т. с высоты 4-8м, число ударов по одному следу 12-14, до максимальной плотности;
4. Контроль качества уплотнения грунта следует осуществлять в соответствии с требованиями РДС РК 5.01-09-2003 «Оперативный контроль за плотностью грунтов в условиях строительной площадки при их уплотнении», Контроль плотности следует выполнять определяя значение коэффициента уплотнения k=0,95.
5. Определение режима и технологии уплотнения уточняется после опытного (пробного) уплотнения.
6. Устройство фундаментов надлежит производить немедленно после приемки основания комиссией и подписания акта, разрешающего приступить к устройству фундамента.
7. Не допускаются перерывы более двух суток между окончанием разработки котлованов и устройством фундамента.

Комплекс водозащитных мероприятий.

В комплекс водозащитных мероприятий входят: компановка генплана;

- вертикальная планировка застраиваемой территории с отводом атмосферных осадков в ливневую канализацию (лотки);
- устройство по периметру здания маловодопроницаемого экрана; - отвод аварийных вод за пределы зданий в ливнесточную сеть;
- качественная засыпка пазуха котлованов глинистым не набухающим грунтом с послойным уплотнением грунта,устройство вокруг зданий отмосток шириной достаточной для отвода атмосферных осадков и т.д.

Отмостки по периметру зданий должны иметь подготовку из местного уплотненного песка толщиной не менее 20см. Отмостки следует устраивать с уклоном от здания не менее 0,03. Отметка бровки отмостки должна превышать планировочную отметку не менее чем на 5см. Ширина отмосток должна быть не менее 1.5 метров для отвода атмосферных осадков в ливнесточные лотки.

						2023/29-АС
Изм.	Кол.уч.	Лист	№Док	Подпись	Дата	Строительство медицинского пункта, расположенного по адресу: Западно-Казахстанская область, Каратобинский район, Каратобинскийсельский округ, с.Ушагаш (без наружных инженерных сетей)
ГИП	Советханов				02.23	Медицинский пункт (МП) — Стадия: РП; Лист: 2.1; Листов:
Выполнил	Рамазанов				02.23	
Проверил	Жетписбаев				02.23	Общие данные (окончание)
Н.Контроль	Касенбеков				02.23	НАО"Turar Healthcare" ГСЛ №22026093

Привязан	175.3-АС		
ГКП	Кулжабаев		09.23
Разработал	Кузекпаева		09.23
Норм.контр	Покоякова		09.23
Инв. №			

ВЗАМ. ИНВ. N | ПОДПИСЬ И ДАТА | ИНВ. N ПОДЛ.

Аннулирован

План котлована на отм. -1,500

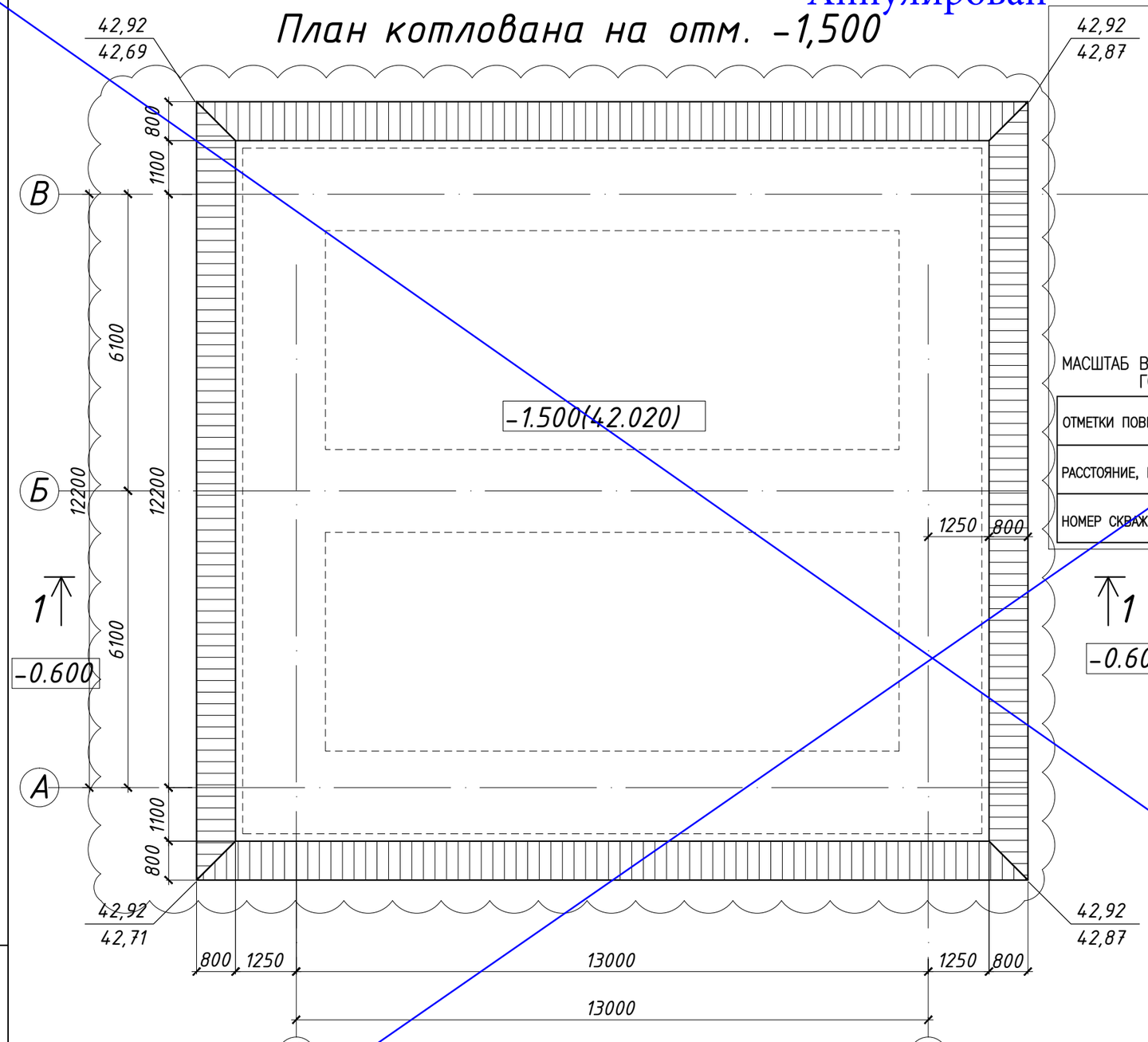

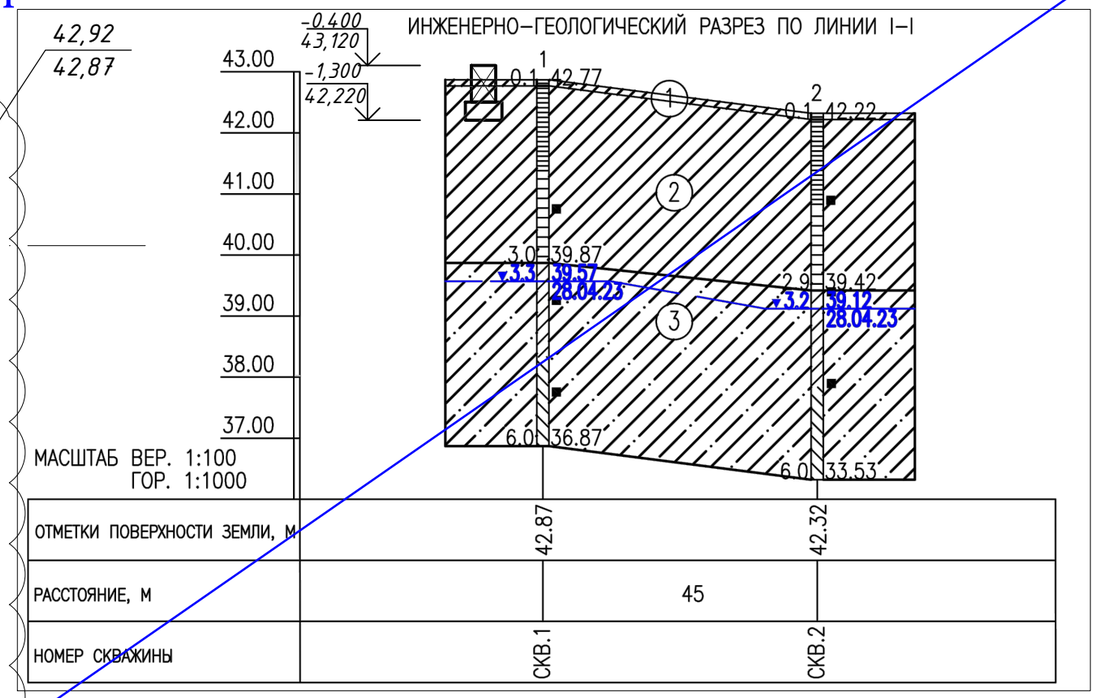

1. Перечень чертежей и общие примечания см. заглавный лист АС2-1.
2. Данный лист читать совместно с листами АС2-3,4.
3. Разработку котлована вести в соответствии с требованиями СП РК 5.01-101-2013 "Земляные сооружения, основания и фундаменты"
4. Обратная засыпка выполнить из сухого суглинка плотностью 1.6 кг/м3 послойным уплотнением.
5. Перед установкой фундамента в котловане, требуется уплотнить грунт (см. п. общих данных - подготовка основания фундаментов)

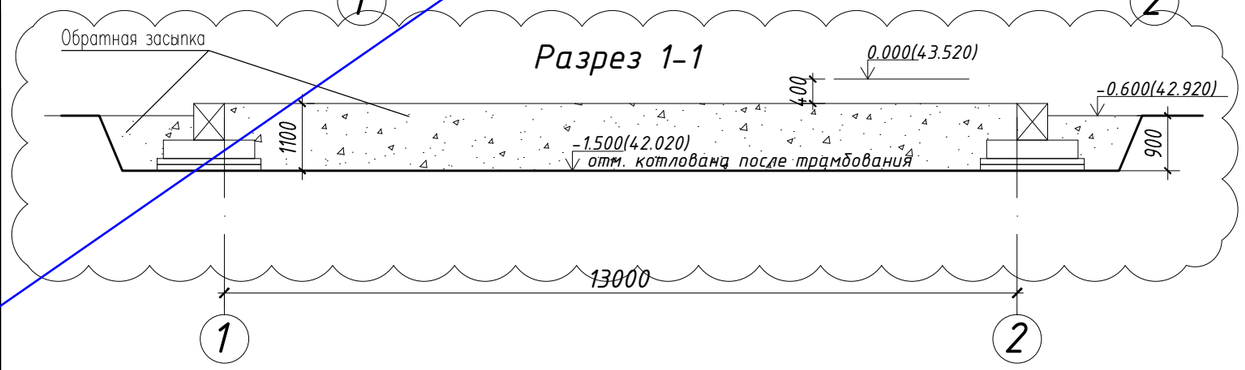

Изм.	Кол.уч.	Лист	№Док	Подпись	Дата	2023/29-АС		
						Строительство медицинского пункта, расположенного по адресу: Западно-Казахстанская область, Каратобинский район, Каратобинскийсельский округ, с.Ушагаш (без наружных инженерных сетей)		
ГИП	Советханов				02.23	Медицинский пункт (МП)	Стадия: РП	Лист: 3 / Листов:
Выполнил	Рамазанов				02.23			
Проверил	Жетписбаев				02.23	План котлована на отм. -1,500	НАО"Tugar Healthcare" ГСЛ №22026093	
Н.Контроль	Касенбеков				02.23			

ВЗАМ. ИНВ. N

ПОДПИСЬ И ДАТА

ИНВ. N ПОДЛ.

План котлована на отм. -1.400

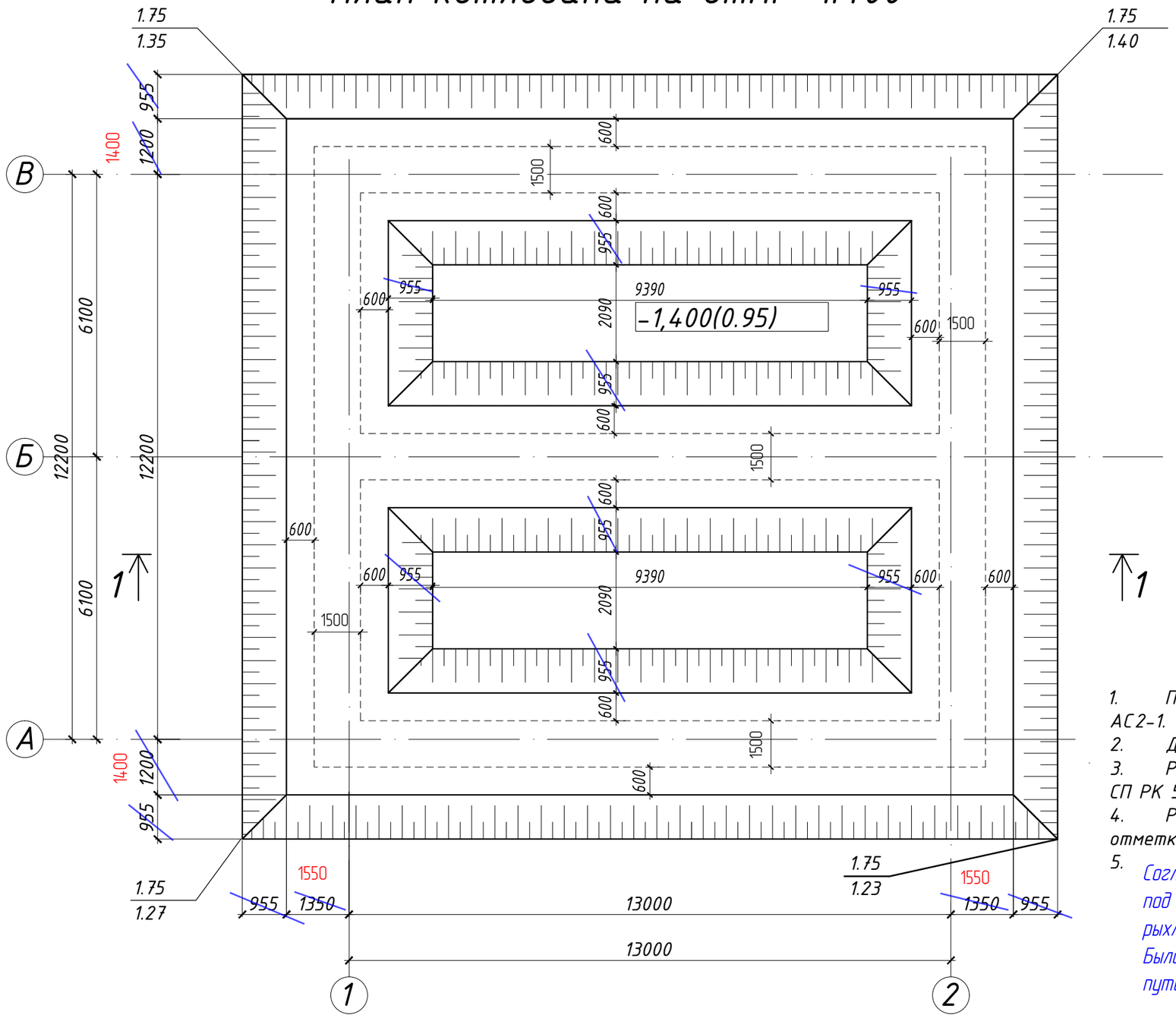

Мероприятия по устранению рыхлого сложения мелкого песка (ИГЭ-1).

После отрывки траншеи следует выполнить поверхностное уплотнения грунта основания , путем вдавливания гравий фракции 20-40 мм, на глубину 300 мм. Рекомендуется выполнить методом поверхностного вибрирования вибрационными катками С доведением до коэффициента уплотнения грунта не менее 0,95 и объемного веса скелета грунта не менее Yск=2.0 т/м3.. Во избежание пустот, важно тщательно уплотнить.

Грунтоуплотняющее оборудование выбирается с учетом его производительности , эффективности работы, маневренности и других факторов. Основные технические показатели работы грунтоуплотняющих машин приведены в табл.13.5 Справочник проектировщика. "Основания, фундаменты и подземные сооружения.-М...1985г". Устройство грунтовой подушки необходимо выполнять с получением лабораторных подтверждений для каждого уплотняемого слоя.

1. Перечень чертежей и общие примечания см. заглавный лист АС2-1.
2. Данный лист читать совместно с листами АС2-3,4.
3. Разработку котлована вести в соответствии с требованиями СП РК 5.01-101-2013 "Земляные сооружения, основания и фундаменты"
4. Рытье котлована производить экскаватором до -1.300 далее до отметки-1.400 доработать ручную.
5. Согласно отчета об инженерно-геологических изысканий основанием под фундамент здания служит (ИГЭ-1) пески мелкие,маловажные, рыхлого сложения.Обладает слабопучинистыми свойствами. Было принято решение об устранениии рыхлого сложения грунта путем поверхностного уплотнения.

Разрез 1-1

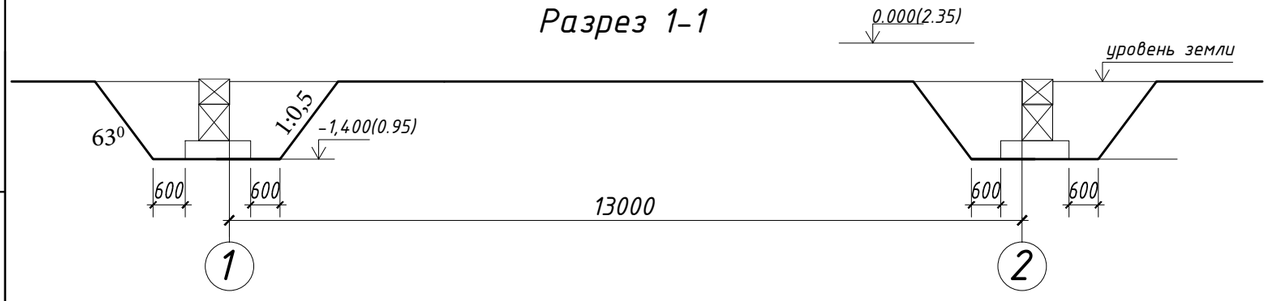

Изм.	Кол.уч	Лист	№док.	Подпись	Дата	175.3-АС			
						"Строительство медицинского пункта в селе Жалгызапан, Курмангазинского района Атырауской области" (без наружных инженерных сетей)			
						Медицинский пункт (МП)	Стадия	Лист	Листов
							РП	3.1	
ГКП	Кулжабаев					План котлована на отм. -1.400	АО "КазНИИСА"		
Разработал	Счастливая								
Проверил	Куземцева								
Н.контроль	Покоякова								

ВЗАМ. ИНВ. N

ПОДПИСЬ И ДАТА

ИНВ. N ПОДЛ.

Аннулирован

План ростверка на отм. -1,300

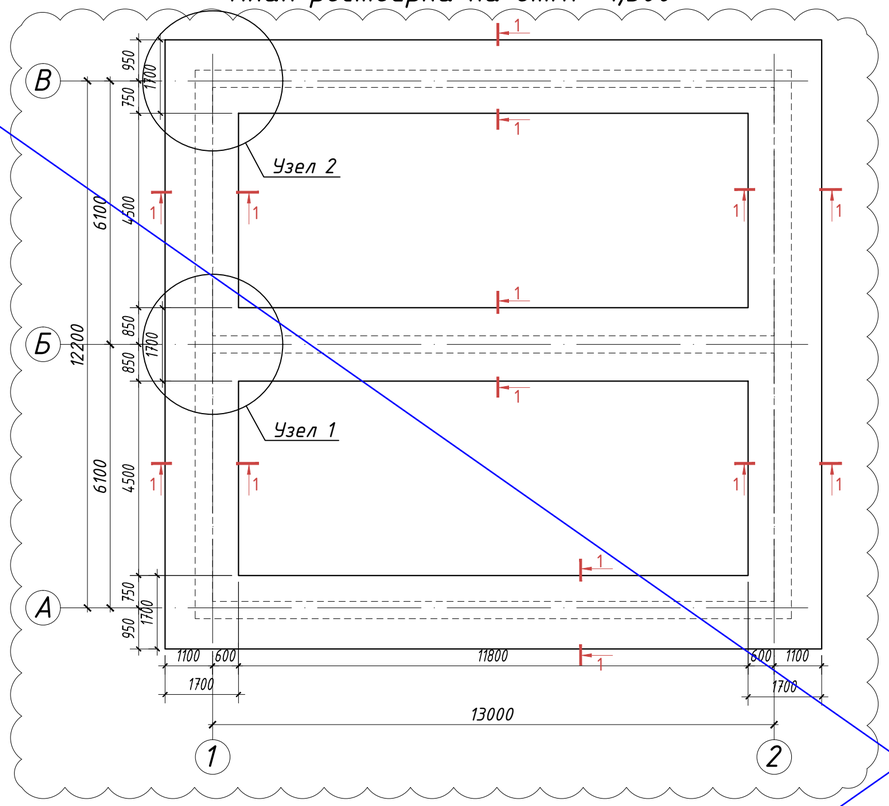

Ведомость деталей

Поз.	Эскиз
X-1 L=1560	430; 250; 350; 530

Спецификация элементов расположенных на данном листе

Поз.	Обозначение	Наименование		Кол.	Масса ед., кг	Приме-чание
		Монолитный ростверк				
1	ГОСТ 34028-2016	Ф14 А500,	L=1640	318	2,0	636
2	ГОСТ 34028-2016	Ф14 А500,	L=п.м.	649	1.208	784,0
3	ГОСТ 34028-2016	Ф12 А500,	L=1640	318	1,37	435,66
4	ГОСТ 34028-2016	Ф12 А500,	L=п.м.	649	0.888	576,3
X-1	ГОСТ 34028-2016	Ф10 А240,	L=1560	641	0,96	615,36
		Материалы				
		Бетон кл. С20/25, W8, порт.цем.		32,4		м3
		Бетон кл. С8/10, W8, порт.цем.		12,0		м3
		Щебень, м3		12,0		м3

1-1

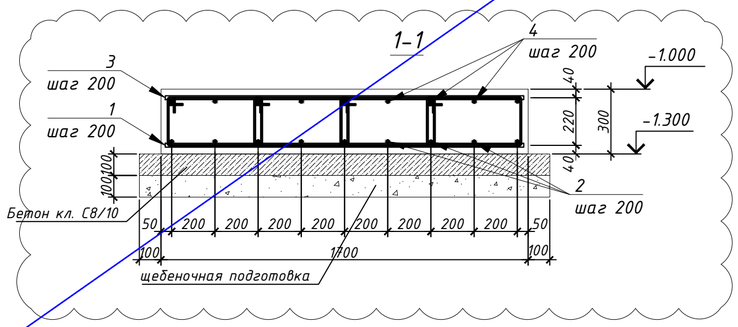

Ведомость расхода стали, кг

Марка элемента	Изделия арматурные							Всего
	Арматура класса							
	А240			А500				
	ГОСТ 34028-2016			ГОСТ 34028-2016				
	Ф6	Ф8	Итого	Ф10	Ф12	Ф14	Итого	
Монолитный ростверк	-	-	-	615,4	1012	1420	3047,4	3047,4

1. Перечень чертежей и общие примечания см. заглавный лист АС-1.
2. Данный лист читать совместно с листами АС-3-5.
3. На углах армирования добавить угловой элемент из арматуры 14Ф для верхней и Ф12 для верхней А500 угол 1000х1000мм на внутренний и на наружные углы. Расход материала учтено в спецификации.
4. Все соединения арматуры между собой производить вязальной проволокой

Изм.	Кол.уч.	Лист	№Док	Подпись	Дата
ГИП	Советханов				02.23
Выполнил	Рамазанов				02.23
Проверил	Жетписбаев				02.23
Н.Контроль	Касенбеков				02.23

2023/29-АС

Строительство медицинского пункта, расположенного по адресу: Западно-Казахстанская область, Каратобинский район, Каратобинскийсельский округ, с.Ушагаш (без наружных инженерных сетей)

Медицинский пункт (МП)

Стадия	Лист	Листов
РП	4	

План ростверка на отм. -1,300

НАО "Turar Healthcare" ГСЛ №22026093

Взам.инв.№ | Подпись и дата | Инв.№ подл.

Формат А2

План ростверка на отм. -1,400

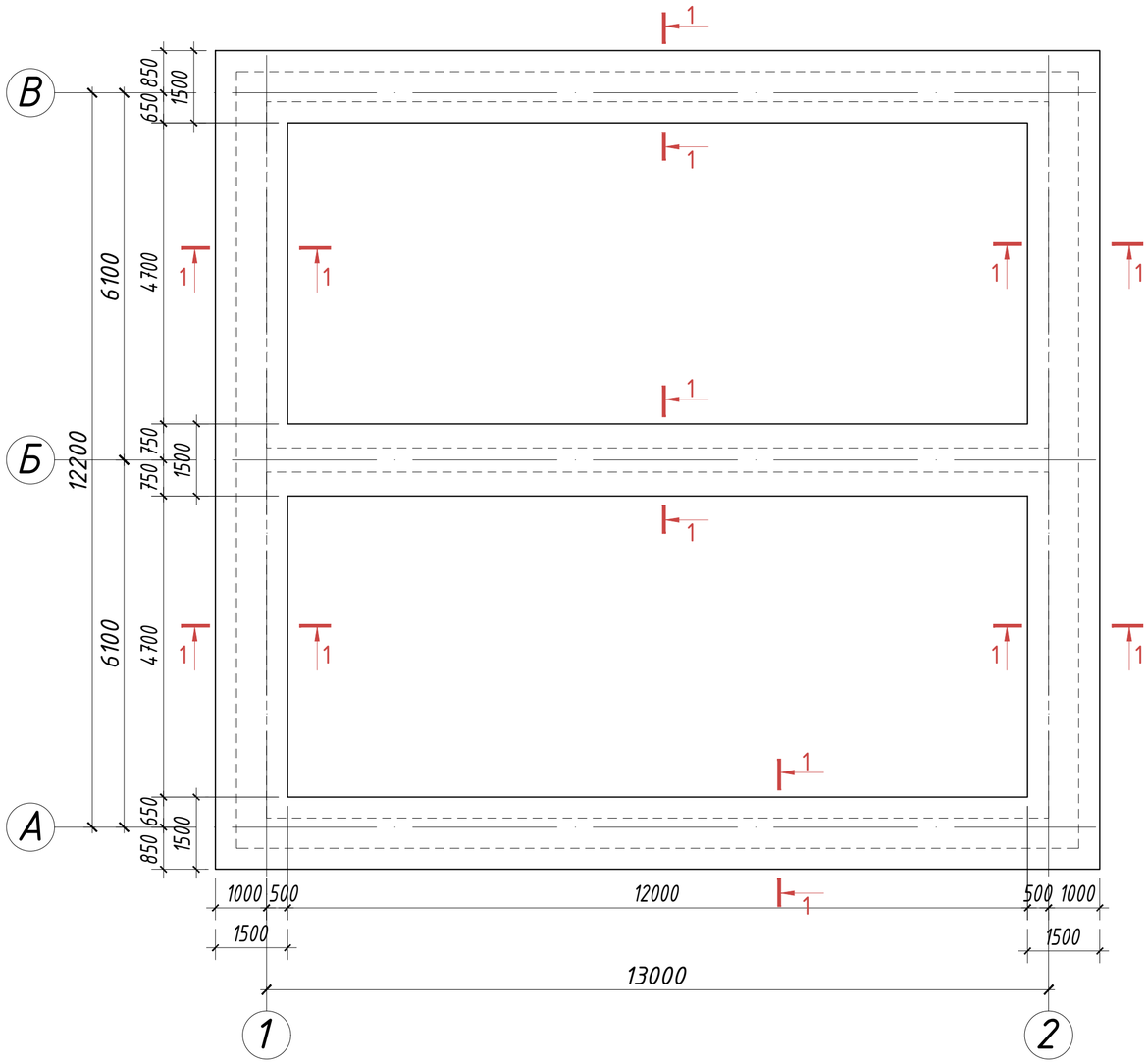

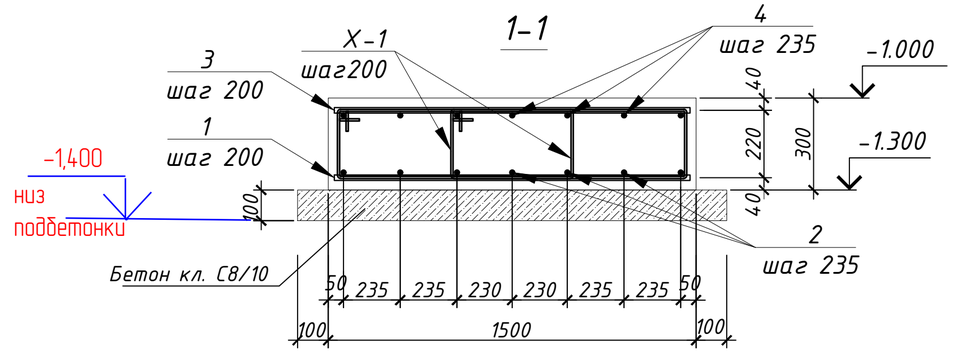

Ведомость деталей

Поз.	Эскиз
X-1 L=2620	960 250 350 1060

Ведомость расхода стали, кг

Марка элемента	Изделия арматурные							Всего
	Арматура класса							
	А240			А500				
	ГОСТ 34028-2016			ГОСТ 34028-2016				
	Ф6	Ф10	Итого	Ф10	Ф12	Ф14	Итого	
Монолитный ростверк	-	1038,42	1038,42	-	737,68	1001,08	1738,79	2777,18

Спецификация элементов расположенных на данном листе

Поз.	Обозначение	Наименование	Кол.	Масса ед., кг	Примечание
		Монолитый ростверк			
1	ГОСТ 34028-2016	Ф14 А500, L=1140	321	1.38	442.98
2	ГОСТ 34028-2016	Ф14 А500, L=п.м.	462	1.208	558.10
3	ГОСТ 34028-2016	Ф12 А500, L=1140	321	1.02	327.42
4	ГОСТ 34028-2016	Ф12 А500, L=п.м.	462	0.888	410.26
X-1	ГОСТ 34028-2016	Ф10 А240, L=2620	641	1.62	1038,42
		Материалы			
		Бетон кл. С16/20, W4, с.с цем.,м3	28.71		м3
		Бетон кл. С8/10, W4, с.с цем.,м3	10.9		м3

1. Перечень чертежей и общие примечания см. заглавный лист АС-1.
2. Данный лист читать совместно с листами АС-3-5.

ВЗАМ. ИНВ. N

ПОДПИСЬ И ДАТА

ИНВ. N ПОДЛ.

Изм.	Кол.уч.	Лист	№док.	Подпись	Дата
ГКП		Кулжабаев			
Разработал		Счастливая			
Проверил		Куземцева			
Н.контроль		Покоякова			

175.3-АС

"Строительство медицинского пункта в селе Жалгызапан, Курмангазинского района Атырауской области" (без наружных инженерных сетей)

Медицинский пункт (МП)

Стадия	Лист	Листов
РП	4.1	

План ростверка на отм. -1,400

АО "КазНИИСА"

План раскладки блоков на отм. -1.000

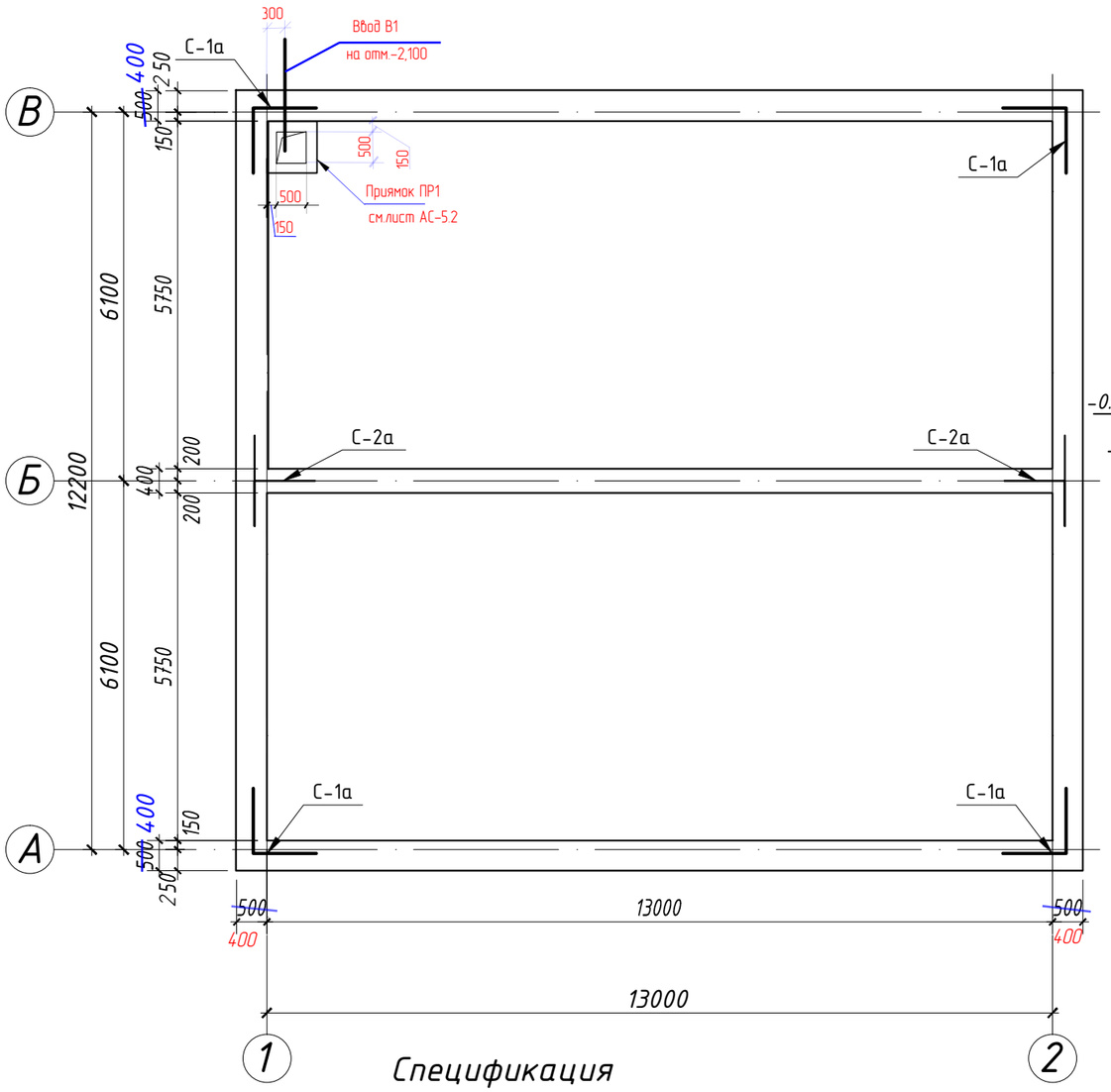

Узел примыкания наружной стены с фундаментом (гидроизоляция)

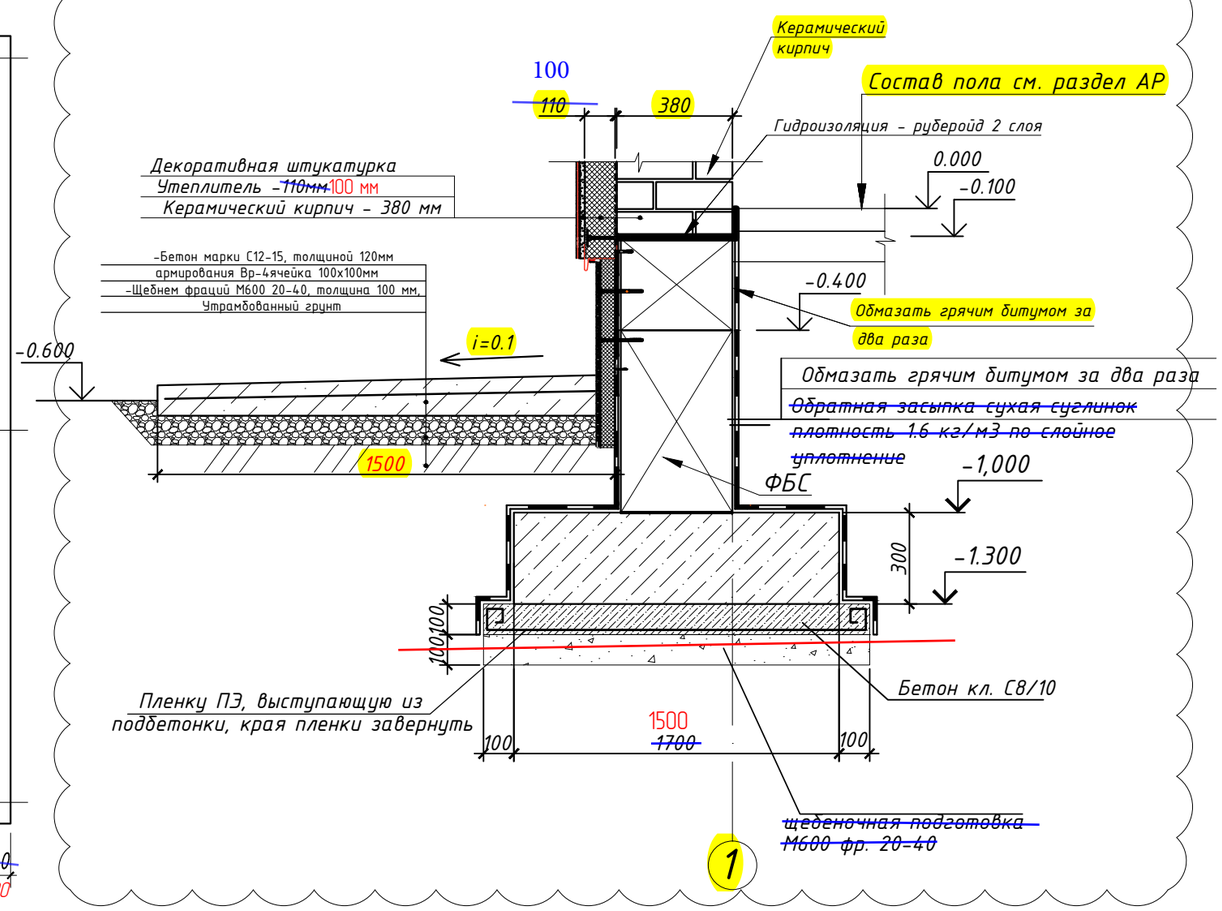

Обратную засыпку по периметру здания следует выполнить путем послойного уплотнения мелкого песка рыхлого сложения без органических включений и строительного мусора, толщиной не более 200-300мм с доведением до коэффициента уплотнения грунта не менее 0,95 и объемного веса скелета грунта не менее
Yск=1,65 т/м3.
Песок мелкий должен иметь оптимальную влажность wo =0,16-0,17.

Спецификация

Позиц.	Обозначение	Наименование	Кол.	Масса ед.кг	Примеч.
		Сетки			
С-1а	См. лист АС-5.1	сетка С-1а	4	~~6.72~~	6.0
С-2а	_"_	сетка С-2а	2	~~7.92~~	8.6

1. Перечень чертежей и общие примечания см. заглавный лист АС-1.
2. Данный лист читать совместно с листами АС-5-6.
3. Раскладка блоков и спецификация см. лист АС-6.
4. Расход материала на отмостку:

Площадь
~~Периметр~~ отмостки ~~53 м.~~ 84,5 м2
Бетон С12-15 - 12,72 м^3.
Сетка Вр-4ячейка 100х100мм - 106м^2.
~~Щебень 0-40 - 10,6 м^3.~~
Рубероид - ~~122~~ м^2. 61,4
Пленка ПЭ-124,35 м2

Привязан	175.3-АС		
ГКП	Кулжабаев		09.23
Разработал	Кузекпаева		09.23
Норм.контр	Покоякова		09.23
Инв. №			

Изм.	Кол.уч.	Лист	№Док	Подпись	Дата
ГИП		Советханов			02.23
Выполнил		Рамазанов			02.23
Проверил		Жетписбаев			02.23
Н.Контроль		Касенбеков			02.23

2023/29-АС

Строительство медицинского пункта, расположенного по адресу: Западно-Казахстанская область, Каратобинский район, Каратобинскийсельский округ, с.Ушагаш (без наружных инженерных сетей)

Медицинский пункт (МП)

Стадия	Лист	Листов
РП	5	

План раскладки блоков на отм. -1.000

НАО"Turar Healthcare"
ГСЛ №22026093

ВЗАМ. ИНВ. N
ПОДПИСЬ И ДАТА
ИНВ. N ПОДЛ.

С-1а

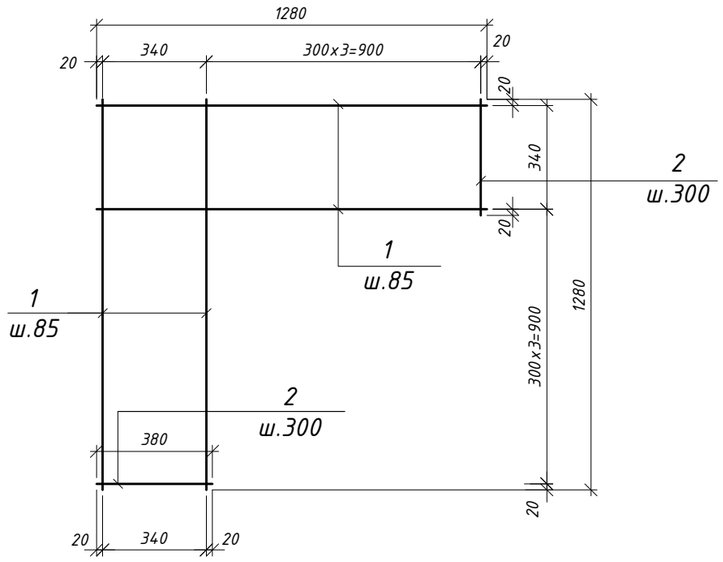

С-2а

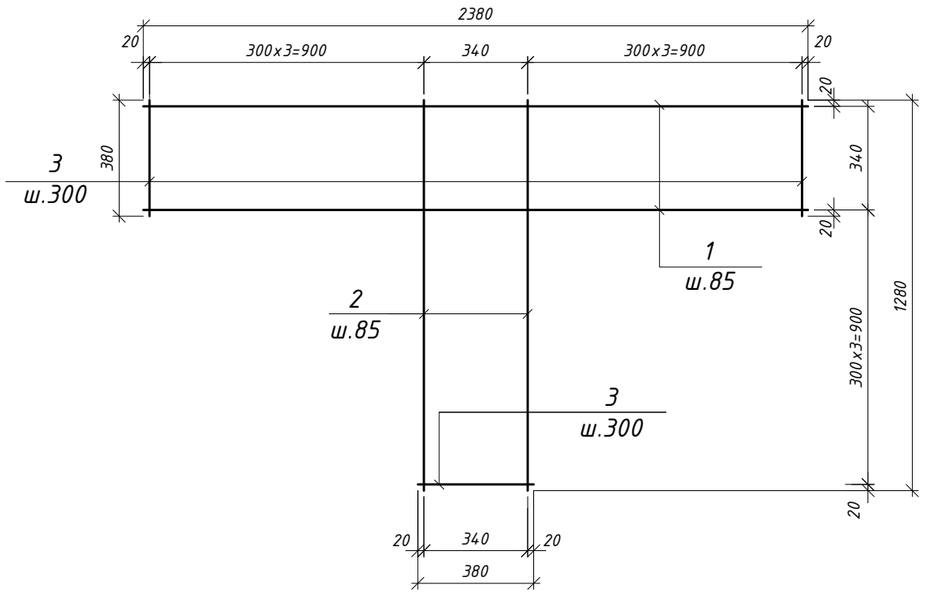

Спецификация

Позиц.	Обозначение	Наименование	Кол.	Масса ед.кг	Примеч.
		Сетка С-1а		6,0	
1	ГОСТ 34028-2016	ф 8А-400 L=1280	10	0,51	5,1
2	ГОСТ 34028-2016	ф 8А-400 L=380	6	0,15	0,9
		Сетка С-2а		8,6	
1	ГОСТ 34028-2016	ф 8А-400 L=2380	5	0,94	4,7
2	ГОСТ 34028-2016	ф 8А-400 L=1280	5	0,51	2,55
3	ГОСТ 34028-2016	ф 8А-400 L=380	9	0,15	1,35

1. Перечень чертежей и общие примечания см. заглавный лист АС-1.
2. Данный лист читать совместно с листами АС-5-6.

Привязан	175.3-АС		
ГКП	Кулжабаев		09.23
Разработал	Кузекпаева		09.23
Норм.контр	Покоякова		09.23
Инв. №			

Изм.	Кол.уч.	Лист	№Док	Подпись	Дата				
						2023/29-АС			
						Строительство медицинского пункта, расположенного по адресу: Западно-Казахстанская область, Каратобинский район, Каратобинскийсельский округ, с.Ушагаш (без наружных инженерных сетей)			
ГИП		Советханов			02.23	Медицинский пункт (МП)	Стадия	Лист	Листов
Выполнил		Рамазанов			02.23		РП	5.1	
Проверил		Жетписбаев			02.23	Сетки и С-1а,С-2а	НАО"Turar Healthcare" ГСЛ №22026093		
Н.Контроль		Касенбеков			02.23				

ВЗАМ. ИНВ. N

ПОДПИСЬ И ДАТА

ИНВ. N ПОДЛ.

Приямок ПР-1
500x500x800

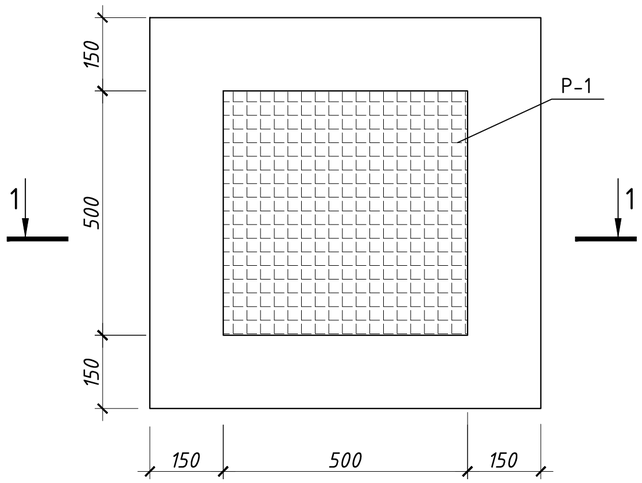

РЕШЕТКА Р-1

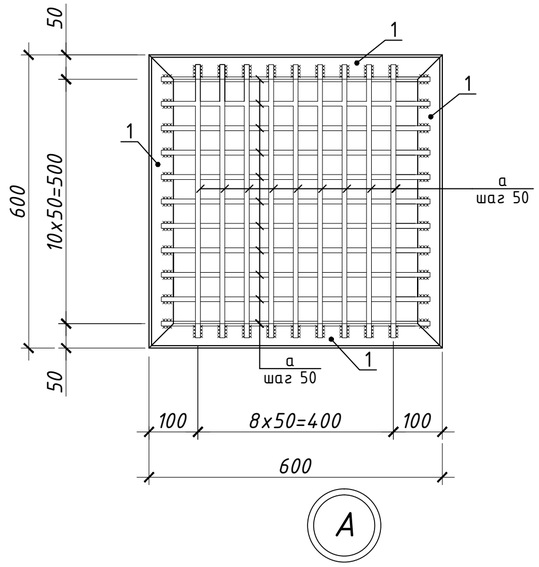

Спецификация

Марка, поз.	Обозначение	Наименование	Кол-во	Масса, ед. кг	Примечание
		Приямок ПР-1			
С-1	ГОСТ 34028-2016	Сетка $\frac{Ф12\ А400\ 150}{Ф12\ А400\ 150}$ 880x880	1	11	11
С-2	ГОСТ 34028-2016	Сетка $\frac{Ф12\ А400\ 150}{Ф12\ А400\ 150}$ 880x800	4	10.5	42
1	ГОСТ 8509-93	L50x5 , L=м.п.	2	3.77	7.54
2	ГОСТ 34028-2016	Ф8 А-I, А240 L=150	16	0.06	0.96
3	ГОСТ 34028-2016	Ф12 А-III, А400 L=600	20	0.53	10.6
Р-1	см. данный лист	Решетка Р-1	1	36.9	
		Материалы			
		Бетон кл. С12/15,F100,~~W8~~ W4 порт.цем.,м3			0.46 $м^3$
		Щебень М600, фр. 20-40 м3			0.09 $м^3$

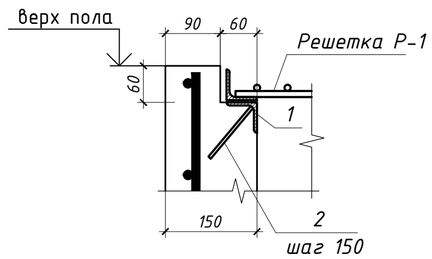

Приямок ПР-1
1 - 1

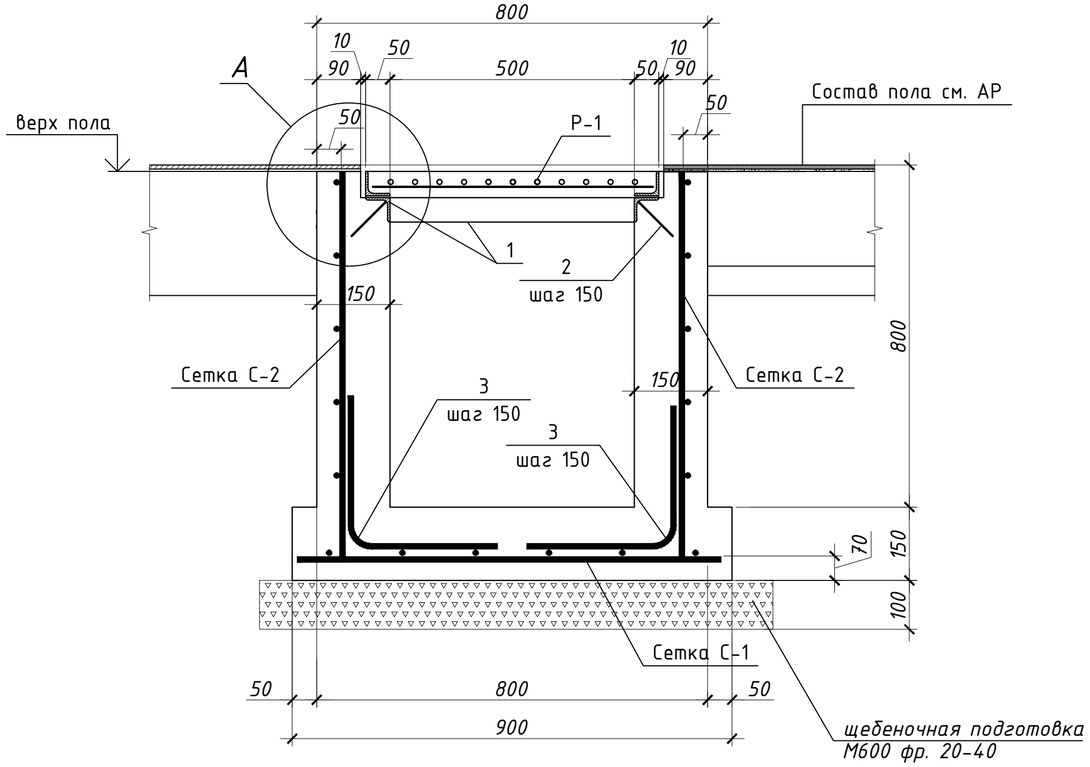

Спецификация

Марка, поз.	Обозначение	Наименование	Кол-во	Масса, ед. кг	Примечание
		Решетка Р-1			36.9
1	ГОСТ 8509-93	L50x5 L=600	4	2.27	9.1
а	ГОСТ 34028-2016	Ф20 А400 L=560	20	1.39	27.8

1. Перечень чертежей и общие примечания см. заглавный лист АС-1.
2. Данный лист читать совместно с листами АС-5-6.

Все бетонные поверхности, соприкасающиеся с грунтом, обмазать горячим битумом за 2 раза.

Привязан	175.3-АС				
ГКП	Кулжабаев		09.23		
Разработал	Кузекпаева		09.23		
Норм.контр	Покоякова		09.23		
Инв. №					

Изм.	Кол.уч.	Лист	№Док	Подпись	Дата
ГИП	Советханов				02.23
Выполнил	Рамазанов				02.23
Проверил	Жетписбаев				02.23
Н.Контроль	Касенбеков				02.23

2023/29-АС

Строительство медицинского пункта, расположенного по адресу: Западно-Казахстанская область, Каратобинский район, Каратобинскийсельский округ, с.Ушагаш (без наружных инженерных сетей)

Медицинский пункт (МП)

Стадия	Лист	Листов
РП	5.2	

Приямок Пр1

НАО "Turar Healthcare" ГСЛ №22026093

ВЗАМ. ИНВ. N

ПОДПИСЬ И ДАТА

ИНВ. N ПОДЛ.

Раскладка блоков по оси А

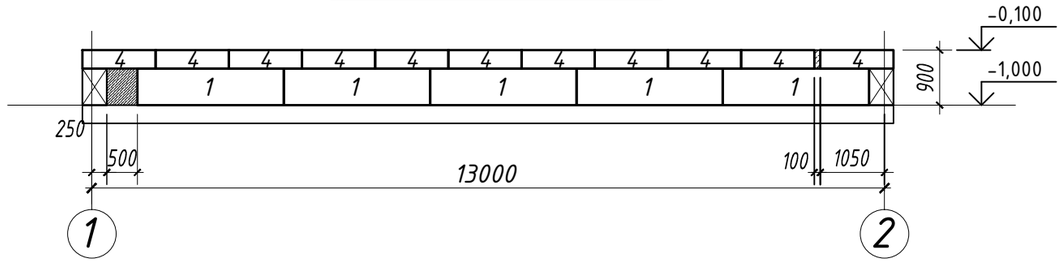

Раскладка блоков по оси В

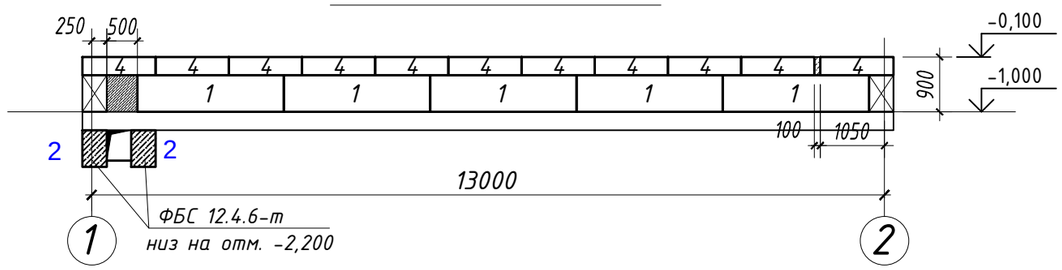

Раскладка блоков по оси Б

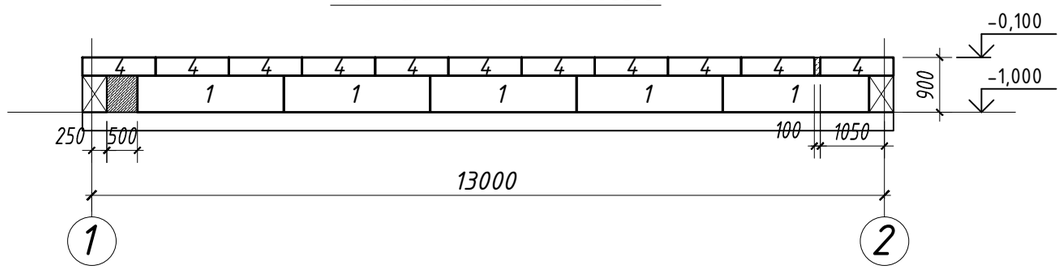

Раскладка блоков по оси 1

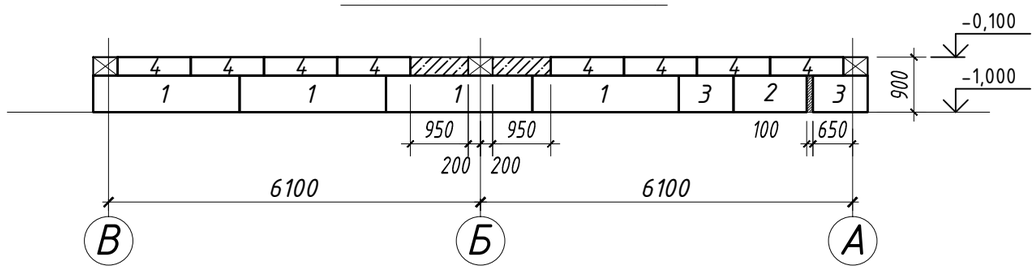

Раскладка блоков по оси 2

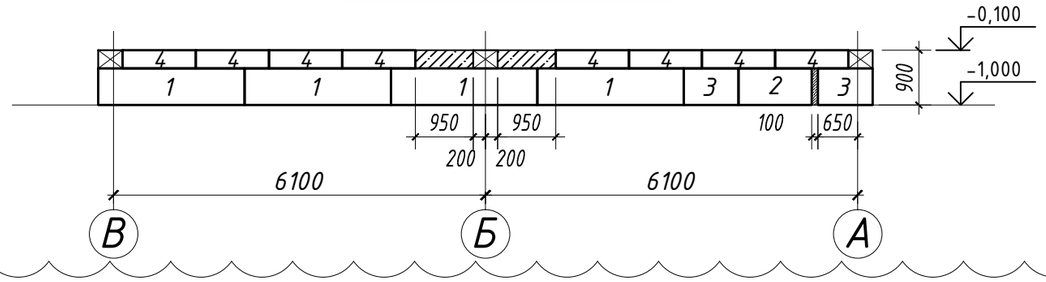

Привязан	175.3-АС		
ГКП	Кулжабаев		09.23
Разработал	Кузекпаева		09.23
Норм.контр	Покоякова		09.23
Инв. №			

Спецификация

Позиц.	Обозначение	Наименование	Кол.	Масса ед.кг	Примеч.
		Фундаментные блоки			
1	ГОСТ 13579-78	ФБС 24.4.6-т	23	1300	
2	ГОСТ 13579-78	ФБС 12.4.6-т	4	640	
3	ГОСТ 13579-78	ФБС 9.4.6-т	4	470	
4	ГОСТ 13579-78	ФБС 12.4.3-т	49	310	
		Бетон кл. С-8/10 м3	0,9		

1. Перечень чертежей и общие примечания см. заглавный лист АС-1.
2. Данный лист читать совместно с листами АС-4-5.

Изм.	Кол.уч.	Лист	№Док	Подпись	Дата	2023/29-АС			
						Строительство медицинского пункта, расположенного по адресу: Западно-Казахстанская область, Каратобинский район, Каратобинскийсельский округ, с.Ушагаш (без наружных инженерных сетей)			
ГИП		Советханов			02.23	Медицинский пункт (МП)	Стадия	Лист	Листов
Выполнил		Рамазанов			02.23		РП	6	
Проверил		Жетписбаев			02.23	Раскладка блоков по оси А-В, 1-2	НАО"Turar Healthcare" ГСЛ №22026093		
Н.Контроль		Касенбеков			02.23				

ВЗАМ. ИНВ. N

ПОДПИСЬ И ДАТА

ИНВ. N ПОДЛ.

Кладочный план 1-го этажа на отм. 0,000

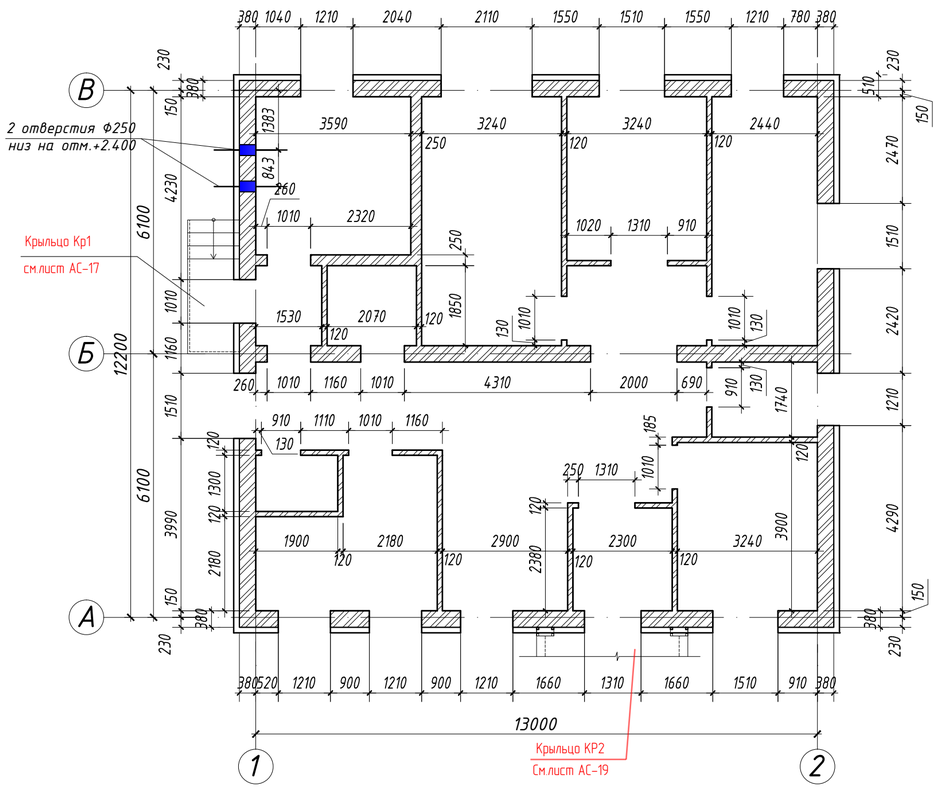

Разрез 1-1

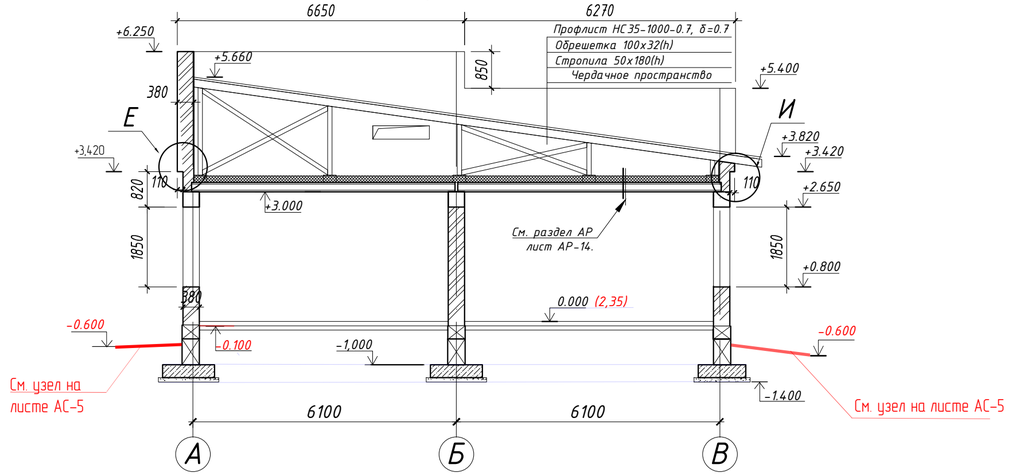

Узел крепление дымовой трубы к стене

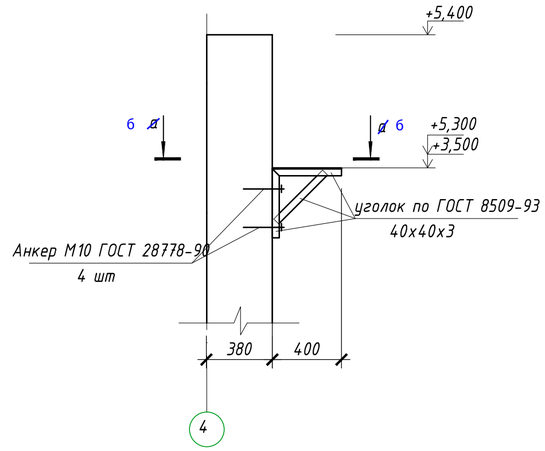

Разрез б-б

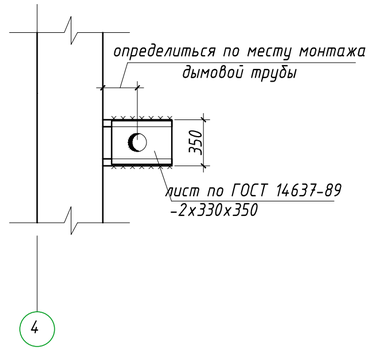

а-а

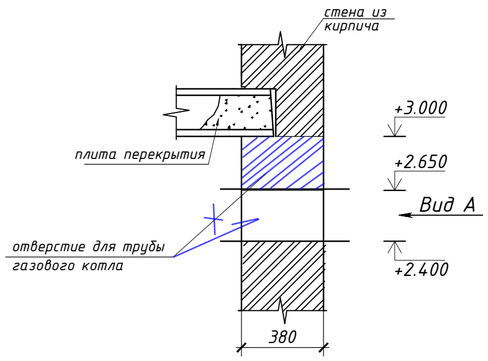

Вид А

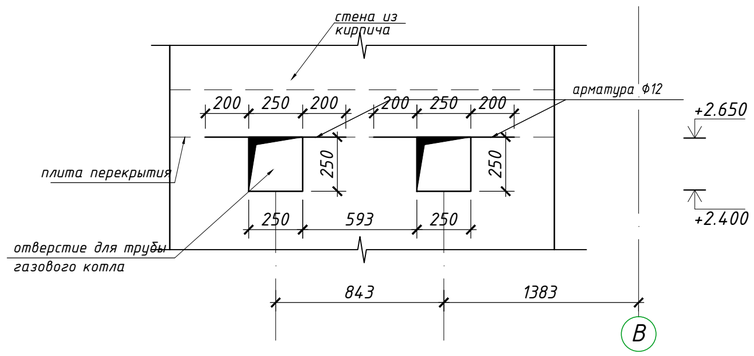

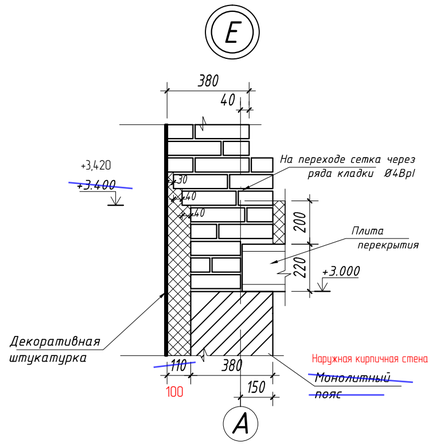

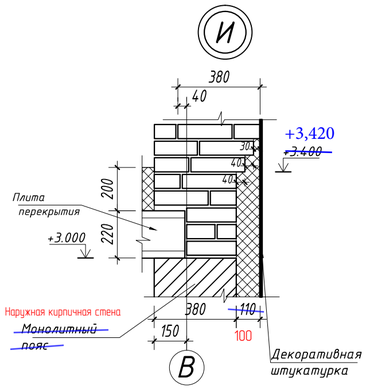

Наружные стены - кирпичные толщиной 380мм - 98,21м³.
Стены выполнить из пустотелого керамического кирпича согласно КР-р-пу 250х120х~~65~~85/1НФ/125/1,4/50/ГОСТ 530-2012, на цементно-песчаном растворе марки М100.
Внутренние несущая стена - из керамического кирпича КР-р-пу 250х120х~~65~~85/1НФ/125/1,4/50/ГОСТ 530-2012, на цементно-песчаном растворе марки М100 толщиной 380мм - 8,63м³
Внутренние перегородки - из керамического кирпича КР-р-пу 250х120х~~65~~85/1НФ/125/1,4/50/ГОСТ 530-2012, на цементно-песчаном растворе марки М100 толщиной 250мм - 5,62м³
~~65~~85 - из керамического кирпича КР-р-пу 250х120х~~65~~85/1НФ/125/1,4/50/ГОСТ 530-2012, на цементно-песчаном растворе марки М100 толщиной 120мм - 13,54.

Расход материала (4 шт) :
Уголки 40х40х3 по ГОСТ 8509-93 L=2,4 м - 4,44 кг х 4 шт = 17,76 кг
Лист -2х330х350 по ГОСТ 14637-89 - 1,81 кг х 4 шт = 7,24 кг
Отверстие для дымовой трубы сверху усилен арматурой Ф12 по ГОСТ 34028-2016.
Расход материала: l=10 м - 8,88 кг

Привязан	175.3-АС		
ГКП	Кулжабаев		09.23
Разработал	Кузекпаева		09.23
Норм.контр	Покоякова		09.23
Инв. №			

Изм.	Кол.уч.	Лист	№Док	Подпись	Дата	2023/29-АС			
						Строительство медицинского пункта, расположенного по адресу: Западно-Казахстанская область, Каратобинский район, Каратобинскийсельский округ, с.Ушагаш (без наружных инженерных сетей)			
ГИП	Советханов				02.23	Медицинский пункт (МП)	Стадия	Лист	Листов
Выполнил	Рамазанов				02.23		РП	7	
Проверил	Жетписбаев				02.23	Кладочный план 1-го этажа на отм. 0,000	НАО "Turar Healthcare" ГСЛ №22026093		
Н.Контроль	Касенбеков				02.23				

Взам.инв.№ | Подпись и дата | Инв.№ подл.

Формат А2

Схема устройства внутренних перегородок

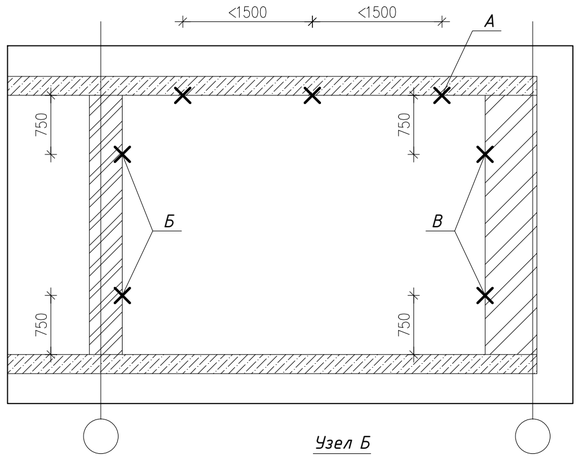

Узел А

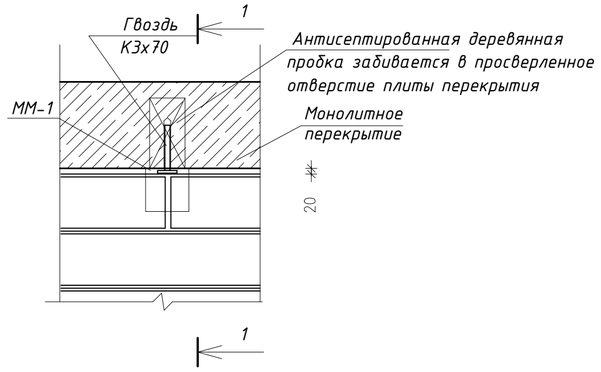

Узел Б

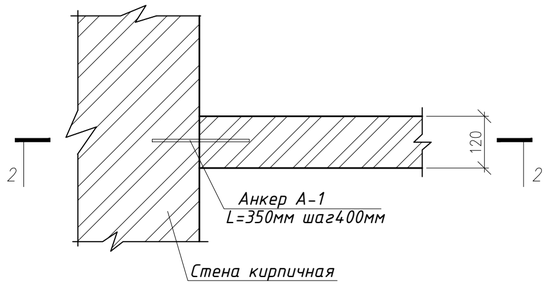

2-2

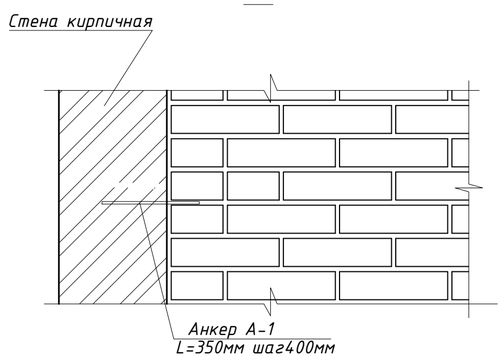

Узел В

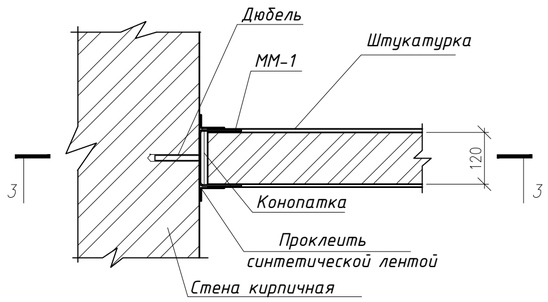

3-3

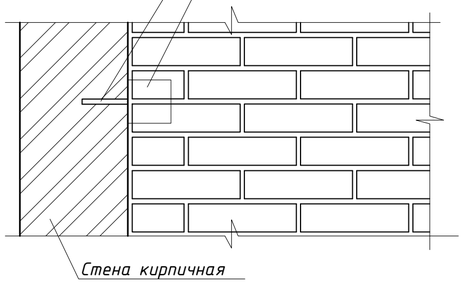

ММ-1

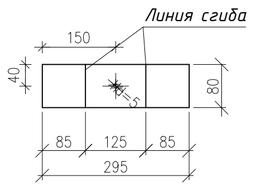

1-1

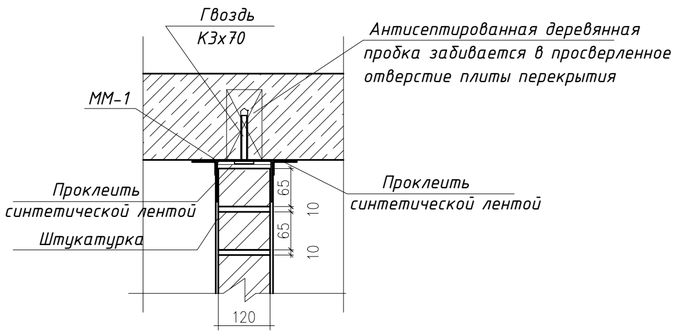

Спецификация элементов

Поз.	Обозначение	Наименование	Кол.	Масса ед.,кг.	Примечание
		Металлическое изделие ММ-1			
1	ГОСТ 19903-2015	Металлическое изделие ММ-1, шт.	64		
2		-3Х80 , L=295	1	0,56	
А-1	ГОСТ 34028-2016	Ф10 А400, L=350	64	0.22	14.08
		Узел фундамента под перегородки			
4	ГОСТ 34028-2016	Ф12 А500, L=п.м.	226	0.888	201
		Бетон кл. С8/10 ,м3	6.3		м3

Узел фундамента под перегородки

Условные обозначения:

-кирпич керамический по ГОСТ 530-2012

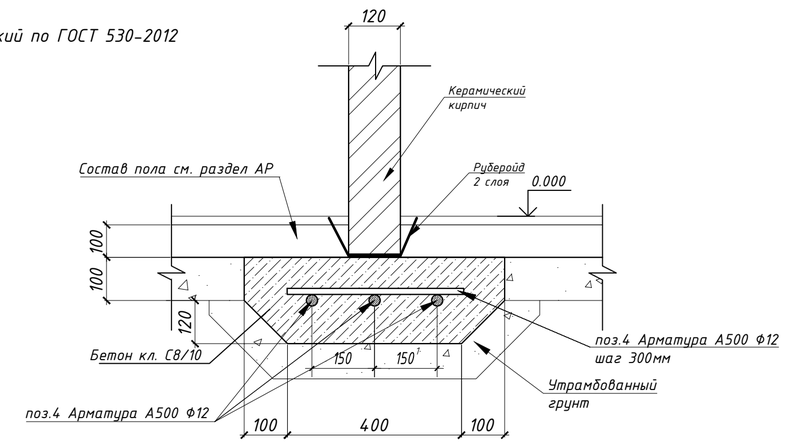

Примечание:
В местах примыкания перегородок к стенам, перекрытиям армирование выполнять по узлам А,Б,В .
1. Внутренние перегородки не доводить до перекрытий на 30мм, с последующей заделкой минеральной ватой и последующей зачеканить с двух сторон цементно-песчаным раствором.
2. Сетки укладывать внахлест не менее 150мм. Для возможности контроля сеток выполнить выпуски стержней за повехность стен на 10мм.
3. Кирпичные перегородки крепить к наружным и внутренним стенам анкерами и скобами ММ-1,
4. по узлам Б и В в верхней и нижней частях.
5. Металлическое изделие ММ-1 крепить к плитам перекрытия распорными дюбелями с шагом не более 1500мм.
6. Рубероид - 32.46 м2
7. Объем армирование учтена на листе АС-7.

Привязан	175.3-АС		
ГКП	Кулжабаев		09.23
Разработал	Кузекпаева		09.23
Норм.контр	Покоякова		09.23
Инв. №			

Изм.	Кол.уч.	Лист	№Док	Подпись	Дата
ГИП	Советханов				02.23
Выполнил	Рамазанов				02.23
Проверил	Жетписбаев				02.23
Н.Контроль	Касенбеков				02.23

2023/29-АС

Строительство медицинского пункта, расположенного по адресу: Западно-Казахстанская область, Каратобинский район, Каратобинскийсельский округ, с.Ушагаш (без наружных инженерных сетей)

Медицинский пункт (МП)

Стадия	Лист	Листов
РП	8	

Узлы крепления кирпичных перегородок
Узел фундамента под перегородки

НАО "Turar Healthcare"
ГСЛ №22026093

Взам.инв.№
Подпись и дата
Инв.№ подл.

Формат А2

План перемычек 1-го этажа на отм. 0,000

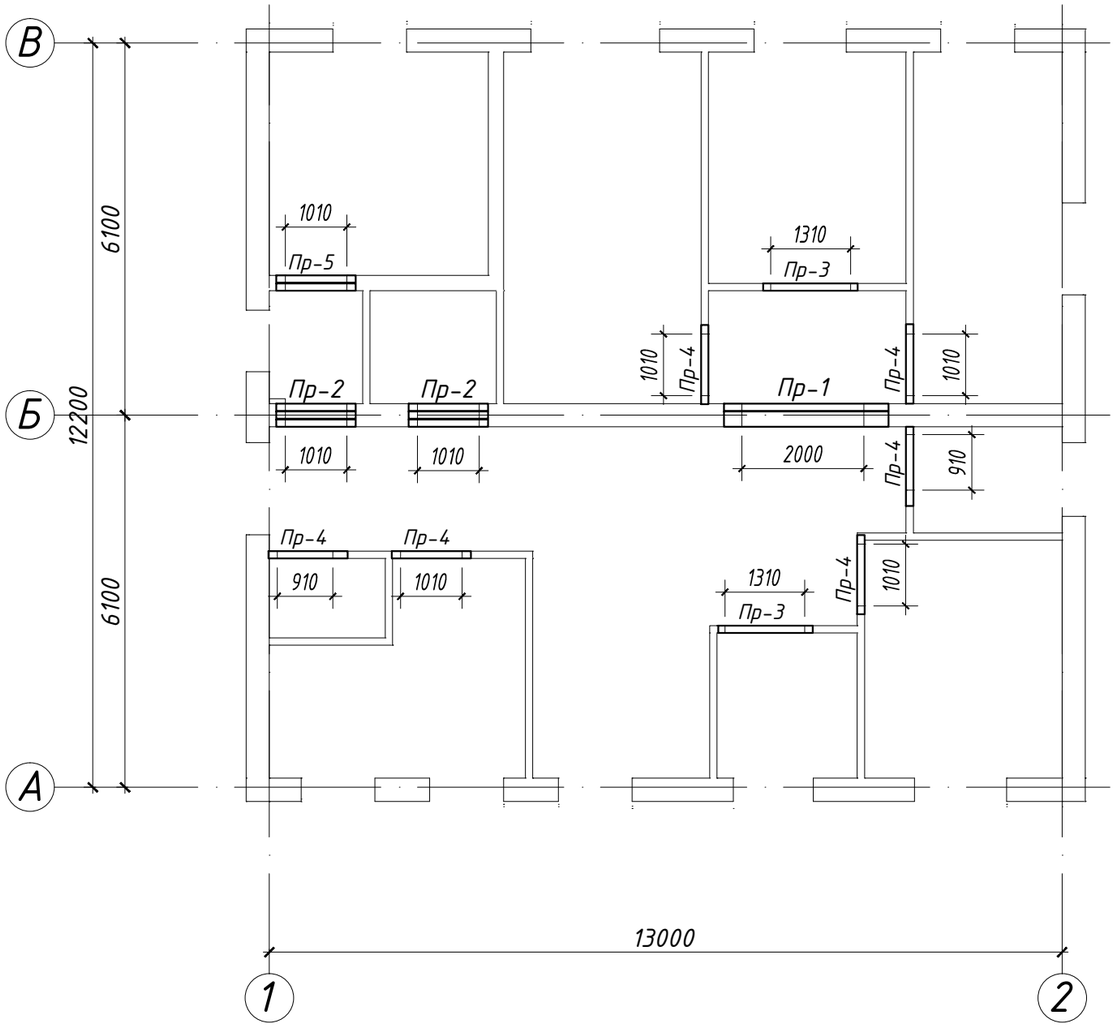

Ведомость перемычек

Марка	Эскиз
ПР-1 1 шт	3ПП 27-71п +2.100
ПР-2 2 шт	3ПБ 16-37п +2.100 2ПБ 13-1п
ПР-3 2 шт	2ПБ 16-2п +2.100
ПР-4 6 шт	2ПБ 13-1п +2.100
ПР-5 1 шт	2ПБ 13-1п +2.100

Привязан	175.3-АС		
ГКП	Кулжабаев		09.23
Разработал	Кузекпаева		09.23
Норм.контр	Покоякова		09.23
Инв. №			

Спецификация

Позиц.	Обозначение	Наименование	Кол.	Масса ед.кг	Примеч.
		Перемычки			
1	ГОСТ 948-84	2ПБ 13-1п	10	54	
2	ГОСТ 948-84	2ПБ 16-2п	2	65	
3	ГОСТ 948-84	3ПБ 16-37п	4	102	
4	Серия 1.038.1-1 вып.2.	3ПП 27-71п	1	568	

1. Перечень чертежей и общие примечания см. заглавный лист АС-1.
2. Данный лист читать совместно с листами АС-8,9.

Изм.	Кол.уч.	Лист	№Док	Подпись	Дата	2023/29-АС		
						Строительство медицинского пункта, расположенного по адресу: Западно-Казахстанская область, Каратобинский район, Каратобинскийсельский округ, с.Ушагаш (без наружных инженерных сетей)		
ГИП	Советханов				02.23	Медицинский пункт (МП)	Стадия	Лист	Листов
Выполнил	Рамазанов				02.23		РП	9	
Проверил	Жетписбаев				02.23	План перемычек 1-го этажа на отм. 0,000	НАО"Turar Healthcare" ГСЛ №22026093		
Н.Контроль	Касенбеков				02.23				

ВЗАМ. ИНВ. N
ПОДПИСЬ И ДАТА
ИНВ. N ПОДЛ.

Аннулирован

Схема монолитного пояса Мп-1 низ на отм. +2.650

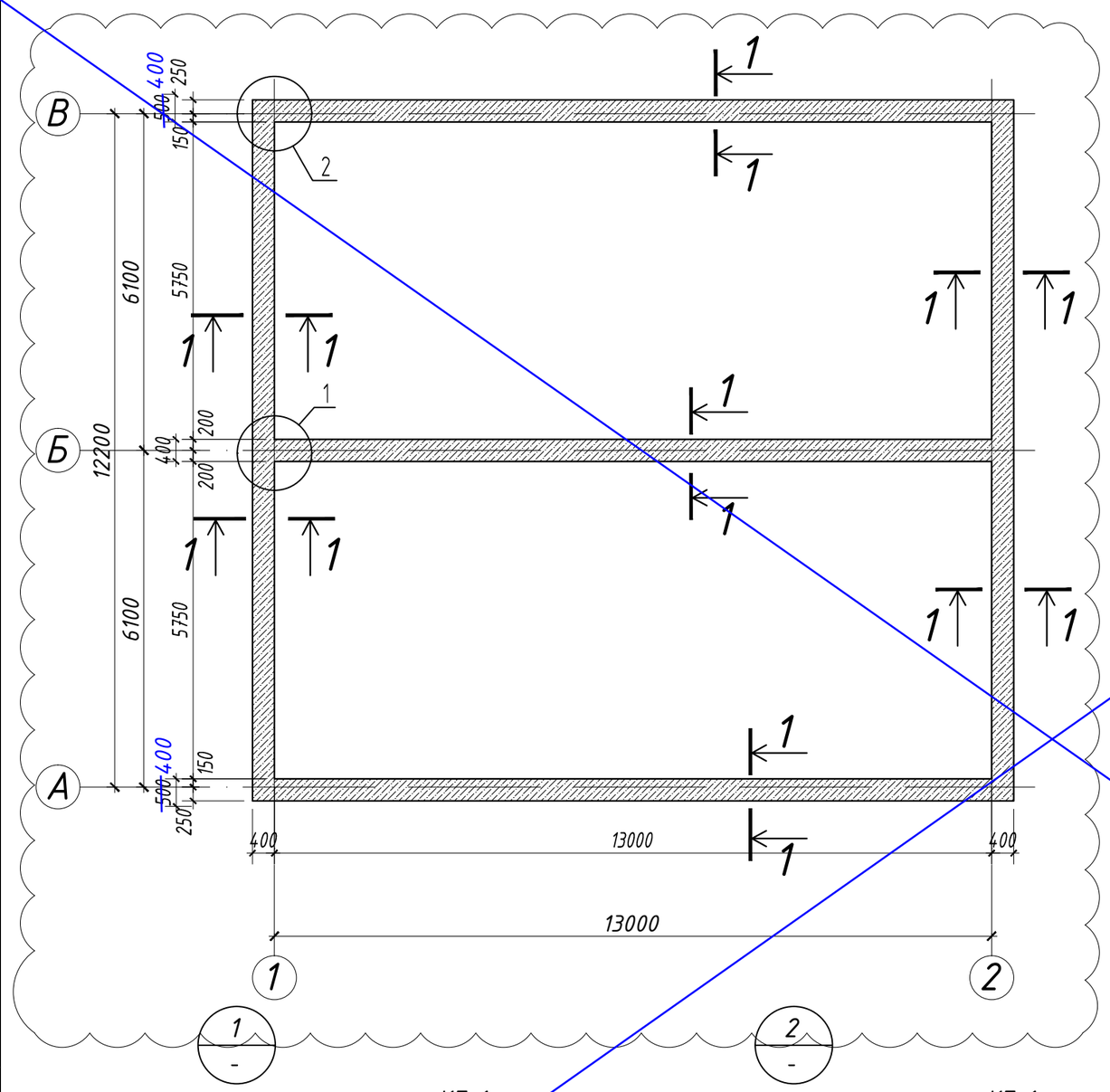

Спецификация

Марка поз.	Обозначение	Наименование	Кол.	Масса ед.,кг	Приме-чание
Кп-1	см. данный лист	Каркас пространственный Кп-1	64		м.п.
1	ГОСТ 34028-2016	Ф12 А400 l=м.п.	9,8	0,888	8,7
		Материалы:			
		Бетон С12/15, м3	9,0		

1. Перечень чертежей и общие примечания см. заглавный лист АС-1.
2. Данный лист читать совместно с листами АС-10-11.
3. Разрез 1-1 и 2-2 см. лист АС-11.
4. Все соединения арматуры между собой производить вязальной проволокой

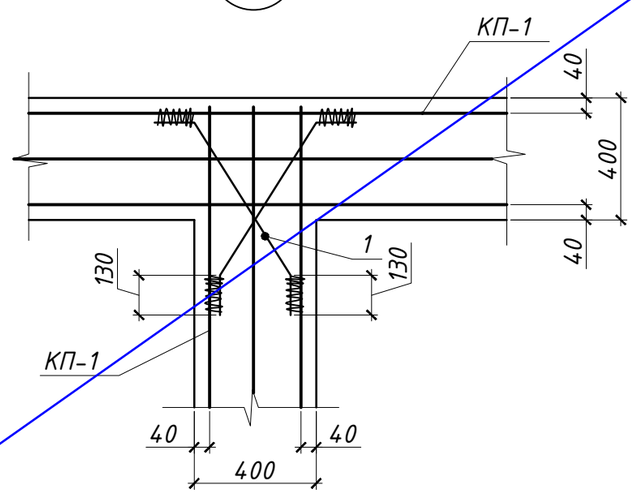

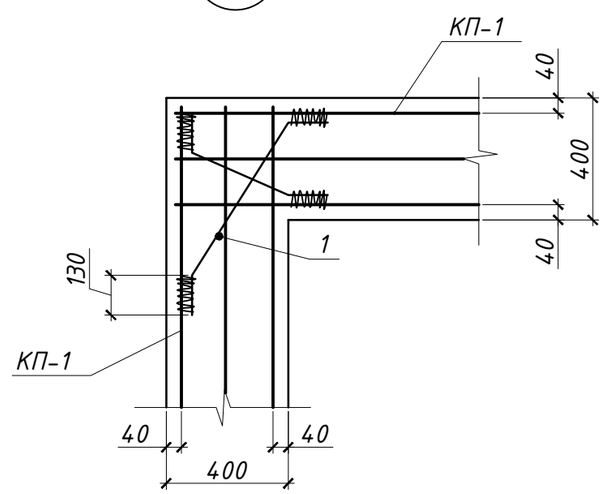

Изм.	Кол.уч.	Лист	№Док	Подпись	Дата
ГИП		Советханов			02.23
Выполнил		Рамазанов			02.23
Проверил		Жетписбаев			02.23
Н.Контроль		Касенбеков			02.23

2023/29-АС

Строительство медицинского пункта, расположенного по адресу: Западно-Казахстанская область, Каратобинский район, Каратобинскийсельский округ, с.Ушагаш (без наружных инженерных сетей)

Медицинский пункт (МП)

Стадия	Лист	Листов
РП	10	

Схема монолитного пояса Мп-1 низ на отм. +2.650

НАО"Turar Healthcare" ГСЛ №22026093

ВЗАМ. ИНВ. N

ПОДПИСЬ И ДАТА

ИНВ. N ПОДЛ.

Аннулирован

1-1

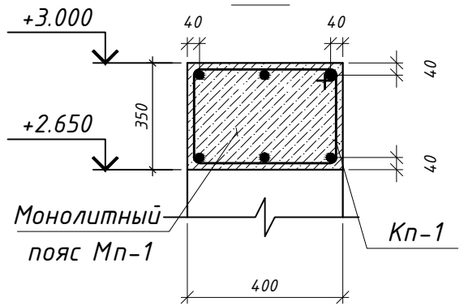

КП-1
(1 м.п.)

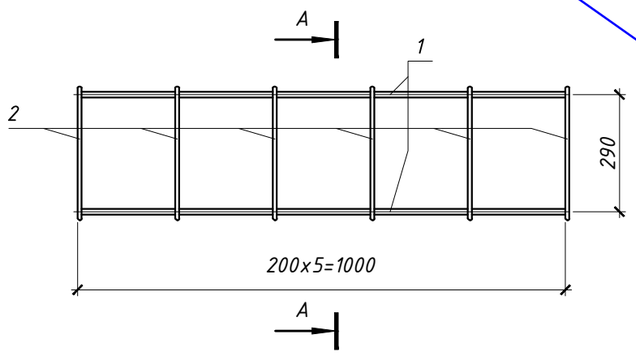

Б-Б

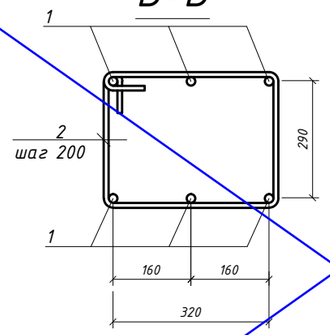

Ведомость деталей

кнź.	Эскиз
2 L=1500	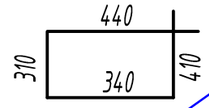

Спецификация

Марка поз.	Обозначение	Наименование	Кол.	Масса ед.кг.	Приме-чание
КП-1 (1 м.п.)					
1	ГОСТ 34028-2016	Ф16 А400 l=1000	6	1.578	9.47
2	ГОСТ 34028-2016	Ф8 А240 l=1500	5	0.93	4.65

ВЗАМ. ИНВ. N

ПОДПИСЬ И ДАТА

ИНВ. N ПОДЛ.

Изм.	Кол.уч.	Лист	№Док	Подпись	Дата	2023/29-АС			
						Строительство медицинского пункта, расположенного по адресу: Западно-Казахстанская область, Каратобинский район, Каратобинскийсельский округ, с.Ушагаш (без наружных инженерных сетей)			
ГИП	Советханов				02.23	Медицинский пункт (МП)	Стадия	Лист	Листов
Выполнил	Рамазанов				02.23		РП	11	
Проверил	Жетписбаев				02.23	Армирования монолитного пояса КП-1	НАО"Tugar Healthcare" ГСЛ №22026093		
Н.Контроль	Касенбеков				02.23				

План раскладки плит покрытия этажа на отм.+3,220

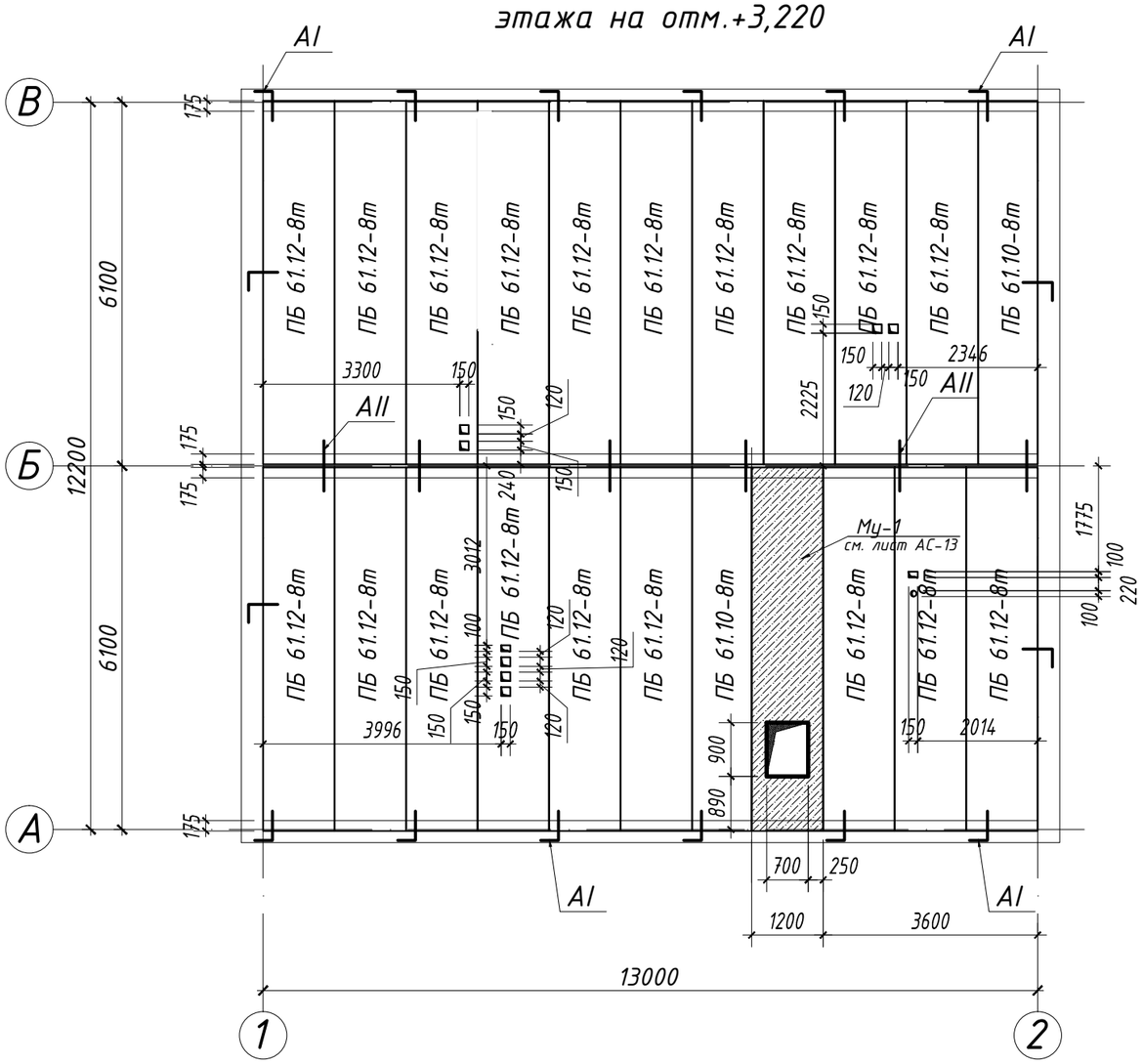

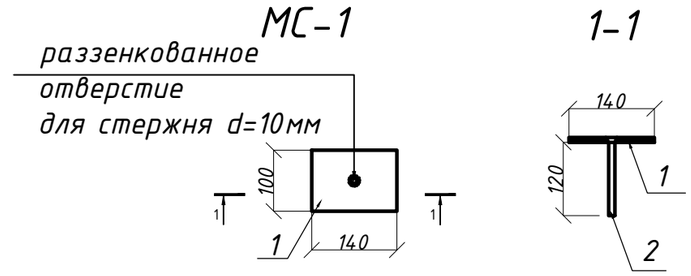

Спецификация элементов к маркировочной схеме

Поз.	Обозначение	Наименование	Кол.	Масса ед., кг	Примечание
1	ГОСТ 9561-2016	ПБ 61.12-8т	19	2440	
2	ГОСТ 9561-2016	ПБ 61.10-8т	2	1970	
Му-1	см.л. АС -13	Монолитный ж/б участок	1		
		Металлические изделия			
А-1	см.данный лист	Ф10А-I ~~ГОСТ5781-92*~~ ГОСТ 34028-2016, L=800	16	0,49	7.84
А-2	см.данный лист	Ф10 А-I ~~ГОСТ5781-92*~~ ГОСТ34028-2016, L=1010	6	0.63	3.78
		МС-1	28		
1	См. данный лист	лист 100х7 ГОСТ 103-76, L=140 С 235 ГОСТ 27772-2015	1	0.77	
2	См. данный лист	10-А-I (А240) ГОСТ 34028-2016 L=120	1	0.07	
		Бетон кл. С16/20 (м3)		0.19	

Ведомость деталей

Поз.	Эскиз
А-1	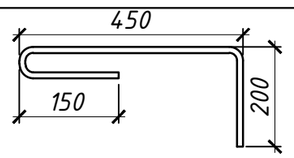
А-2	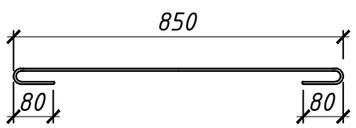

1. Перечень чертежей и общие примечания см. заглавный лист АС-1 и АС-2.
2. Узлы опирания плит на стены см. серию 2.140-1 выпуск 1. Анкер А-1 приварить к сеткам армирования кирпичных стен.
3. Все анкера соединяющие плиты перекрытия со стенами и между собой должны быть покрыты цементным раствором М100 толщиной 20мм.
4. При сверление отверстии плиты перекрытия не повредить ребро жёсткости плиты перекрытия.

Привязан	175.3-АС		
ГКП	Кулжабаев		09.23
Разработал	Кузекпаева		09.23
Норм.контр	Покоякова		09.23
Инв. №			

Изм.	Кол.уч.	Лист	№Док	Подпись	Дата	2023/29-АС			
						Строительство медицинского пункта, расположенного по адресу: Западно-Казахстанская область, Каратобинский район, Каратобинскийсельский округ, с.Ушагаш (без наружных инженерных сетей)			
ГИП		Советханов			02.23	Медицинский пункт (МП)	Стадия	Лист	Листов
Выполнил		Рамазанов			02.23		РП	12	
Проверил		Жетписбаев			02.23	План раскладки плит покрытия этажа на отм.+3,220	НАО "Turar Healthcare" ГСЛ №22026093		
Н.Контроль		Касенбеков			02.23				

ВЗАМ. ИНВ. N | ПОДПИСЬ И ДАТА | ИНВ. N ПОДЛ.

Привязан	175.3-АС		
ГКП	Кулжабаев		09.23
Разработал	Кузекпаева		09.23
Норм.контр	Покоякова		09.23
Инв. №			

Узел крепления плит перекрытий к наружным стенам

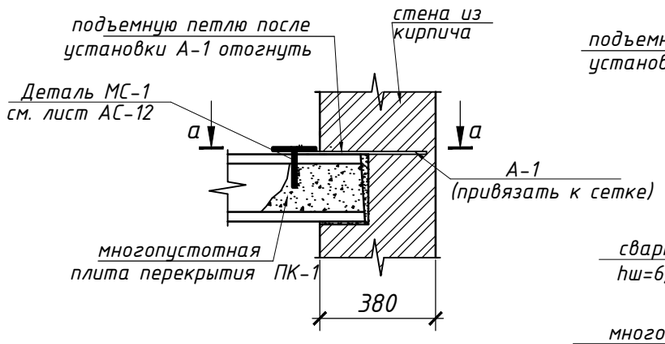

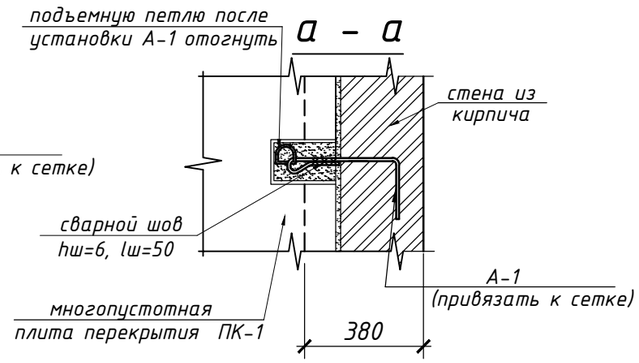

Узел крепления плит перекрытий между собой

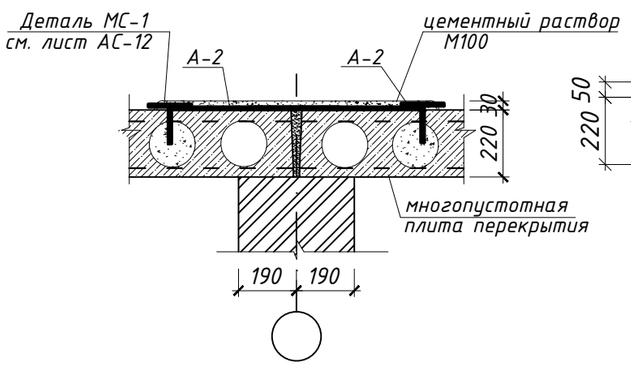

МУ-1

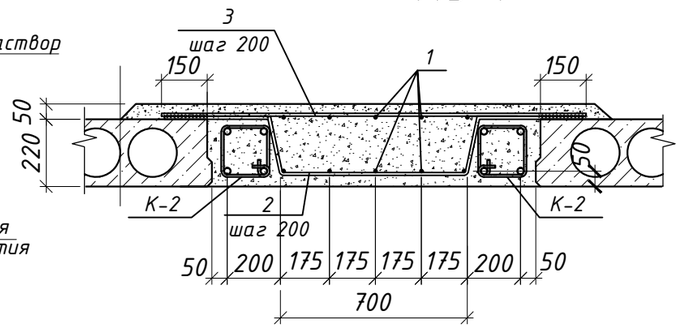

б-б

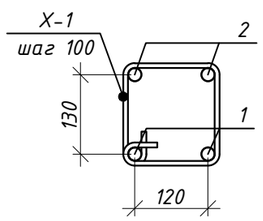

КАРКАС К-2 (п.м.)

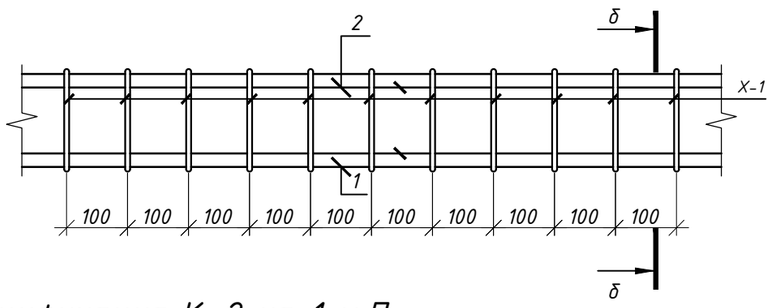

Спецификация К-2 на 1 м.П.

Поз.	Обозначение	Наименование	Кол.	Масса (ед.кг.)	Примеч.
		Каркас плоский К-2	1	16.25	
1	ГОСТ 34028-2016	ф 25А-400 L=1000 мм	2	3.85	7.7
2	ГОСТ 34028-2016	ф 20А-400 L=1000 мм	2	2.46	4.92
Х-1		ф 8 А-240 L=850 мм	10	0.33	3.30

Спецификация

Поз.	Обозначение	Наименование	Кол.	Масса (ед.кг.)	Примеч.
		Монолитный участок УМ-1			
К-2	См.данный лист	Каркас плоский К-2 L=мп	12.2	16.25	199
1	ГОСТ 34028-2016	Ø12 А-400 L=П.м	61	0.89	55
2	ГОСТ 34028-2016	Ø12 А-~~240~~ 400 L=1700мм	26	1.5	40
3	ГОСТ 34028-2016	Ø14 А-400 L=1500мм	26	1.82	48
		Бетон кл. С16/20 (м3)		1.48	

Ведомость расхода стали, кг

Марка элемента	Изделия арматурные								Всего
	Арматура класса								
	А240			~~А500~~ А400					
	ГОСТ 34028-2016			ГОСТ 34028-2016					
	ф6	ф8	Итого	ф12	ф14	ф20	ф25	Итого	
УМ-1		41	41	95	48	60	94	297	338

1. Перечень чертежей и общие примечания см. заглавный лист АС-1 и АС-2.
2. Узлы опирания плит на стены см. серию 2.140-1 выпуск 1. Анкер А-1 приварить к сеткам армирования кирпичных стен.
3. Все анкера соединяющие плиты перекрытия со стенами и между собой должны быть покрыты цементным раствором М100 толщиной 20мм.

МС-1 перед установкой просверлит отверстия и залит беноном Бетон кл. С16/20 (м3)

Изм.	Кол.уч.	Лист	№Док	Подпись	Дата	2023/29-АС			
						Строительство медицинского пункта, расположенного по адресу: Западно-Казахстанская область, Каратобинский район, Каратобинкийсельский округ, с.Ушагаш (без наружных инженерных сетей)			
ГИП		Советханов			02.23	Медицинский пункт (МП)	Стадия	Лист	Листов
Выполнил		Рамазанов			02.23		РП	13	
Проверил		Жетписбаев			02.23	Узлы плиты покрытия	НАО "Turar Healthcare" ГСЛ №22026093		
Н.Контроль		Касенбеков			02.23				

ВЗАМ. ИНВ. N

ПОДПИСЬ И ДАТА

ИНВ. N ПОДЛ.

План стропил

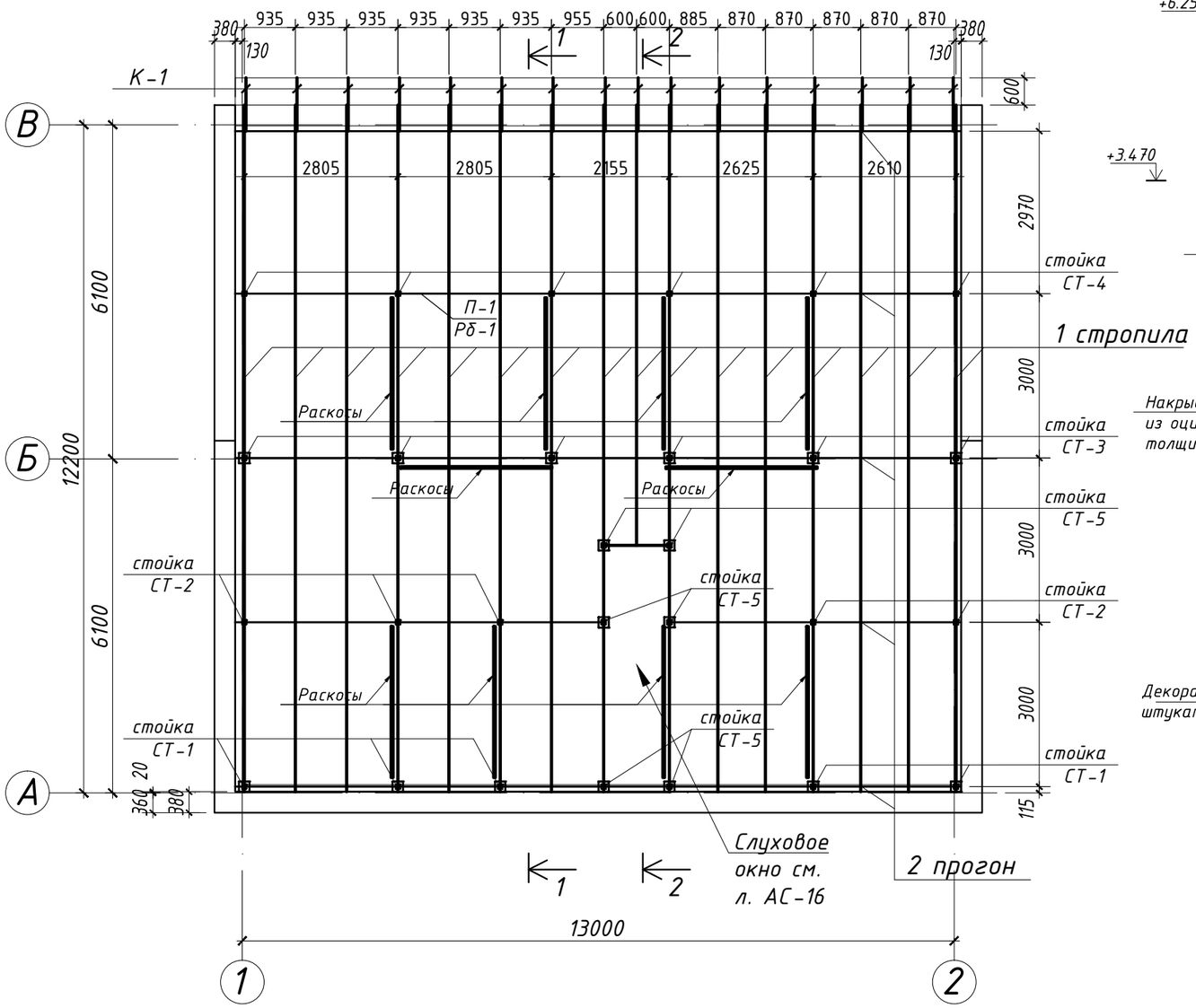

Разрез 1-1

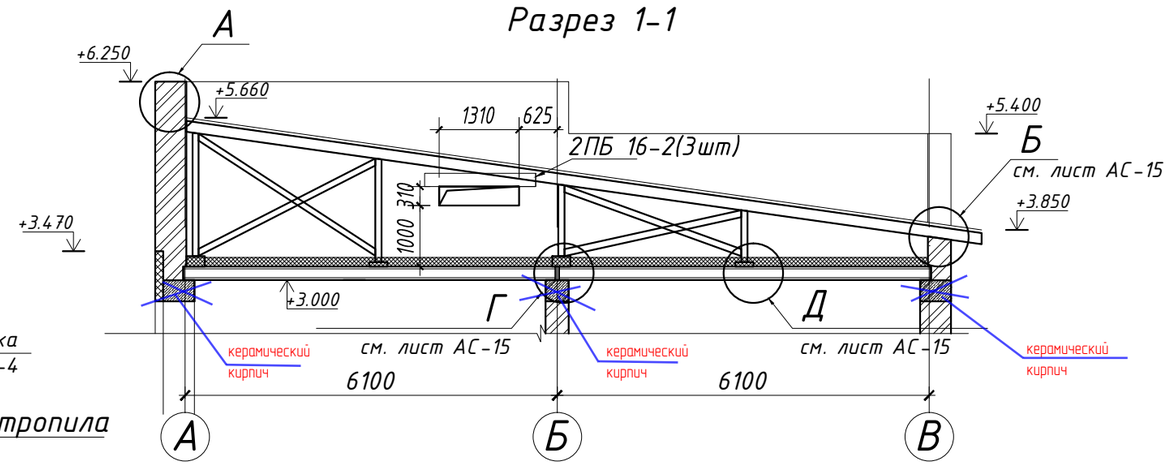

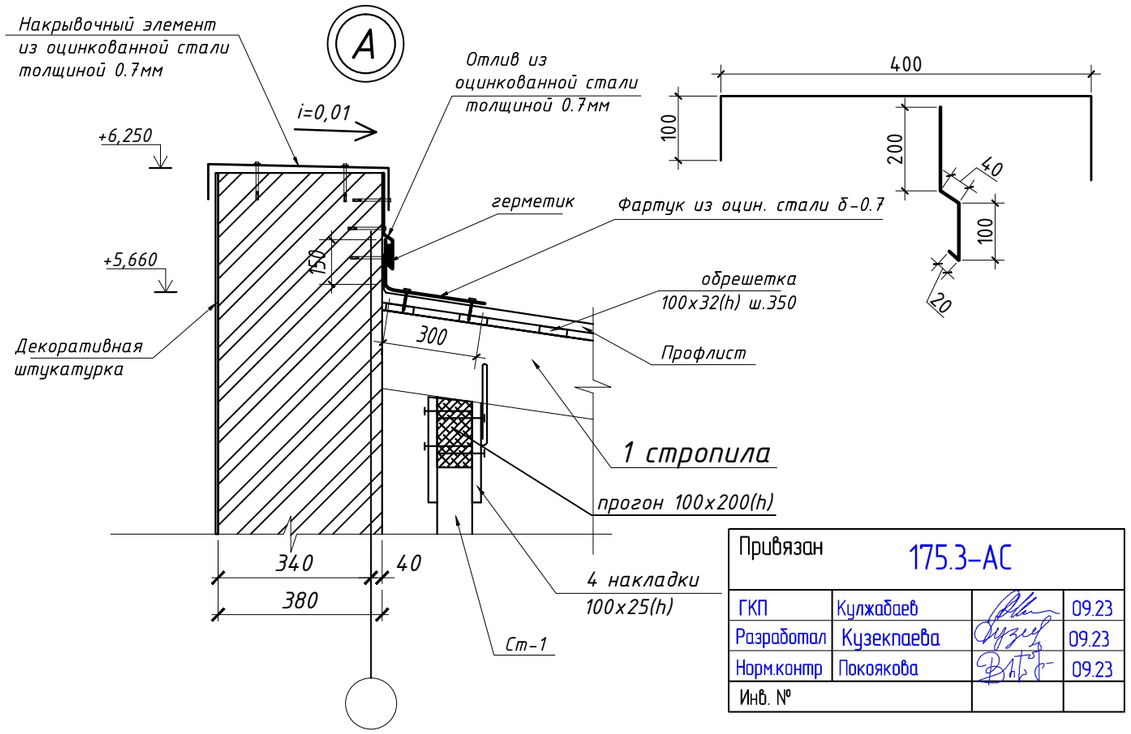

Привязан	175.3-АС		
ГКП	Кулжабаев		09.23
Разработал	Кузекпаева		09.23
Норм.контр	Покоякова		09.23
Инв. №			

Разрез 2-2

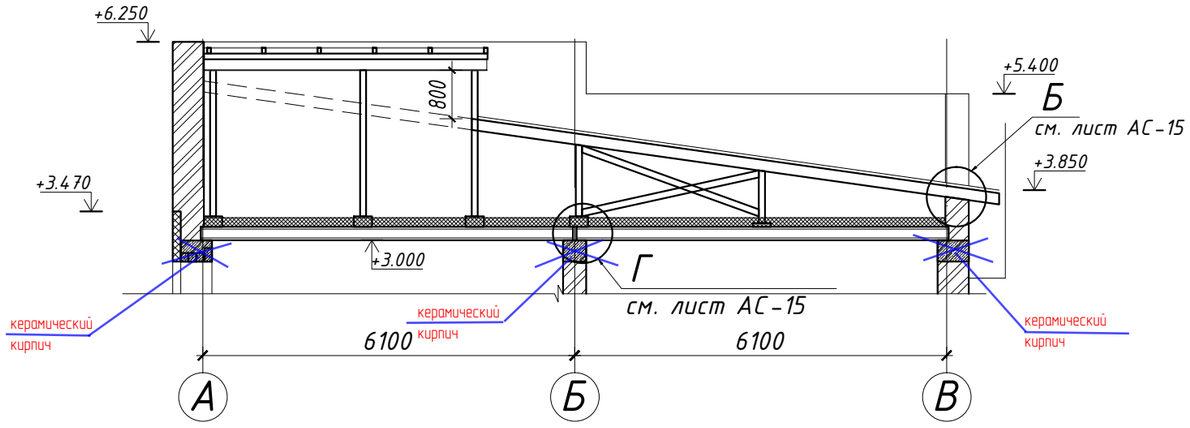

1. Перечень чертежей и общие примечания см. заглавный лист АС-1.
2. Данный лист читать совместно с листами АС-14-15.
3. Перемычка 2ПБ 16-2 - 6 шт.
4. Расход материала на накрывочный элемент и отлив стали оцинкованной толщиной 0.7мм - 62.05 м².

Изм.	Кол.уч.	Лист	№Док	Подпись	Дата	2023/29-АС			
						Строительство медицинского пункта, расположенного по адресу: Западно-Казахстанская область, Каратобинский район, Каратобинскийсельский округ, с.Ушагаш (без наружных инженерных сетей)			
ГИП	Советханов				02.23	Медицинский пункт (МП)	Стадия	Лист	Листов
Выполнил	Рамазанов				02.23		РП	14	
Проверил	Жетписбаев				02.23	План стропил	НАО"Turar Healthcare" ГСЛ №22026093		
Н.Контроль	Касенбеков				02.23				

ВЗАМ. ИНВ. N

ПОДПИСЬ И ДАТА

ИНВ. N ПОДЛ.

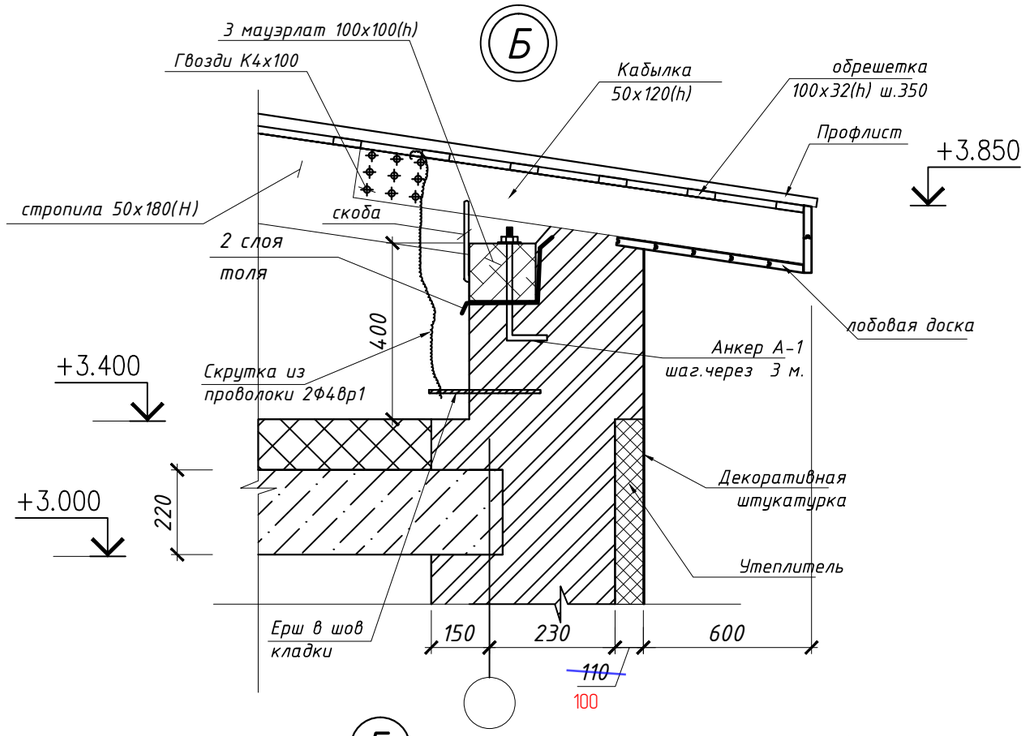

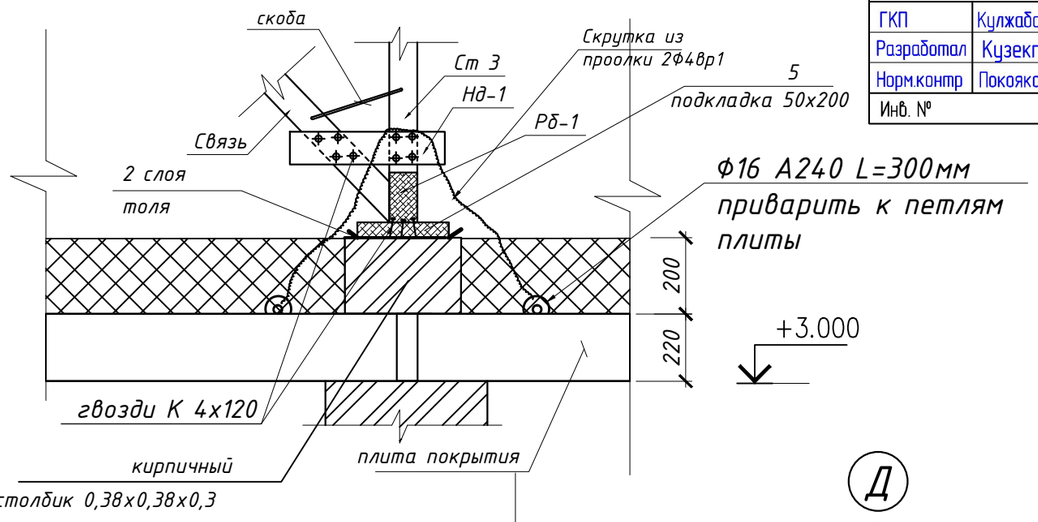

Привязан	175.3-АС		
ГКП	Кулжабаев		09.23
Разработал	Кузекпаева		09.23
Норм.контр	Покоякова		09.23
Инв. №			

Спецификация элементов на кровлю

Марка поз.	Обозначение	Наименование	Кол.	Масса ед.кг.	Приме-чание
СТ-1	ГОСТ 24254-80*Е	Стойка 100х100 L=2180	5		0.11 м3
СТ-2	ГОСТ 24254-80*Е	Стойка 100х100 L=1750	5		0.09 м3
СТ-3	ГОСТ 24254-80*Е	Стойка 100х100 L=1330	6		0.08 м3
СТ-4	ГОСТ 24254-80*Е	Стойка 100х100 L=920	6		0.055 м3
СТ-5	ГОСТ 24254-80*Е	Стойка 100х100 L=2500	6		0.15 м3
1	ГОСТ 24254-80*Е	Стропила 50х180(h) L= 210 п.м.			1,89 м3
2	ГОСТ 24254-80*Е	Прогон 100х200(h) $L_{общ}$=53.2 п.м.			1.07 м3
3	ГОСТ 24254-80*Е	Мауэрлат 100х100(h) L=13.3 п.м.			0.14м3
4	ГОСТ 24254-80*Е	Накладка 100х25(h) L=500	68		0.085 м3
5	ГОСТ 24254-80*Е	Подкладка 200х50(h)	34		0.068 м3
6	ГОСТ 24254-80*Е	Доска лобовая 150х12(h) L=80п.м.			0.15 м3
7	ГОСТ 24254-80*Е	Обрешетка 100х32(h)	577		1.85 м3
8	ГОСТ 24254-80*Е	Связь 50х100(h) L=п.м.	120		0.6 м3
8.1	ГОСТ 24254-80*Е	Распределительный брус 100х100(h) L=53.2п.м.			0.54 м3
9	ГОСТ 24045-2016	Профлист НС35-1000-0.7, δ=0.7 м²	197		оцинко-ванный
10	ГОСТ 24254-80*Е	Кобылка 50х120(h) L=1400	16		0.14м3
Анкер А-1	ГОСТ 56731-2015	Анкерный болт с гайкой М20/24х300	6	шт.	
Ерш	ГОСТ 34028-2016	Ф12 А500, L=300	16	0.27	4.05
11	ГОСТ 6727-80	Проволка 2Ф4вр1 L=п.м.	42		
Анкер А-2	ГОСТ 56731-2015	Анкерный болт с гайкой М20/24х300	15	шт.	
12	ГОСТ 19903-2015	t10, 100х100	15	0.78	7.8
Крюк	ГОСТ 34028-2016	Ф12 А500, L=300	15	0.27	4.05

1. Перечень чертежей и общие примечания см. заглавный лист АС-1.
2. Данный лист читать совместно с листами АС-15-16.85
Расход кирпича на кирпичные столбики КР-р-пу 250х120х~~65~~/1НФ/125/1,4/50/ГОСТ 530-2012, на цементно-песчаном растворе марки М75. - 0.26 м3.
3. Толь по ГОСТ 10999-76, Расход толи - 21.28 м2.

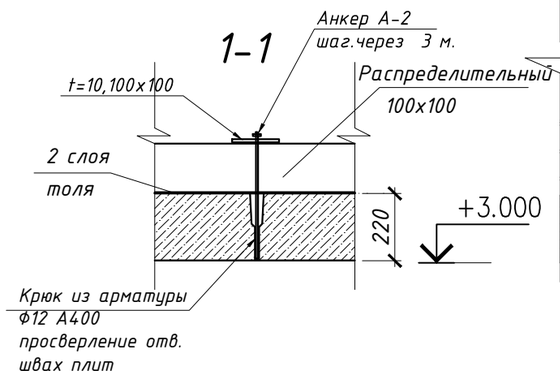

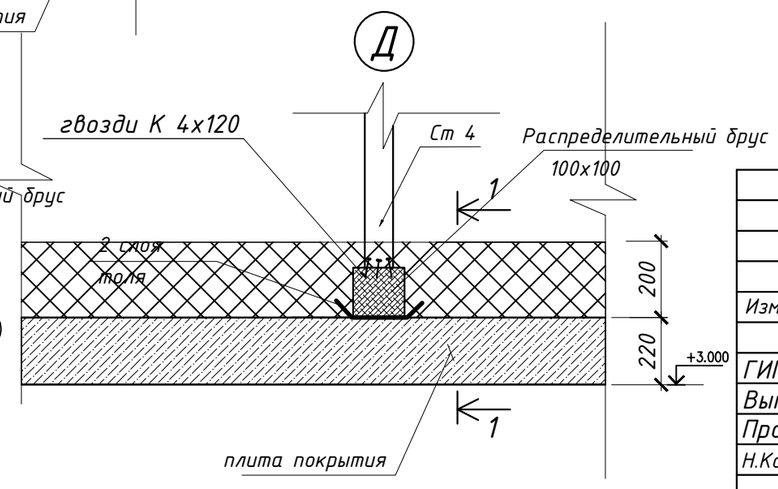

Изм.	Кол.уч.	Лист	№Док	Подпись	Дата
ГИП	Советханов				02.23
Выполнил	Рамазанов				02.23
Проверил	Жетписбаев				02.23
Н.Контроль	Касенбеков				02.23

2023/29-АС

Строительство медицинского пункта, расположенного по адресу: Западно-Казахстанская область, Каратобинский район, Каратобинкийсельский округ, с.Ушагаш (без наружных инженерных сетей)

Медицинский пункт (МП)

Стадия	Лист	Листов
РП	15	

Узел Б и Г. Спецификация кровли

НАО"Turar Healthcare"
ГСЛ №22026093

ВЗАМ. ИНВ. N | ПОДПИСЬ И ДАТА | ИНВ. N ПОДЛ.

Слуховое окно

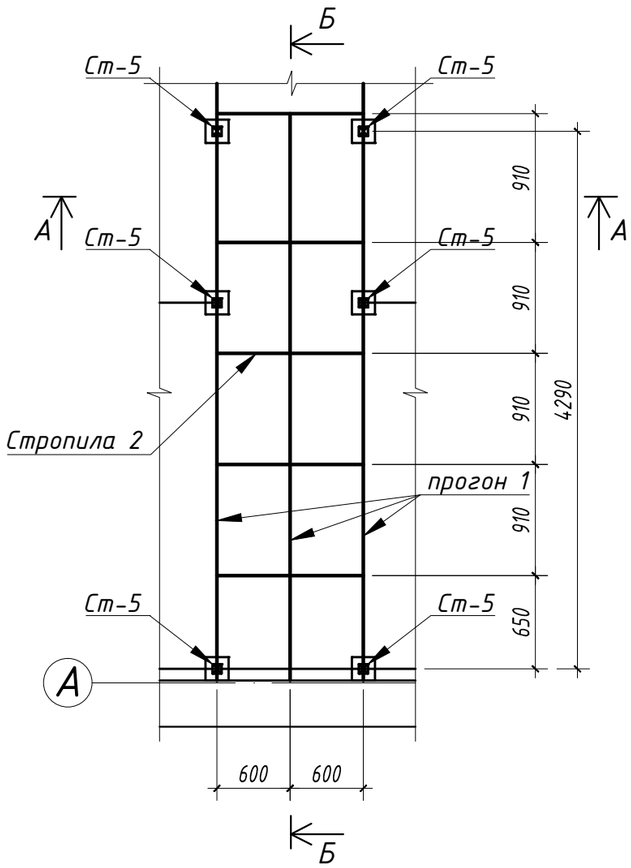

Разрез А-А

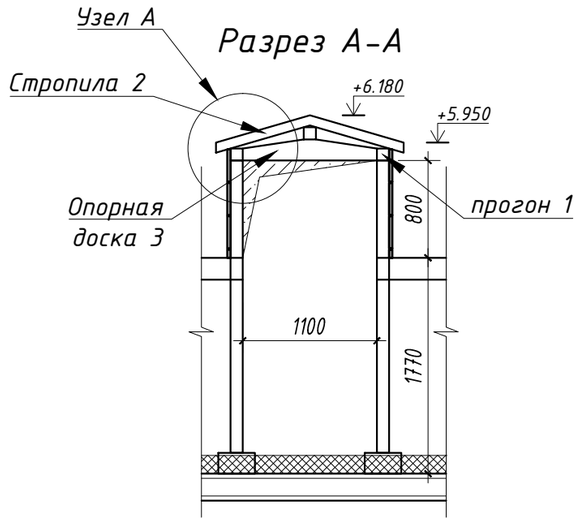

Разрез Б-Б

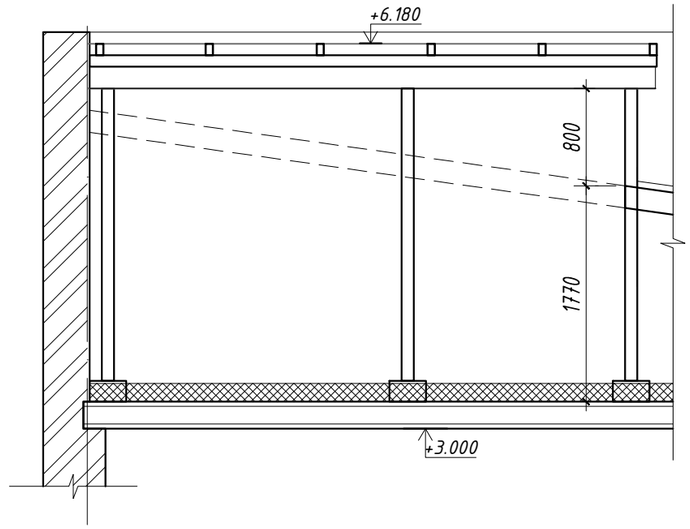

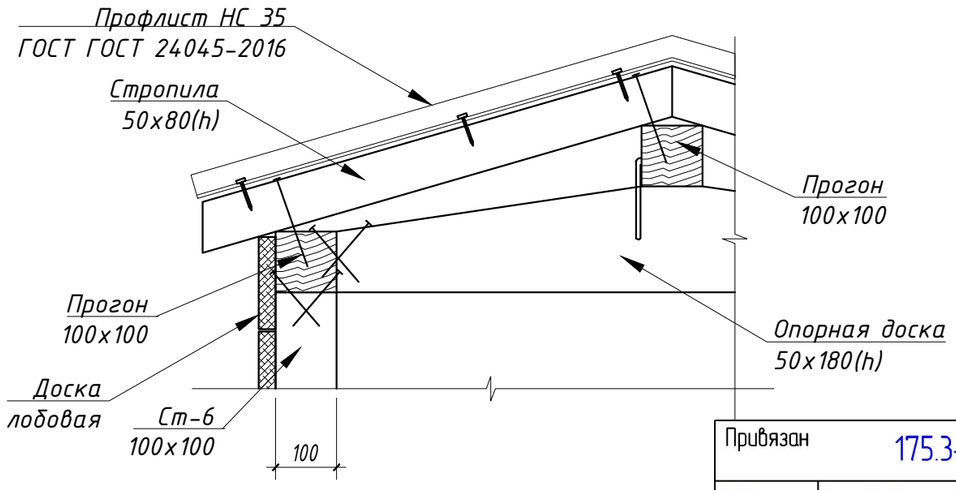

Спецификация элементов на кровлю

Марка поз.	Обозначение	Наименование	Кол.	Масса ед.кг.	Приме-чание
		Слуховое окно			
1	ГОСТ 24254-80*Е	Прогон 100х100 L=4390	3		0.13 м3
2	ГОСТ 24254-80*Е	Стропила 50х80(h) L= 12 п.м.			0.048 м3
3	ГОСТ 24254-80*Е	Опорная доска 50х180(h) L=1300	6		0.070м3
4	ГОСТ 24254-80*Е	Доска лобовая 150х12(h) L=50п.м.			0.09 м3

1. Перечень чертежей и общие примечания см. заглавный лист АС-1.
2. Данный лист читать совместно с листами АС-15-16.

Привязан	175.3-АС		
ГКП	Кулжабаев		09.23
Разработал	Кузекпаева		09.23
Норм.контр	Покоякова		09.23
Инв. №			

Изм.	Кол.уч.	Лист	№Док	Подпись	Дата	2023/29-АС			
						Строительство медицинского пункта, расположенного по адресу: Западно-Казахстанская область, Каратобинский район, Каратобинскийсельский округ, с.Ушагаш (без наружных инженерных сетей)			
ГИП	Советханов				02.23	Медицинский пункт (МП)	Стадия	Лист	Листов
Выполнил	Рамазанов				02.23		РП	16	
Проверил	Жетписбаев				02.23	Слуховое окно	НАО"Turar Healthcare" ГСЛ №22026093		
Н.Контроль	Касенбеков				02.23				

ВЗАМ. ИНВ. N

ПОДПИСЬ И ДАТА

ИНВ. N ПОДЛ.

Крыльцо Кр-1

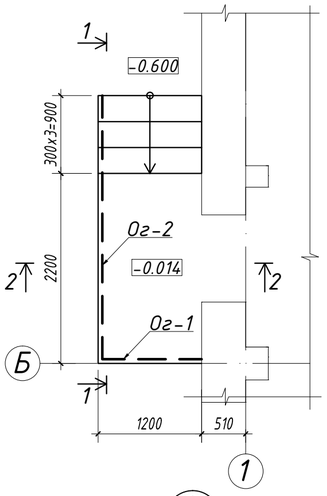

План кровли Крыльцо Кр-1

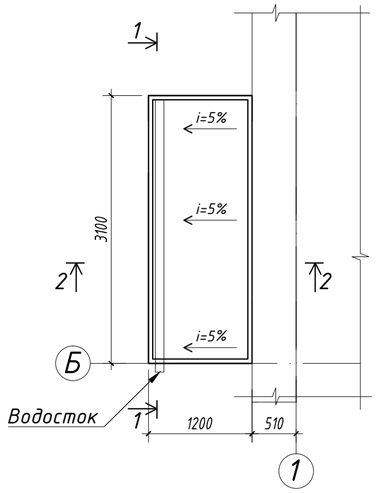

Разрез 2-2

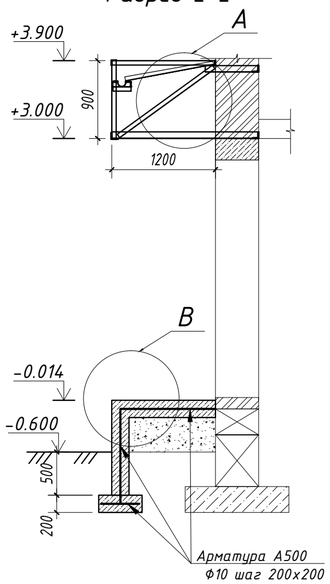

Разрез 1-1

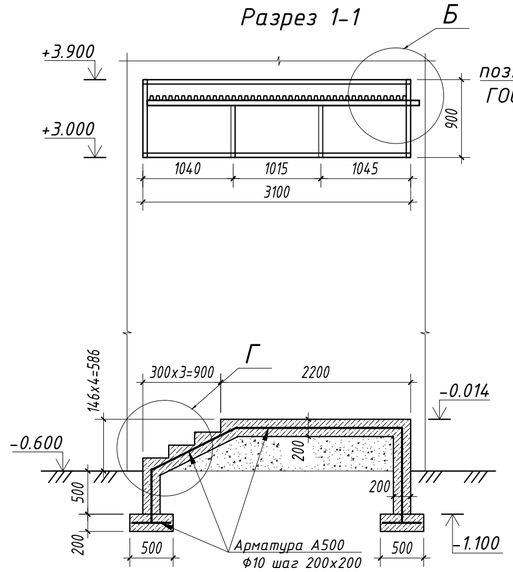

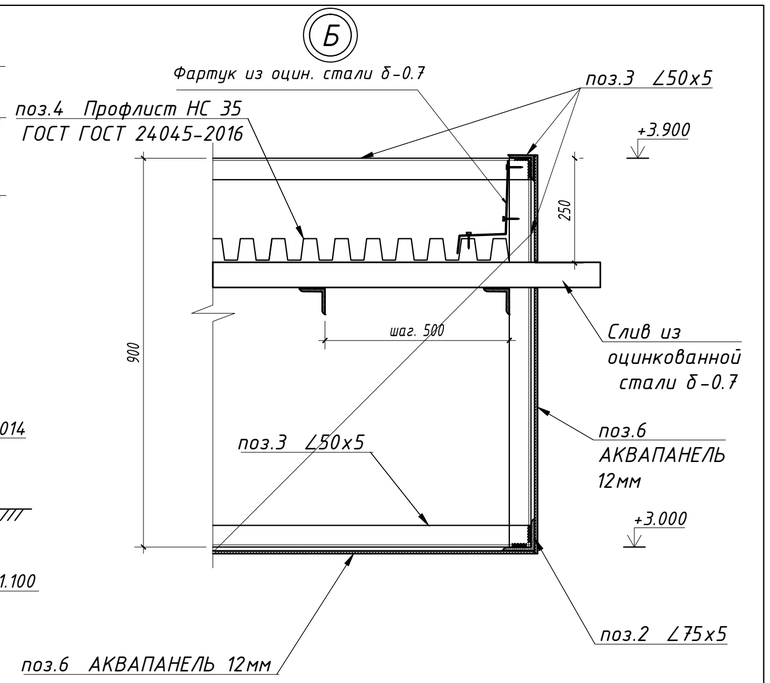

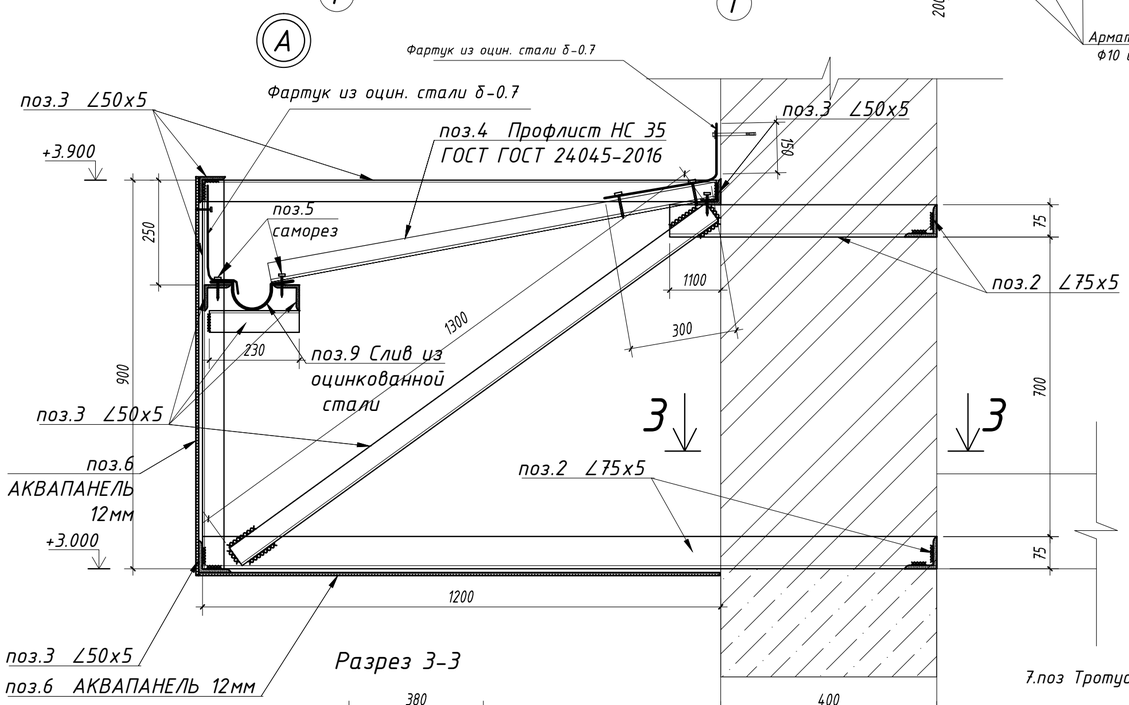

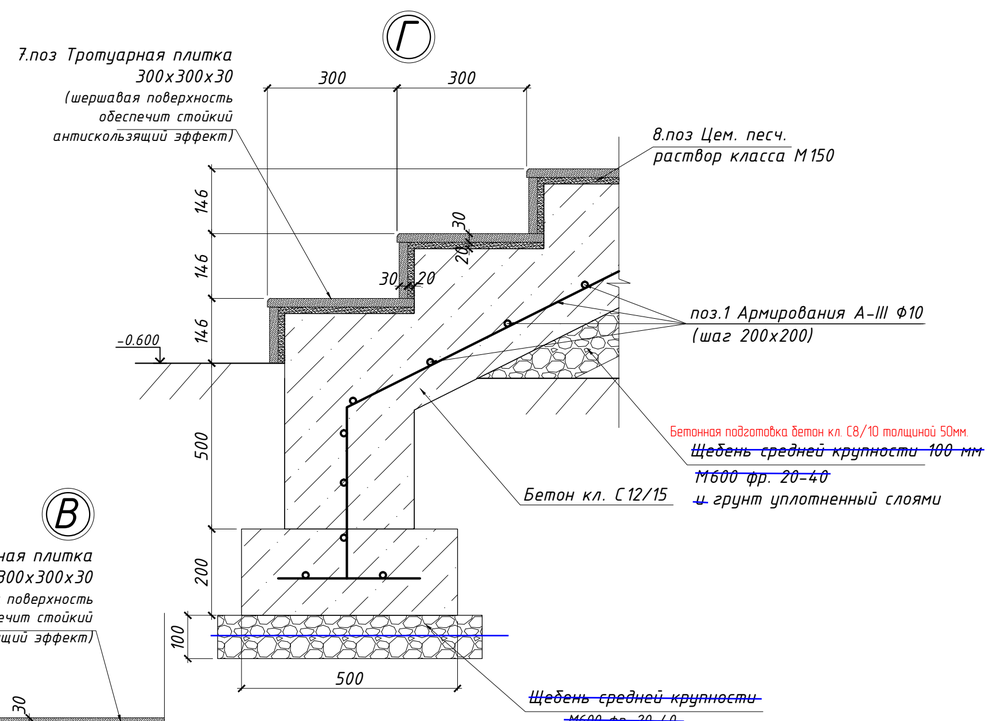

Разрез 3-3

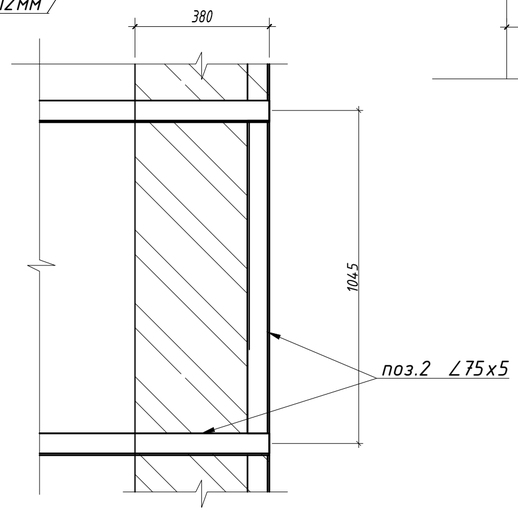

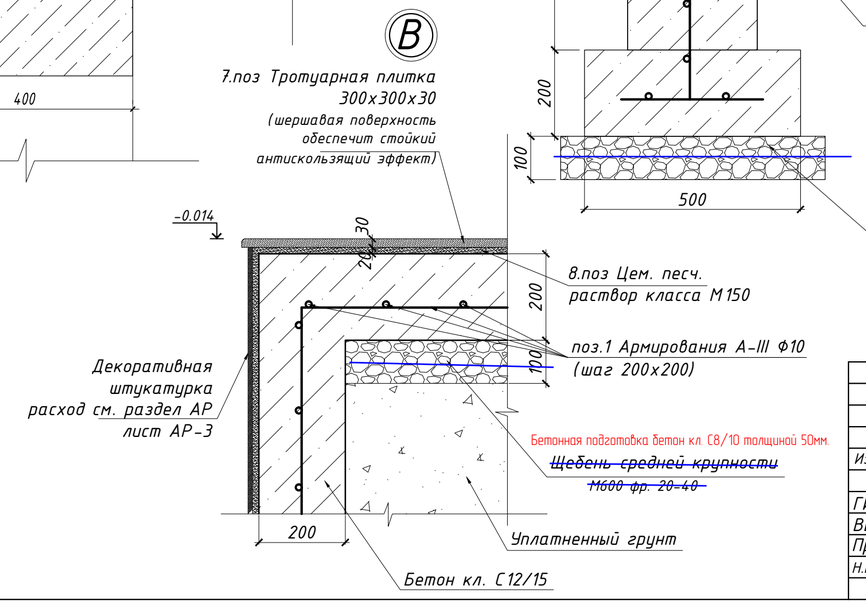

Привязан	175.3-АС		
ГКП	Кулжабаев		09.23
Разработал	Кузекпаева		09.23
Нормконтр	Покоякова		09.23
Инв. №			

1. Перечень чертежей и общие примечания см. заглавный лист АС-1.
2. Данный лист читать совместно с листами АС-17-18.
3. Спецификацию см. лист АС-18.

Изм.	Кол.уч.	Лист	№Док	Подпись	Дата	2023/29-АС			
						Строительство медицинского пункта, расположенного по адресу: Западно-Казахстанская область, Каратобинский район, Каратобинскийсельский округ, с.Ушагаш (без наружных инженерных сетей)			
ГИП	Советханов				02.23	Медицинский пункт (МП)	Стадия	Лист	Листов
Выполнил	Рамазанов				02.23		РП	17	
Проверил	Жетписбаев				02.23	Крыльцо Кр-1	НАО "Turar Healthcare" ГСЛ №22026093		
Н.Контроль	Касенбеков				02.23				

Ограждения ОГ-1

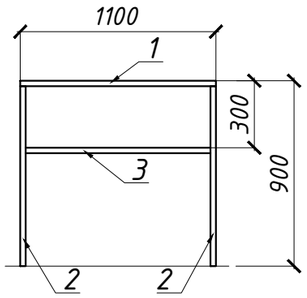

Ограждения ОГ-2

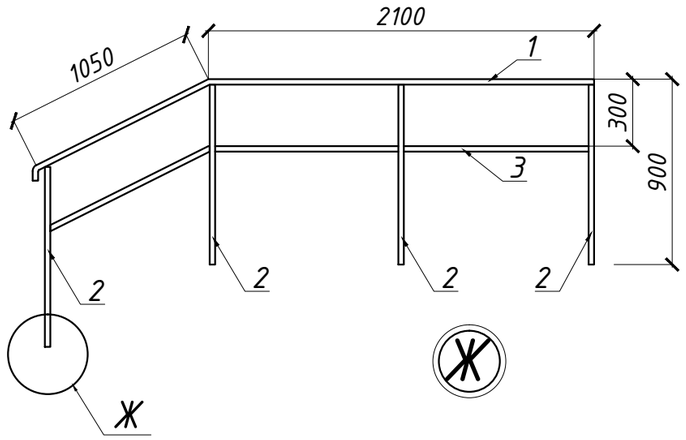

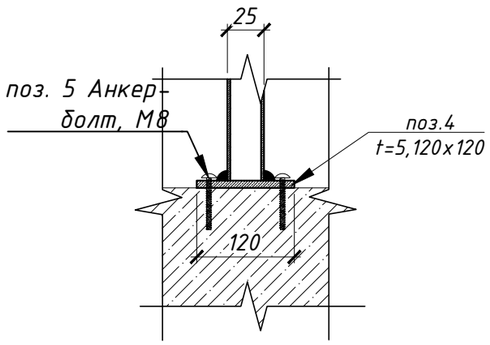

Привязан	175.3-АС		
ГКП	Кулжабаев		09.23
Разработал	Кузекпаева		09.23
Норм.контр	Покоякова		09.23
Инв. №			

СПЕЦИФИКАЦИЯ (на одно изделие)

Поз.	Обозначение	Наименование	Кол.	Масса, ед./кг	Приме-чание
		Ограждение ОГ-1			9.36
1	ГОСТ 3262-75	Труба Ф 25x3.2 L=1100	1	2.64	2.64
2	ГОСТ 3262-75	Труба Ф 25x3.2 L=875	2	2.1	4.2
3	ГОСТ 3262-75	Труба Ф 25x3.2 L=1050	1	2.52	2.52
		Ограждение ОГ-2			25.44
1	ГОСТ 3262-75	Труба Ф 25x3.2 L=1100	3.25	2.4	7.80
2	ГОСТ 3262-75	Труба Ф 25x3.2 L=п.м.	3.15	2.4	7.56
3	ГОСТ 3262-75	Труба Ф 25x3.2 L=1050	4	2.52	10.08

Спецификация элементов крепление ограждение

Поз.	Обозначение	Наименование	Кол.	Масса ед., кг	Приме-чание
4	ГОСТ 19903-2015	t5, 120x120	6	0.56	3.36
5	ГОСТ 28778-90	Анкерный болт М8, L=80	24	шт.	

Спецификация элементов к маркировочной схеме, расположенной на листе АС-17,18

Поз.	Обозначение	Наименование	Кол.	Масса ед., кг	Приме-чание
		Крыльцо №1			
1	ГОСТ 34028-2016	Ф10 А500, L=м.п.	120	0.617	75
ОГ-1		Ограждения ОГ-1	5	м.п.	
2	ГОСТ 8509-93	Уголок ∟ 75x5 L=п.м.	13.2	5.8	76.56
3	ГОСТ 8509-93	Уголок ∟ 50x5 L=п.м.	26.42	3.78	99.86
4	ГОСТ 24045-2016	Профлист НС35-1000-0.7, δ=0.7 м²	4.1		оцинко-ванный
5		Саморезы с прессшайбой, 6x50	33	шт.	
6		АКВАПАНЕЛЬ толщина 12мм м²	8.67		
7		Тратуарная плитка 300x300x30 м²	4.45		
8		Цем. песч. раствор класса М150	0.09		м3
9		Оцинкованный лист δ=0.7 м²	3.92		
		Материалы			
		Бетон кл. С12/15,F100,W8 порт.цем.,м3	2.7		м3
		~~Щебень М600, фр. 20-40 м3~~ Бетонная подготовка бетон кл. С8/10	~~0.71~~ 0,36		м3

Ведомость расхода стали, кг

Марка элемента	Изделия арматурные								Всего
	Арматура класса								
	А240			А500					
	ГОСТ 34028-2016			ГОСТ 34028-2016					
	Ф6	Ф8	Итого	Ф10	Ф12	Ф20	Ф25	Итого	
Крыльцо №1				75				75	75

1. Перечень чертежей и общие примечания см. заглавный лист АС-1.
2. Данный лист читать совместно с листами АС-17-18.

Изм.	Кол.уч.	Лист	№Док	Подпись	Дата
ГИП		Советханов			02.23
Выполнил		Рамазанов			02.23
Проверил		Жетписбаев			02.23
Н.Контроль		Касенбеков			02.23

2023/29-АС

Строительство медицинского пункта, расположенного по адресу: Западно-Казахстанская область, Каратобинский район, Каратобинскийсельский округ, с.Ушагаш (без наружных инженерных сетей)

Медицинский пункт (МП)

Стадия	Лист	Листов
РП	18	

Крыльцо Кр-1, Спецификация и ограждение

НАО"Turar Healthcare"
ГСЛ №22026093

ВЗАМ. ИНВ. N

ПОДПИСЬ И ДАТА

ИНВ. N ПОДЛ.

Крыльцо Кр-2

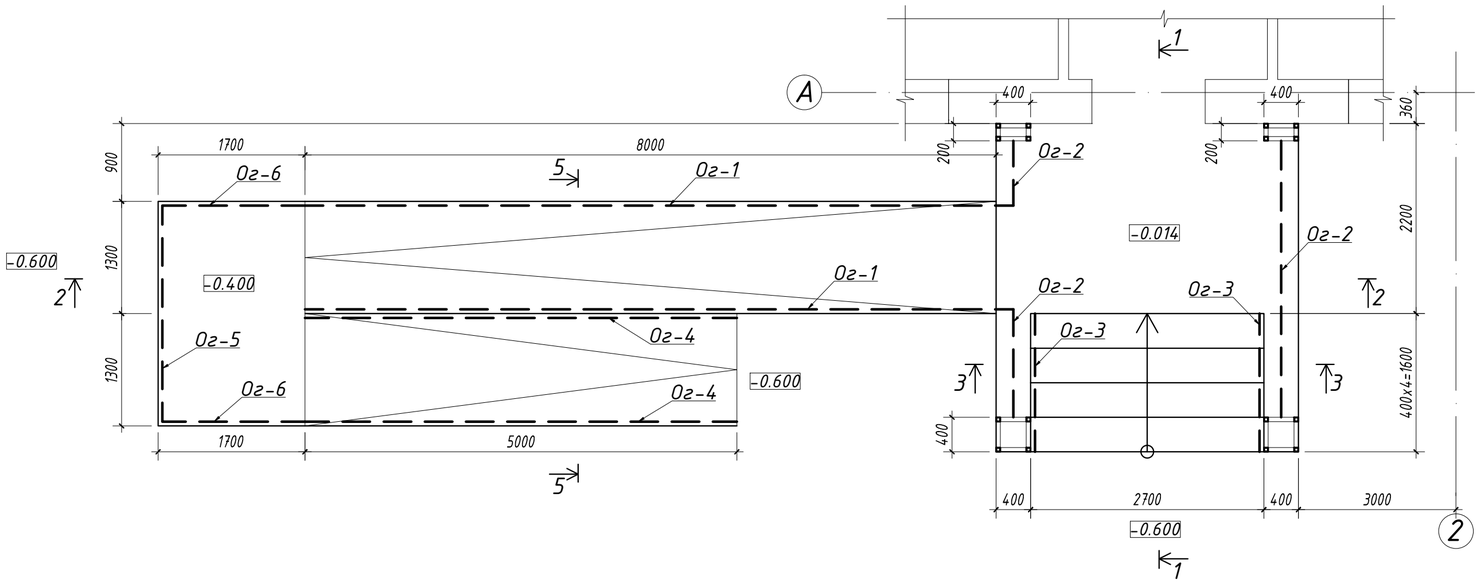

План кровли крыльцо Кр-2

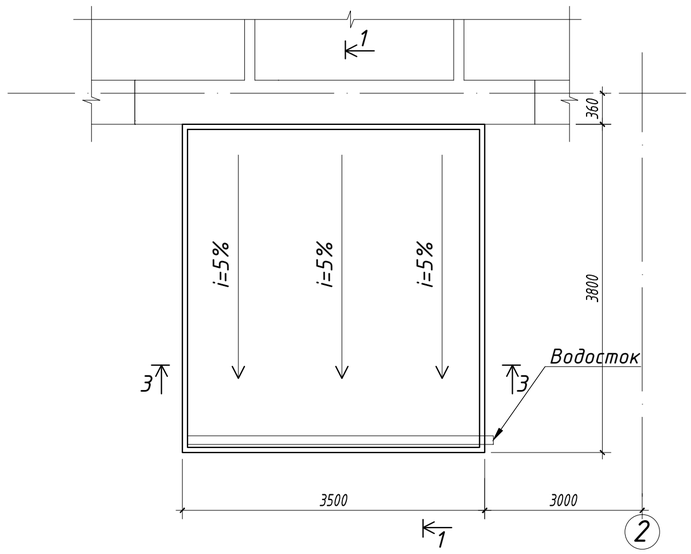

Крыльцо Кр-2
План фундамента

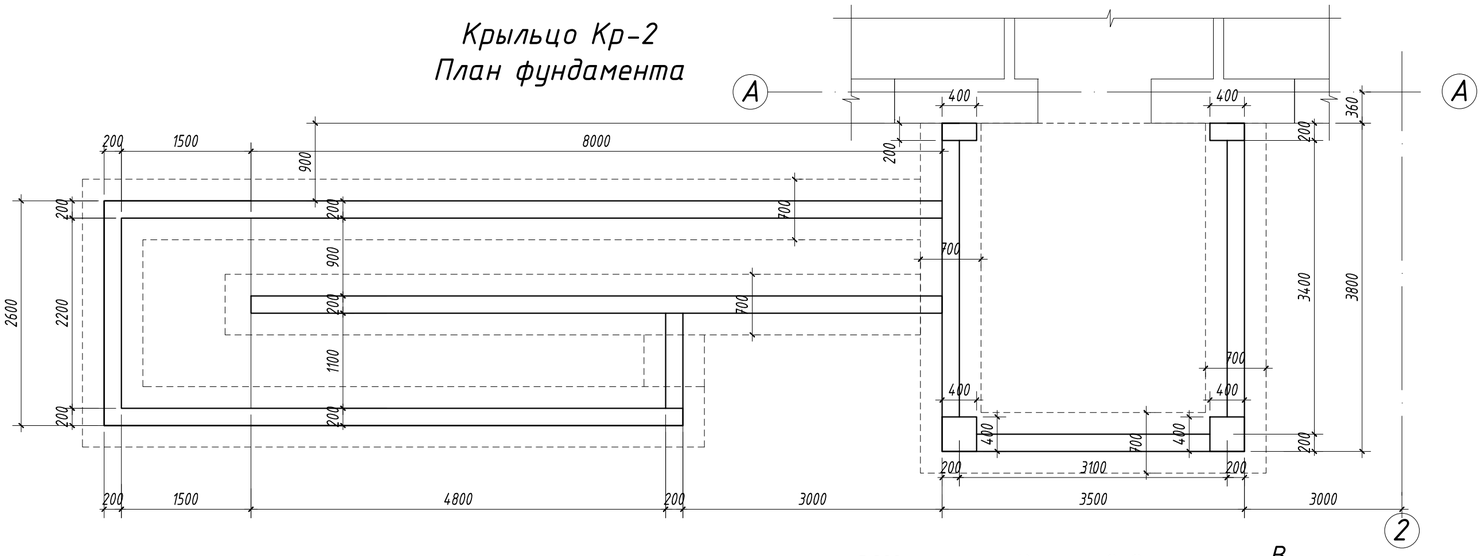

Разрез 1-1

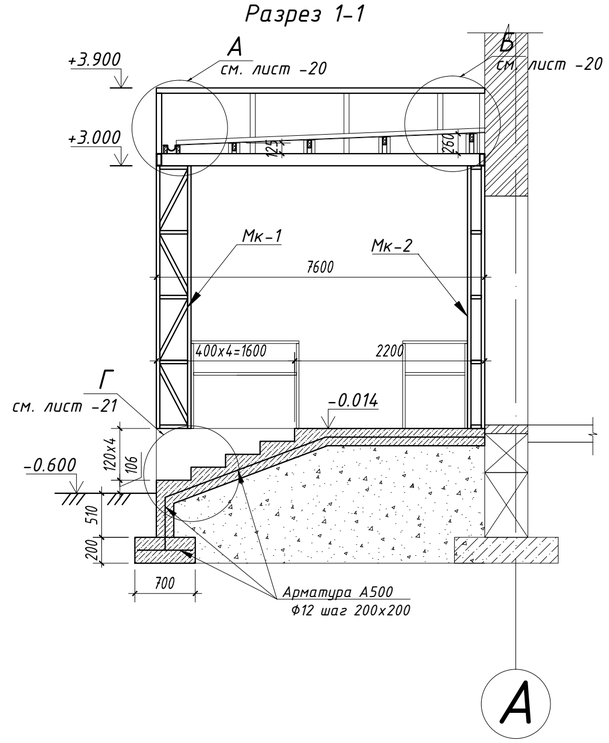

Разрез 2-2

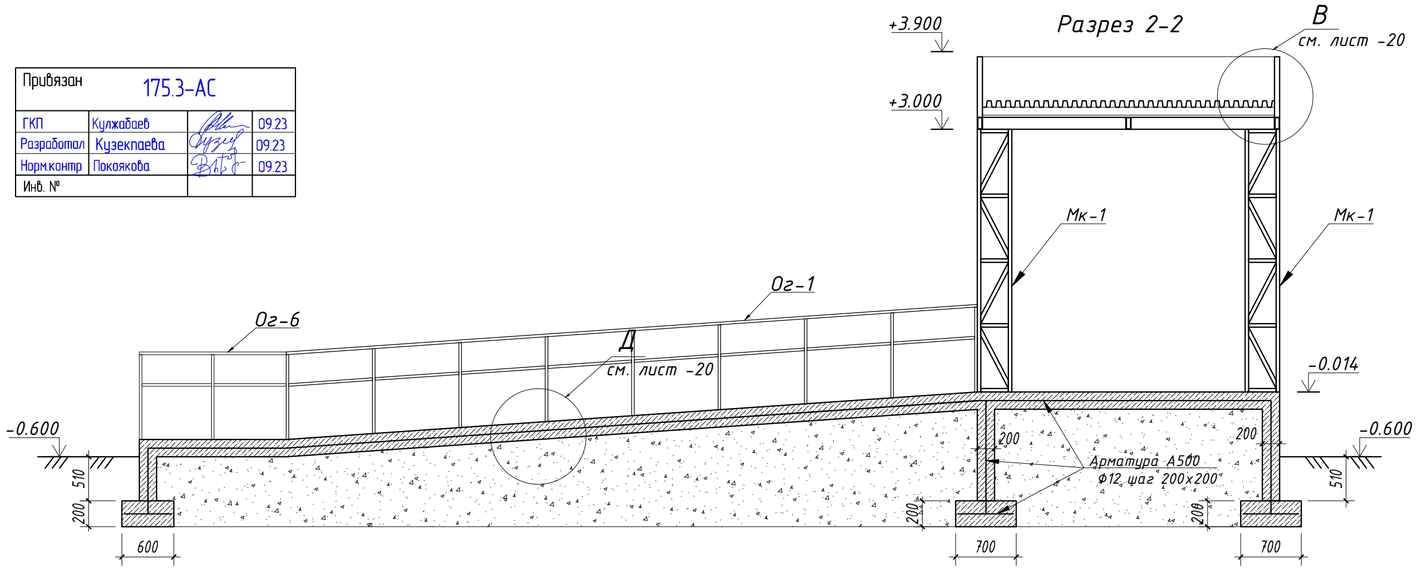

Привязан	175.3-АС		
ГКП	Кулжабаев		09.23
Разработал	Кузекпаева		09.23
Нормконтр	Покоякова		09.23
Инв. №			

1. Перечень чертежей и общие примечания см. заглавный лист АС-1.
2. Данный лист читать совместно с листами АС-17-18.
3. Узлы А,Б,В,Д см. лист АС-20.
4. Разрез 3-3 и 5-5 см. лист АС-19.1
5. Спецификацию см. лист АС-21.

Изм.	Кол.уч.	Лист	№Док	Подпись	Дата	2023/29-АС		
						Строительство медицинского пункта, расположенного по адресу: Западно-Казахстанская область, Каратобинский район, Каратобинскийсельский округ, с.Ушагаш (без наружных инженерных сетей)		
ГИП	Советханов				02.23	Медицинский пункт (МП)	Стадия: РП	Лист: 19 / Листов:
Выполнил	Рамазанов				02.23			
Проверил	Жетписбаев				02.23	Крыльцо Кр-2	НАО "Turar Healthcare" ГСЛ №22026093	
Н.Контроль	Касенбеков				02.23			

Разрез 3-3

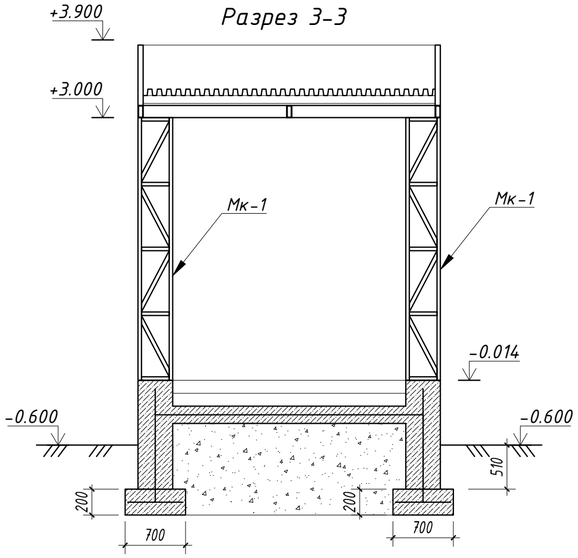

Разрез 5-5

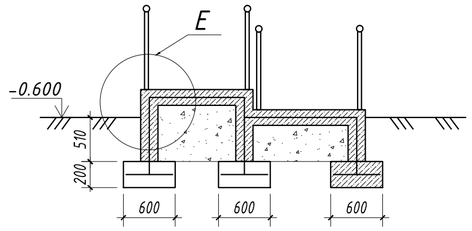

Ограждения ОГ-2

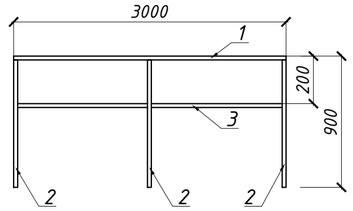

Ограждения ОГ-3

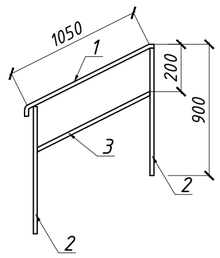

Ограждения ОГ-6

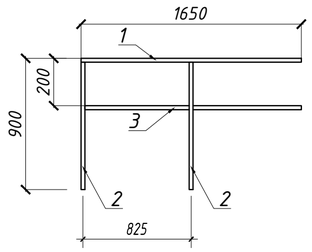

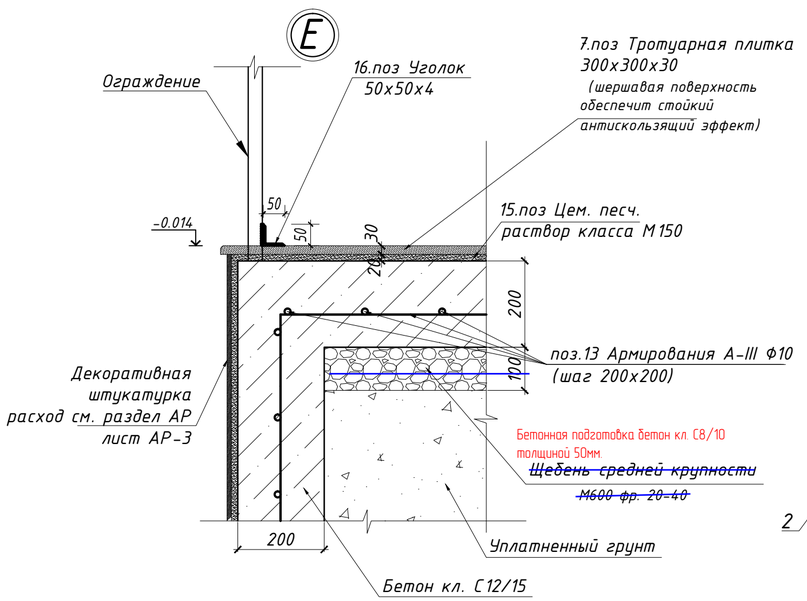

Ограждения ОГ-5

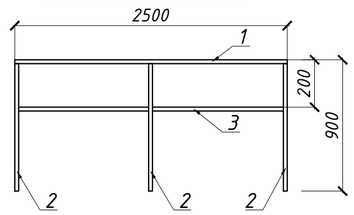

Ограждения ОГ-4

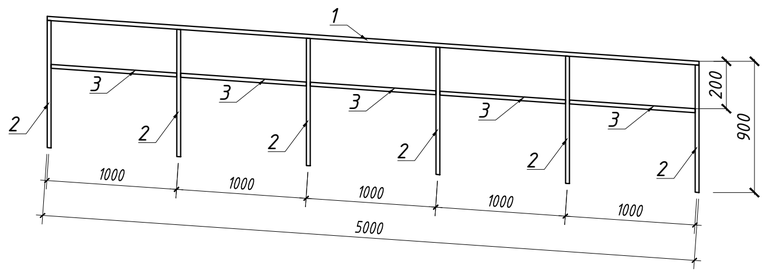

Ограждения ОГ-1

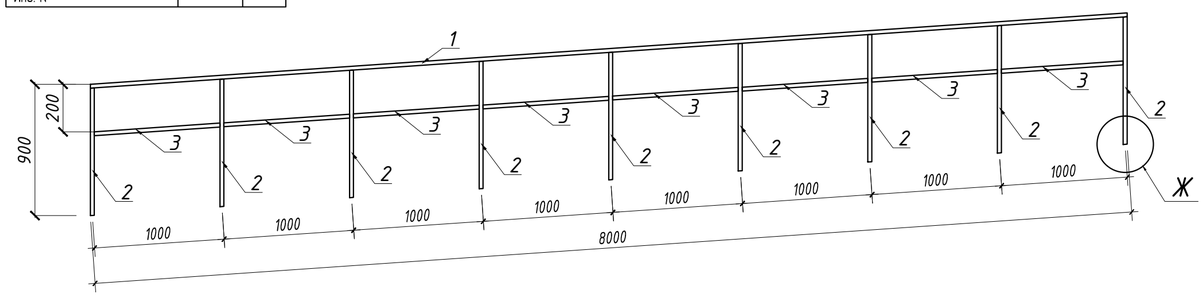

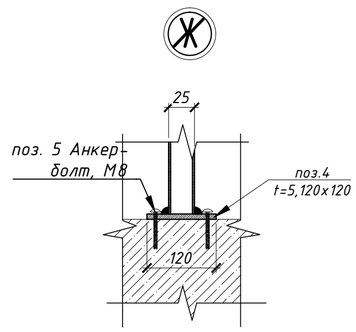

Привязан	175.3-АС		
ГКП	Кулжабаев		09.23
Разработал	Кузекпаева		09.23
Норм контр	Покоякова		09.23
Инв. №			

СПЕЦИФИКАЦИЯ

Поз.	Обозначение	Наименование	Кол.	Масса, ед./кг	Приме-чание
		Ограждение ОГ-1	2	56.82	113.64
1	ГОСТ 3262-75	Труба Ф 25x3.2 L=8000	1	19.2	19.2
2	ГОСТ 3262-75	Труба Ф 25x3.2 L=875	9	2.1	18.9
3	ГОСТ 3262-75	Труба Ф 25x3.2 L=975	8	2.34	18.72
		Ограждение ОГ-2	1	37.26	37.26
1	ГОСТ 3262-75	Труба Ф 25x3.2 L=п.м	4.7	2.4	11.28
2	ГОСТ 3262-75	Труба Ф 25x3.2 L=875	7	2.1	14.7
3	ГОСТ 3262-75	Труба Ф 25x3.2 L=п.м.	4.7	2.4	11.28
		Ограждение ОГ-3	2	9.09	18.18
1	ГОСТ 3262-75	Труба Ф 25x3.2 L=1100	1	2.64	2.64
2	ГОСТ 3262-75	Труба Ф 25x3.2 L=875	2	2.1	4.2
3	ГОСТ 3262-75	Труба Ф 25x3.2 L=1050	1	2.52	2.25
		Ограждение ОГ-4	2	36.3	72.60
1	ГОСТ 3262-75	Труба Ф 25x3.2 L=5000	1	12	12
2	ГОСТ 3262-75	Труба Ф 25x3.2 L=875	6	2.1	12.6
3	ГОСТ 3262-75	Труба Ф 25x3.2 L=975	5	2.34	11.7
		Ограждение ОГ-5	1	18.3	18.30
1	ГОСТ 3262-75	Труба Ф 25x3.2 L=п.м	2.5	2.4	6
2	ГОСТ 3262-75	Труба Ф 25x3.2 L=875	3	2.1	6.3
3	ГОСТ 3262-75	Труба Ф 25x3.2 L=п.м.	2.5	2.4	6
		Ограждение ОГ-6	2	12.12	24.24
1	ГОСТ 3262-75	Труба Ф 25x3.2 L=п.м	1.65	2.4	3.96
2	ГОСТ 3262-75	Труба Ф 25x3.2 L=875	2	2.1	4.2
3	ГОСТ 3262-75	Труба Ф 25x3.2 L=п.м.	1.65	2.4	3.96

Спецификация элементов крепление ограждение

Поз.	Обозначение	Наименование	Кол.	Масса ед., кг	Приме-чание
4	ГОСТ 19903-2015	t5, 120x120	36	0.56	20.16
5	ГОСТ 28778-90	Анкерный болт М8, L=80	144	шт.	

1. Перечень чертежей и общие примечания см. заглавный лист АС-1.
2. Данный лист читать совместно с листами АС-19-21.

Изм.	Кол.уч.	Лист	№Док	Подпись	Дата	2023/29-АС		
						Строительство медицинского пункта, расположенного по адресу: Западно-Казахстанская область, Каратобинский район, Каратобинскийсельский округ, с.Ушагаш (без наружных инженерных сетей)		
ГИП	Советханов				02.23	Медицинский пункт (МП)	Стадия: РП	Лист: 19.1 / Листов:
Выполнил	Рамазанов				02.23			
Проверил	Жетписбаев				02.23	Крыльцо Кр-2 Разрезы 2-2,5-5 и ограждения	НАО "Turar Healthcare" ГСЛ №22026093	
Н.Контроль	Касенбеков				02.23			

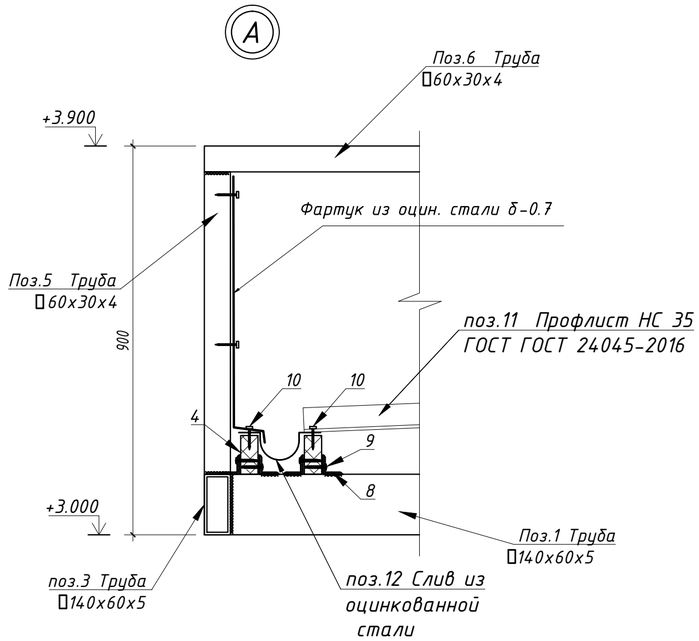

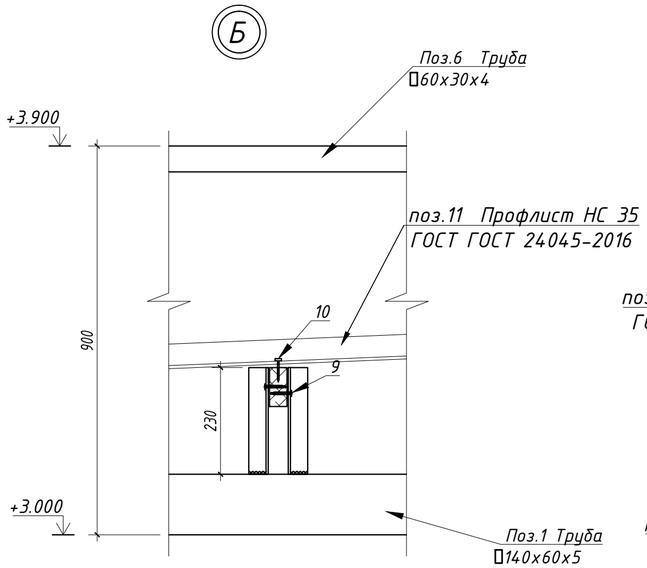

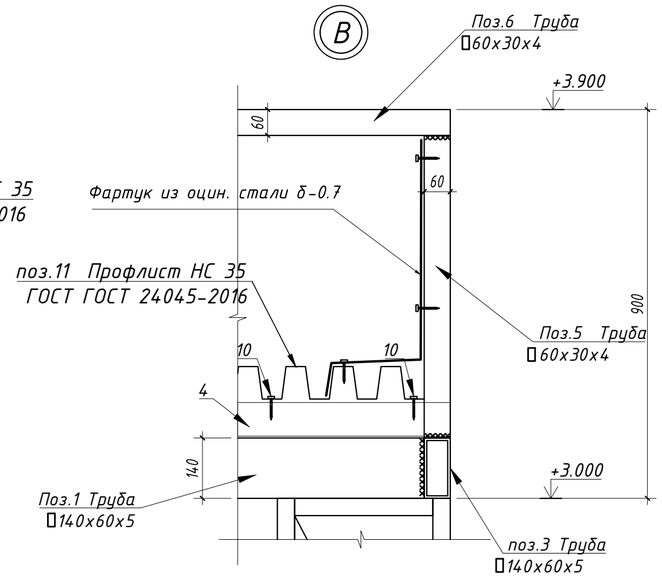

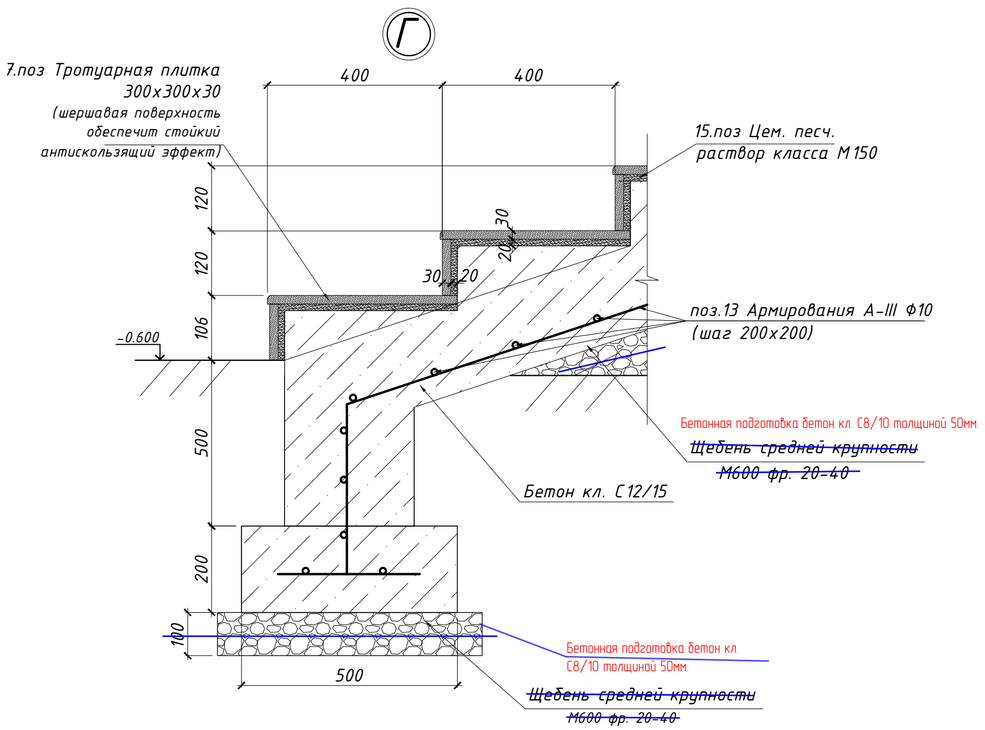

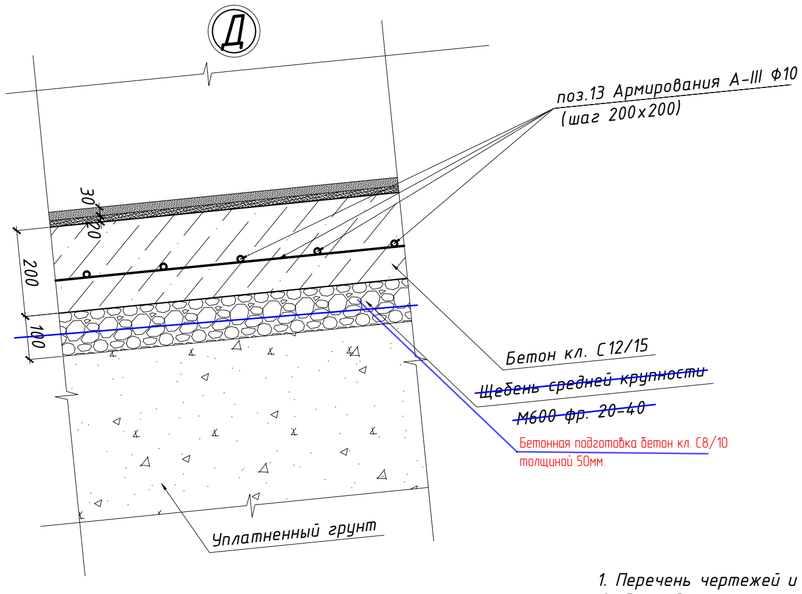

1. Перечень чертежей и общие примечания см. заглавный лист АС-1.
2. Данный лист читать совместно с листами АС-19-20.
3. Спецификацию см. лист АС-21.

Привязан	175.3-АС		
ГКП	Кулжабаев		09.23
Разработал	Кузекпаева		09.23
Норм.контр	Покоякова		09.23
Инв. №			

Изм.	Кол.уч.	Лист	№Док	Подпись	Дата
ГИП	Советханов				02.23
Выполнил	Рамазанов				02.23
Проверил	Жетписбаев				02.23
Н.Контроль	Касенбеков				02.23

2023/29-АС

Строительство медицинского пункта, расположенного по адресу: Западно-Казахстанская область, Каратобинский район, Каратобинскийсельский округ, с.Ушагаш (без наружных инженерных сетей)

Медицинский пункт (МП)

Стадия	Лист	Листов
РП	20	

Крыльцо Кр-2 Узлы А,Б,В,Г,Д,Е

НАО"Turar Healthcare"
ГСЛ №22026093

План металлических балок

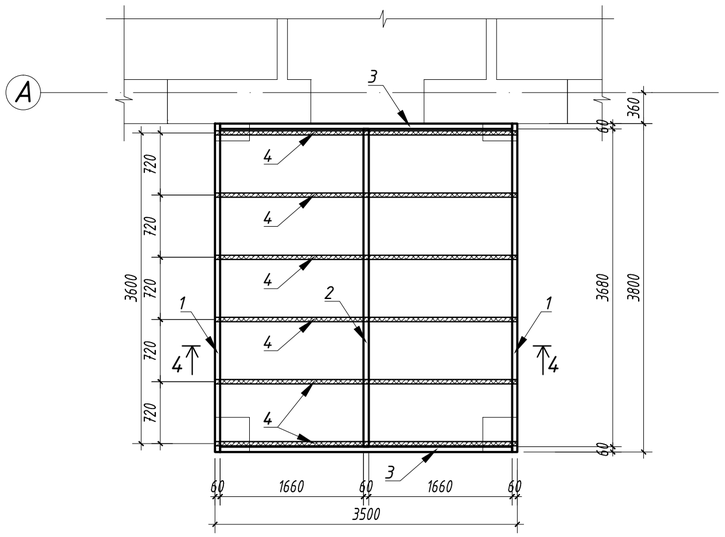

План металлических парапет

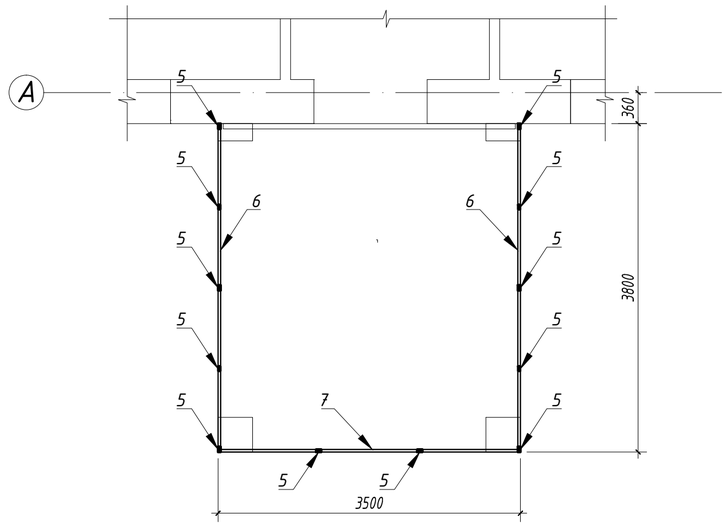

Разрез 1-1

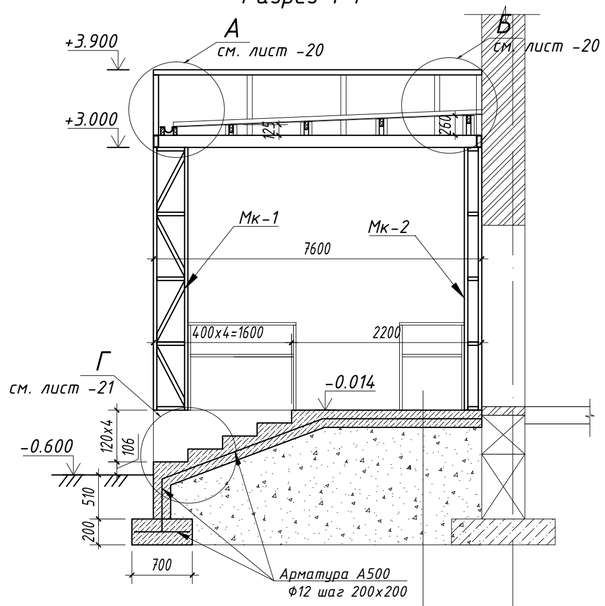

Арм. железобетонная плита толщиной 200мм
арм. сеткой Ф10 А500 шаг 200х200
Бетонная подготовка бетон кл. С8/10 толщиной 50мм ~~Щебень толщиной 100мм, М600 фр. 20-40~~
Уплотненный по слойно грунт слоями по 200мм

Спецификация

Поз.	Обозначение	Наименование	Кол.	Масса, ед./кг	Приме-чание
		Крыльцо №2			
1	ГОСТ 8645-78	Труба ▭ 140х60х5 L=3800	2	55.40	110.8
2	ГОСТ 8645-78	Труба ▭ 140х60х5 L=3680	1	53.65	
3	ГОСТ 8645-78	Труба ▭ 140х60х5 L=3380	2	49.28	98.56
5	ГОСТ 8645-78	Труба ▭ 60х30х4 L=700	12	3.45	41.4
6	ГОСТ 8645-78	Труба ▭ 60х30х4 L=3800	2	18.73	37.46
7	ГОСТ 8645-78	Труба ▭ 60х30х4 L=3500	1	17.25	
4	ГОСТ 24254-80*Е	Стропила 50х100(h) L= 3500	6		0.11 м3
8	ГОСТ 8509-93	∠ Уголок 50х5, L=60	36	0.23	8.3
9	ГОСТ 1145-80	Саморез по металлу, ZP 4,8х70	36	шт.	
10		Саморезы с прессшайбой, 4,8х65	84	шт.	
11	ГОСТ 24045-2016	Профлист НС35-1000-0.7, δ=0.7 м²	14.4		оцинко-ванный
12		Оцинкованный лист δ=0.7 м²	9.60		
13	ГОСТ 34028-2016	Ф10 А500, L=м.п.	970	0.617	561
14		Тратуарная плитка 300х300х30 м²	36.24		
15		Цем. песч. раствор класса М150	0.61		
16	ГОСТ 8509-93	∠ Уголок 50х4, L=п.м.	32	3.5	112
17		Аквопанель м²	37.7		
		Материалы			
		Бетон кл. С12/15,F100,W8 порт.цем.,м3	18.47		м3
		~~Щебень М600, фр. 20-40 м3~~ Бетонная подготовка бетон кл. С8/10	~~6.1~~ 3,05		м3

1. Перечень чертежей и общие примечания см. заглавный лист АС-1.
2. Данный лист читать совместно с листами АС-19-21.

Привязан 175.3-АС

ГКП	Кулжабаев		09.23
Разработал	Кузекпаева		09.23
Нормконтр	Покоякова		09.23
Инв. №			

Изм.	Кол.уч.	Лист	№Док	Подпись	Дата
ГИП	Советханов				02.23
Выполнил	Рамазанов				02.23
Проверил	Жетписбаев				02.23
Н.Контроль	Касенбеков				02.23

2023/29-АС

Строительство медицинского пункта, расположенного по адресу: Западно-Казахстанская область, Каратобинский район, Каратобинскийсельский округ, с.Ушагаш (без наружных инженерных сетей)

Медицинский пункт (МП)

Стадия	Лист	Листов
РП	21	

Крыльцо Кр-2 План металлических балок и спецификация

НАО "Turar Healthcare" ГСЛ №22026093

Мк-1

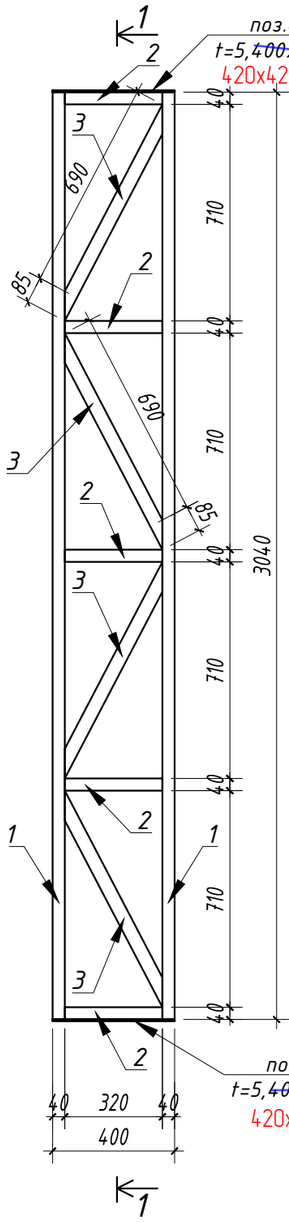

Разрез 1-1

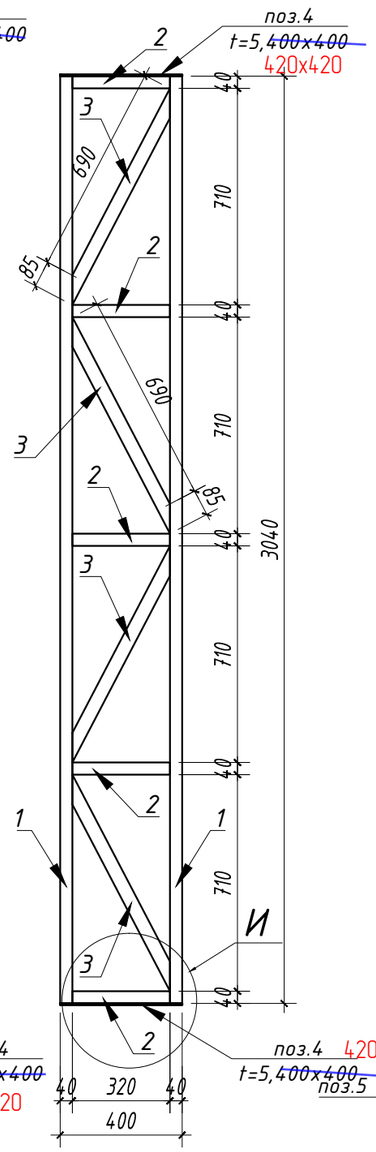

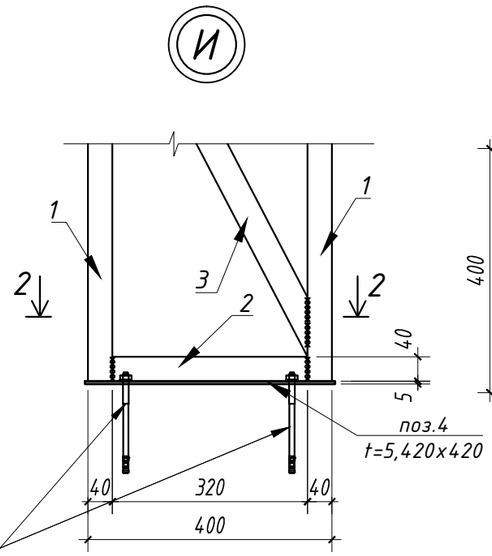

Разрез 2-2

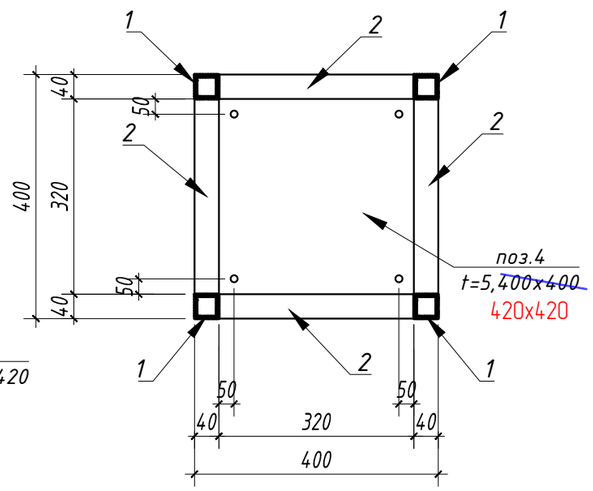

Спецификация на одно изделие

Поз.	Обозначение	Наименование	Кол.	Масса, ед./кг	Приме-чание
		Металлическая колонна Мк-1	2	шт.	
1	ГОСТ 8639-82	Труба □ 40x3 L=3040	4	10.22	40.88
2	ГОСТ 8639-82	Труба □ 40x3 L=320	20	1.075	21.50
3	ГОСТ 8639-82	Труба □ 40x3 L=775	16	2.6	41.66
4	ГОСТ 19903-2015	t5, 420x420	2	6.9	13.8
5		Анкерный болт М20, L=150	4	шт.	

1. Перечень чертежей и общие примечания см. заглавный лист АС-1.
2. Данный лист читать совместно с листами АС-19-22.
3. Спецификацию Аквопанели см. лист АС-21.

Привязан	175.3-АС		
ГКП	Кулжабаев		09.23
Разработал	Кузекпаева		09.23
Норм.контр	Покоякова		09.23
Инв. №			

Изм.	Кол.уч.	Лист	№Док	Подпись	Дата				
ГИП		Советханов			02.23	2023/29-АС			
Выполнил		Рамазанов			02.23	Строительство медицинского пункта, расположенного по адресу: Западно-Казахстанская область, Каратобинский район, Каратодинскийсельский округ, с.Ушагаш (без наружных инженерных сетей)			
Проверил		Жетписбаев			02.23	Медицинский пункт (МП)	Стадия	Лист	Листов
Н.Контроль		Касенбеков			02.23		РП	22	
						Металлическая колонна Мк-1	НАО"Turar Healthcare" ГСЛ №22026093		

ВЗАМ. ИНВ. N

ПОДПИСЬ И ДАТА

ИНВ. N ПОДЛ.

Мк-2

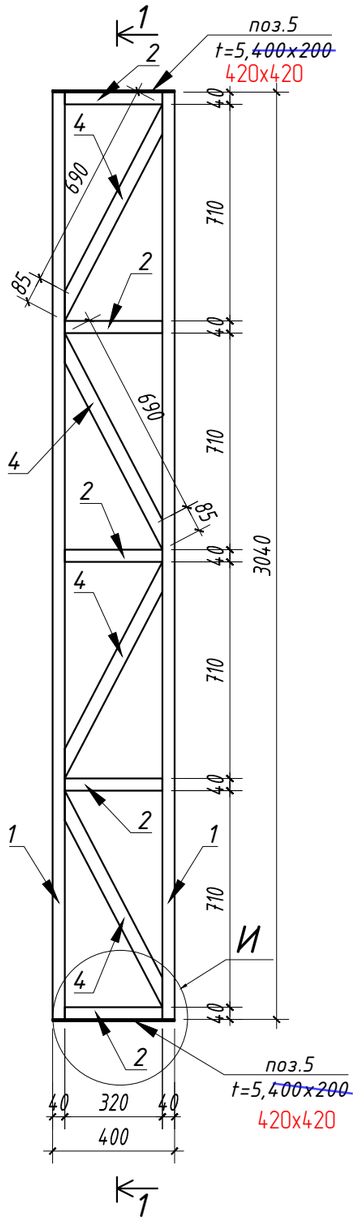

Разрез 1-1

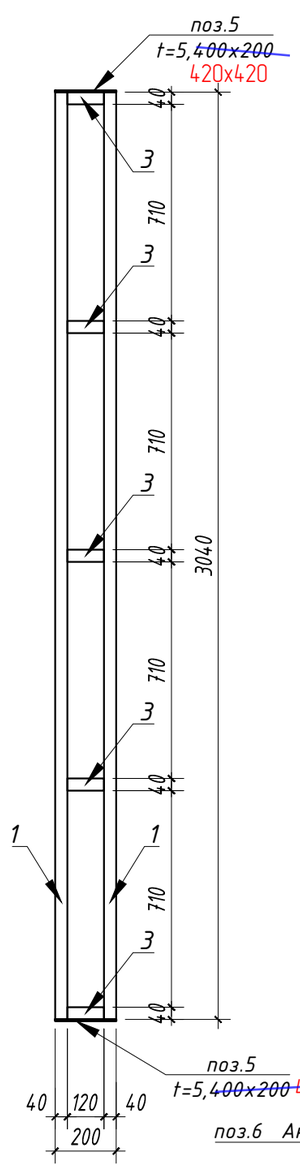

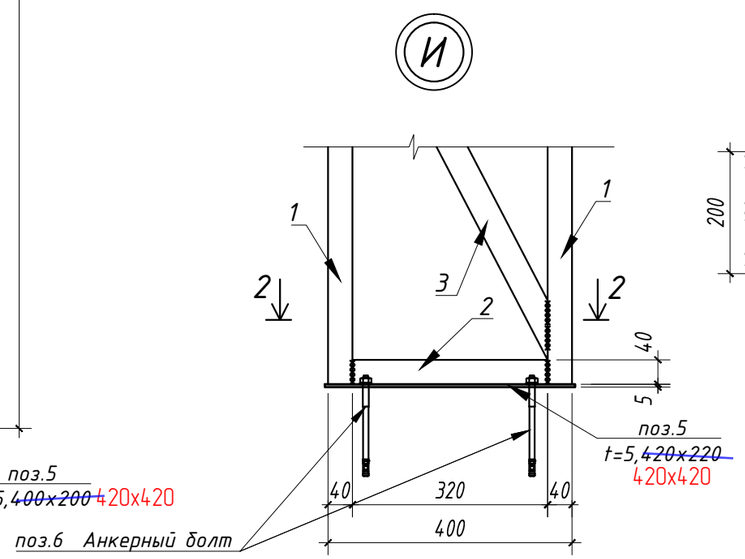

Разрез 2-2

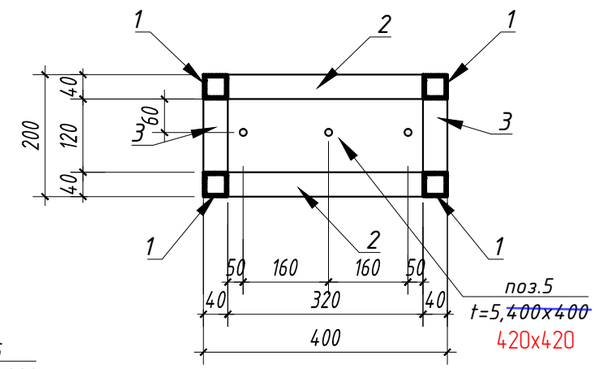

Спецификация на одно изделие

Поз.	Обозначение	Наименование	Кол.	Масса, ед./кг	Приме-чание
		Металлическая колонна Мк-2	2	шт.	
1	ГОСТ 8639-82	Труба □ 40x3 L=3040	4	10.22	40.88
2	ГОСТ 8639-82	Труба□ 40x3 L=320	10	1.075	10.75
3	ГОСТ 8639-82	Труба□ 40x3 L=120	10	0.40	4
4	ГОСТ 8639-82	Труба□ 40x3 L=775	16	2.6	41.66
5	ГОСТ 19903-2015	t5, 420x220	2	3.6	7.2
6		Анкерный болт M20, L=150	3	шт.	

1. Перечень чертежей и общие примечания см. заглавный лист АС-1.
2. Данный лист читать совместно с листами АС-19-23.
3. Спецификацию Аквопанели см. лист АС-21.

Привязан	175.3-АС		
ГКП	Кулжабаев		09.23
Разработал	Кузекпаева		09.23
Норм.контр	Покоякова		09.23
Инв. №			

Изм.	Кол.уч.	Лист	№Док	Подпись	Дата
ГИП	Советханов				02.23
Выполнил	Рамазанов				02.23
Проверил	Жетписбаев				02.23
Н.Контроль	Касенбеков				02.23

2023/29-АС

Строительство медицинского пункта, расположенного по адресу: Западно-Казахстанская область, Каратобинский район, Каратобинскийсельский округ, с.Ушагаш (без наружных инженерных сетей)

Медицинский пункт (МП)

Стадия	Лист	Листов
РП	23	

Металлическая колонна Мк-2

НАО "Turar Healthcare"
ГСЛ №22026093

ВЗАМ. ИНВ. N

ПОДПИСЬ И ДАТА

ИНВ. N ПОДЛ.

Схема расположения вентканалов

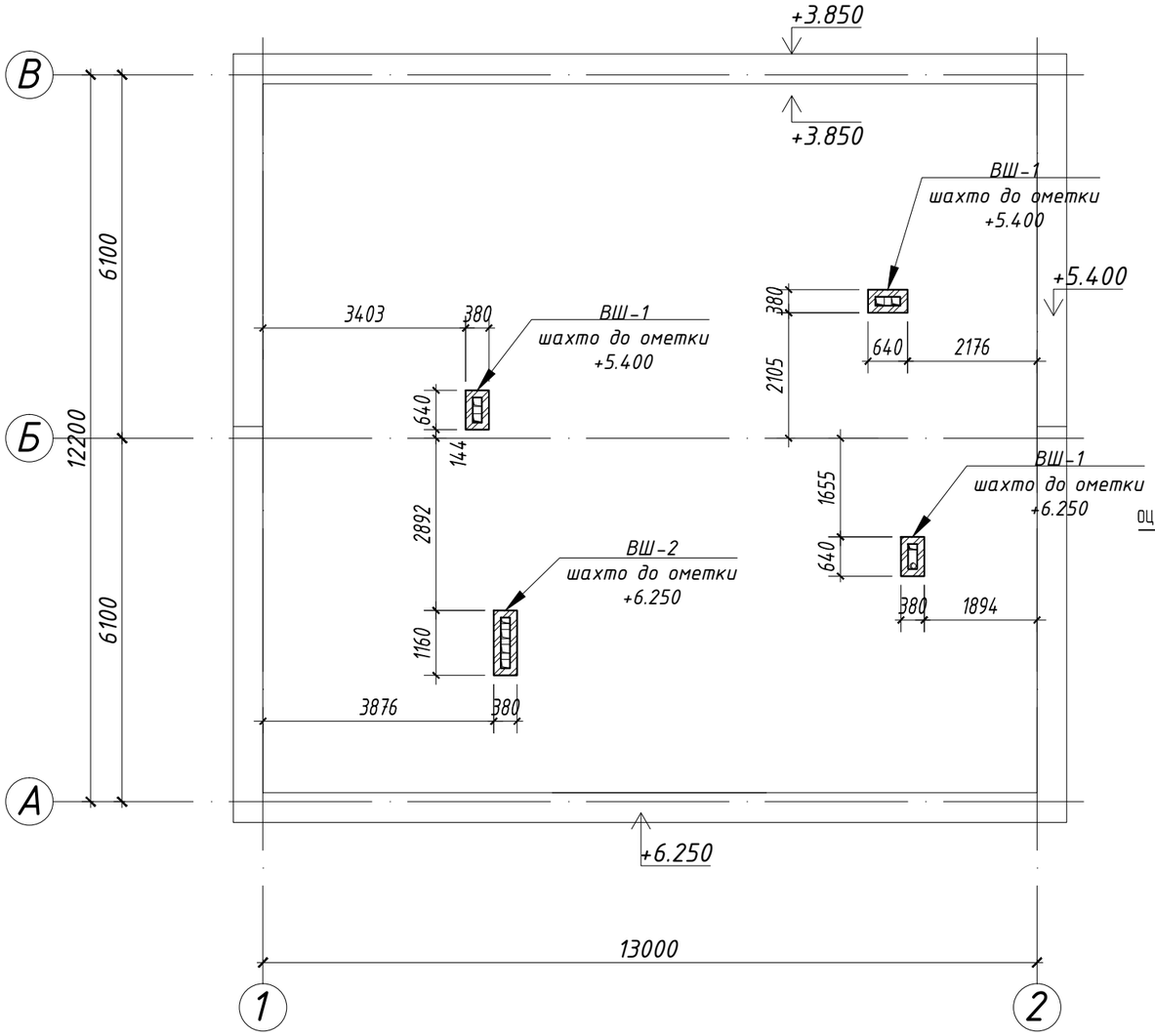

Деталь устройства вентиляционной шахты (ВШ-1,2)

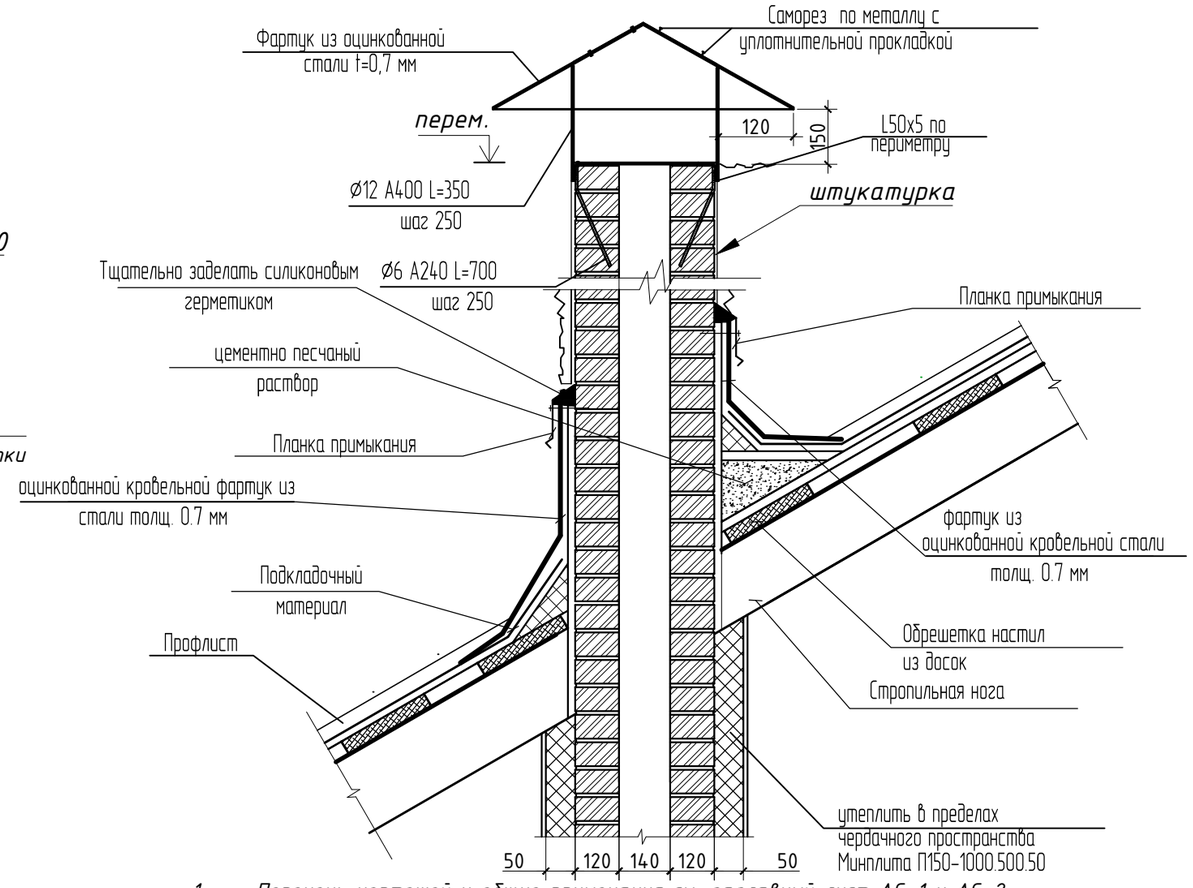

1. Перечень чертежей и общие примечания см. заглавный лист АС-1 и АС-2.
2. Утеплитель П150- 1.1 м3. ГОСТ 9573-2015
3. Штукатурка толщиной 15мм - 24.4 м2.
4. Оцинкованный лист толщиной -0,7 мм -11.1 м2.
5. Уголок ∠50х5 - 9.3 м.п. ГОСТ 8509-93
6. Шахты выполнить из полнотелого керамического кирпича согласно КР-р-по 250х120х~~65~~85/1НФ/~~100~~125/2,0/50/ГОСТ 530-2012, на цементно-песчаном растворе марки М75.

Стены армировать через 4 ряда кладки по высоте сеткой из проволоки Ø4ВрI

Расход материала:

Керамический кирпич ГОСТ 530-2012, - 2.54 $м^3$.

Сетка Ø4ВрI ГОСТ6727-80 размером ячеек 50х50мм - 9.6 $м^2$= вес 34.70 кг.

Арматуры 12Ф А400 ГОСТ34028-2016 - 8 кг.

7. Арматуры 6Ф А240 ГОСТ34028-2016 - 3 кг.
8. Пластина 30х4 ГОСТ 103-2006, 19м.п. - 17.9 кг.
9. Отбортовка оцинкованный лист толщиной -0,7 мм - 17.1 $м^2$.

ВШ-1

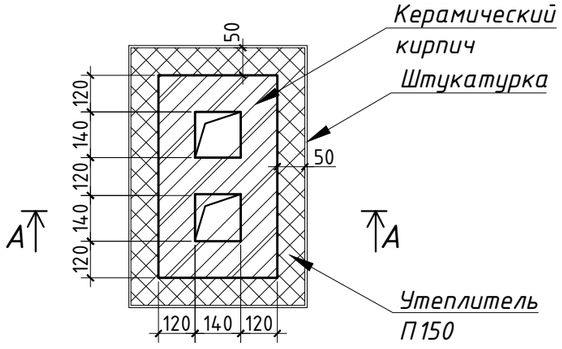

ВШ-2

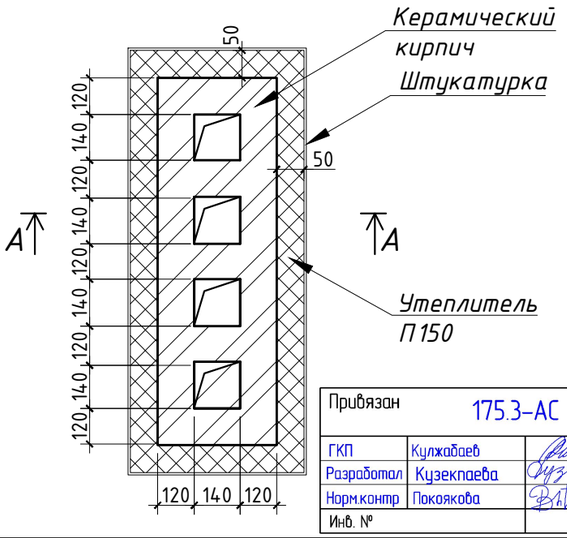

Привязан	175.3-АС		
ГКП	Кулжабаев		09.23
Разработал	Кузекпаева		09.23
Норм.контр	Покоякова		09.23
Инв. №			

Изм.	Кол.уч.	Лист	№Док	Подпись	Дата
ГИП		Советханов			02.23
Выполнил		Рамазанов			02.23
Проверил		Жетписбаев			02.23
Н.Контроль		Касенбеков			02.23

2023/29-АС

Строительство медицинского пункта, расположенного по адресу: Западно-Казахстанская область, Каратобинский район, Каратобинскийсельский округ, с.Ушагаш (без наружных инженерных сетей)

Медицинский пункт (МП)

Стадия	Лист	Листов
РП	24	

Схема расположения вентканалов

НАО "Turar Healthcare"
ГСЛ №22026093

ВЗАМ. ИНВ. N

ПОДПИСЬ И ДАТА

ИНВ. N ПОДЛ.

Лестница ЛМ-1 для выхода на кровлю

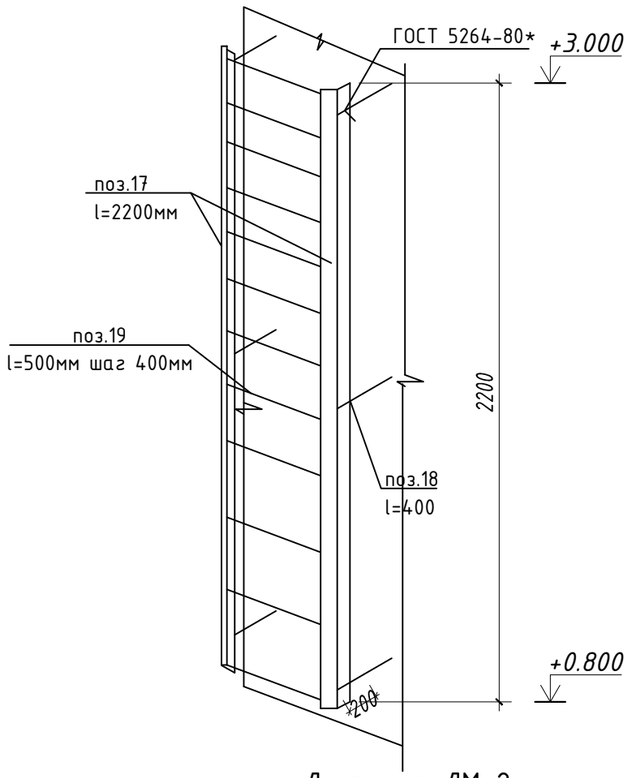

Лестница ЛМ-1 на плане

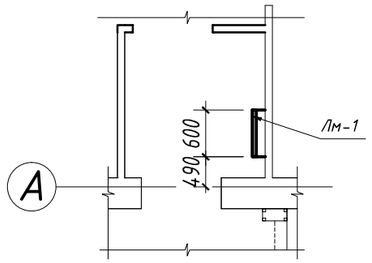

Лестница ЛМ-2 на плане

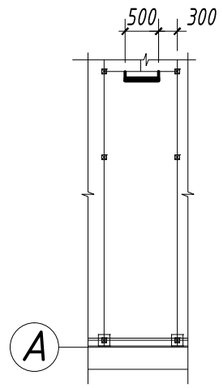

Лестница ЛМ-2 выход на кровлю

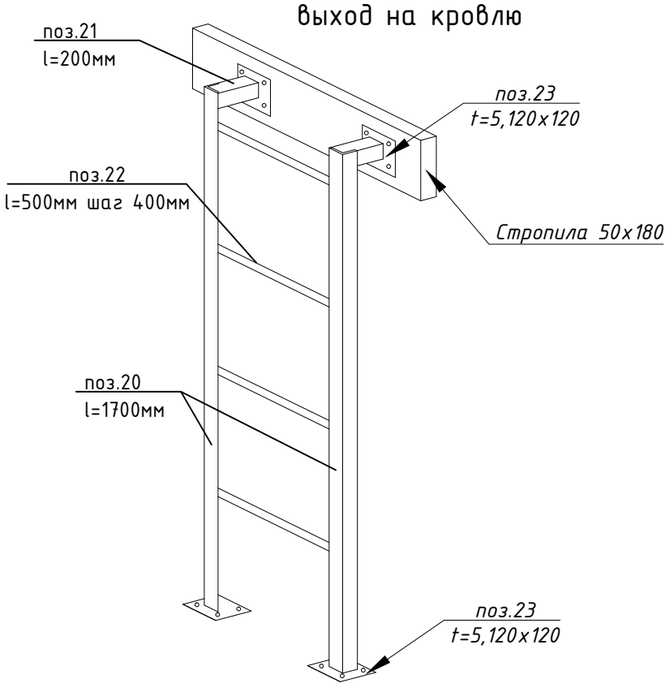

ЛМ2 в разрезе

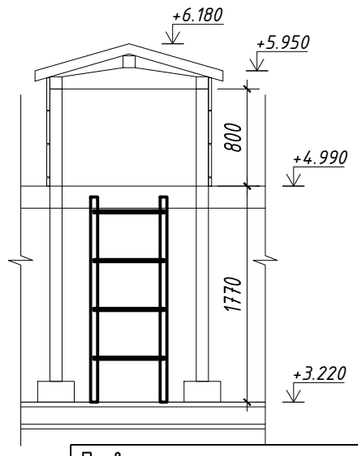

Спецификация

Марка поз.	Обозначение	Наименование	Кол. шт.	Масса ед. кг	Масса общ.кг.	Примеч.
		Лестница ЛМ-1	1		33.44	
		Сборочные еденицы				
17	ГОСТ 8509-93	Уголок L50x50x5 L=2200мм	2	8,3	16,6	
18	ГОСТ 34028-2016	Арм-ра Ø20 А240 L=400мм	6	0.98	5.92	
19	ГОСТ 34028-2016	Арм-ра Ø16 А240 L=580мм	12	0,91	10.92	

Спецификация

Марка поз.	Обозначение	Наименование	Кол. шт.	Масса ед. кг	Масса общ.кг.	Примеч.
		Лестница ЛМ-2	1		0	
		Сборочные еденицы				
20	ГОСТ 8509-93	Уголок L50x50x5 L=1700мм	2	6.4	12.8	
21	ГОСТ 8509-93	Уголок L50x50x5 L=200мм	2	0.75	1.5	
22	ГОСТ 34028-2016	Арм-ра Ø16 А240 L=500мм	4	0.78	3.12	
23	ГОСТ 19903-2015	t5, 120x120	4	0.56	2.24	

Примечание:

1. *Все закладные изделия перед монтажом очистить от грязи и пыли и обработать антикоррозийным составом.*
2. *Сварку вести электродами Э-42 по ГОСТ 9467-75*. Высоту сварного шва принять по наименьшей толщине свариваемых элементов.*
3. *Все металлические конструкции окрасить эмалью ПФ-115 по грунтовке ГФ-021.*
4. *см. с листам АР*

Привязан	175.3-АС		
ГКП	Кулжабаев		09.23
Разработал	Кузекпаева		09.23
Норм.контр	Покоякова		09.23
Инв. №			

Изм.	Кол.уч.	Лист	№Док	Подпись	Дата	2023/29-АС			
						Строительство медицинского пункта, расположенного по адресу: Западно-Казахстанская область, Каратобинский район, Каратобинскийсельский округ, с.Ушагаш (без наружных инженерных сетей)			
ГИП		Советханов			02.23	Медицинский пункт (МП)	Стадия	Лист	Листов
Выполнил		Рамазанов			02.23		РП	25	
Проверил		Жетписбаев			02.23	Лестница ЛМ-1 и ЛМ-2 выход на кровлю	НАО"Turar Healthcare" ГСЛ №22026093		
Н.Контроль		Касенбеков			02.23				

ВЗАМ. ИНВ. N

ПОДПИСЬ И ДАТА

ИНВ. N ПОДЛ.