Қазақстан Республикасы индустрия және инфрақұрылымдық даму Министрлігінің құрылыс және тұрғын үй-коммуналдық шаруашылық істері комитеті
Комитет по делам строительства и жилищно-коммунального хозяйства Министерства индустрии и инфраструктурного развития Республики Казахстан
"ҚазҚСҒЗИ" АҚ
АО "КазНИИСА"

# Строительство медицинского пункта в с.Жасталап Курмангазинского района Атырауской области (без наружных инженерных сетей)

## Автоматическая пожарная сигнализация

## 174.1-АПС

# Альбом 8

2023

Қазақстан Республикасы индустрия және инфрақұрылымдық даму Министрлігінің құрылыс және тұрғын үй-коммуналдық шаруашылық істері комитеті
Комитет по делам строительства и жилищно-коммунального хозяйства Министерства индустрии и инфраструктурного развития Республики Казахстан
"ҚазҚСҒЗИ" АҚ
АО "КазНИИСА"

# Строительство медицинского пункта в с.Жасталап Курмангазинского района Атырауской области (без наружных инженерных сетей)

## Автоматическая пожарная сигнализация

## 174.1-АПС

# Альбом 8

**Әзірленген :** "Қаз ҚСҒЗИ" АҚ
**Разработан:** АО "КАЗНИИСА"

Бас директор
Генеральный директор — Б. Кульбаев

Типтік және жекеше жобалау орталығының директоры
Директор центра типового и индивидуального проектирования — Ю. Повышев

Жобаның бас инженері
Главный инженер проекта — Е. Даукараев

**2023**

## ВЕДОМОСТЬ РАБОЧИХ ЧЕРТЕЖЕЙ ОСНОВНОГО КОМПЛЕКТА

| ЛИСТ | НАИМЕНОВАНИЕ | ПРИМЕЧАНИЕ |
|---|---|---|
| 1 | Общие данные | |
| 2 | План расположения пожарных извещателей | |
| 3 | Принципиальная схема ППК | |

## ВЕДОМОСТЬ ССЫЛОЧНЫХ И ПРИЛАГАЕМЫХ ДОКУМЕНТОВ

| ОБОЗНАЧЕНИЕ | НАИМЕНОВАНИЕ | ПРИМЕЧАНИЕ |
|---|---|---|
| ПУЭ РК-2015 | ПРАВИЛА УСТРОЙСТВА ЭЛЕКТРОУСТАНОВОК | |
| СН РК 2.02-02-2019 | ПОЖАРНАЯ АВТОМАТИКА ЗДАНИЙ И СООРУЖЕНИЙ | |
| СП РК 2.02-102-2019 | ПОЖАРНАЯ АВТОМАТИКА ЗДАНИЙ И СООРУЖЕНИЙ | |
| СП РК 2.02-11-2012 | ОБОРУДОВАНИЯ ЗДАНИЙ, ПОМЕЩЕНИЙ и СООРУЖЕНИЙ СИСТЕМАМИ АВТОМАТИ- | |
| | ЧЕСКОЙ ПОЖАРНОЙ СИГНАЛИЗАЦИЙ, АВТОМАТИЧЕСКИМИ УСТАНОВКАМИ ПОЖА- | |
| | РОТУШЕНИЯ И ОПОВЕЩЕНИЯ ЛЮДЕЙ О ПОЖАРЕ. | |
| | | |
| | ПРИЛАГАЕМЫЕ ДОКУМЕНТЫ | |
| №2023-18-АПС.СО | Спецификация оборудования, изделия и материалов | 1 ЛИСТ |

## ОБЩИЕ УКАЗАНИЯ

Проект "Строительство медицинского пункта в селе Ынтымак, Целиноградский район, Арайлинский сельский округ, Акмолинской области" (без наружных инженерных сетей)
Разработан на основании задания строительного отдела предусматривает систему пожарной сигнализации и Оповещение о Пожаре.
Пожарные извещатели выбраны в зависимости от назначения помещении.
В качестве средств обнаружения пожара приняты дымовые извещатели типа ИП 212-141, и тепловые извещатели ИП 105-1А-А1 которые устанавливаются под потолком на высоте 2.5 м с учетом расположения светильников.
При визуальном обнаружении пожара предусмотрен ручной извещатель ИПР-513-10, которую необходимо установить на выходе, на высоте 1500мм. от уровня пола, места установки ИПР должен быть искусственно освещены.
Табло "ВЫХОД" расположить на путях эвакуации и над всеми выходами.
Принято 2-тип оповещения, звуковые оповещатели о пожаре установлены на служебные и административные помещения.
Звуковое оповещатели о пожаре установить на высоте 2,2м.
Приемно-контрольный прибор установить в помещениях с постоянным прибыванием людей.
При паралельном прокладке шлейфов сигнализации с другими силовыми кабелями расстояние между кабелями должно быть не менее 0,5м.
Внешний кабель сигнализации проложить в кабельном канале.
На приемно-контрольный прибор "Гранит-4", предусмотреть безперебойное питание стационарными аккумуляторами "КВАНТ-50".
Допускается замена датчиков на аналогичные, имеющие соответствующие сертификаты.
Под подвесным потолком кабель сигнализации проложить в гофрошланге.
Проектом предусмотрено в случае возникновения пожара автоматическое отключение приточной и вытяжной вентиляции.

## УСЛОВНЫЕ ОБОЗНАЧЕНИЯ И ИЗОБРАЖЕНИЯ

| Обозначение | Наименование |
|---|---|
| ВТН | Извещатель автоматический пожарный дымовой |
| ВТК | Извещатель автоматический пожарный тепловой |
| ВТМ | Извещатель пожарный ручной |
| ARK | Прибор приемно-контрольный охранно-пожарный |
| | Коробка распределительная |
| | Коробка соединительная УК-2П |
| BIAF | Оповещатель пожарный светозвуковой |
| BIAS | Оповещатель пожарный звуковой |
| Выход BIAL | Указатель выхода |
| | Цепь пожарной сигнализации |
| | Цепь оповещения персонала о пожарной опасности |
| | Цепь питания 24VDC указателей выхода |

Согласованно
Инж. ВК Джолдасбаева
Инж. ОВ Курманкулова
Инж. ЭЛ Турар К.

| | | | | | |
|---|---|---|---|---|---|
| ГИП | Даукараев | | 07.23 | Привязан 174.1-АПС | АО "КазНИИСА" |
| Гл.спец. | Данилкина | | 07.23 | | |
| Разработ | Биназаров | | 07.23 | | |
| Проверил | Саидов | | 07.23 | Строительство медицинского пункта в с.Жасталап Курмангазинского района Атырауской области (без наружных инженерных сетей) | Листов 3 |
| Н.контр. | Самуль | | 07.23 | | |
| Инв. N | | | | | |

Взам. инв. N
Подп. и дата
Инв. ? подл.

Проект выполнен с соблюдением действующих норм и правил, соответствует нормам и правилам взрыво и пожаробезопасности и обеспечивает безопасную эксплуатацию запроектированных обьектов.

Главный инженер проекта Советханов Е.

| Изм. | Кол.уч. | Лист | Nдок. | Подп. | Дата |
|---|---|---|---|---|---|
| разработал | | Торе А. | | | 03.23 |
| проверил | | Советханов Е. | | | 03.23 |
| т.контр. | | Касенбеков | | | 03.23 |
| ГИП | | Советханов Е. | | | 03.23 |

№2023-29-АПС

Строительство медицинского пункта, расположенного адресу; Западно-Казахстанская область, Каратобинский район, с.Ушагаш.

| Медицинский пункт | Стадия | Лист | Листов |
|---|---|---|---|
| | РП | 1 | 3 |
| ОБЩИЕ ДАННЫЕ | НАО "Turar Healthcare" ГСЛ №22026093 | | |

Формат А3

# План расположения пожарных извещателей

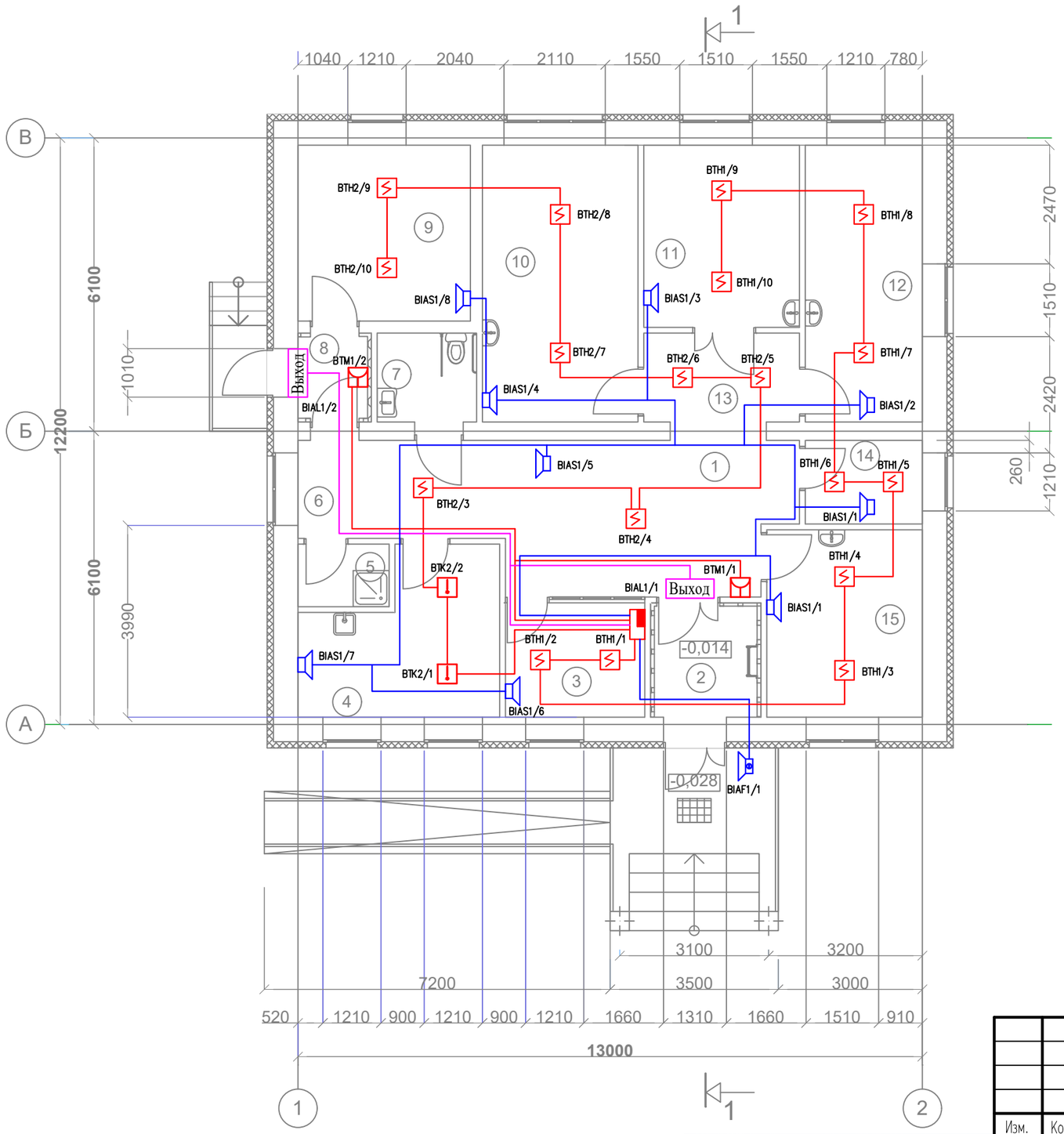


## Экспликация помещений

| Номер по плану | Наименование | Площадь, м2 | Категория производства по взрывной взрыво-пожарной и пожарной опасности |
|---|---|---|---|
| 1 | Вестибюль | 18,50 | Д |
| 2 | Тамбур | 4,91 | Д |
| 3 | Справочная | 6,74 | Д |
| 4 | Хозяйственно-бытовое помещение | 12,02 | Д |
| 5 | Помещение уборочного инвентаря | 2,37 | Д |
| 6 | Коридор | 8,62 | Д |
| 7 | Универсалный санузел | 4,10 | Д |
| 8 | Тамбур | 2,70 | Д |
| 9 | Техническое помещение | 12,25 | Г |
| 10 | Физиотерапевтический кабинет | 18,40 | Д |
| 11 | Процедурная | 12,07 | Д |
| 12 | Кабинет среднего медперсонала | 13,81 | Д |
| 13 | Коридор | 5,84 | Д |
| 14 | Помещене хранения дезинфицирующих средств | 4,12 | Д |
| 15 | Аптечный пункт | 12,42 | Д |

Согласованно

| | | |
|---|---|---|
| Инж. ВК | Джолдасбаева | |
| Инж. ОВ | Курманкулова | |
| Инж. ЭЛ | Турар К. | |

Взам. инв. №

Подп. и дата

Инв. ? подл.

Привязан 174.1-АПС

| | | | |
|---|---|---|---|
| Глав.спец. | Аннакина | | 07.23 |
| Инж.СС | Сандов | | |
| Инв.№ | | | |

| Изм. | Кол.уч. | Лист | Nдок. | Подп. | Дата |
|---|---|---|---|---|---|
| разработал | | Торе А. | | | 03.23 |
| проверил | | Советханов Е. | | | 03.23 |
| т.контр. | | Касенбеков | | | 03.23 |
| ГИП | | Советханов Е. | | | 03.23 |

№2023-29-АПС

Строительство медицинского пункта, расположенного адресу; Западно-Казахстанская область, Каратобинский район, с.Ушагаш.

Медицинский пункт

| Стадия | Лист | Листов |
|---|---|---|
| РП | 2 | |

План расположения пожарных извещателей

НАО "Turar Healthcare" ГСЛ №22026093

Формат А3

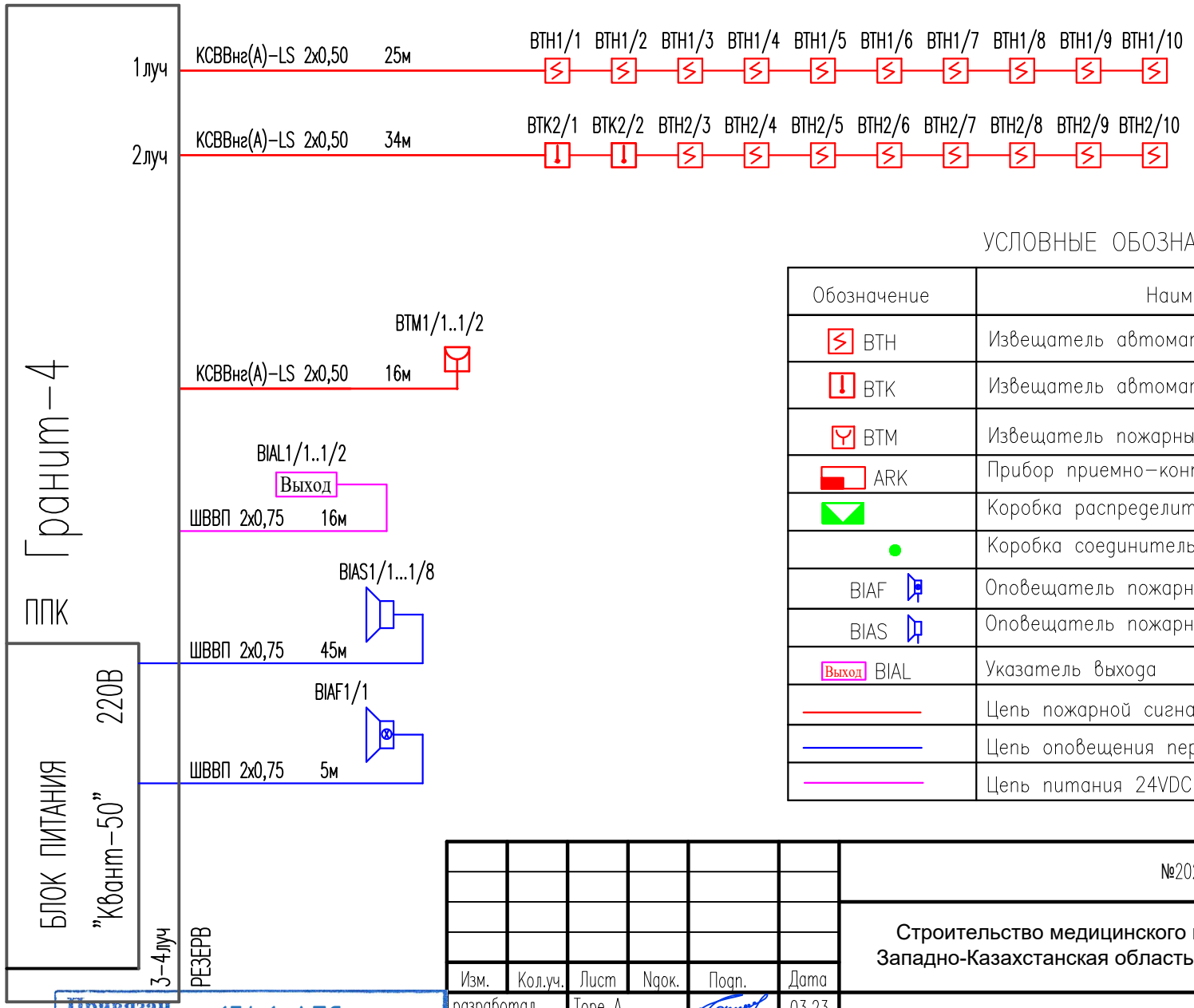


## УСЛОВНЫЕ ОБОЗНАЧЕНИЯ И ИЗОБРАЖЕНИЯ

| Обозначение | Наименование |
|---|---|
| ВТН | Извещатель автоматический пожарный дымовой |
| ВТК | Извещатель автоматический пожарный тепловой |
| ВТМ | Извещатель пожарный ручной |
| ARK | Прибор приемно-контрольный охранно-пожарный |
| | Коробка распределительная |
| | Коробка соединительная УК-2П |
| BIAF | Оповещатель пожарный светозвуковой |
| BIAS | Оповещатель пожарный звуковой |
| Выход BIAL | Указатель выхода |
| | Цепь пожарной сигнализации |
| | Цепь оповещения персонала о пожарной опасности |
| | Цепь питания 24VDC указателей выхода |

Согласованно

| | | |
|---|---|---|
| Инж ВК | Джолдасбаева | |
| Инж ОВ | Курманкулова | |
| Инж ЭЛ | Турар К | |

Взам. инв. N

Подп. и дата

Инв. ? подл.

Привязан 174.1-АПС

| | | | |
|---|---|---|---|
| Глав.спец | Ынылкина | | 07.23 |
| Инж.С.С | Садыов | | |

Инв.№

| Изм. | Кол.уч. | Лист | Nдок. | Подп. | Дата |
|---|---|---|---|---|---|
| разработал | | Торе А. | | | 03.23 |
| проверил | | Советханов Е. | | | 03.23 |
| н.контр. | | Касенбеков | | | 03.23 |
| ГИП | | Советханов Е. | | | 03.23 |

№2023-29-АПС

Строительство медицинского пункта, расположенного адресу; Западно-Казахстанская область, Каратобинский район, с.Ушагаш.

Медицинский пункт

| Стадия | Лист | Листов |
|---|---|---|
| РП | 3 | |

Принципиальная схема ППК

НАО "Turar Healthcare"
ГСЛ №22026093

Формат А4

| Позиция | Наименование и техническая характеристика | Тип, марка, обозначение документа, опросного листа | Код оборудования, изделия, материала | Поставщик | Единица измерения | Количество | Масса единицы кг | Примечания |
|---|---|---|---|---|---|---|---|---|
| 1 | 2 | 3 | 4 | 5 | 6 | 7 | 8 | 9 |
| | Автоматическая пожарная сигнализация | | | | | | | |
| | | | | | | | | |
| | Пожарная сигнализация | | | | | | | |
| | Прибор приемно-контрольный охранно-пожарный 4 шлейфов | Гранит-4 | 248-303-0203 | ЗАО НВП "Болид" | шт | 1 | | |
| | Извещатель пожарный дымовой | ИП 212-141 | 248-302-0201 | – | шт | 18 | резерв 2 шт. | |
| | Извещатель пожарный тепловой | ИП 105-1А-А1 | 248-302-0101 | – | шт | 2 | резерв 1 шт. | |
| | Извещатель пожарный ручной | ИПР 513-10 | 248-302-0501 | – | шт | 2 | резерв 1 шт. | |
| | Резервированный блок питания 12В, 3,5А | КВАНТ-50 | 248-306-0312 | – | шт | 1 | | |
| | | | | | | | | |
| | Оповещение при пожаре | | | | | | | |
| | Световое табло "ВЫХОД"; размеры 300x100x20 мм | Янтарь С "Выход" | 248-304-0117 | – | шт | 2 | | |
| | Оповещатель светозвуковой, 12В, пластиковый корпус, 105дБ | МАЯК-12-КП | 248-304-0213 | – | шт | 1 | | |
| | Оповещатель звуковой, 12В, пластиковый корпус, 105дБ | Маяк-12-3М | 248-304-0307 | – | шт | 8 | | |
| | | | | | | | | |
| | Кабели и трубы | | | | | | | |
| | Провод | ШВВП 2x0,75 | 243-802-0102 | – | м | 66 | | |
| | Провод | КСВВнг(А)-LS 2x0,50 | 243-305-0101 | – | м | 75 | | |
| | | | | – | | | | |
| | | | | | | | | |
| | Монтажные изделия и материалы | | | | | | | |
| | Гофра для кабеля 16x5,3 ДКС | ГОСТ 50827-95 | | | м | 163 | | |
| | | | | | | | | |
| | | | | | | | | |
| | | | | | | | | |
| | | | | | | | | |

Согласованно
Инж ВК Джолдасбаева
Инж ОВ Курманкулова
Инж ЭЛ Турар К.

Взам. инв. N
Подп. и дата
Инв. ? подл.

Привязан 174.1-АПС
Глав.спец. Даниалкина 07.23
Инж.СС Саидов
Инв.№

| Изм. | Кол.уч. | Лист | Nдок. | Подп. | Дата |
|---|---|---|---|---|---|
| разработал | | Торе А. | | | 03.23 |
| проверил | | Советханов Е. | | | 03.23 |
| т.контр. | | Касенбеков | | | 03.23 |
| ГИП | | Советханов Е. | | | 03.23 |

№2023-29-АПС.СО

Строительство медицинского пункта, расположенного адресу; Западно-Казахстанская область, Каратобинский район, с.Ушагаш.

АВТОМАТИЧЕСКАЯ ПОЖАРНАЯ СИГНАЛИЗАЦИЯ

| Стадия | Лист | Листов |
|---|---|---|
| РП | 1 | 1 |

СПЕЦИФИКАЦИИ ОБОРУДОВАНИЯ, ИЗДЕЛИЙ И МАТЕРИАЛОВ

НАО "Turar Healthcare"
ГСЛ №22026093

Формат А3