Қазақстан Республикасы индустрия және инфрақұрылымдық даму Министрлігінің құрылыс және тұрғын үй-коммуналдық шаруашылық істері комитеті
Комитет по делам строительства и жилищно-коммунального хозяйства Министерства индустрии и инфраструктурного развития Республики Казахстан
"ҚазҚСҒЗИ" АҚ
АО "КазНИИСА"

# Строительство медицинского пункта в селе Жасталап Курмангазинского района Атырауской области (без наружных инженерных сетей)

## Архитектурно-строительные решения

## 174.1 - АС

# Альбом 2

2023

Қазақстан Республикасы индустрия және инфрақұрылымдық даму Министрлігінің құрылыс және тұрғын үй-коммуналдық шаруашылық істері комитеті
Комитет по делам строительства и жилищно-коммунального хозяйства Министерства индустрии и инфраструктурного развития Республики Казахстан
"ҚазҚСҒЗИ" АҚ
АО "КазНИИСА"

# Строительство медицинского пункта в селе Жасталап Курмангазинского района Атырауской области (без наружных инженерных сетей)

## Архитектурно-строительные решения

## 174.1- АС

# Альбом 2

**Әзірленген :** "Қаз ҚСҒЗИ" АҚ
**Разработан:** АО "КАЗНИИСА"

Бас директор
Генеральный директор — Б. Кульбаев

Типтік және жекеше жобалау орталығының директоры
Директор центра типового и индивидуального проектирования — Ю. Повышев

Жобаның бас инженері
Главный инженер проекта — Е. Даукараев

**2023**

## Ведомость рабочих чертежей основного комплекта АС

| Лист | Наименование | Примеч. |
|---|---|---|
| 1 | Общие данные (начало) | Изм. |
| 2 | Общие данные | Изм. |
| 2.1 | Общие данные (окончание) | Изм. |
| ~~3~~ | ~~План котлована на отм. -1,500~~ | Аннулирова |
| 3.1 | План котлована на отм. -1,400 | Новый |
| 4 | План ростверка на отм. -1,300 | Изм |
| 5 | План раскладки блоков на отм. -1.000 | Изм. |
| 5.1 | Сетки и С-1а, С-2а | |
| 5.2 | Приямок Пр-1 | |
| 6 | Раскладка блоков по оси А-В, 1-2 | Изм. |
| 7 | Кладочный план 1-го этажа на отм. 0,000 | Изм. |
| 8 | Узлы крепления кирпичных перегородок Узел фундамента под перегородки | |
| 9 | План перемычек 1-го этажа на отм. 0,000 | |
| ~~10~~ | ~~Схема монолитного пояса Мп-1 низ на отм. -2.650~~ | Аннулирован |
| ~~11~~ | ~~Схема монолитного пояса Мп-1 Армирования КП-1~~ | Аннулирован |
| 12 | План раскладки плит покрытия этажа на отм.+3,220 | |
| 13 | Узлы плиты покрытия | Изм. |
| 14 | План стропил | |
| 15 | Узел Б и Г. Спецификация кровли | |
| 16 | Слуховое окно | |
| 17 | Крыльцо Кр-1 | Изм. |
| 18 | Крыльцо Кр-1, Спецификация и ограждение | Изм. |
| 19 | Крыльцо Кр-2 | |
| 19.1 | Крыльцо Кр-2, Разрезы 2-2,5-5 и ограждения | Изм. |
| 20 | Крыльцо Кр-2, Узлы А,Б,В,Г,Д,Е | Изм. |
| 21 | Крыльцо Кр-2, План металлических балок и спецификация | Изм. |

## Ведомость рабочих чертежей основного комплекта АС

| Лист | Наименование | Примеч. |
|---|---|---|
| 22 | Металлическая колонна Мк-1 | |
| 23 | Металлическая колонна Мк-2 | |
| 24 | Схема расположения вентканалов | |
| 25 | Лестница ЛМ-1 и ЛМ-2 выход на кровлю | |
| 26 | | |

## Ведомость основных комплектов рабочих чертежей

| № Тома | № альбома | Обозначение | Наименование | | Примечание |
|---|---|---|---|---|---|
| 1 | | ПЗ | Общая пояснительная записка | | |
| 2 | | ГП | Генеральный план | | |
| 3 | 1 | АР | Архитектурные решения | | |
| | 2 | АС | Архитектурно-строительные решения | | |
| | 3 | ОВ | Отопление и вентиляция | | |
| | 4 | ВК | Водопровод и канализация | | |
| | 5 | ЭОМ | Силовое электрооборудование и электроосвещение | | |
| | 6 | СС | Системы связи | | |
| | 7 | ПС | Пожарная сигнализация | | |
| | | | | | |

Согласовано

| | | |
|---|---|---|
| Гл.спец.ЭЛ | Данилкина | |
| Гл.спец.ОВ | Пак | |
| ГАП | Мусин | |
| Гл.спец.ВК | Тажимова | |

ВЗАМ. ИНВ. N

ПОДПИСЬ И ДАТА

ИНВ. N ПОДЛ.

Технические решения, принятые в рабочих чертежах, соответствуют требованиям экологических, санитарногигиенических, противопожарных и других норм, действующих на территории Республики Казахстан, и обеспечивают безопасную для жизни и здоровья людей эксплуатацию объекта при соблюдении предусмотренных рабочими чертежами.

Главный инженер проекта_____ Советханов

ГИП, осуществивший привязку _____ Даукараев Е.

| | | | |
|---|---|---|---|
| ГКП | Кулжабаев | | 09.23 |
| Разработал | Кузекпаева | | 09.23 |
| Норм.контр | Покоякова | | 09.23 |
| Инв. № | | | |

Привязан

174.1-АС

АО "КазНИИСА"

Строительство медицинского пункта в селе Жасталап Курмангазинского района Атырауской области (без наружных инженерных сетей

Листов

| Изм. | Кол.уч. | Лист | №Док | Подпись | Дата |
|---|---|---|---|---|---|
| | | | | | |

2023/29-АС

Строительство медицинского пункта, расположенного по адресу: Западно-Казахстанская область, Каратобинский район, Каратобинкийсельский округ, с.Ушагаш (без наружных инженерных сетей)

| | | | |
|---|---|---|---|
| ГИП | Советханов | | 02.23 |
| Выполнил | Рамазанов | | 02.23 |
| Проверил | Жетписбаев | | 02.23 |
| Н.Контроль | Касенбеков | | 02.23 |

Медицинский пункт (МП)

| Стадия | Лист | Листов |
|---|---|---|
| РП | 1 | |

Общие данные (начало)

НАО "Turar Healthcare"
ГСЛ №22026093

## Ведомость ссылочных и прилагаемых документов

| Обозначение | Наименование | Примечание |
|---|---|---|
| СП РК 3.02-108-2013 | Административные и бытовые здания | |
| СП РК 3.02-111-2012 | Общественные здания и сооружения | |
| СП РК 5.03-107-2013 | Несущие ограждающие конструкции | |
| НТП РК 01.01-3.1(4.1)-2017 | Нагрузки и воздействия | |
| СП РК 5.01-102-2013 | Основания зданий и сооружений | |
| СН РК 2.02-01-2019 | Пожарная безопасность зданий и сооружений | |
| СП РК 1.01-104-2014 | Строительная терминология<br>Строительные конструкции, материалы и изделия | |
| СП РК 3.02-137-2013 | Крыши и кровля | |
| СН РК 2.01-01-2013 | Защита строительных конструкций от коррозии | |
| ГОСТ 530-2012 | Кирпич и камень керамические | |

### Общие указания

Рабочие чертежи комплекта АС разработаны на основании архитектурно-планировочного задания, выданного заказчиком и технических условий.

При разработке проекта принято:

- Климат района отличается высокой континентальностью.

Дорожно-климатическая зона – V. По карте климатического районирования для строительства по СП РК 2.04-01-2017 участок работ относится к району ~~IIВ~~. IV Г.

Климатическая характеристика района приводится по данным метеостанции ~~Уральск~~. Атырау

- Абсолютный максимум на поверхности почвы-~~41,6~~°С 44,6
- Среднемесячная скорость ветра-~~4,2 м/с~~ 6 м/с
- Среднегодовое количество осадков-~~163~~мм 176 мм

Расчетная зимняя температура воздуха

- самой холодной пятидневки (0,92) -~~29,6~~°С -24,9

Расчетная зимняя температура воздуха

- наиболее холодных суток (0,92) -~~32,2~~°С -29,0
- Район по гололеду - II
- Наибольшая декадная высота снега за зиму - ~~59~~см 42

Природно-климатические условия района:

Климатический район ~~III-В~~. (СП РК 2.04-01-2017г). IV Г.

Снеговая нагрузка – ~~III район, 1,5 кПа (150 кгс/м2)~~. I район, 0,8кПа (80 кгс/м2)

Ветровой напор – ~~II район, 0,39 кПа (39 кгс/м2)~~. (НТП РК 01-01-3.1 (4.1)-

- Район по толщине стенки гололеда – III, 10мм. IV район, 0,77 кПа (77 кгс/м2)

Ведомость основных комплектов рабочих чертежей смотреть в разделе АС.

За относительную отм. 0,000 принята отметка чистого пола 1-го этажа, которая соответствует абсолютной отметке ~~43.520~~ -16.00 м по генплану

### Архитектурно планировочное решение

Проектом предусматривается Строительство медицинского пункта ~~в ЗКО Каратобинский район, Каратобинский с.о., с. Ушагаш~~. в селе Жасталап Курмангазинского района Атырауской области

Здание одно этажное, четырехугольное в плане, с размерами ~~36.0 х 15.0 м~~ в осях. 12.2х13.0 м.

Этажность -1.

Высота этажа -3.0м.

### Конструктивное решение

Конструктивная схема зданий с кирпичным заполнением.

Основные конструкции зданий:

Фундамент - Ленточный высотой 300мм,

из бетона кл.С ~~20/25~~ 18/20, W~~8~~ 4, F100 на портландцемент. сульфатостойкий

1. ФБС блоки 2 ряда по ГОСТ 13579-78;
2. Плиты покрытия многопустотные 220 мм;
3. Наружные стены из керамического кирпича 380мм, утеплитель ~~110~~ 100мм и декоративная штукатурка. ГОСТ 9573-2012 ППЖ-160НГ

Гидроизоляцию фундамента обмазать горячим битумом за два раза вверх до отметки выше благоустройства.

Наружные стены - кирпичные толщиной 380мм.

КР-р-пу 250х120х~~65~~ 88/1НФ/125/1,4/50/ГОСТ 530-2012, на цементно-песчаном растворе марки М100.

Утепления наружный стен - утеплитель ~~110~~ 100мм плотность130 кг/м3 ГОСТ 9573-2012 ППЖ-160НГ

Внутренние несущая стена - из керамического кирпича толщиной 380мм КР-р-пу 250х120х~~65~~ 88/1НФ/125/1,4/50/ГОСТ 530-2012, на цементно-песчаном растворе марки М100.

Внутренние перегородки - из керамического кирпича толщиной 250мм и 120мм КР-р-пу 250х120х~~65~~ 88/1НФ/125/1,4/50/ГОСТ 530-2012, на цементно-песчаном растворе марки М100

Перемычки -железобетонные по ГОСТ 948-84

Покрытие - из сборных железобетонных многопустотных плит по ГОСТ 9561-2016

Кровля - Скатная . из профилированных листов по деревянным стропилам

Оконные блоки - из ПВХ профиля по ГОСТ 30674-99;

Дверные блоки - деревянные, металлические;

| Привязан | 174.1-АС | | |
|---|---|---|---|
| ГКП | Кулжабаев | | 09.23 |
| Разработал | Кузекпаева | | 09.23 |
| Норм.контр | Покоякова | | 09.23 |
| Инв. № | | | |

| Изм. | Кол.уч. | Лист | №Док | Подпись | Дата | 2023/29-АС | | | |
|---|---|---|---|---|---|---|---|---|---|
| | | | | | | Строительство медицинского пункта, расположенного по адресу: Западно-Казахстанская область, Каратобинский район, Каратобинскийсельский округ, с.Ушагаш (без наружных инженерных сетей) | | | |
| ГИП | | Советханов | | | 02.23 | Медицинский пункт (МП) | Стадия | Лист | Листов |
| Выполнил | | Рамазанов | | | 02.23 | | РП | 2 | |
| Проверил | | Жетписбаев | | | 02.23 | Общие данные | НАО"Turar Healthcare" ГСЛ №22026093 | | |
| Н.Контроль | | Касенбеков | | | 02.23 | | | | |

ВЗАМ. ИНВ. N | ПОДПИСЬ И ДАТА | ИНВ. N ПОДЛ.

Внутренняя отделка:

-полы и стены- и внутреннюю отделку выполнить из современных материалов, соответствующих санитарно-гигиеническим, эстетическим и противопожарным требованиям и имеющих соответствующие сертификаты качества.

Наружная отделка:

По фасаду:

Стены - Декоративная штукатурка по утеплителю

Цоколь - Декоративная штукатурка по утеплителю

Отмостка - по периметру здания предусмотрена бетонная, шириной 2,0м по уплотненному щебнем грунту.

## Противопожарные мероприятия

Противопожарные мероприятия в проекте предусмотрены в соответствии с требованиями СП РК 2.02-101-2014 «Пожарная безопасность зданий и сооружений».

Отделочные материалы, примененные в проекте, должны иметь сертификат качества, в обязательном порядке согласованные с Госпожинспекцией и санэпидстанцией.

Все деревянные конструкции обрабатываются огнезащитным составом в соответствии с требованиями СП РК 2.02-101-2014.

Качество огнезащитной обработки должно быть таким, чтобы потеря массы огнезащитной древесины при испытании СТ СЭВ 46869-84 не превышала 25%.

Здание должно быть оборудовано первичными средствами пожаротушения.

## Защита строительных конструкций от коррозии.

Защита строительных конструкций от коррозии разработана в соответствии с требованиями

СП РК 2.01.101-2013 «Защита строительных конструкций от коррозии».

Деревянные конструкции и столярные изделия обрабатываются специальными составами для защиты

от гниения и возгорания.

Все металлические элементы окрашиваются масляными красками и антикоррозийными эмалями. Окрашиваемая поверхность должна быть предварительно очищена от ржавчины, окалины и грязи.

Закладные детали покрыть слоем цементно-песчаного раствора толщиной 10мм.

Защитный слой арматуры монолитных конструкций соответствует требованиям СП РК 5.03-107-2013 «Несущие и ограждающие конструкции».

Грунты обладают сульфатной агрессией, защитой грунтов от сульфатной агресии является применение

бетонов нулевого цикла на сульфатостойком цементе.

Боковые поверхности ~~техподполья~~, соприкасающиеся с грунтом, обмазываются горячим битумом за 2 раза.

## Антикоррозионные мероприятия

Все металлические конструкции закладные детали и соединительные элементы должны быть коррозии в соответствии с требованиями СП РК 2.01-101-2013 "Защита строительных конструкций от коррозии" Закладные детали и соединительные элементы защищаются лакокрасочнымпокрытием из эмали.

Металлические конструкции должны быть окрашены масляной краской за два раза.

Все бетонные поверхности, соприкасающиеся с грунтом, обмазать горячим битумом за 2 раза.

## Мероприятия по охране окружающей среды

В проектируемом здании запрещается хранить взрывоопасные и загрязняющие территорию вредные вещества.

Прилегающая территория облагораживается.

Производственный мусор, бытовые отходы собираются в мусороконтейнеры, расположенные на территории в специально отведенном месте, с дальнейшим вывозом в специально отведенные места.

## Указания по производству земляных работ и подготовке основания фундаментов

~~Проектом предусматриваются мероприятия по предотвращению просадки грунтов. путем уплотнение грунтов трамбованием включает следующие процессы~~:

1. Отрыв котлована с не доработкой ~~20~~см до проектной отметки, ~~размеры котлова 15.5х14.4м на глубину 3м.;~~ 10
2. ~~Подготовку основания для уплотнения, с необходимости доувлажнение грунта до оптимальной влажности.~~

~~Количество воды в м$^3$ необходимое для повышения влажности грунта до оптимального значения при влажности его в природном значении 13%. расход для суглинка 0.08м$^3$ воды на 1м$^3$ грунта. Трамбование происходит через сутки после полного впитывания воды в грунт~~

3. ~~Для уплотнения грунта использовать грунтоуплотняющие механизмы типа Э-10011, Э-1252, трамбовки диаметром 2м., массой 6-7т. с высоты 4-8м, число ударов по одному следу 12-14, до максимальной плотности;~~
4. ~~Контроль качества уплотнения грунта следует осуществлять в соответствии с требованиями РДС РК 5.01-09-2003 «Оперативный контроль за плотностью грунтов в условиях строительной площадки при их уплотнении», Контроль плотности следует выполнять определяя значение коэффициента уплотнения k=0,95.~~
5. ~~Определение режима и технологии уплотнения уточняется после опытного (пробного) уплотнения.~~
6. Устройство фундаментов надлежит производить немедленно после приемки основания комиссией и подписания акта, разрешающего приступить к устройству фундамента.
7. Не допускаются перерывы более двух суток между окончанием разработки котлованов и устройством фундамента.

Комплекс водозащитных мероприятий.

В комплекс водозащитных мероприятий входят: компановка генплана;

- вертикальная планировка застраиваемой территории с отводом атмосферных осадков в ливневую канализацию (лотки);
- устройство по периметру здания маловодопроницаемого экрана; - отвод аварийных вод за пределы зданий в ливнесточную сеть;
- качественная засыпка пазуха котлованов глинистым не набухающим грунтом с послойным уплотнением грунта;устройство вокруг зданий отмосток шириной достаточной для отвода атмосферных осадков и т.д.

Отмостки по периметру зданий должны иметь подготовку из местного неагрессивного уплотненного суглинка толщиной не менее 20см. Отмостки следует устраивать с уклоном от здания не менее 0,03. Отметка бровки отмостки должна превышать планировочную отметку не менее чем на 5см. Ширина отмосток должна быть не менее 2.0 метров для отвода атмосферных осадков в ливнесточные лотки.

Для устройства водозащитных мероприятий требуется выполнить "Проект Производства Работ" (ППР) подрядной организацией с согласованием с проектной организацией.

| | | | | | | |
|---|---|---|---|---|---|---|
| | | | | | | 2023/29-АС |
| | | | | | | Строительство медицинского пункта, расположенного по адресу: Западно-Казахстанская область, Каратобинский район, Каратобинскийсельский округ, с.Ушагаш (без наружных инженерных сетей) |
| Изм. | Кол.уч. | Лист | №Док | Подпись | Дата | |
| ГИП | Советханов | | | | 02.23 | Медицинский пункт (МП) — Стадия: РП; Лист: 2.1; Листов: |
| Выполнил | Рамазанов | | | | 02.23 | |
| Проверил | Жетписбаев | | | | 02.23 | Общие данные (окончание) |
| Н.Контроль | Касенбеков | | | | 02.23 | НАО"Turar Healthcare" ГСЛ №22026093 |

| Привязан | 174.1-АС | | |
|---|---|---|---|
| ГКП | Кулжабаев | | 09.23 |
| Разработал | Кузекпаева | | 09.23 |
| Норм.контр | Покоякова | | 09.23 |
| Инв. № | | | |

ВЗАМ. ИНВ. N | ПОДПИСЬ И ДАТА | ИНВ. N ПОДЛ.

Аннулировать

# План котлована на отм. -1,500

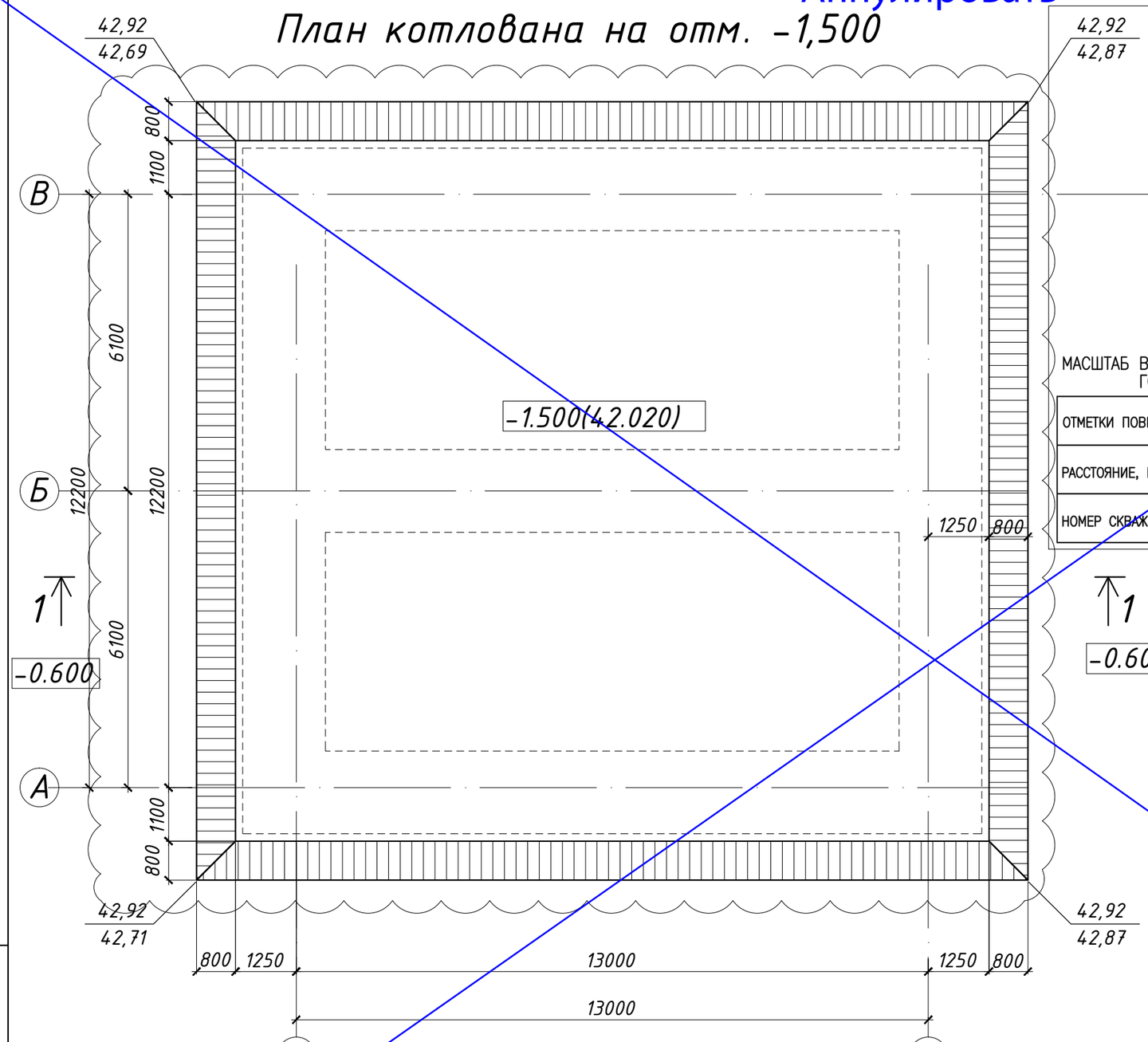


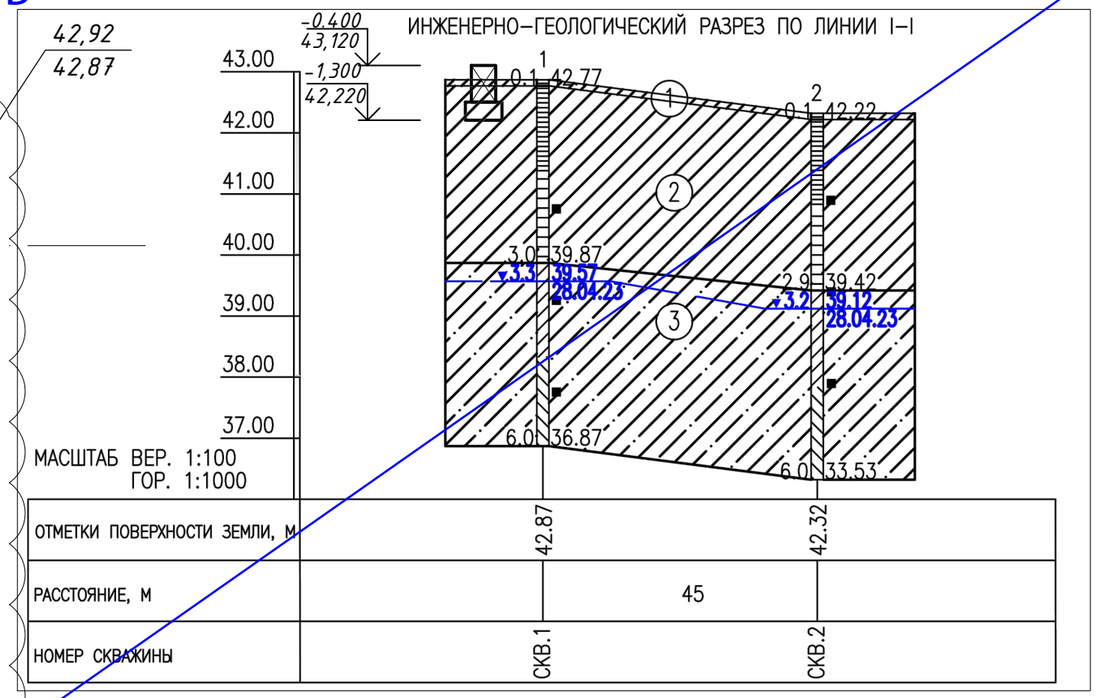


1. Перечень чертежей и общие примечания см. заглавный лист АС2-1.
2. Данный лист читать совместно с листами АС2-3,4.
3. Разработку котлована вести в соответствии с требованиями СП РК 5.01-101-2013 "Земляные сооружения, основания и фундаменты"
4. Обратная засыпка выполнить из сухого суглинка плотностью 1.6 кг/м3 послойным уплотнением.
5. Перед установкой фундамента в котловане, требуется уплотнить грунт (см. п. общих данных - подготовка основания фундаментов)

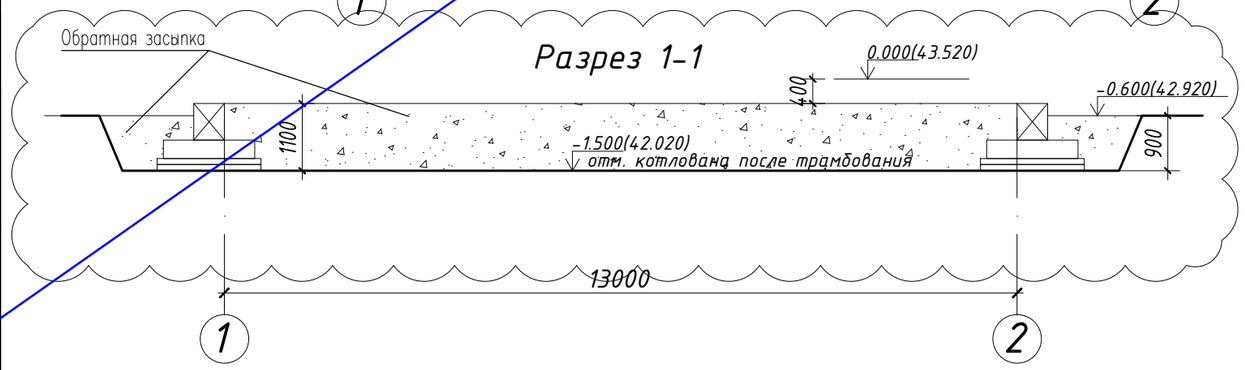


| Изм. | Кол.уч. | Лист | №Док | Подпись | Дата | 2023/29-АС | | |
|---|---|---|---|---|---|---|---|---|
| | | | | | | Строительство медицинского пункта, расположенного по адресу: Западно-Казахстанская область, Каратобинский район, Каратобинскийсельский округ, с.Ушагаш (без наружных инженерных сетей) | | |
| ГИП | Советханов | | | | 02.23 | Медицинский пункт (МП) | Стадия: РП | Лист: 3 / Листов: |
| Выполнил | Рамазанов | | | | 02.23 | | | |
| Проверил | Жетписбаев | | | | 02.23 | План котлована на отм. -1,500 | НАО"Tugar Healthcare" ГСЛ №22026093 | |
| Н.Контроль | Касенбеков | | | | 02.23 | | | |

ВЗАМ. ИНВ. N

ПОДПИСЬ И ДАТА

ИНВ. N ПОДЛ.

# План котлована на отм. -1.400

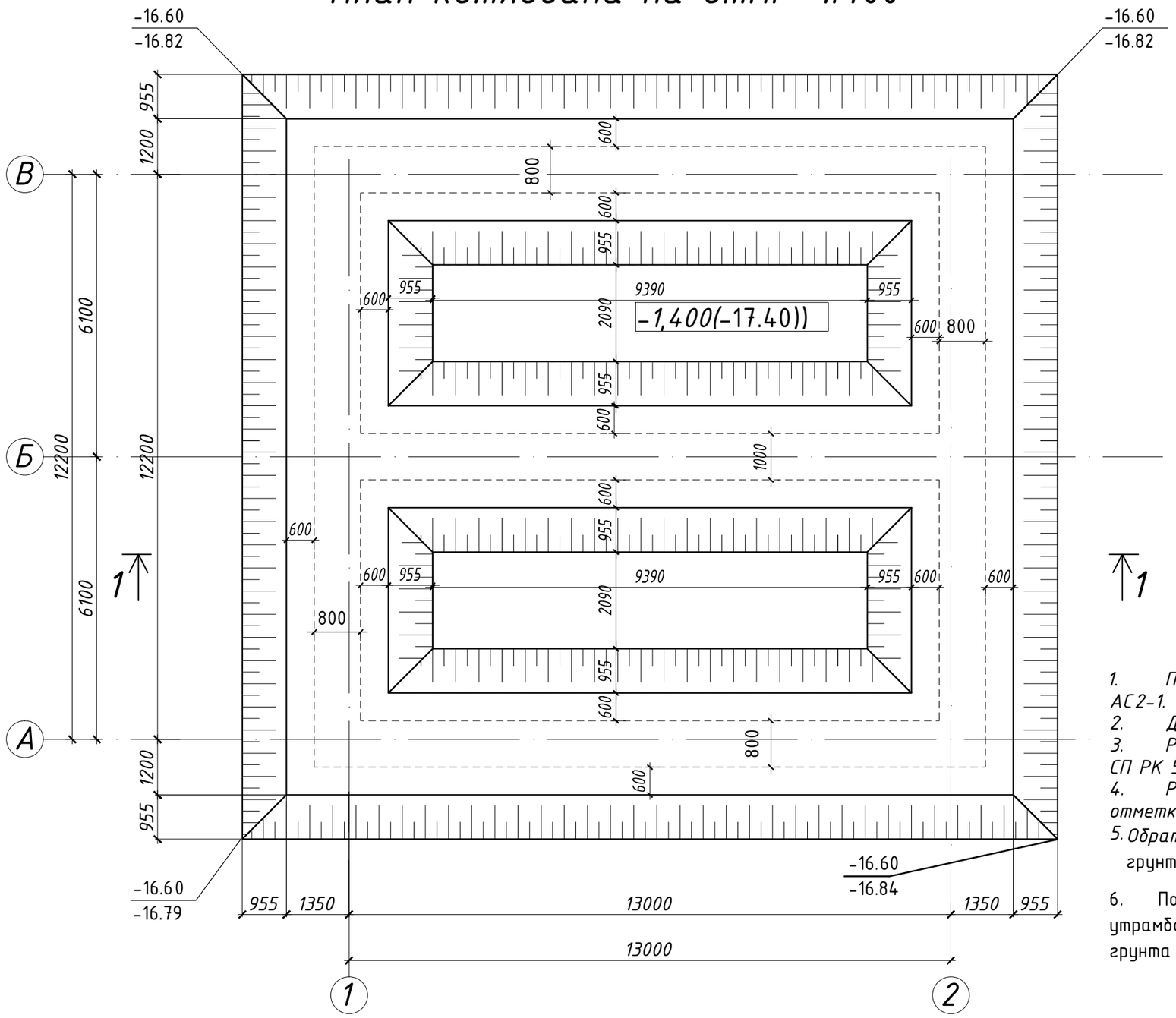


## Инженерно-геологический разрез 1-1

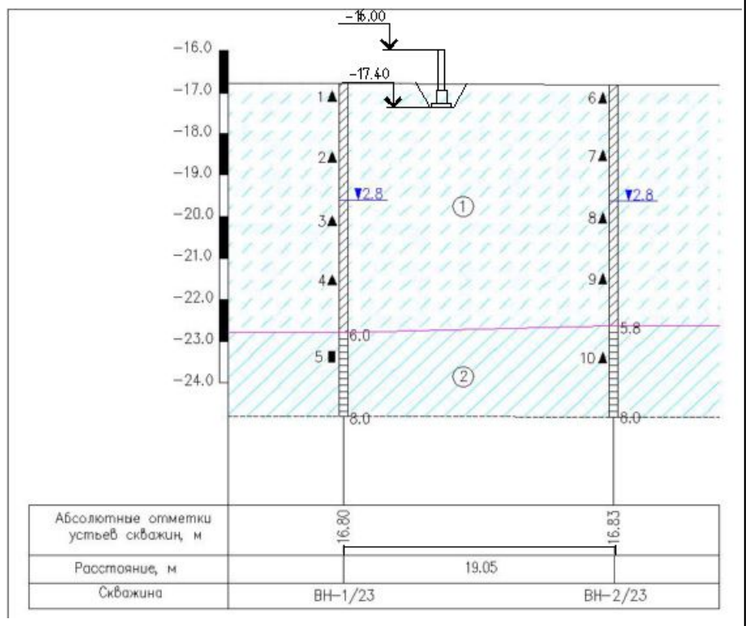


① Супесь песчанистая, пластичная

② Суглинок тяжелый песчанистый, твердый

1. Перечень чертежей и общие примечания см. заглавный лист АС2-1.
2. Данный лист читать совместно с листами АС2-3,4.
3. Разработку котлована вести в соответствии с требованиями СП РК 5.01-101-2013 "Земляные сооружения, основания и фундаменты"
4. Рытье котлована производить экскаватором до -1.300 далее до отметки-1.400 доработать ручную.
5. Обратная засыпка выполнить из местного не пучинистого грунта плотностью 1.6 кг/м3 послойным уплотнением.
6. После отрывки траншей выполнить уплотнение дна путем утрамбовки грунта виброплитами с доведением модуля деформмации грунта основания не менее Е=11 мПа.

## Разрез 1-1

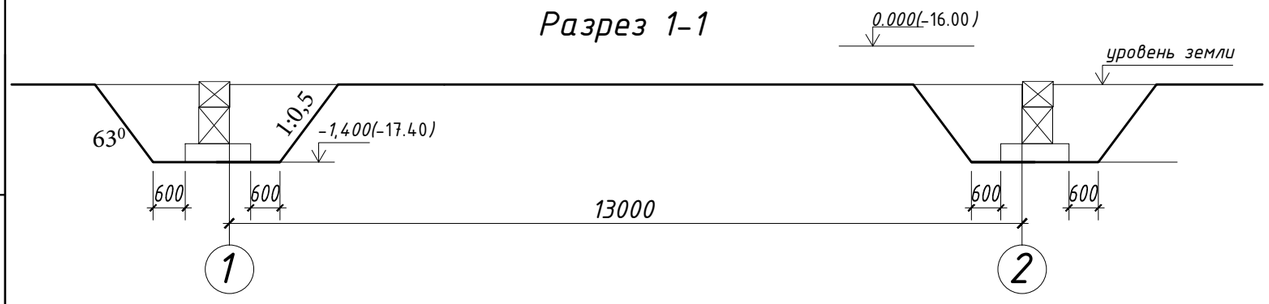


| Изм. | Кол.уч | Лист | №док. | Подпись | Дата | 174.1-АС | | |
|---|---|---|---|---|---|---|---|---|
| | | | | | | "Строительство медицинского пункта в селе Жасталап, Курмангазинского района Атырауской области" (без наружных инженерных сетей) | | |
| | | | | | | Медицинский пункт (МП) | Стадия | Лист | Листов |
| | | | | | | | РП | 3.1 | |
| ГКП | | Кулжабаев | | | | План котлована на отм. -1.400 | АО "КазНИИСА" | | |
| Разработал | | Счастливая | | | | | | | |
| Проверил | | Кузенцева | | | | | | | |
| Н.контроль | | Покоякова | | | | | | | |

ВЗАМ. ИНВ. N

ПОДПИСЬ И ДАТА

ИНВ. N ПОДЛ.

## План ростверка на отм. -1,300

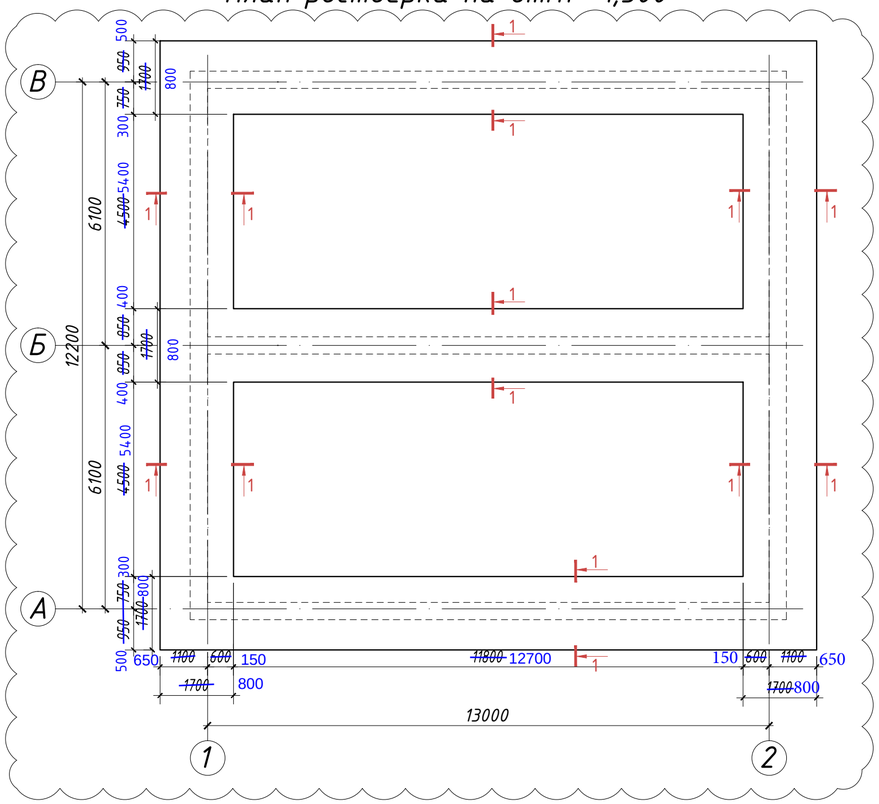


## 1-1

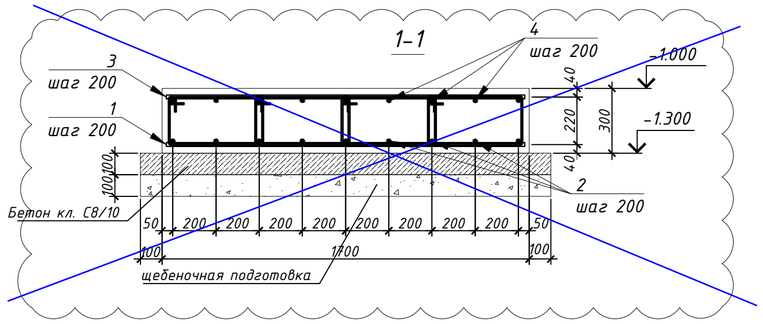


## Х-1 1-1

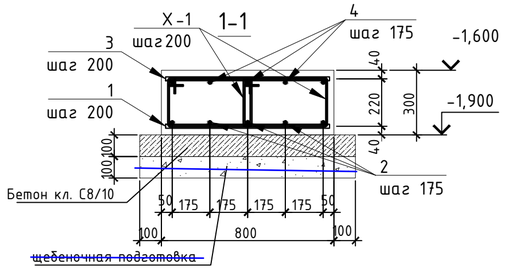


## Ведомость деталей

| Поз. | Эскиз |
|---|---|
| Х-1<br>L=~~1560~~ 1440 | ~~430~~ 370; 250; 350; ~~530~~ 470 |

## Спецификация элементов расположенных на данном листе

| Поз. | Обозначение | Наименование | Кол. | Масса ед., кг | Приме-чание |
|---|---|---|---|---|---|
| | | Монолитный ростверк | | | |
| 1 | ГОСТ 34028-2016 | Ф14 А500, L=~~1640~~ 740 | 318 | ~~2,0~~ 0.9 | ~~636~~ 286.2 |
| 2 | ГОСТ 34028-2016 | Ф14 А500, L=п.м. | ~~649~~ 360.6 | 1.208 | ~~784,0~~ 435.6 |
| 3 | ГОСТ 34028-2016 | Ф12 А500, L=~~1640~~ 740 | 318 | ~~1,32~~ 0.66 | ~~435,66~~ 209.9 |
| 4 | ГОСТ 34028-2016 | Ф12 А500, L=п.м. | ~~649~~ 360.6 | 0.888 | ~~576,3~~ 320.2 |
| Х-1 | ГОСТ 34028-2016 | Ф10 А240, L=~~1560~~ 1440 | ~~641~~ 320 | ~~0,96~~ 0.89 | ~~615,36~~ 284.8 |
| | | | | | |
| | | Материалы | | | |
| | | Бетон кл. С16/20, ~~W8~~ F4, порт.цем. | ~~32,4~~ | 15.3 | м3 |
| | | Бетон кл. С8/10, ~~W8~~ F4, порт.цем. | ~~12,0~~ | 6.4 | м3 |
| | | ~~Щебень, м3~~ | ~~12,0~~ | | ~~м3~~ |

## Ведомость расхода стали, кг

| Марка элемента | Изделия арматурные | | | | | | | Всего |
|---|---|---|---|---|---|---|---|---|
| | Арматура класса | | | | | | | |
| | А240 | | | А500 | | | | |
| | ГОСТ 34028-2016 | | | ГОСТ 34028-2016 | | | | |
| | Ф6 | ~~Ф8~~ Ф10 | Итого | ~~Ф10~~ | Ф12 | Ф14 | Итого | |
| Монолитный ростверк | - | -284.8 | -284.8 | ~~615,4~~ | ~~1012~~ | ~~1420~~ | ~~3047,4~~ | ~~3047,4~~ |
| | | | | | 530.1 | 721.8 | 1251.9 | 1536.7 |

1. Перечень чертежей и общие примечания см. заглавный лист АС-1.
2. Данный лист читать совместно с листами АС-3-5.
3. На углах армирования добавить угловой элемент из арматуры 14Ф для верхней и Ф12 для верхней А500 угол 1000х1000мм на внутренний и на наружные углы. Расход материала учтено в спецификации.
4. Все соединения арматуры между собой производить вязальной проволкой

| Привязан | 174.1-АС | | |
|---|---|---|---|
| ГКП | Кулжабаев | | 09.23 |
| Разработал | Кузекпаева | | 09.23 |
| Норм.контр | Покоякова | | 09.23 |
| Инв. № | | | |

| Изм. | Кол.уч. | Лист | №Док | Подпись | Дата | 2023/29-АС | | |
|---|---|---|---|---|---|---|---|---|
| | | | | | | Строительство медицинского пункта, расположенного по адресу: Западно-Казахстанская область, Каратобинский район, Каратобинскийсельский округ, с.Ушагаш (без наружных инженерных сетей) | | |
| ГИП | | Советханов | | | 02.23 | Медицинский пункт (МП) | Стадия: РП | Лист: 4 / Листов: |
| Выполнил | | Рамазанов | | | 02.23 | | | |
| Проверил | | Жетписбаев | | | 02.23 | План ростверка на отм. -1,300 | НАО "Turar Healthcare" ГСЛ №22026093 | |
| Н.Контроль | | Касенбеков | | | 02.23 | | | |

Взам.инв.№ | Подпись и дата | Инв.№ подл.

Формат А2

# План раскладки блоков на отм. -1.000

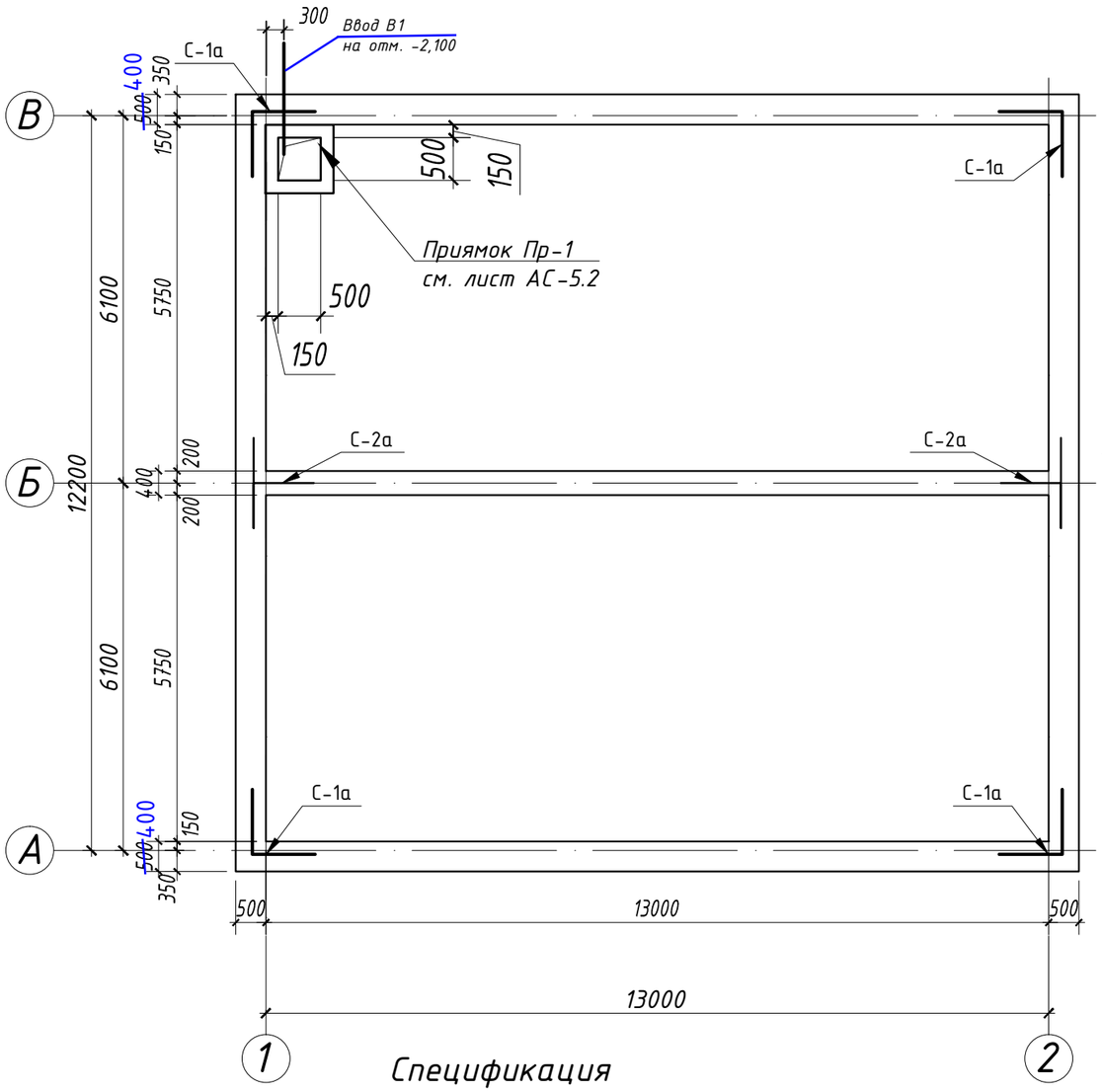


## Узел примыкания наружной стены с фундаментом (гидроизоляция)

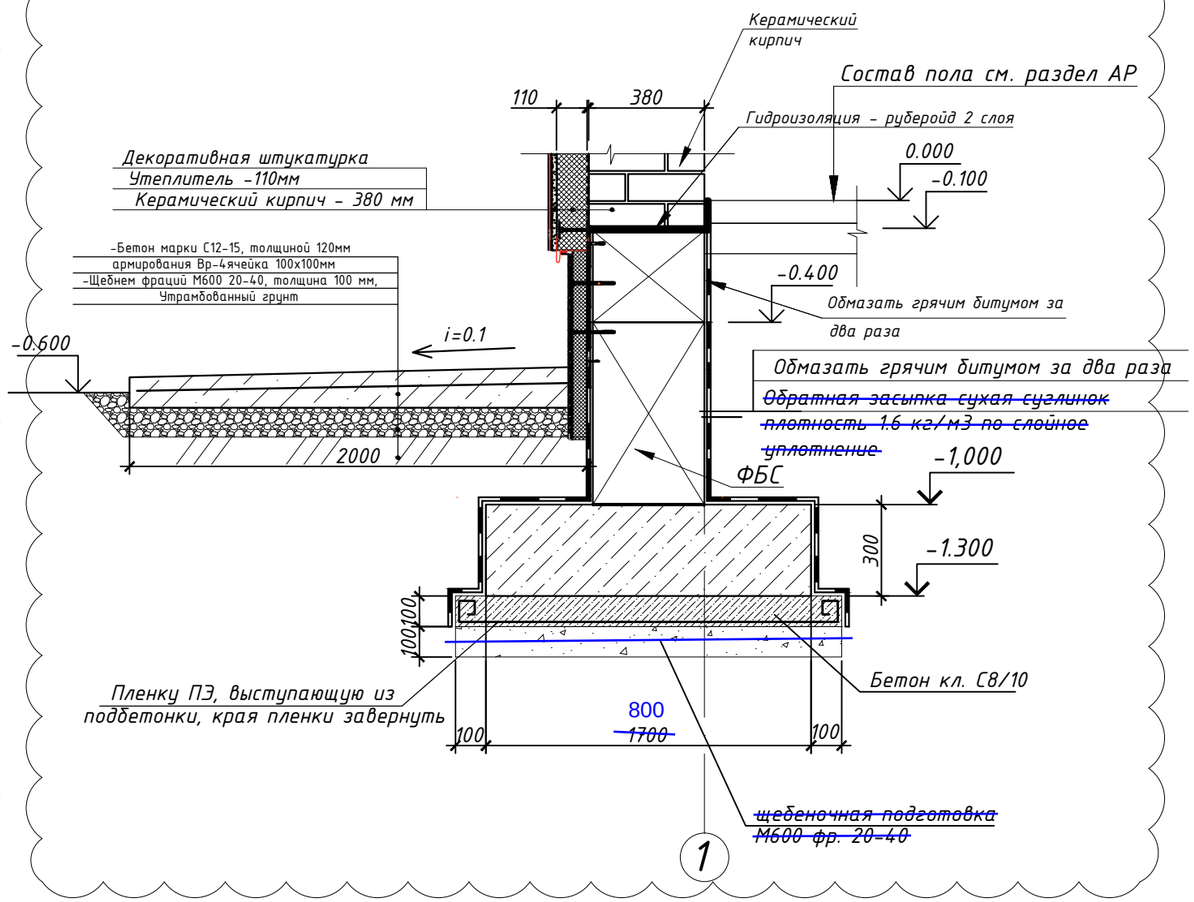


## Спецификация

| Позиц. | Обозначение | Наименование | Кол. | Масса ед.кг | Примеч. |
|---|---|---|---|---|---|
| | | Сетки | | | |
| С-1а | См. лист АС-5.1 | сетка С-1а | 4 | ~~6.72~~ | 6.0 |
| С-2а | _"_ | сетка С-2а | 2 | ~~7.92~~ | 8.6 |

Обратную засыпку по периметру здания следует выполнить путем послойного уплотнения увлажненной супеси неагрессивного без органических включений и строительного мусора, толщиной не более 200-300мм
с доведением до коэффициента уплотнения грунта не менее 0,95 и объемного веса скелета грунта не менее
Yск=1,65 т/м3.
Супесь должен иметь оптимальную влажность wo =0,16-0,17.

1. Перечень чертежей и общие примечания см. заглавный лист АС-1.
2. Данный лист читать совместно с листами АС-5-6.
3. Раскладка блоков и спецификация см. лист АС-6.
4. Расход материала на отмостку:
Периметр отмостки 53 м.
Бетон С12-15 - 12,72 $м^3$.
Сетка Вр-4ячейка 100х100мм - 106$м^2$.
~~Щебень 0-40 - 10,6 $м^3$.~~
Рубероид - 122 $м^2$.
Пленка ПЭ-82.08$м^2$

| Привязан | 174.1-АС | | |
|---|---|---|---|
| ГКП | Кулжабаев | | 09.23 |
| Разработал | Кузекпаева | | 09.23 |
| Норм.контр | Покоякова | | 09.23 |
| Инв. № | | | |

| Изм. | Кол.уч. | Лист | №Док | Подпись | Дата | 2023/29-АС | | |
|---|---|---|---|---|---|---|---|---|
| | | | | | | Строительство медицинского пункта, расположенного по адресу: Западно-Казахстанская область, Каратобинский район, Каратобинскийсельский округ, с.Ушагаш (без наружных инженерных сетей) | | |
| ГИП | Советханов | | | | 02.23 | Медицинский пункт (МП) | Стадия | Лист | Листов |
| Выполнил | Рамазанов | | | | 02.23 | | РП | 5 | |
| Проверил | Жетписбаев | | | | 02.23 | План раскладки блоков на отм. -1.000 | НАО"Turar Healthcare" ГСЛ №22026093 | | |
| Н.Контроль | Касенбеков | | | | 02.23 | | | | |

ВЗАМ. ИНВ. N
ПОДПИСЬ И ДАТА
ИНВ. N ПОДЛ.

## С-1а

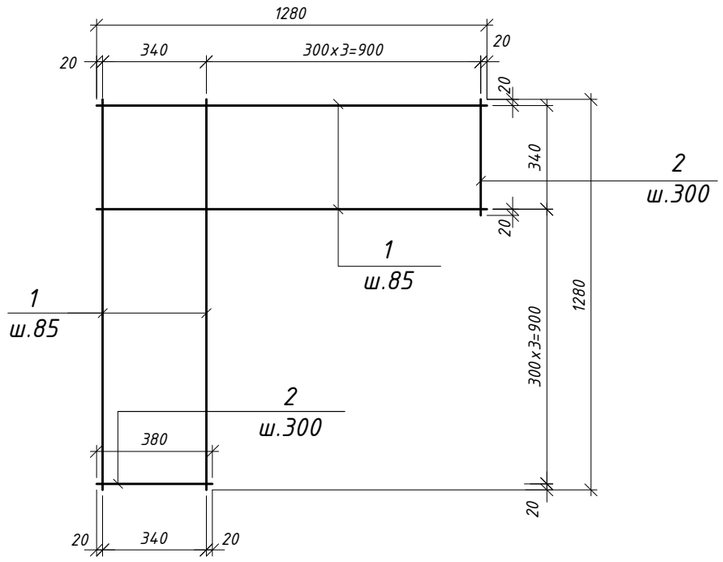


## С-2а

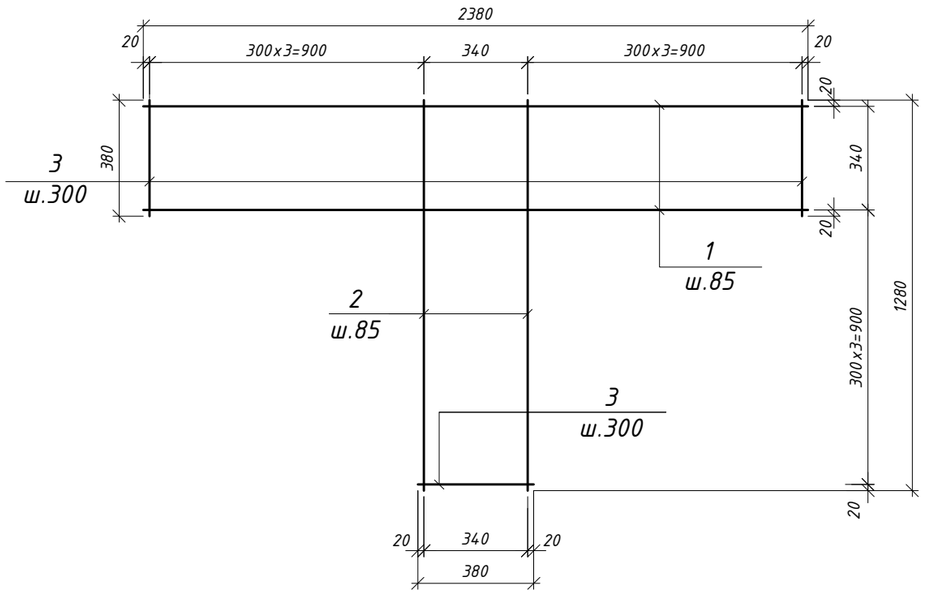


## Спецификация

| Позиц. | Обозначение | Наименование | Кол. | Масса ед.кг | Примеч. |
|---|---|---|---|---|---|
| | | Сетка С-1а | | 6,0 | |
| 1 | ГОСТ 34028-2016 | ф 8А-400 L=1280 | 10 | 0,51 | 5,1 |
| 2 | ГОСТ 34028-2016 ~~ГОСТ 6727-80~~ | ф 8А-400 L=380 | 6 | 0,15 | 0,9 |
| | | Сетка С-2а | | 8,6 | |
| 1 | ГОСТ 34028-2016 | ф 8А-400 L=2380 | 5 | 0,94 | 4,7 |
| 2 | ГОСТ 34028-2016 | ф 8А-400 L=1280 | 5 | 0,51 | 2,55 |
| 3 | ГОСТ 34028-2016 ~~ГОСТ 6727-80~~ | ф 8А-400 L=380 | 9 | 0,15 | 1,35 |

1. Перечень чертежей и общие примечания см. заглавный лист АС-1.
2. Данный лист читать совместно с листами АС-5-6.

Привязан 174.1-АС

| | | | |
|---|---|---|---|
| ГКП | Кулжабаев | | 09.23 |
| Разработал | Кузекпаева | | 09.23 |
| Норм.контр | Покоякова | | 09.23 |
| Инв. № | | | |

ВЗАМ. ИНВ. N

ПОДПИСЬ И ДАТА

ИНВ. N ПОДЛ.

| Изм. | Кол.уч. | Лист | №Док | Подпись | Дата |
|---|---|---|---|---|---|
| ГИП | | Советханов | | | 02.23 |
| Выполнил | | Рамазанов | | | 02.23 |
| Проверил | | Жетписбаев | | | 02.23 |
| Н.Контроль | | Касенбеков | | | 02.23 |

2023/29-АС

Строительство медицинского пункта, расположенного по адресу: Западно-Казахстанская область, Каратобинский район, Каратобинскийсельский округ, с.Ушагаш (без наружных инженерных сетей)

Медицинский пункт (МП)

| Стадия | Лист | Листов |
|---|---|---|
| РП | 5.1 | |

Сетки и С-1а,С-2а

НАО"Turar Healthcare"
ГСЛ №22026093

## Приямок ПР-1
## 500x500x800

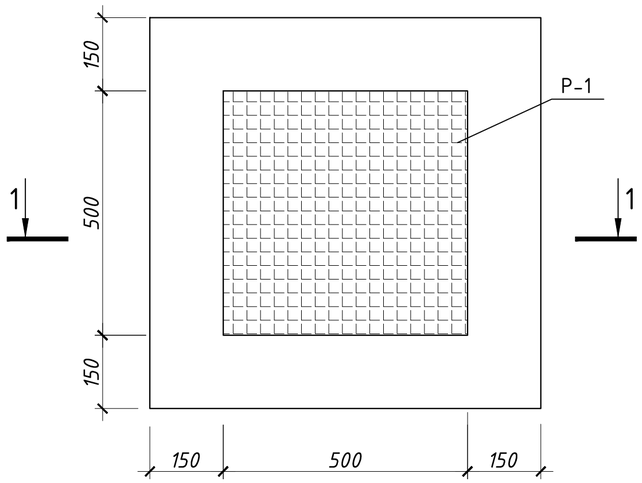


## РЕШЕТКА Р-1

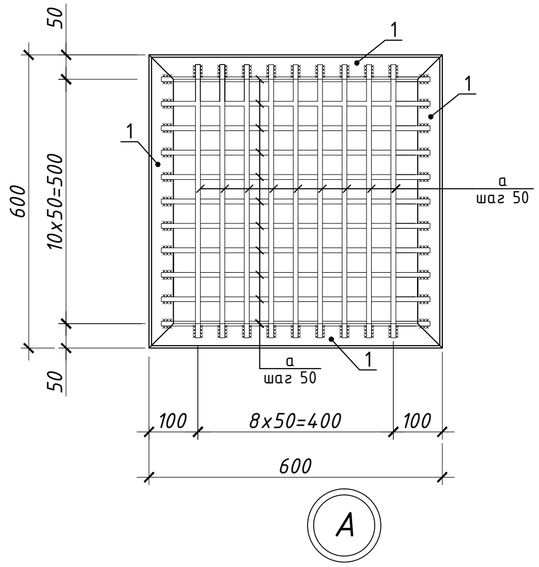


## Спецификация

| Марка, поз. | Обозначение | Наименование | Кол-во | Масса, ед. кг | Примечание |
|---|---|---|---|---|---|
| | | Приямок ПР-1 | | | |
| С-1 | ГОСТ 34028-2016 | Сетка $\frac{Ф12\ А400\ 150}{Ф12\ А400\ 150}$ 880x880 | 1 | 11 | 11 |
| С-2 | ГОСТ 34028-2016 | Сетка $\frac{Ф12\ А400\ 150}{Ф12\ А400\ 150}$ 880x800 | 4 | 10.5 | 42 |
| 1 | ГОСТ 8509-93 | L50x5 , L=м.п. | 2 | 3.77 | 7.54 |
| 2 | ГОСТ 34028-2016 | Ф8 А-I, А240 L=150 | 16 | 0.06 | 0.96 |
| 3 | ГОСТ 34028-2016 | Ф12 А-III, А400 L=600 | 20 | 0.53 | 10.6 |
| Р-1 | см. данный лист | Решетка Р-1 | 1 | 36.9 | |
| | | Материалы | | | |
| | | Бетон кл. С12/15,F100,~~W8~~ W4 порт.цем.,м3 | | | 0.46 $м^3$ |
| | | Щебень М600, фр. 20-40 м3 | | | 0.09 $м^3$ |

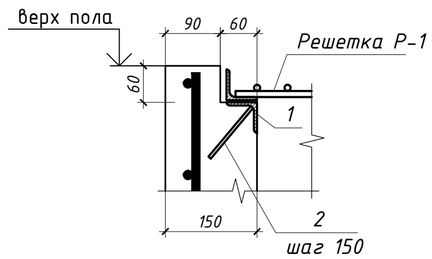


| Привязан | 174.1-АС | | |
|---|---|---|---|
| ГКП | Кулжабаев | | 09.23 |
| Разработал | Кузеклаева | | 09.23 |
| Норм.контр | Покоякова | | 09.23 |
| Инв. № | | | |

## Приямок ПР-1
## 1 - 1

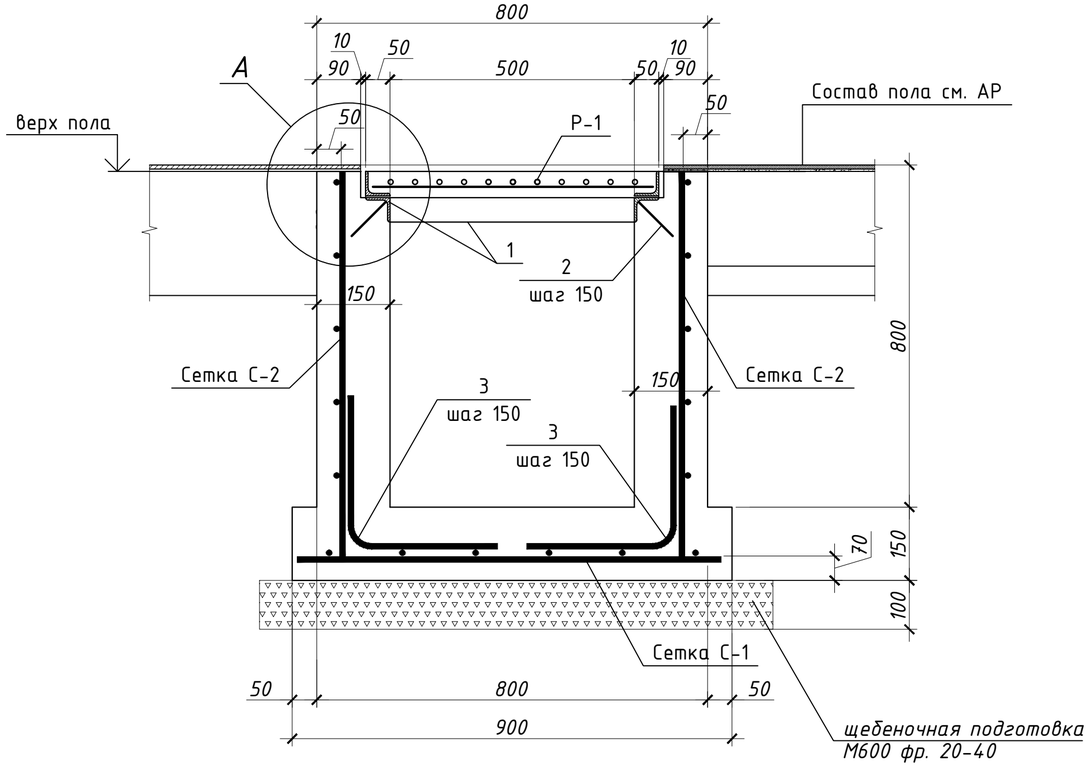


## Спецификация

| Марка, поз. | Обозначение | Наименование | Кол-во | Масса, ед. кг | Примечание |
|---|---|---|---|---|---|
| | | Решетка Р-1 | | | 36.9 |
| 1 | ГОСТ 8509-93 | L50x5 L=600 | 4 | 2.27 | 9.1 |
| а | ГОСТ 34028-2016 | Ф20 А400 L=560 | 20 | 1.39 | 27.8 |

1. Перечень чертежей и общие примечания см. заглавный лист АС-1.
2. Данный лист читать совместно с листами АС-5-6.

Все бетонные поверхности, соприкасающиеся с грунтом, обмазать горячим битумом за 2 раза.

| Изм. | Кол.уч. | Лист | №Док | Подпись | Дата |
|---|---|---|---|---|---|
| ГИП | Советханов | | | | 02.23 |
| Выполнил | Рамазанов | | | | 02.23 |
| Проверил | Жетписбаев | | | | 02.23 |
| Н.Контроль | Касенбеков | | | | 02.23 |

2023/29-АС

Строительство медицинского пункта, расположенного по адресу: Западно-Казахстанская область, Каратобинский район, Каратобинскийсельский округ, с.Ушагаш (без наружных инженерных сетей)

Медицинский пункт (МП)

| Стадия | Лист | Листов |
|---|---|---|
| РП | 5.2 | |

Приямок Пр1

НАО"Turar Healthcare"
ГСЛ №22026093

ВЗАМ. ИНВ. N

ПОДПИСЬ И ДАТА

ИНВ. N ПОДЛ.

## Раскладка блоков по оси А

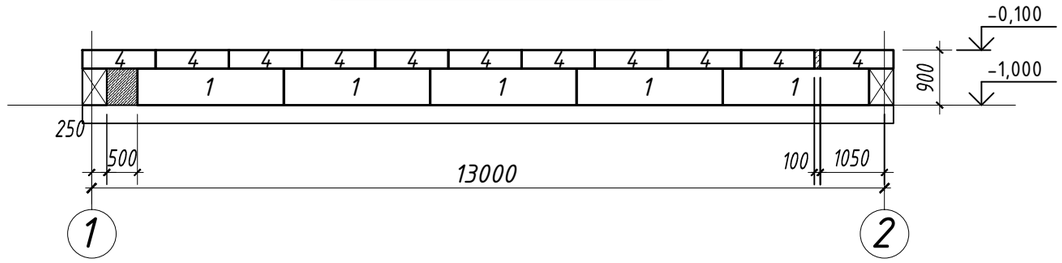


## Раскладка блоков по оси В

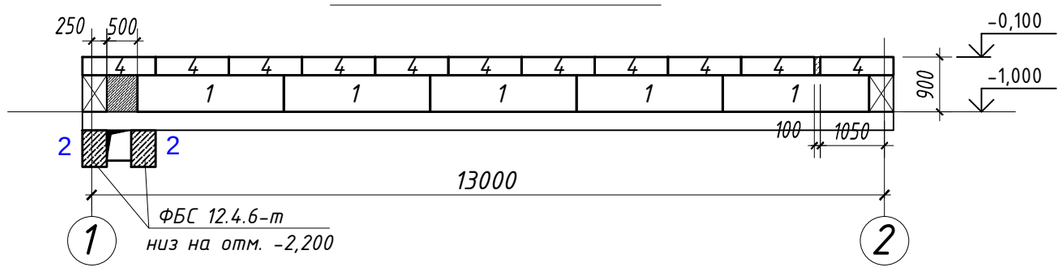


## Раскладка блоков по оси Б

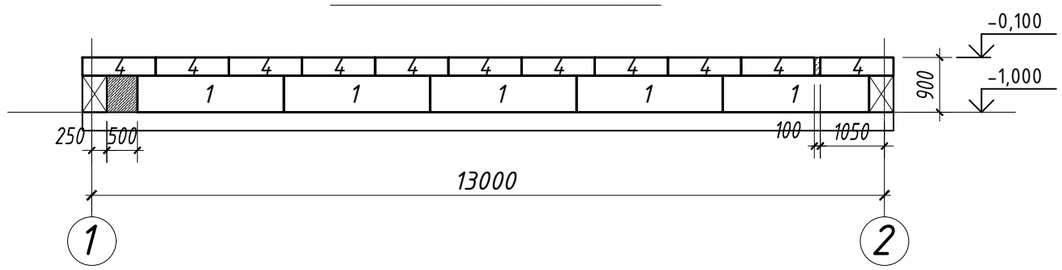


## Раскладка блоков по оси 1

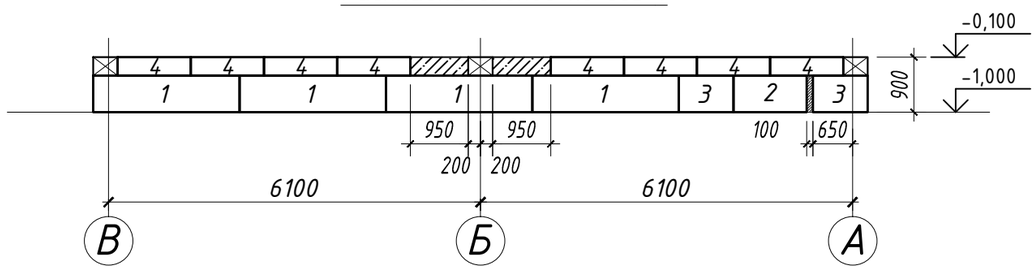


## Раскладка блоков по оси 2

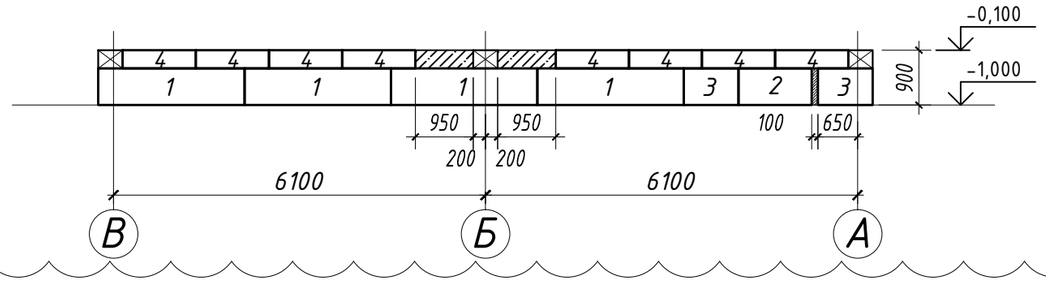


| Привязан | 174.1-АС | | |
|---|---|---|---|
| ГКП | Кулжабаев | | 09.23 |
| Разработал | Кузекпаева | | 09.23 |
| Норм.контр | Покоякова | | 09.23 |
| Инв. № | | | |

## Спецификация

| Позиц. | Обозначение | Наименование | Кол. | Масса ед.кг | Примеч. |
|---|---|---|---|---|---|
| | | Фундаментные блоки | | | |
| 1 | ГОСТ 13579-78 | ФБС 24.4.6-т | 23 | 1300 | |
| 2 | ГОСТ 13579-78 | ФБС 12.4.6-т | 4 | 640 | |
| 3 | ГОСТ 13579-78 | ФБС 9.4.6-т | 4 | 470 | |
| 4 | ГОСТ 13579-78 | ФБС 12.4.3-т | 49 | 310 | |
| | | Бетон кл. С-8/10 м3 | 0,9 | | |

1. Перечень чертежей и общие примечания см. заглавный лист АС-1.
2. Данный лист читать совместно с листами АС-4-5.

| Изм. | Кол.уч. | Лист | №Док | Подпись | Дата | 2023/29-АС | | | |
|---|---|---|---|---|---|---|---|---|---|
| | | | | | | Строительство медицинского пункта, расположенного по адресу: Западно-Казахстанская область, Каратобинский район, Каратобинскийсельский округ, с.Ушагаш (без наружных инженерных сетей) | | | |
| ГИП | | Советханов | | | 02.23 | Медицинский пункт (МП) | Стадия | Лист | Листов |
| Выполнил | | Рамазанов | | | 02.23 | | РП | 6 | |
| Проверил | | Жетписбаев | | | 02.23 | Раскладка блоков по оси А-В, 1-2 | НАО"Turar Healthcare" ГСЛ №22026093 | | |
| Н.Контроль | | Касенбеков | | | 02.23 | | | | |

ВЗАМ. ИНВ. N

ПОДПИСЬ И ДАТА

ИНВ. N ПОДЛ.

## Кладочный план 1-го этажа на отм. 0,000

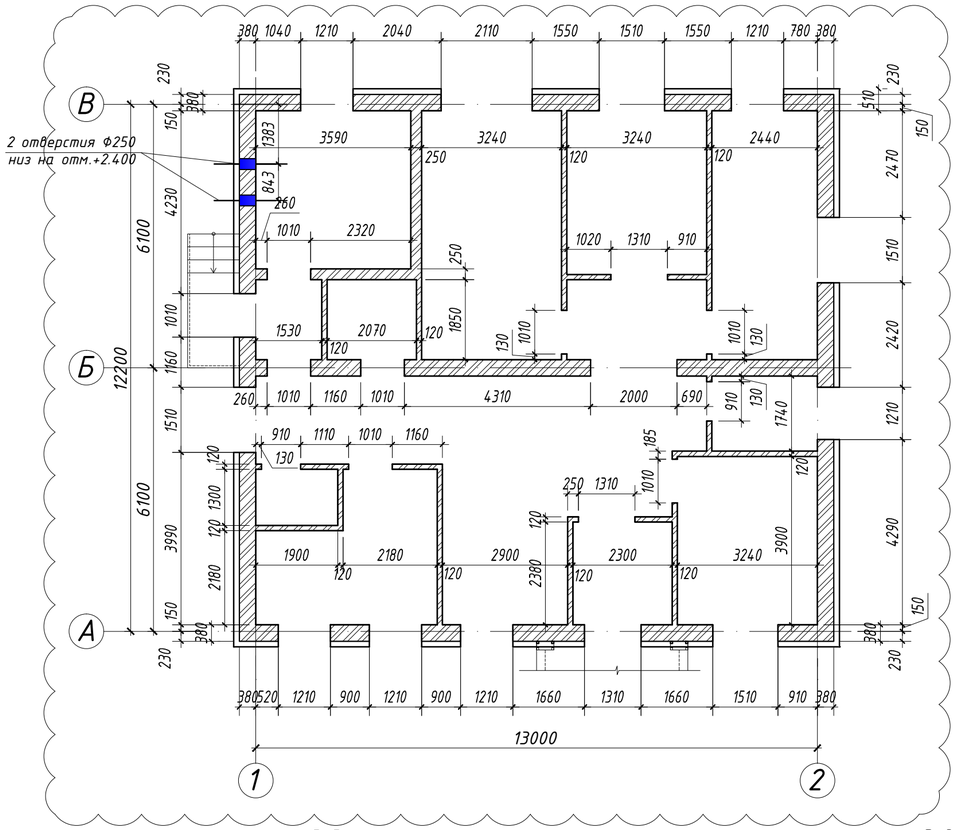


## Разрез 1-1

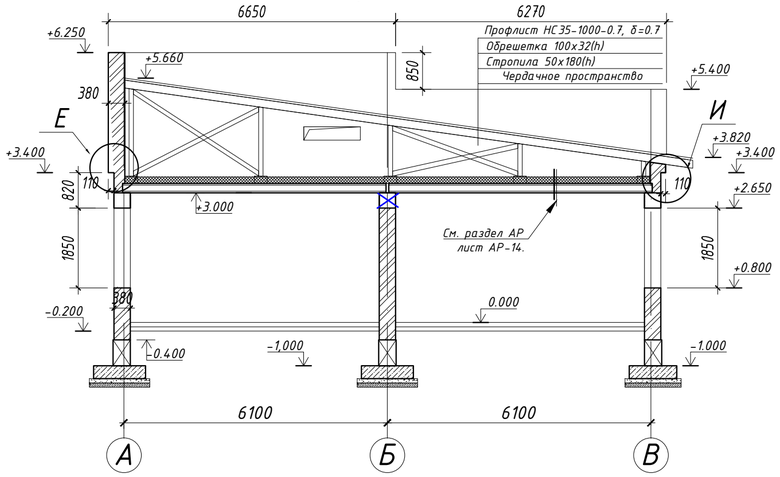


## Узел крепление дымовой трубы к стене

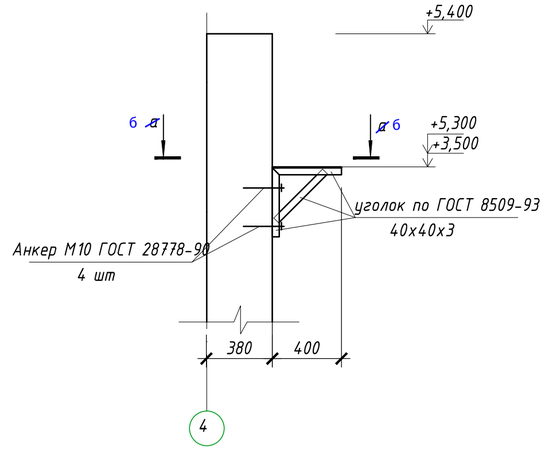


## Разрез б-б

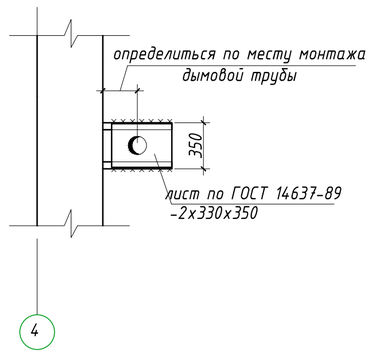


## а-а

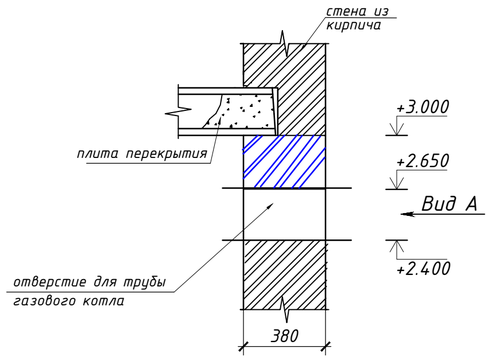


## Вид А

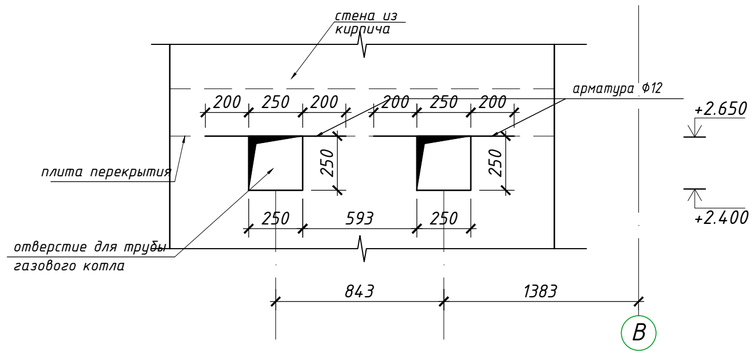


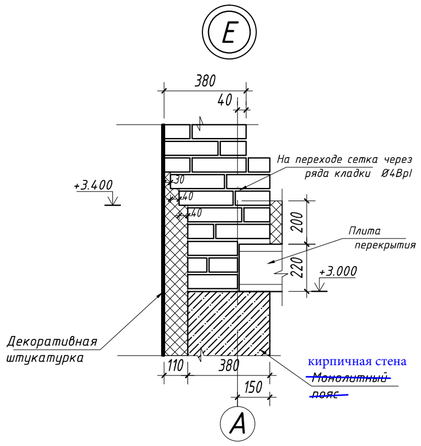


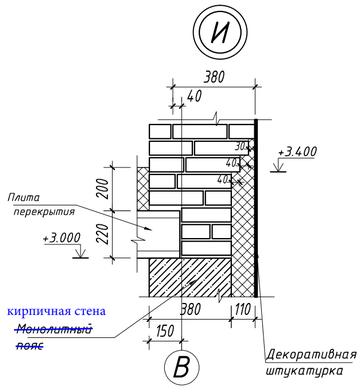


Наружные стены - кирпичные толщиной 380мм - 98,21м .
Стены выполнить из пустотелого керамического кирпича согласно КР-р-пу 250х120х~~65~~88/1НФ/125/1,4/50/ГОСТ 530-2012, на цементно-песчаном растворе марки М100.
Внутренние несущая стена - из керамического кирпичаКР-р-пу 250х120х~~65~~88/1НФ/125/1,4/50/ГОСТ 530-2012, на цементно-песчаном растворе марки М100 толщиной 380мм - 8,63м
Внутренние перегородки - из керамического кирпичаКР-р-пу 250х120х~~65~~88/1НФ/125/1,4/50/ГОСТ 530-2012, на цементно-песчаном растворе марки М100 толщиной 250мм - 5,62м
из керамического кирпичаКР-р-пу 250х120х65/1НФ/125/1,4/50/ГОСТ 530-2012, на цементно-песчаном растворе марки М100 толщиной 120мм - 13,54.

Расход материала (4 шт) :
Уголки 40х40х3 по ГОСТ 8509-93 L=2,4 м - 4,44 кг х 4 шт = 17,76 кг
Лист -2х330х350 по ГОСТ 14637-89 - 1,81 кг х 4 шт = 7,24 кг
Отверстие для дымовой трубы сверху усилен арматурой Ф12 по ГОСТ 34028-2016.
Расход материала: l=10 м - 8,88 кг

| Привязан | 174.1-АС | | |
|---|---|---|---|
| ГКП | Кулжабаев | | 09.23 |
| Разработал | Кузекпаева | | 09.23 |
| Нормконтр | Покоякова | | 09.23 |
| Инв. № | | | |

| Изм. | Кол.уч. | Лист | №Док | Подпись | Дата | 2023/29-АС | | |
|---|---|---|---|---|---|---|---|---|
| | | | | | | Строительство медицинского пункта, расположенного по адресу: Западно-Казахстанская область, Каратобинский район, Каратобинскийсельский округ, с.Ушагаш (без наружных инженерных сетей) | | |
| ГИП | Советханов | | | | 02.23 | Медицинский пункт (МП) | Стадия: РП | Лист: 7 / Листов: |
| Выполнил | Рамазанов | | | | 02.23 | | | |
| Проверил | Жетписбаев | | | | 02.23 | Кладочный план 1-го этажа на отм. 0,000 | НАО "Turar Healthcare" ГСЛ №22026093 | |
| Н.Контроль | Касенбеков | | | | 02.23 | | | |

Взам.инв.№ | Подпись и дата | Инв.№ подл.

Формат А2

# Схема устройства внутренних перегородок

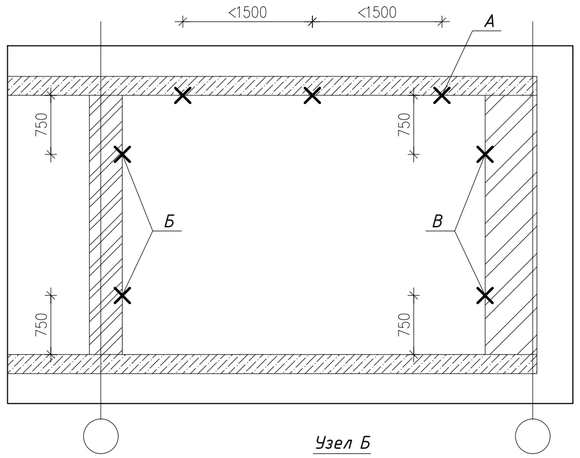


Узел А

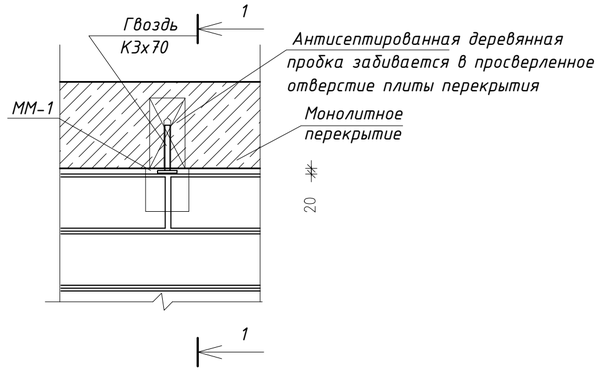


Узел Б

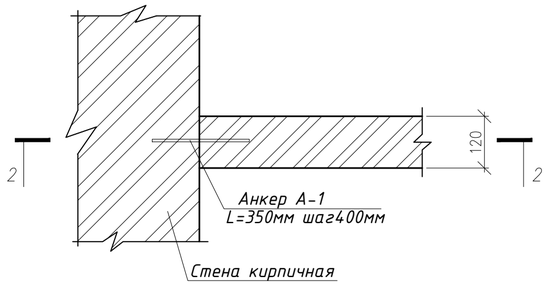


2-2

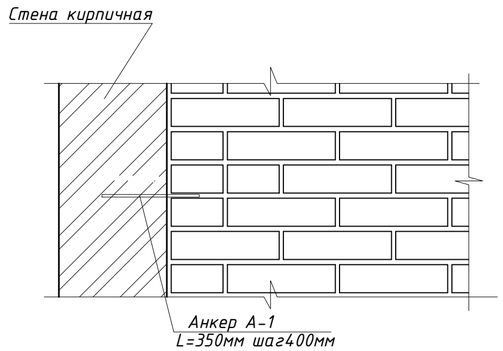


Узел В

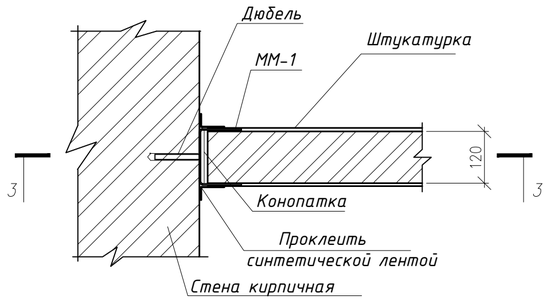


3-3

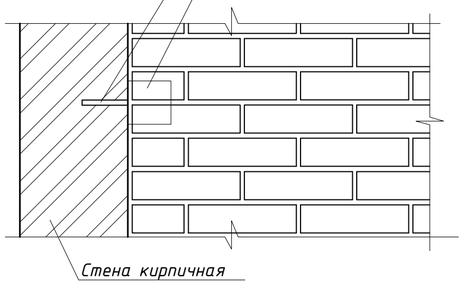


ММ-1

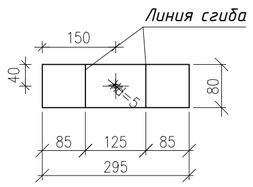


1-1

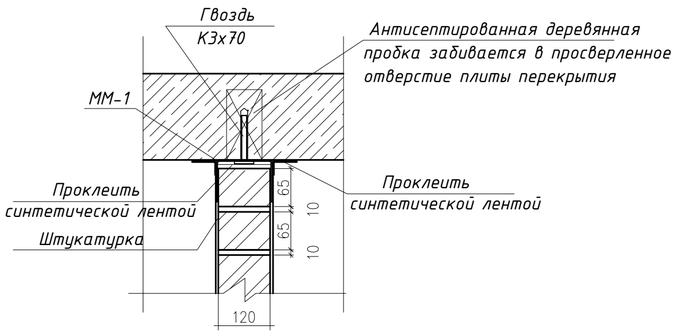


## Спецификация элементов

| Поз. | Обозначение | Наименование | Кол. | Масса ед.,кг. | Примечание |
|---|---|---|---|---|---|
| | | Металлическое изделие ММ-1 | | | |
| 1 | ГОСТ 19903-2015 | Металлическое изделие ММ-1, шт. | 64 | | |
| 2 | | -3Х80 , L=295 | 1 | 0,56 | |
| | | | | | |
| | | | | | |
| А-1 | ГОСТ 34028-2016 | Ф10 А400, L=350 | 64 | 0.22 | 14.08 |
| | | Узел фундамента под перегородки | | | |
| 4 | ГОСТ 34028-2016 | Ф12 А500, L=п.м. | 226 | 0.888 | 201 |
| | | | | | |
| | | Бетон кл. С8/10 ,м3 | 6.3 | | м3 |
| | | | | | |

## Узел фундамента под перегородки

Условные обозначения:

-кирпич керамический по ГОСТ 530-2012

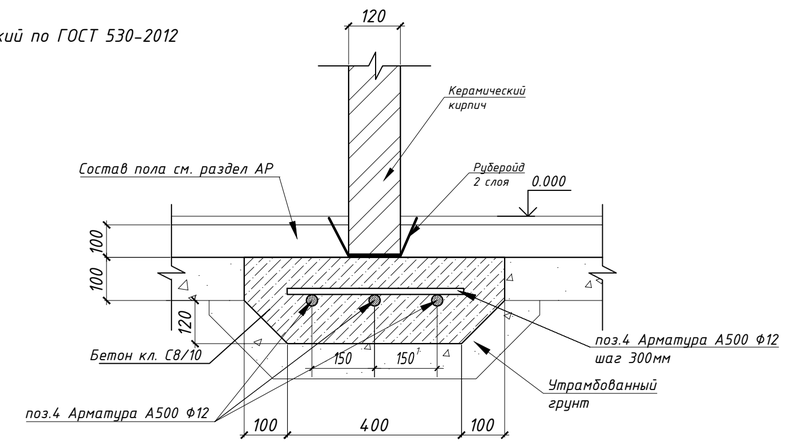


Примечание:
В местах примыкания перегородок к стенам, перекрытиям армирование выполнять по узлам А,Б,В .
1. Внутренние перегородки не доводить до перекрытий на 30мм, с последующей заделкой минеральной ватой и последующей зачеканить с двух сторон цементно-песчаным раствором.
2. ~~Сетки укладывать внахлест не менее 150мм. Для возможности контроля сеток выполнить выпуски стержней за поверхность стен на 10мм.~~
3. Кирпичные перегородки крепить к наружным и внутренним стенам анкерами и скобами ММ-1,
4. по узлам Б и В в верхней и нижней частях.
5. Металлическое изделие ММ-1 крепить к плитам перекрытия распорными дюбелями с шагом не более 1500мм.
6. Рубероид - 32.46 м2
7. Объем армирование учтена на листе АС-7.

| | | | |
|---|---|---|---|
| Привязан | 174.1-АС | | |
| ГКП | Кужкабаев | | 09.23 |
| Разработал | Кузекпаева | | 09.23 |
| Нормконтр | Покоякова | | 09.23 |
| Инв. № | | | |

| Изм. | Кол.уч. | Лист | №Док | Подпись | Дата | 2023/29-АС | | |
|---|---|---|---|---|---|---|---|---|
| | | | | | | Строительство медицинского пункта, расположенного по адресу: Западно-Казахстанская область, Каратобинский район, Каратобинскийсельский округ, с.Ушагаш (без наружных инженерных сетей) | | |
| ГИП | Советханов | | | | 02.23 | Медицинский пункт (МП) | Стадия: РП | Лист: 8 / Листов: |
| Выполнил | Рамазанов | | | | 02.23 | | | |
| Проверил | Жетписбаев | | | | 02.23 | Узлы крепления кирпичных перегородок | НАО "Turar Healthcare" | |
| Н.Контроль | Касенбеков | | | | 02.23 | Узел фундамента под перегородки | ГСЛ №22026093 | |

Взам.инв.№ | Подпись и дата | Инв.№ подл.

Формат А2

# План перемычек 1-го этажа на отм. 0,000

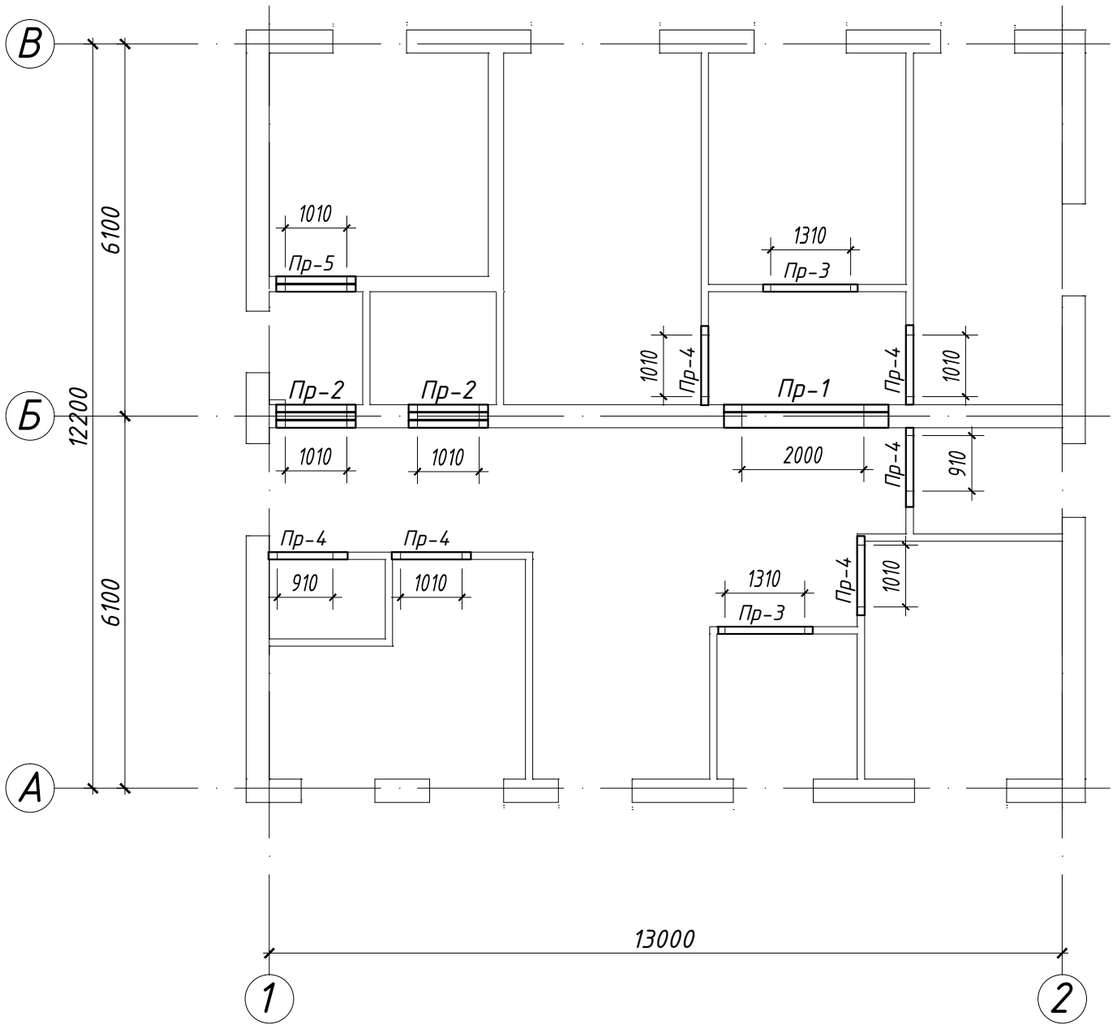


## Ведомость перемычек

| Марка | Эскиз |
|---|---|
| ПР-1<br>1 шт | 3ПП 27-71п<br>+2.100 |
| ПР-2<br>2 шт | 3ПБ 16-37п<br>+2.100<br>2ПБ 13-1п |
| ПР-3<br>2 шт | 2ПБ 16-2п<br>+2.100 |
| ПР-4<br>6 шт | 2ПБ 13-1п<br>+2.100 |
| ПР-5<br>1 шт | 2ПБ 13-1п<br>+2.100 |

| Привязан | 174.1-АС | | |
|---|---|---|---|
| ГКП | Кулжабаев | | 09.23 |
| Разработал | Кузекпаева | | 09.23 |
| Норм.контр | Покоякова | | 09.23 |
| Инв. № | | | |

## Спецификация

| Позиц. | Обозначение | Наименование | Кол. | Масса ед.кг | Примеч. |
|---|---|---|---|---|---|
| | | Перемычки | | | |
| 1 | ГОСТ 948-84 | 2ПБ 13-1п | 10 | 54 | |
| 2 | ГОСТ 948-84 | 2ПБ 16-2п | 2 | 65 | |
| 3 | ГОСТ 948-84 | 3ПБ 16-37п | 4 | 102 | |
| 4 | Серия 1.038.1-1 вып.2. | 3ПП 27-71п | 1 | 568 | |
| | | | | | |
| | | | | | |

1. Перечень чертежей и общие примечания см. заглавный лист АС-1.
2. Данный лист читать совместно с листами АС-8,9.

| Изм. | Кол.уч. | Лист | №Док | Подпись | Дата |
|---|---|---|---|---|---|
| ГИП | | Советханов | | | 02.23 |
| Выполнил | | Рамазанов | | | 02.23 |
| Проверил | | Жетписбаев | | | 02.23 |
| Н.Контроль | | Касенбеков | | | 02.23 |

2023/29-АС

Строительство медицинского пункта, расположенного по адресу: Западно-Казахстанская область, Каратобинский район, Каратобинкийсельский округ, с.Ушагаш (без наружных инженерных сетей)

Медицинский пункт (МП)

| Стадия | Лист | Листов |
|---|---|---|
| РП | 9 | |

План перемычек 1-го этажа на отм. 0,000

НАО "Turar Healthcare"
ГСЛ №22026093

ВЗАМ. ИНВ. N
ПОДПИСЬ И ДАТА
ИНВ. N ПОДЛ.

Аннулирован

## Схема монолитного пояса Мп-1 низ на отм. +2.650

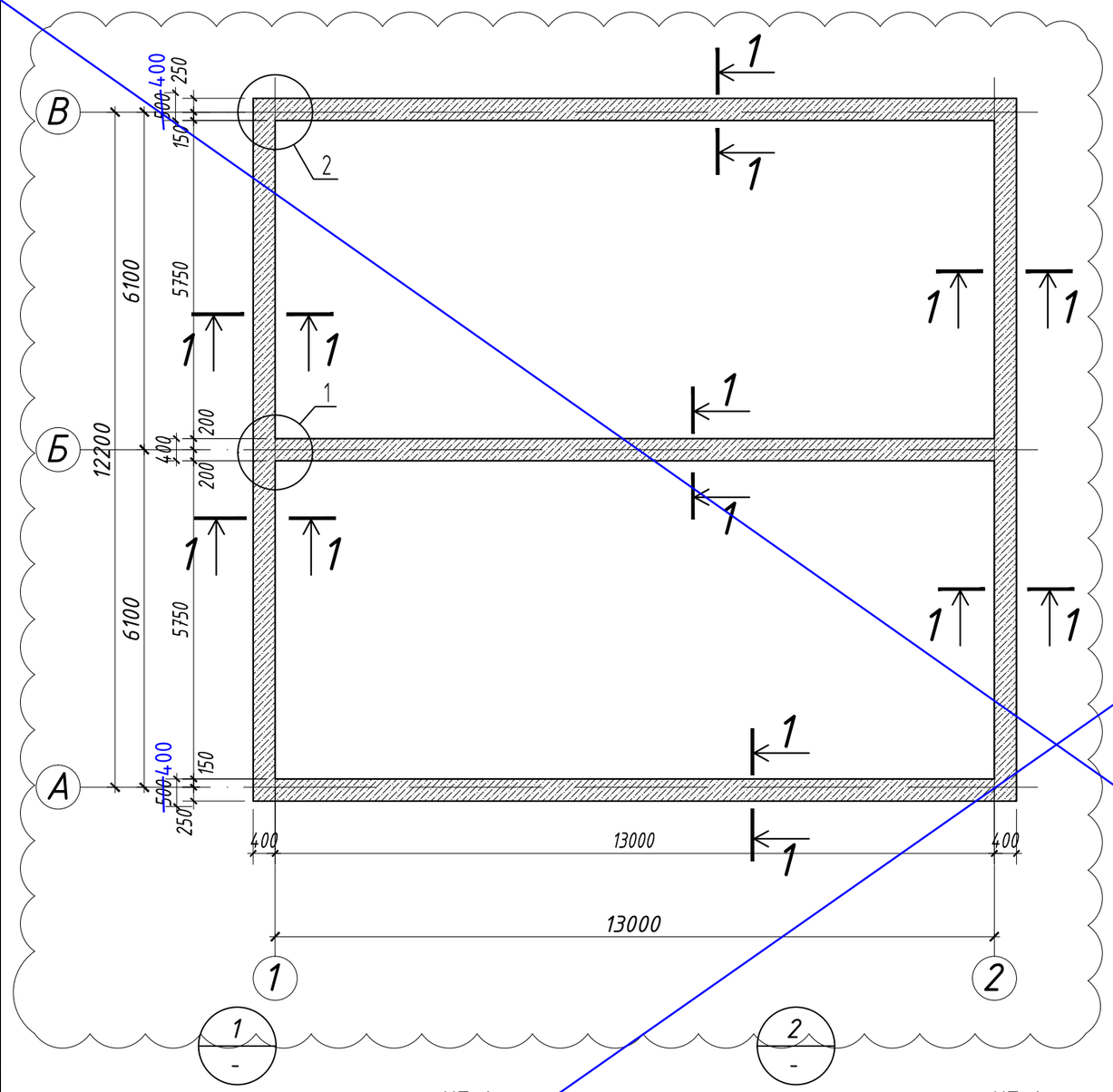


### Спецификация

| Марка поз. | Обозначение | Наименование | Кол. | Масса ед.,кг | Приме-чание |
|---|---|---|---|---|---|
| Кп-1 | см. данный лист | Каркас пространственный Кп-1 | 64 | | м.п. |
| 1 | ГОСТ 34028-2016 | Ф12 А400 l=м.п. | 9,8 | 0,888 | 8,7 |
| | | Материалы: | | | |
| | | Бетон С12/15, м3 | 9,0 | | |

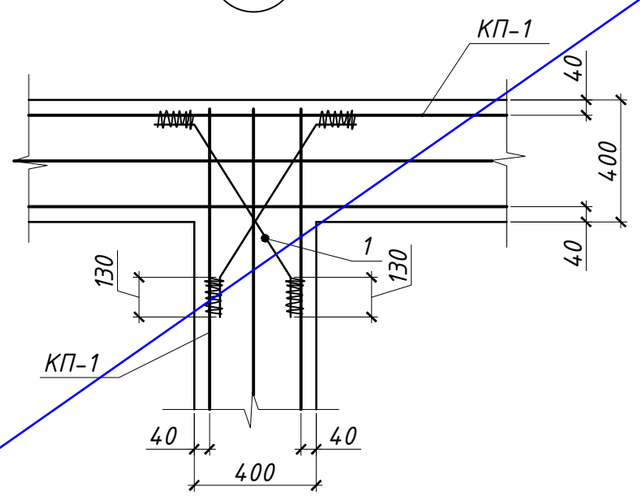


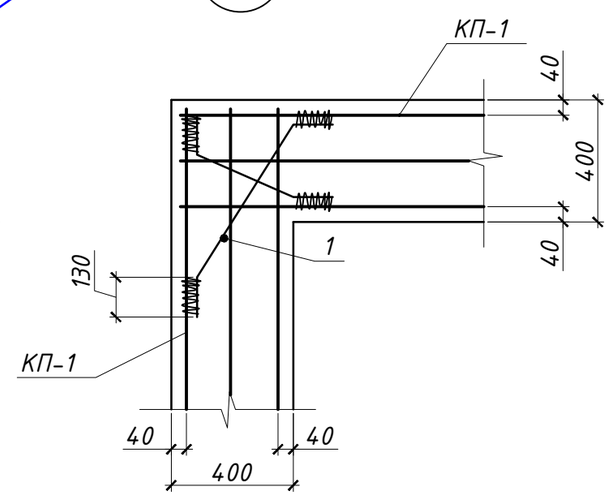


1. Перечень чертежей и общие примечания см. заглавный лист АС-1.
2. Данный лист читать совместно с листами АС-10-11.
3. Разрез 1-1 и 2-2 см. лист АС-11.
4. Все соединения арматуры между собой производить вязальной проволкой

| Изм. | Кол.уч. | Лист | №Док | Подпись | Дата |
|---|---|---|---|---|---|
| ГИП | | Советханов | | | 02.23 |
| Выполнил | | Рамазанов | | | 02.23 |
| Проверил | | Жетписбаев | | | 02.23 |
| Н.Контроль | | Касенбеков | | | 02.23 |

2023/29-АС

Строительство медицинского пункта, расположенного по адресу: Западно-Казахстанская область, Каратобинский район, Каратобинскийсельский округ, с.Ушагаш (без наружных инженерных сетей)

Медицинский пункт (МП)

| Стадия | Лист | Листов |
|---|---|---|
| РП | 10 | |

Схема монолитного пояса Мп-1 низ на отм. +2.650

НАО "Turar Healthcare" ГСЛ №22026093

ВЗАМ. ИНВ. N

ПОДПИСЬ И ДАТА

ИНВ. N ПОДЛ.

Аннулирован

## 1-1

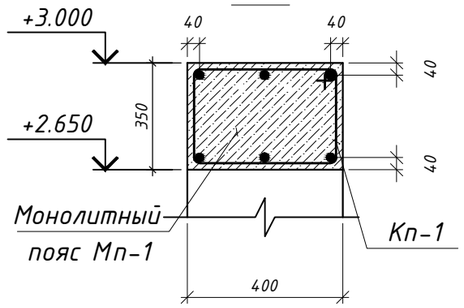


## КП-1
(1 м.п.)

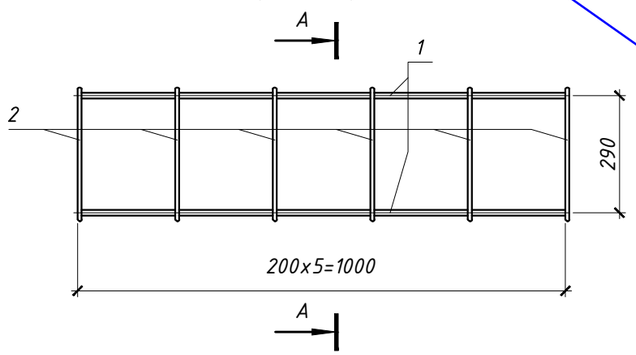


## Б-Б

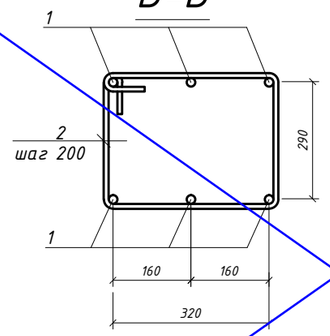


## Ведомость деталей

| кнź. | Эскиз |
|---|---|
| 2<br>L=1500 | 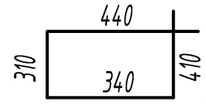 |
| | |

## Спецификация

| Марка поз. | Обозначение | Наименование | Кол. | Масса ед.кг. | Приме-чание |
|---|---|---|---|---|---|
| | | КП-1 (1 м.п.) | | | |
| 1 | ГОСТ 34028-2016 | Ф16 А400 l=1000 | 6 | 1.578 | 9.47 |
| 2 | ГОСТ 34028-2016 | Ф8 А240 l=1500 | 5 | 0.93 | 4.65 |

| | | | |
|---|---|---|---|
| Привязан | 174.1-АС | | |
| ГКП | Кулжабаев | | 09.23 |
| Разработал | Кузекпаева | | 09.23 |
| Норм.контр | Покоякова | | 09.23 |
| Инв. № | | | |

| Изм. | Кол.уч. | Лист | №Док | Подпись | Дата |
|---|---|---|---|---|---|
| ГИП | | Советханов | | | 02.23 |
| Выполнил | | Рамазанов | | | 02.23 |
| Проверил | | Жетписбаев | | | 02.23 |
| Н.Контроль | | Касенбеков | | | 02.23 |

2023/29-АС

Строительство медицинского пункта, расположенного по адресу: Западно-Казахстанская область, Каратобинский район, Каратобинскийсельский округ, с.Ушагаш (без наружных инженерных сетей)

Медицинский пункт (МП)

| Стадия | Лист | Листов |
|---|---|---|
| РП | 11 | |

Армирования монолитного пояса КП-1

НАО "Tugar Healthcare" ГСЛ №22026093

ВЗАМ. ИНВ. N

ПОДПИСЬ И ДАТА

ИНВ. N ПОДЛ.

## План раскладки плит покрытия этажа на отм.+3,220

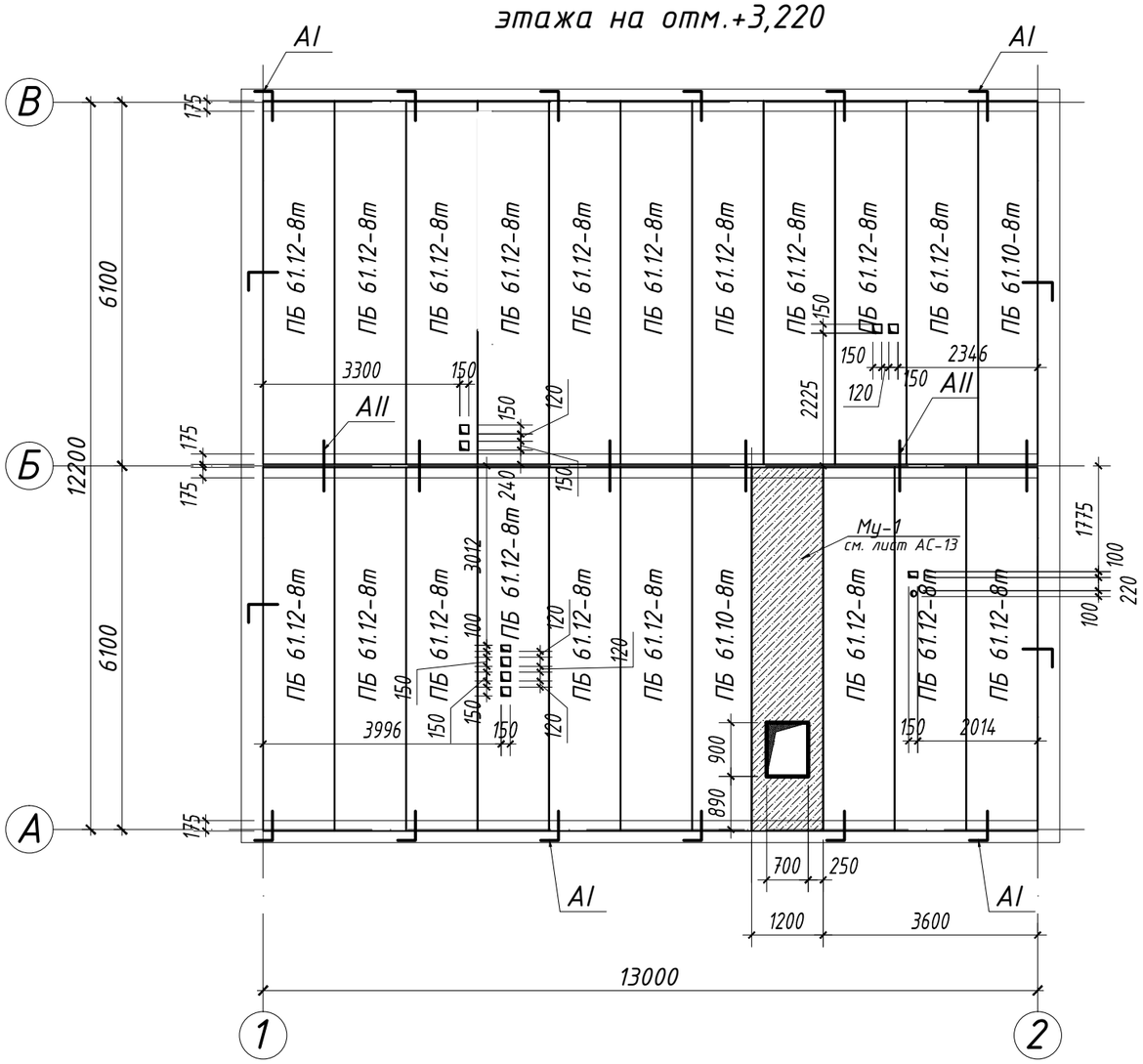


## МС-1

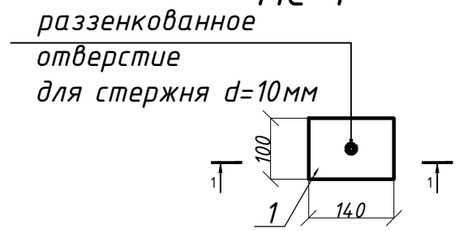


## 1-1

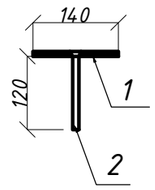


## Спецификация элементов к маркировочной схеме

| Поз. | Обозначение | Наименование | Кол. | Масса ед., кг | Примечание |
|---|---|---|---|---|---|
| 1 | ГОСТ 9561-2016 | ПБ 61.12-8т | 19 | 2440 | |
| 2 | ГОСТ 9561-2016 | ПБ 61.10-8т | 2 | 1970 | |
| | | | | | |
| Му-1 | см.л. АС -13 | Монолитный ж/б участок | 1 | | |
| | | Металлические изделия | | | |
| А-1 | см.данный лист | Ф10А-I ГОСТ5781-92*, L=800 | 16 | 0,49 | 7.84 |
| А-2 | см.данный лист | Ф10 А-I ГОСТ5781-92*, L=1010 | 6 | 0.63 | 3.78 |
| | | МС-1 | 28 | | |
| 1 | См. данный лист | лист 100х7 ГОСТ 103-76, L=140 / С 235 ГОСТ 27772-88 | 1 | 0.77 | |
| 2 | См. данный лист | 10-А-I (А240) ГОСТ 34028-2016 L=120 | 1 | 0.07 | |
| | | | | | |
| | | Бетон кл. С16/20 (м3) | | 0.19 | |

1. Перечень чертежей и общие примечания см. заглавный лист АС-1 и АС-2.
2. Узлы опирания плит на стены см. серию 2.140-1 выпуск 1. Анкер А-1 приварить к сеткам армирования кирпичных стен.
3. Все анкера соединяющие плиты перекрытия со стенами и между собой должны быть покрыты цементным раствором М100 толщиной 20мм.
4. При сверление отверстии плиты перекрытия не повредить ребро жёсткости плиты перекрытия.

## Ведомость деталей

| Поз. | Эскиз |
|---|---|
| А-1 | 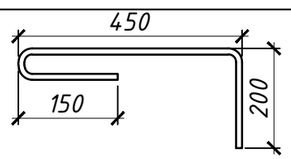  |
| А-2 | 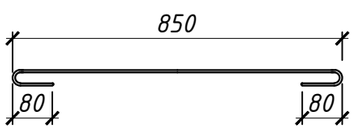  |

| Привязан | 174.1-АС | | |
|---|---|---|---|
| ГКП | Кулжабаев | | 09.23 |
| Разработал | Кузекпаева | | 09.23 |
| Норм.контр | Покоякова | | 09.23 |
| Инв. № | | | |

ВЗАМ. ИНВ. N | ПОДПИСЬ И ДАТА | ИНВ. N ПОДЛ.

| Изм. | Кол.уч. | Лист | №Док | Подпись | Дата |
|---|---|---|---|---|---|
| ГИП | | Советханов | | | 02.23 |
| Выполнил | | Рамазанов | | | 02.23 |
| Проверил | | Жетписбаев | | | 02.23 |
| Н.Контроль | | Касенбеков | | | 02.23 |

2023/29-АС

Строительство медицинского пункта, расположенного по адресу: Западно-Казахстанская область, Каратобинский район, Каратобинскийсельский округ, с.Ушагаш (без наружных инженерных сетей)

Медицинский пункт (МП)

| Стадия | Лист | Листов |
|---|---|---|
| РП | 12 | |

План раскладки плит покрытия этажа на отм.+3,220

НАО "Turar Healthcare" ГСЛ №22026093

| Привязан | 174.1-АС | | |
|---|---|---|---|
| ГКП | Кулжабаев | | 09.23 |
| Разработал | Кузекпаева | | 09.23 |
| Норм.контр | Покоякова | | 09.23 |
| Инв. № | | | |

## Узел крепления плит перекрытий к наружным стенам

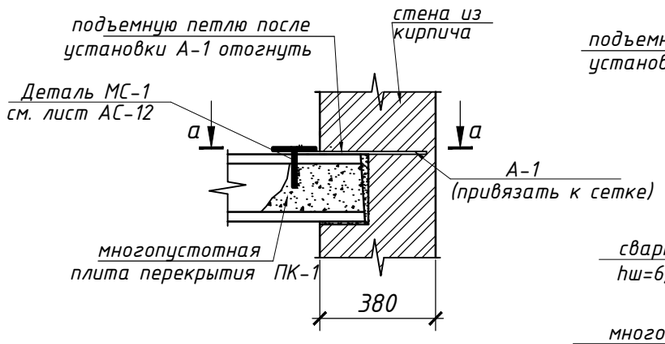


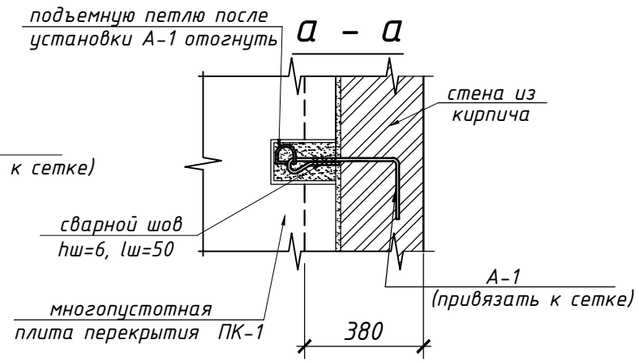


## Узел крепления плит перекрытий между собой

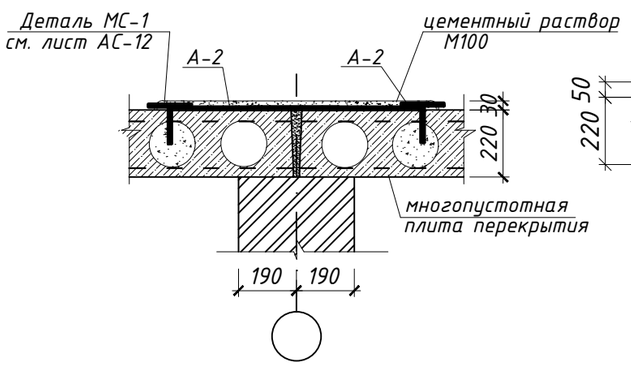


## МУ-1

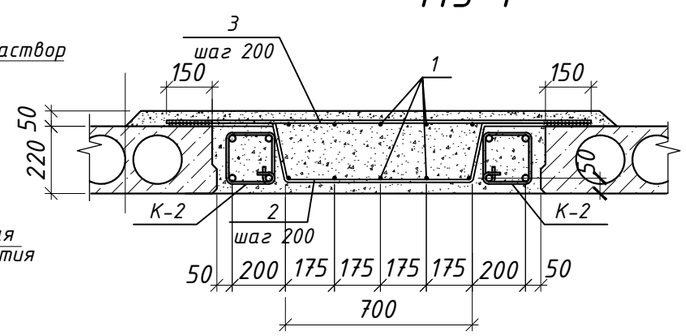


## б-б

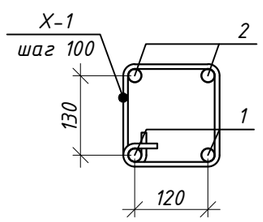


## КАРКАС К-2 (п.м.)

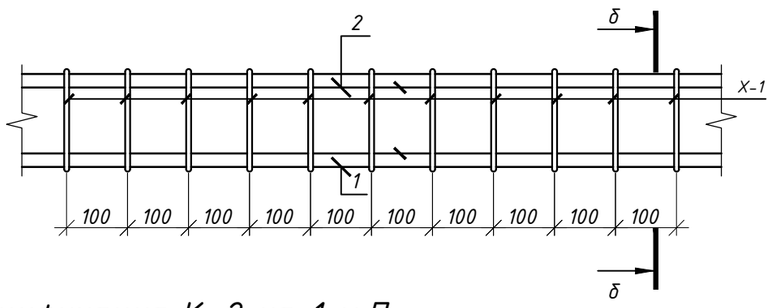


## Спецификация К-2 на 1 м.П.

| Поз. | Обозначение | Наименование | Кол. | Масса (ед.кг.) | Примеч. |
|---|---|---|---|---|---|
| | | Каркас плоский К-2 | 1 | 16.25 | |
| 1 | ГОСТ 34028-2016 | ф 25А-400 L=1000 мм | 2 | 3.85 | 7.7 |
| 2 | ГОСТ 34028-2016 | ф 20А-400 L=1000 мм | 2 | 2.46 | 4.92 |
| Х-1 | | ф 8 А-240 L=850 мм | 10 | 0.33 | 3.30 |

## Спецификация

| Поз. | Обозначение | Наименование | Кол. | Масса (ед.кг.) | Примеч. |
|---|---|---|---|---|---|
| | | Монолитный участок УМ-1 | | | |
| К-2 | См.данный лист | Каркас плоский К-2 L=мп | 12.2 | 16.25 | 199 |
| 1 | ГОСТ 34028-2016 | Ø12 А-400 L=П.м | 61 | 0.89 | 55 |
| 2 | ГОСТ 34028-2016 | Ø12 А-240 L=1700мм | 26 | 1.5 | 40 |
| 3 | ГОСТ 34028-2016 | Ø14 А-400 L=1500мм | 26 | 1.82 | 48 |
| | | Бетон кл. С16/20 (м3) | | 1.48 | |

## Ведомость расхода стали, кг

| Марка элемента | Изделия арматурные | | | | | | | | Всего |
|---|---|---|---|---|---|---|---|---|---|
| | Арматура класса | | | | | | | | |
| | А240 | | | ~~А500~~ А400 | | | | | |
| | ГОСТ 34028-2016 | | | ГОСТ 34028-2016 | | | | | |
| | ф6 | ф8 | Итого | ф12 | ф14 | ф20 | ф25 | Итого | |
| УМ-1 | | 41 | 41 | 95 | 48 | 60 | 94 | 297 | 338 |

1. Перечень чертежей и общие примечания см. заглавный лист АС-1 и АС-2.
2. Узлы опирания плит на стены см. серию 2.140-1 выпуск 1. Анкер А-1 приварить к сеткам армирования кирпичных стен.
3. Все анкера соединяющие плиты перекрытия со стенами и между собой должны быть покрыты цементным раствором М100 толщиной 20мм.

МС-1 перед установкой просверлит отверстия и залит беноном Бетон кл. С16/20 (м3)

| Изм. | Кол.уч. | Лист | №Док | Подпись | Дата | 2023/29-АС | | | |
|---|---|---|---|---|---|---|---|---|---|
| | | | | | | Строительство медицинского пункта, расположенного по адресу: Западно-Казахстанская область, Каратобинский район, Каратобинкийсельский округ, с.Ушагаш (без наружных инженерных сетей) | | | |
| ГИП | | Советханов | | | 02.23 | Медицинский пункт (МП) | Стадия | Лист | Листов |
| Выполнил | | Рамазанов | | | 02.23 | | РП | 13 | |
| Проверил | | Жетписбаев | | | 02.23 | Узлы плиты покрытия | НАО "Turar Healthcare" ГСЛ №22026093 | | |
| Н.Контроль | | Касенбеков | | | 02.23 | | | | |

ВЗАМ. ИНВ. N

ПОДПИСЬ И ДАТА

ИНВ. N ПОДЛ.

## План стропил

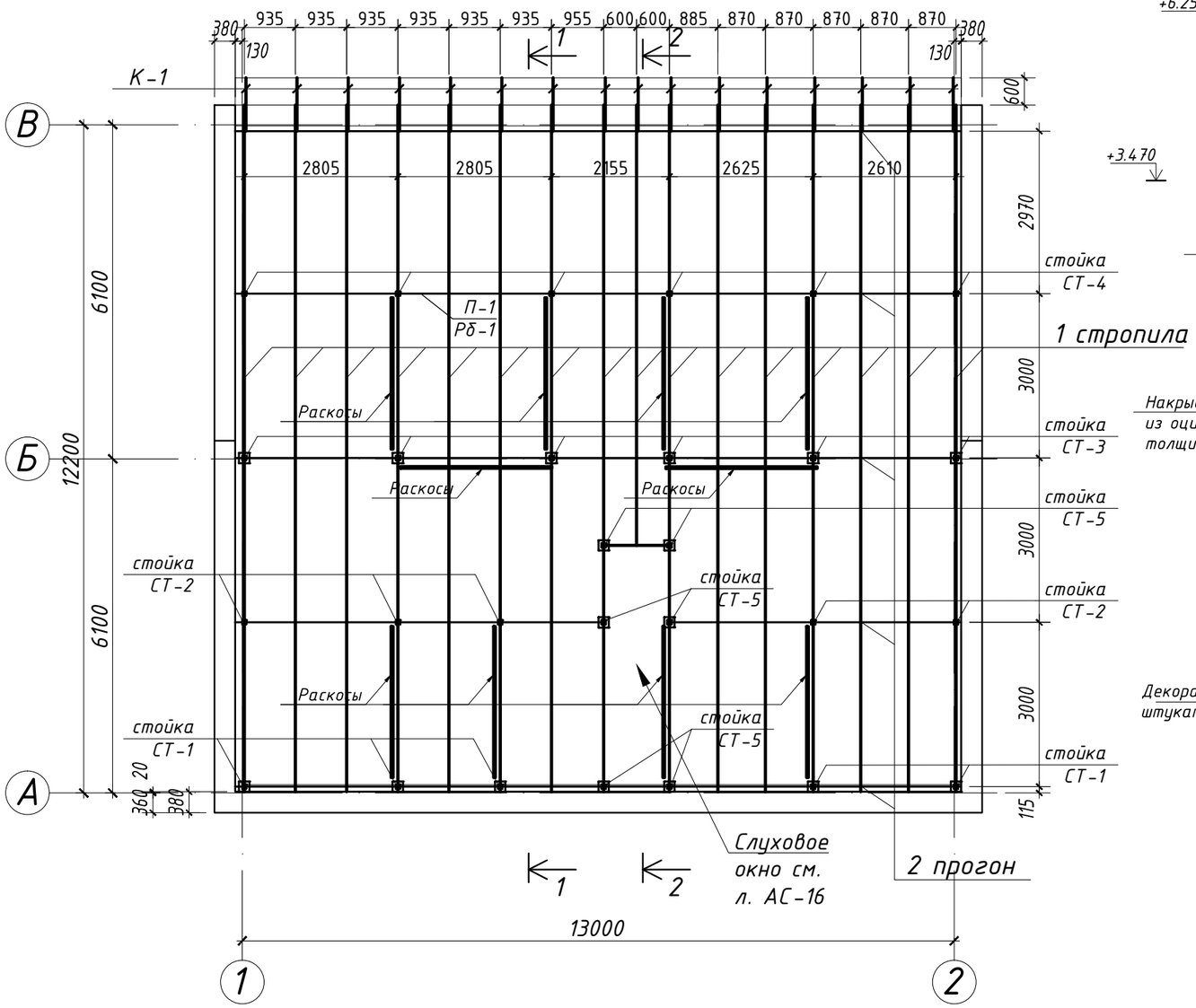


## Разрез 1-1

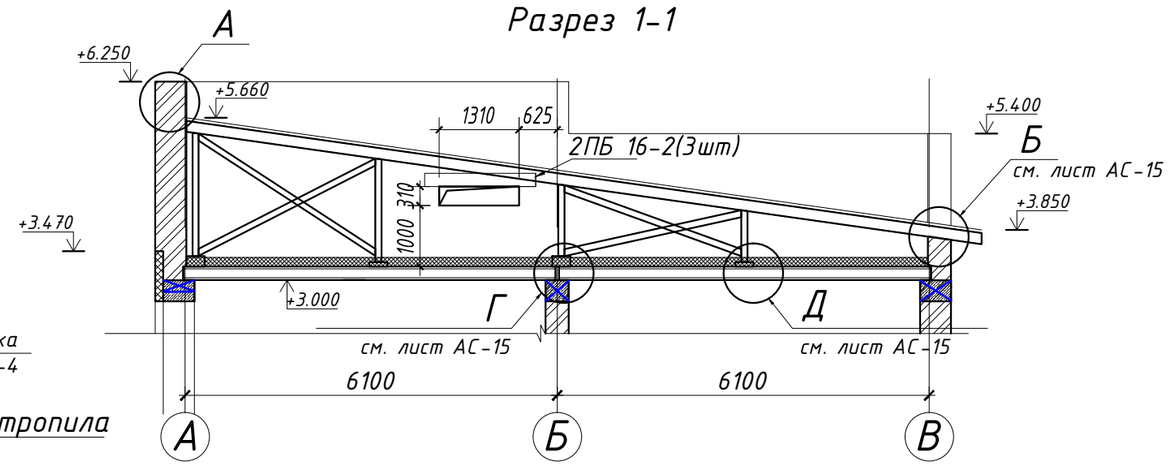


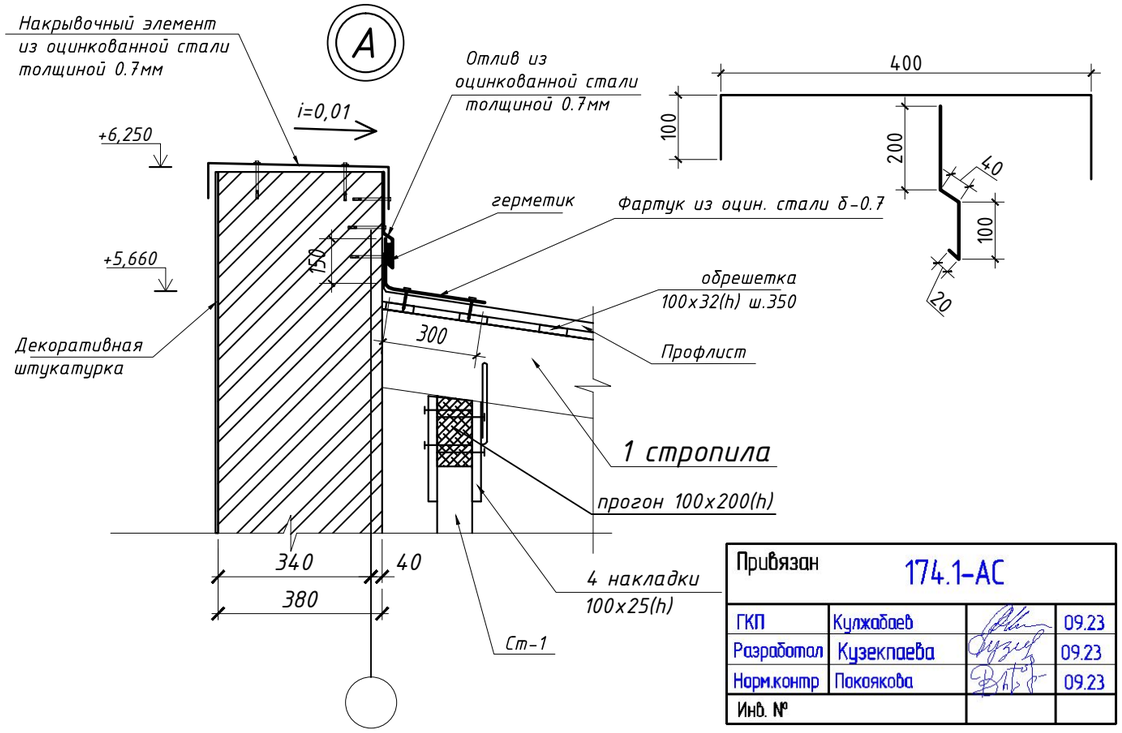


## Разрез 2-2

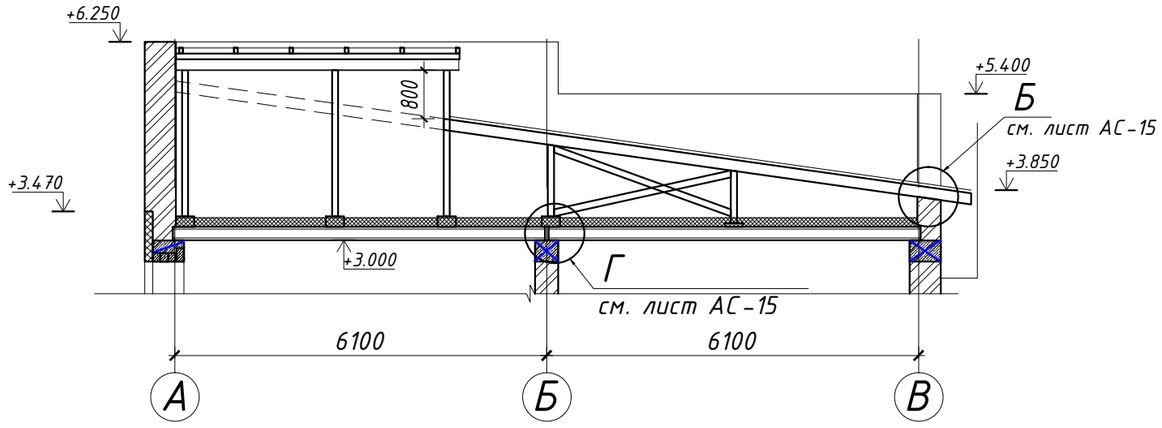


1. Перечень чертежей и общие примечания см. заглавный лист АС-1.
2. Данный лист читать совместно с листами АС-14-15.
3. Перемычка 2ПБ 16-2 - 6 шт.
4. Расход материала на накрывочный элемент и отлив стали оцинкованной толщиной 0.7мм - 62.05 м².

| Привязан | 174.1-АС | | |
|---|---|---|---|
| ГКП | Кулжабаев | | 09.23 |
| Разработал | Кузекпаева | | 09.23 |
| Норм.контр | Покоякова | | 09.23 |
| Инв. № | | | |

| Изм. | Кол.уч. | Лист | №Док | Подпись | Дата | 2023/29-АС | | |
|---|---|---|---|---|---|---|---|---|
| | | | | | | Строительство медицинского пункта, расположенного по адресу: Западно-Казахстанская область, Каратобинский район, Каратобинскийсельский округ, с.Ушагаш (без наружных инженерных сетей) | | |
| ГИП | Советханов | | | | 02.23 | Медицинский пункт (МП) | Стадия: РП | Лист: 14 / Листов: |
| Выполнил | Рамазанов | | | | 02.23 | | | |
| Проверил | Жетписбаев | | | | 02.23 | План стропил | НАО "Turar Healthcare" ГСЛ №22026093 | |
| Н.Контроль | Касенбеков | | | | 02.23 | | | |

ВЗАМ. ИНВ. N

ПОДПИСЬ И ДАТА

ИНВ. N ПОДЛ.

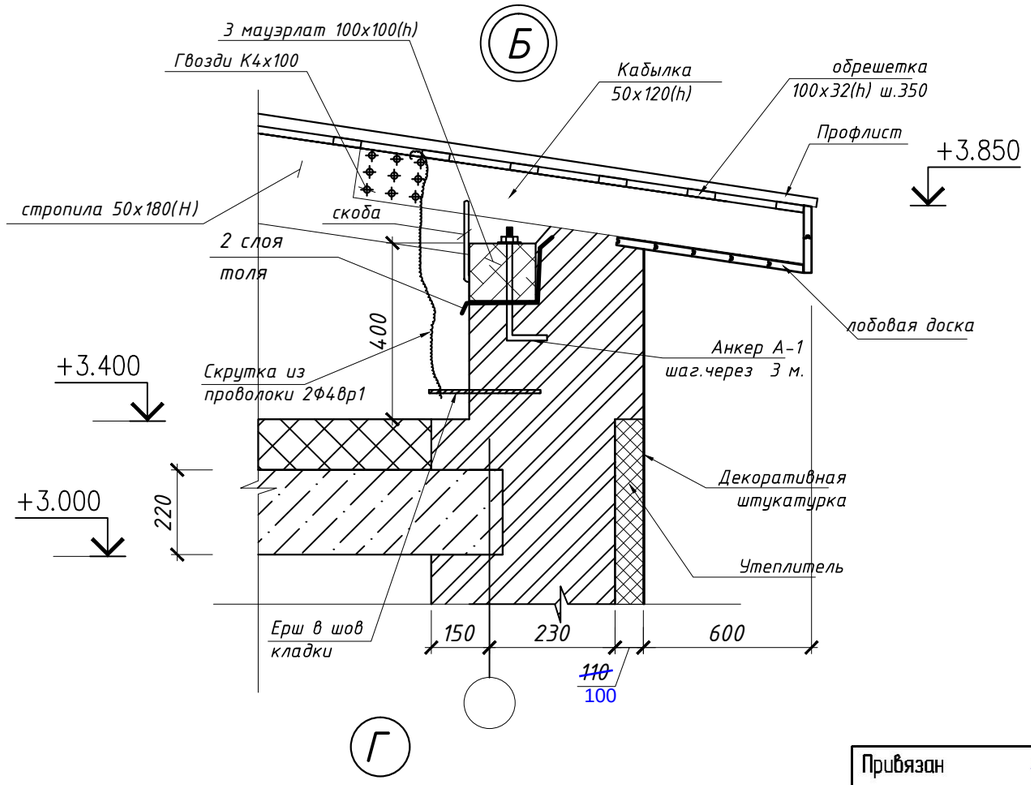


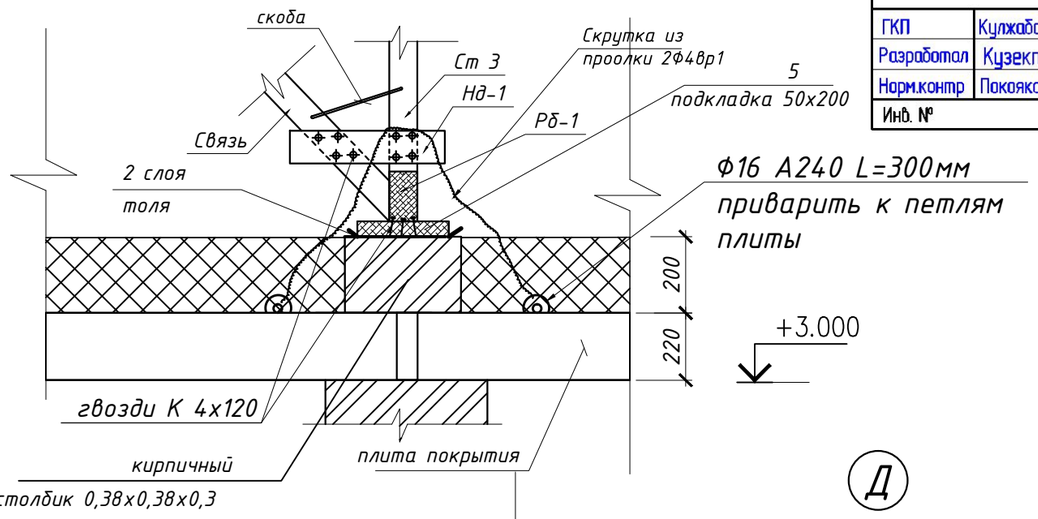


| Привязан | 174.1-АС | | |
|---|---|---|---|
| ГКП | Кулжабаев | | 09.23 |
| Разработал | Кузекпаева | | 09.23 |
| Норм.контр | Покоякова | | 09.23 |
| Инв. № | | | |

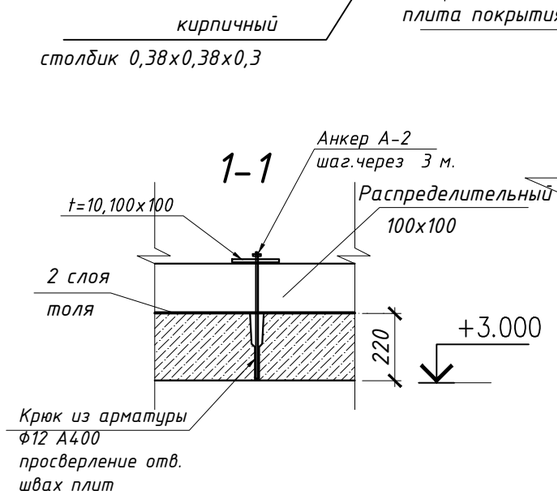


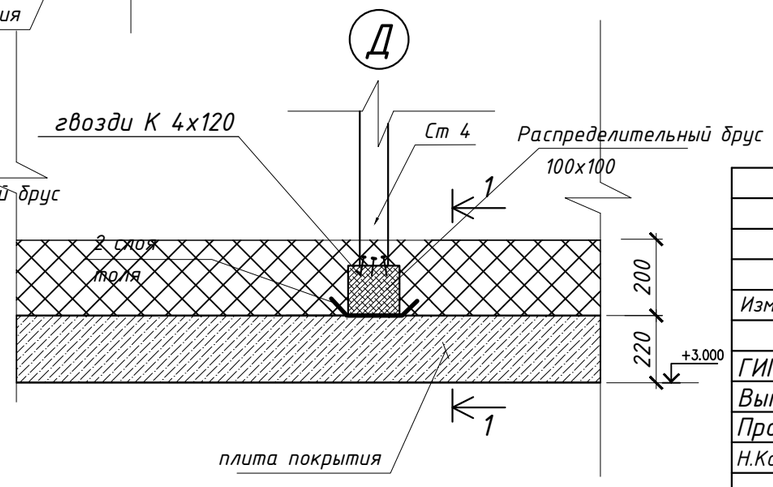


## Спецификация элементов на кровлю

| Марка поз. | Обозначение | Наименование | Кол. | Масса ед.кг. | Приме-чание |
|---|---|---|---|---|---|
| СТ-1 | ГОСТ 24254-80*Е | Стойка 100х100 L=2180 | 5 | | 0.11 м3 |
| СТ-2 | ГОСТ 24254-80*Е | Стойка 100х100 L=1750 | 5 | | 0.09 м3 |
| СТ-3 | ГОСТ 24254-80*Е | Стойка 100х100 L=1330 | 6 | | 0.08 м3 |
| СТ-4 | ГОСТ 24254-80*Е | Стойка 100х100 L=920 | 6 | | 0.055 м3 |
| СТ-5 | ГОСТ 24254-80*Е | Стойка 100х100 L=2500 | 6 | | 0.15 м3 |
| | | | | | |
| 1 | ГОСТ 24254-80*Е | Стропила 50х180(h) L= 210 п.м. | | | 1,89 м3 |
| 2 | ГОСТ 24254-80*Е | Прогон 100х200(h) $L_{общ}$=53.2 п.м. | | | 1.07 м3 |
| 3 | ГОСТ 24254-80*Е | Мауэрлат 100х100(h) L=13.3 п.м. | | | 0.14м3 |
| 4 | ГОСТ 24254-80*Е | Накладка 100х25(h) L=500 | 68 | | 0.085 м3 |
| 5 | ГОСТ 24254-80*Е | Подкладка 200х50(h) | 34 | | 0.068 м3 |
| 6 | ГОСТ 24254-80*Е | Доска лобовая 150х12(h) L=80п.м. | | | 0.15 м3 |
| 7 | ГОСТ 24254-80*Е | Обрешетка 100х32(h) | 577 | | 1.85 м3 |
| 8 | ГОСТ 24254-80*Е | Связь 50х100(h) L=п.м. | 120 | | 0.6 м3 |
| 8.1 | ГОСТ 24254-80*Е | Распределительный брус 100х100(h) L=53.2п.м. | | | 0.54 м3 |
| 9 | ГОСТ 24045-2016 | Профлист НС35-1000-0.7, δ=0.7 $м^2$ | 197 | | оцинко-ванный |
| 10 | ГОСТ 24254-80*Е | Кобылка 50х120(h) L=1400 | 16 | | 0.14м3 |
| Анкер А-1 | ГОСТ 56731-2015 | Анкерный болт с гайкой М20/24х300 | 6 | шт. | |
| Ерш | ГОСТ 34028-2016 | Ф12 А500, L=300 | 16 | 0.27 | 4.05 |
| 11 | ГОСТ 6727-80 | Провлки 2Ф4вр1 L=п.м. | 42 | | |
| Анкер А-2 | ГОСТ 56731-2015 | Анкерный болт с гайкой М20/24х300 | 15 | шт. | |
| 12 | ГОСТ 19903-2015 | t10, 100х100 | 15 | 0.78 | 7.8 |
| Крюк | ГОСТ 34028-2016 | Ф12 А500, L=300 | 15 | 0.27 | 4.05 |

1. Перечень чертежей и общие примечания см. заглавный лист АС-1.
2. Данный лист читать совместно с листами АС-15-16.

Расход кирпича на кирпичные столбики КР-р-пу 250х120х65/1НФ/125/1,4/50/ГОСТ 530-2012, на цементно-песчаном растворе марки М75. - 0.26 м3.

3. Толь по ГОСТ 10999-76, Расход толи - 21.28 м2.

| Изм. | Кол.уч. | Лист | №Док | Подпись | Дата |
|---|---|---|---|---|---|
| ГИП | Советханов | | | | 02.23 |
| Выполнил | Рамазанов | | | | 02.23 |
| Проверил | Жетписбаев | | | | 02.23 |
| Н.Контроль | Касенбеков | | | | 02.23 |

2023/29-АС

Строительство медицинского пункта, расположенного по адресу: Западно-Казахстанская область, Каратобинский район, Каратобинскийсельский округ, с.Ушагаш (без наружных инженерных сетей)

Медицинский пункт (МП)

| Стадия | Лист | Листов |
|---|---|---|
| РП | 15 | |

Узел Б и Г. Спецификация кровли

НАО"Turar Healthcare"
ГСЛ №22026093

ВЗАМ. ИНВ. N | ПОДПИСЬ И ДАТА | ИНВ. N ПОДЛ.

Слуховое окно

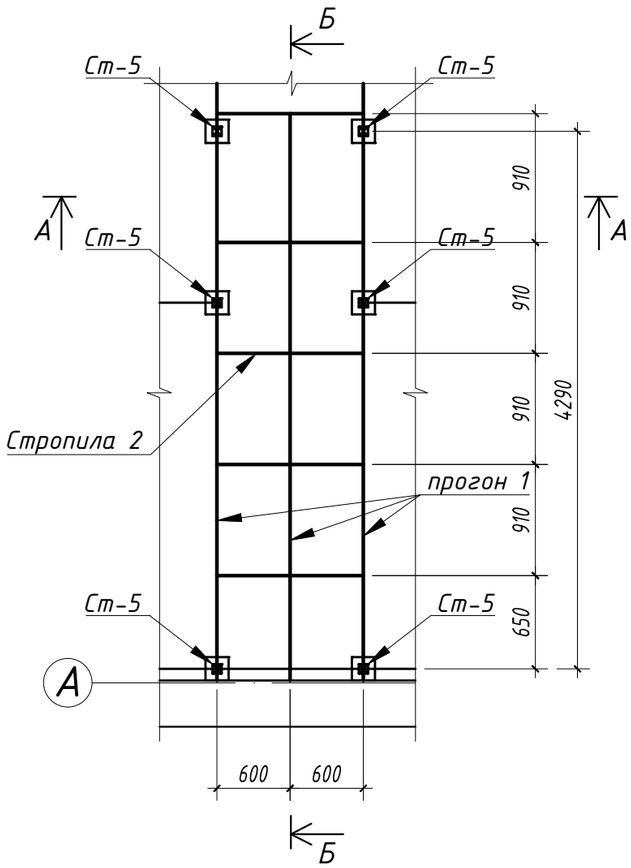


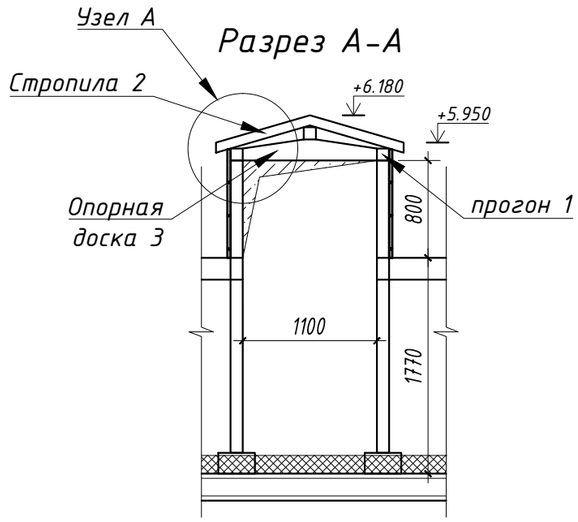


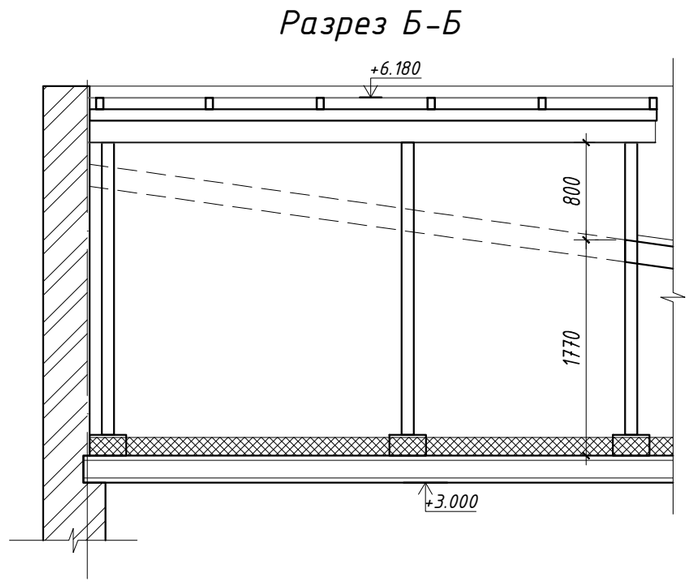


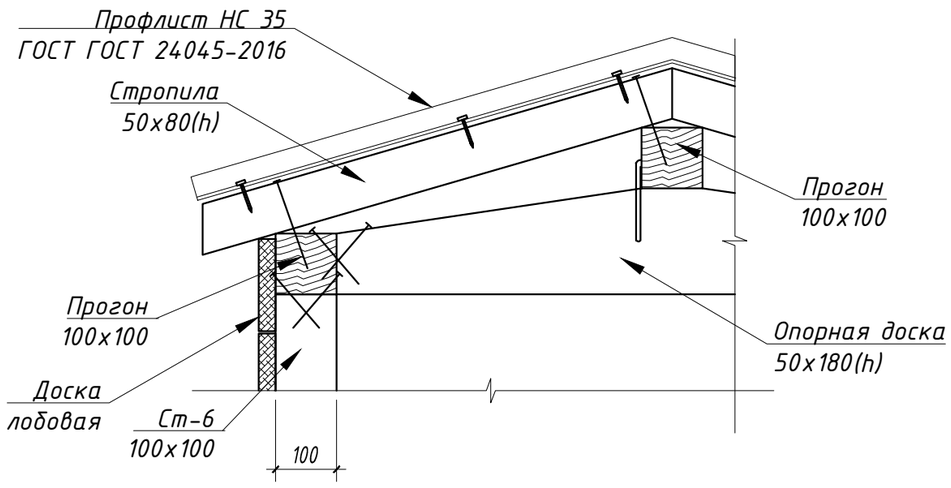


## Спецификация элементов на кровлю

| Марка поз. | Обозначение | Наименование | Кол. | Масса ед.кг. | Приме-чание |
|---|---|---|---|---|---|
| | | Слуховое окно | | | |
| 1 | ГОСТ 24254-80*Е | Прогон 100х100 L=4390 | 3 | | 0.13 м3 |
| 2 | ГОСТ 24254-80*Е | Стропила 50х80(h) L= 12 п.м. | | | 0.048 м3 |
| 3 | ГОСТ 24254-80*Е | Опорная доска 50х180(h) L=1300 | 6 | | 0.070м3 |
| 4 | ГОСТ 24254-80*Е | Доска лобовая 150х12(h) L=50п.м. | | | 0.09 м3 |
| | | | | | |

1. Перечень чертежей и общие примечания см. заглавный лист АС-1.
2. Данный лист читать совместно с листами АС-15-16.

Привязан 174.1-АС

| | | | |
|---|---|---|---|
| ГКП | Кулжабаев | | 09.23 |
| Разработал | Кузекпаева | | 09.23 |
| Норм.контр | Покоякова | | 09.23 |
| Инв. № | | | |

| Изм. | Кол.уч. | Лист | №Док | Подпись | Дата |
|---|---|---|---|---|---|
| ГИП | | Советханов | | | 02.23 |
| Выполнил | | Рамазанов | | | 02.23 |
| Проверил | | Жетписбаев | | | 02.23 |
| Н.Контроль | | Касенбеков | | | 02.23 |

2023/29-АС

Строительство медицинского пункта, расположенного по адресу: Западно-Казахстанская область, Каратобинский район, Каратобинскийсельский округ, с.Ушагаш (без наружных инженерных сетей)

Медицинский пункт (МП)

| Стадия | Лист | Листов |
|---|---|---|
| РП | 16 | |

Слуховое окно

НАО"Turar Healthcare"
ГСЛ №22026093

ВЗАМ. ИНВ. N

ПОДПИСЬ И ДАТА

ИНВ. N ПОДЛ.

## Крыльцо Кр-1

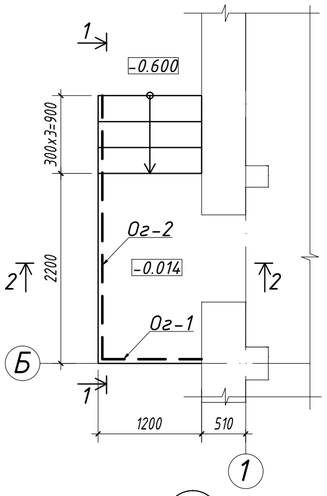


## План кровли Крыльцо Кр-1

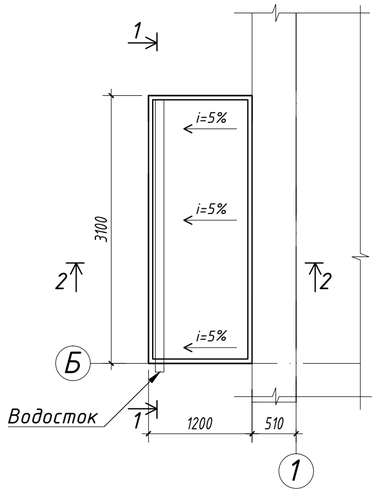


## Разрез 2-2

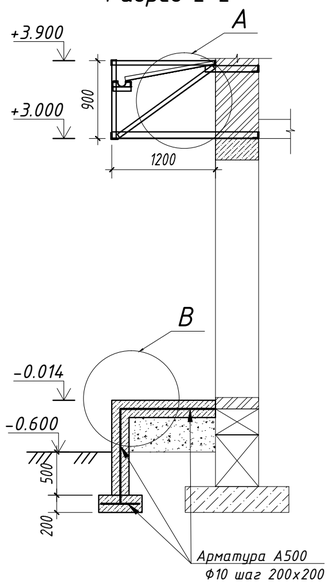


## Разрез 1-1

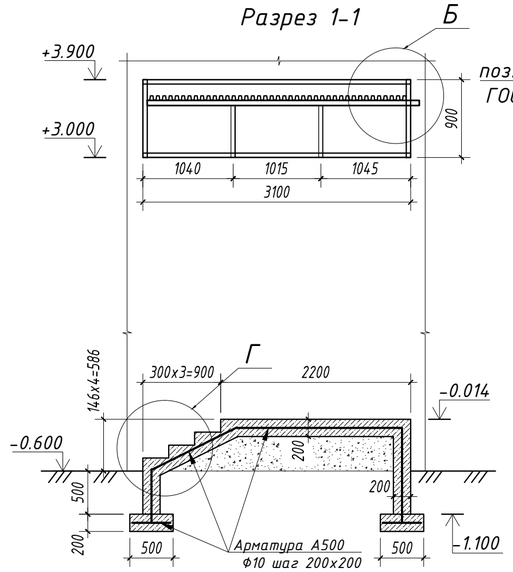


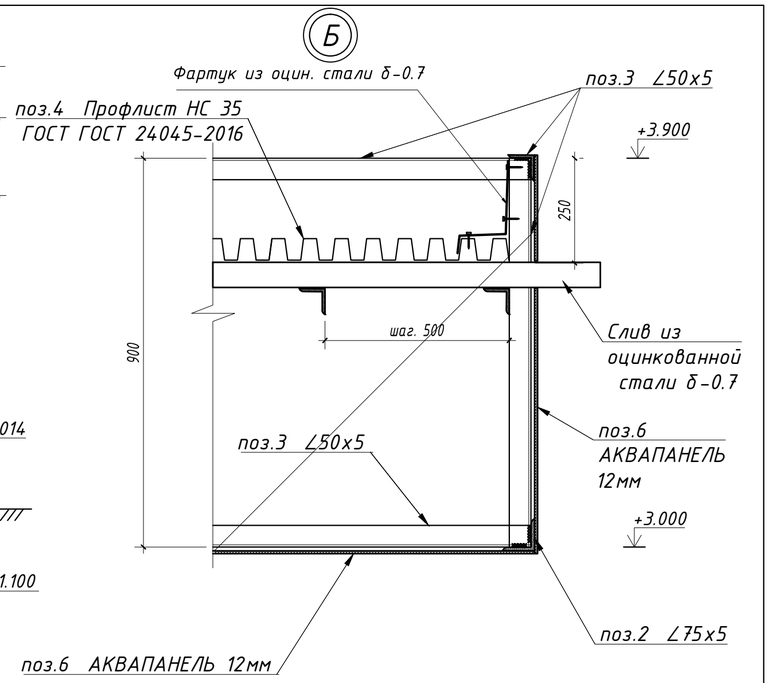


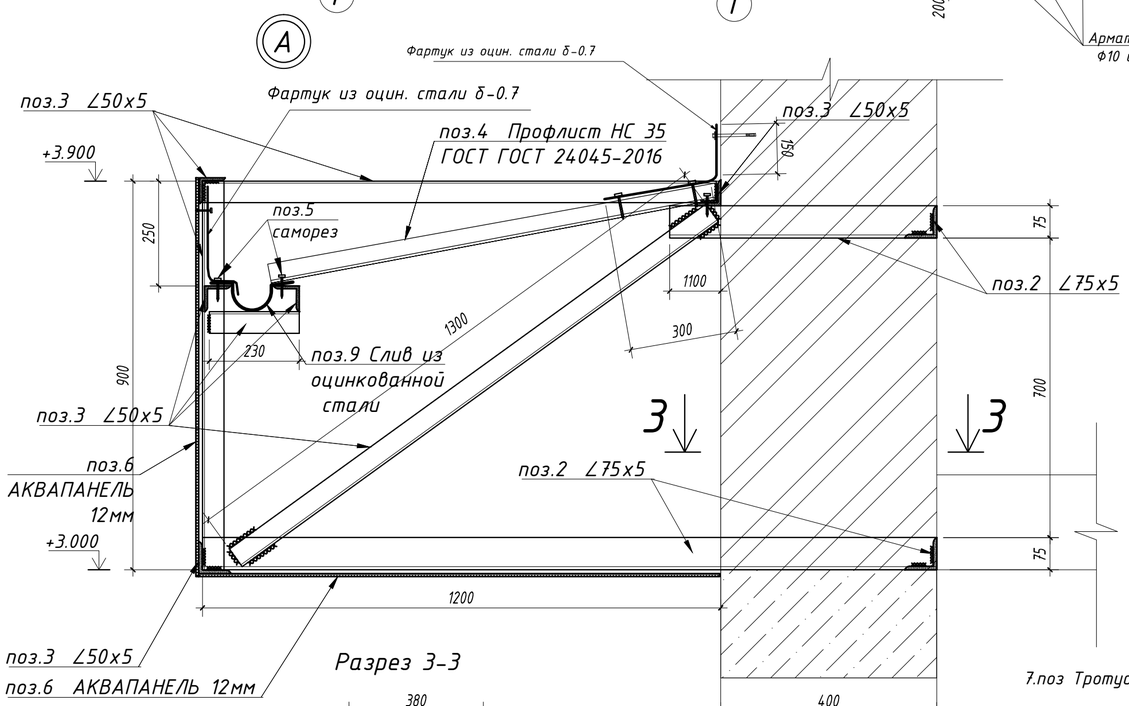


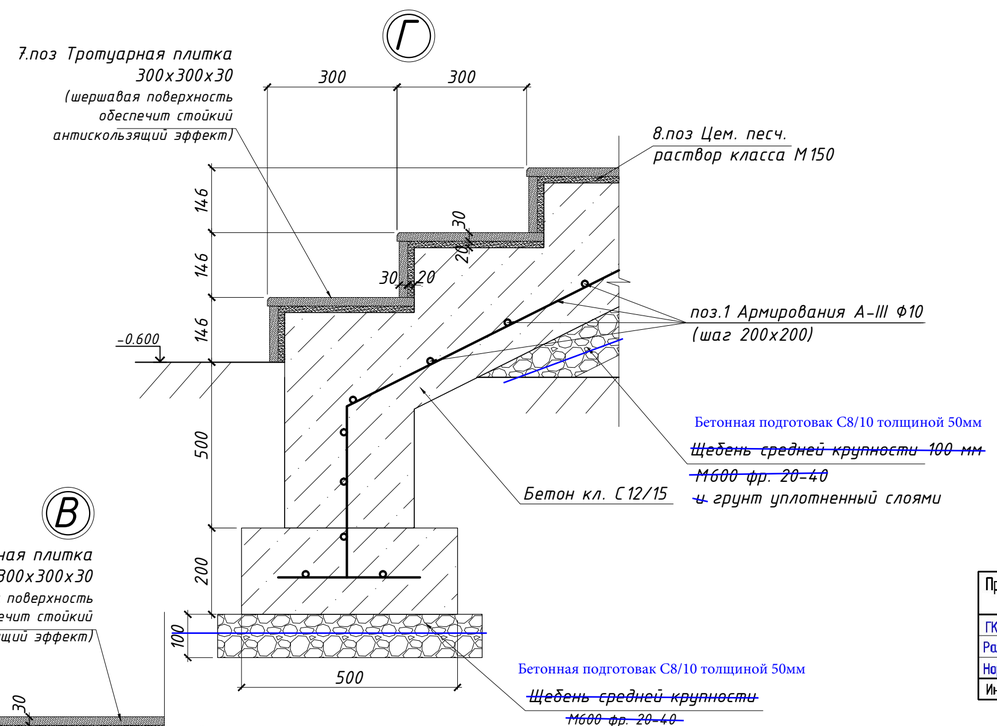


## Разрез 3-3

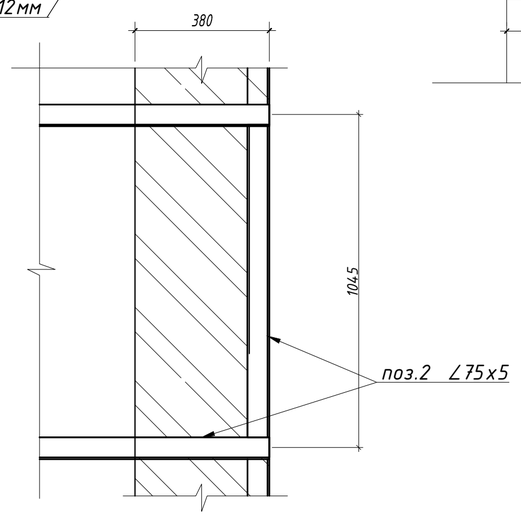


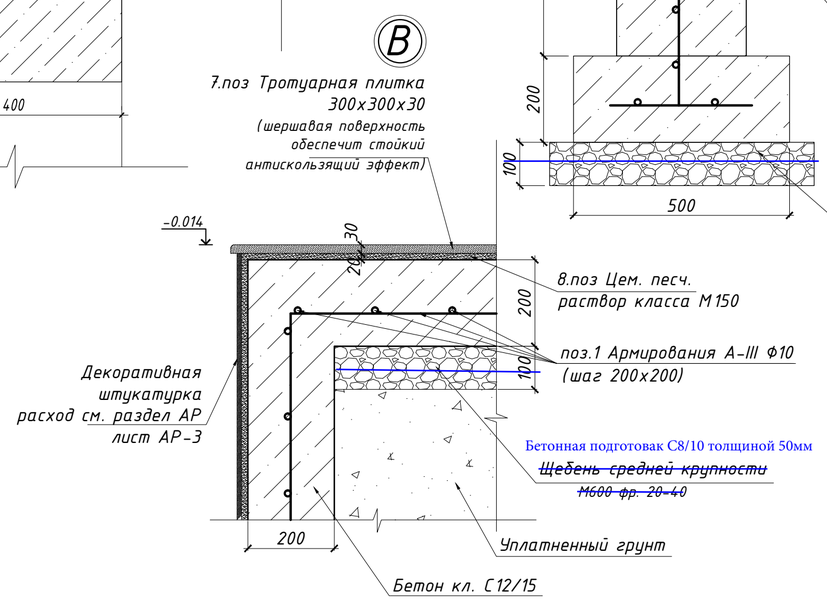


1. Перечень чертежей и общие примечания см. заглавный лист АС-1.
2. Данный лист читать совместно с листами АС-17-18.
3. Спецификацию см. лист АС-18.

| Привязан | 174.1-АС | | |
|---|---|---|---|
| ГКП | Кулжабаев | | 09.23 |
| Разработал | Кузекпаева | | 09.23 |
| Норм.контр | Покоякова | | 09.23 |
| Инв. № | | | |

| Изм. | Кол.уч. | Лист | №Док | Подпись | Дата | 2023/29-АС | | | |
|---|---|---|---|---|---|---|---|---|---|
| | | | | | | Строительство медицинского пункта, расположенного по адресу: Западно-Казахстанская область, Каратобинский район, Каратобинскийсельский округ, с.Ушагаш (без наружных инженерных сетей) | | | |
| ГИП | Советханов | | | | 02.23 | Медицинский пункт (МП) | Стадия | Лист | Листов |
| Выполнил | Рамазанов | | | | 02.23 | | РП | 17 | |
| Проверил | Жетписбаев | | | | 02.23 | Крыльцо Кр-1 | НАО "Turar Healthcare" ГСЛ №22026093 | | |
| Н.Контроль | Касенбеков | | | | 02.23 | | | | |

## Ограждения ОГ-1

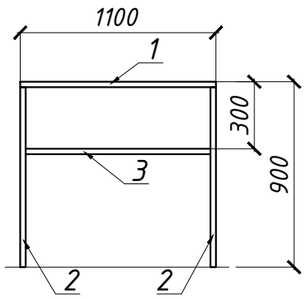


## Ограждения ОГ-2

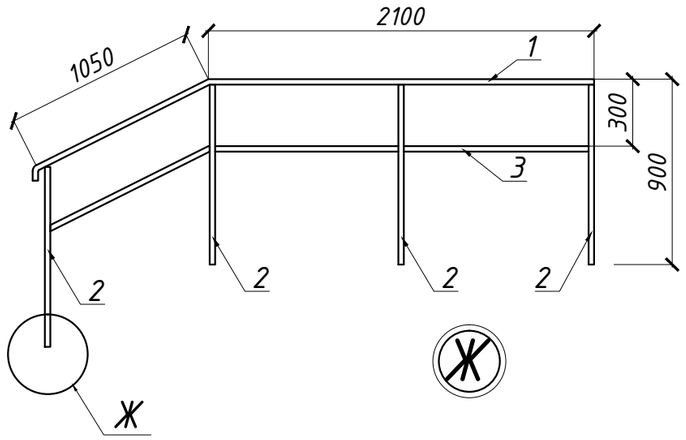


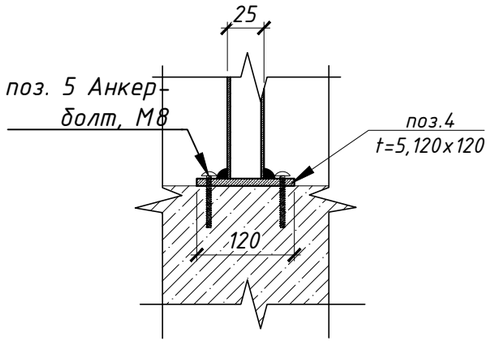


| Привязан | 174.1-АС | | |
|---|---|---|---|
| ГКП | Кулжабаев | | 09.23 |
| Разработал | Кузекпаева | | 09.23 |
| Норм.контр | Покоякова | | 09.23 |
| Инв. № | | | |

## СПЕЦИФИКАЦИЯ (на одно изделие)

| Поз. | Обозначение | Наименование | Кол. | Масса, ед./кг | Приме-чание |
|---|---|---|---|---|---|
| | | Ограждение ОГ-1 | | | 9.36 |
| 1 | ГОСТ 3262-75 | Труба Ф 25x3.2 L=1100 | 1 | 2.64 | 2.64 |
| 2 | ГОСТ 3262-75 | Труба Ф 25x3.2 L=875 | 2 | 2.1 | 4.2 |
| 3 | ГОСТ 3262-75 | Труба Ф 25x3.2 L=1050 | 1 | 2.52 | 2.52 |
| | | Ограждение ОГ-2 | | | 25.44 |
| 1 | ГОСТ 3262-75 | Труба Ф 25x3.2 L=1100 | 3.25 | 2.4 | 7.80 |
| 2 | ГОСТ 3262-75 | Труба Ф 25x3.2 L=п.м. | 3.15 | 2.4 | 7.56 |
| 3 | ГОСТ 3262-75 | Труба Ф 25x3.2 L=1050 | 4 | 2.52 | 10.08 |

## Спецификация элементов крепление ограждение

| Поз. | Обозначение | Наименование | Кол. | Масса ед., кг | Приме-чание |
|---|---|---|---|---|---|
| | | | | | |
| 4 | ГОСТ 19903-2015 | t5, 120x120 | 6 | 0.56 | 3.36 |
| 5 | ГОСТ 28778-90 | Анкерный болт М8, L=80 | 24 | шт. | |
| | | | | | |

## Спецификация элементов к маркировочной схеме, расположенной на листе АС-17,18

| Поз. | Обозначение | Наименование | Кол. | Масса ед., кг | Приме-чание |
|---|---|---|---|---|---|
| | | Крыльцо №1 | | | |
| 1 | ГОСТ 34028-2016 | Ф10 А500, L=м.п. | 120 | 0.617 | 75 |
| ОГ-1 | | Ограждения ОГ-1 | 5 | м.п. | |
| 2 | ГОСТ 8509-93 | Уголок ∟ 75x5 L=п.м. | 13.2 | 5.8 | 76.56 |
| 3 | ГОСТ 8509-93 | Уголок ∟ 50x5 L=п.м. | 26.42 | 3.78 | 99.86 |
| 4 | ГОСТ 24045-2016 | Профлист НС35-1000-0.7, δ=0.7 м² | 4.1 | | оцинко-ванный |
| 5 | | Саморезы с прессшайбой, 6x50 | 33 | шт. | |
| 6 | | АКВАПАНЕЛЬ толщина 12мм м² | 8.67 | | |
| 7 | | Тратуарная плитка 300x300x30 м² | 4.45 | | |
| 8 | | Цем. песч. раствор класса М150 | 0.09 | | м3 |
| 9 | | Оцинкованный лист δ=0.7 м² | 3.92 | | |
| | | | | | |
| | | Материалы | | | |
| | | Бетон кл. С12/15,F100,W8 порт.цем.,м3 | 2.7 | | м3 |
| | | ~~Щебень М600, фр. 20-40 м3~~ | ~~0.71~~ | | ~~м3~~ |
| | | Бетон кл. С8/10, м3 | 0.355 | | |

## Ведомость расхода стали, кг

| Марка элемента | Изделия арматурные | | | | | | | | Всего |
|---|---|---|---|---|---|---|---|---|---|
| | Арматура класса | | | | | | | | |
| | А240 | | | А500 | | | | | |
| | ГОСТ 34028-2016 | | | ГОСТ 34028-2016 | | | | | |
| | Ф6 | Ф8 | Итого | Ф10 | Ф12 | Ф20 | Ф25 | Итого | |
| Крыльцо №1 | | | | 75 | | | | 75 | 75 |

1. Перечень чертежей и общие примечания см. заглавный лист АС-1.
2. Данный лист читать совместно с листами АС-17-18.

| Изм. | Кол.уч. | Лист | №Док | Подпись | Дата |
|---|---|---|---|---|---|
| ГИП | | Советханов | | | 02.23 |
| Выполнил | | Рамазанов | | | 02.23 |
| Проверил | | Жетписбаев | | | 02.23 |
| Н.Контроль | | Касенбеков | | | 02.23 |

2023/29-АС

Строительство медицинского пункта, расположенного по адресу: Западно-Казахстанская область, Каратобинский район, Каратобинскийсельский округ, с.Ушагаш (без наружных инженерных сетей)

Медицинский пункт (МП)

| Стадия | Лист | Листов |
|---|---|---|
| РП | 18 | |

Крыльцо Кр-1, Спецификация и ограждение

НАО"Turar Healthcare"
ГСЛ №22026093

ВЗАМ. ИНВ. N | ПОДПИСЬ И ДАТА | ИНВ. N ПОДЛ.

## Крыльцо Кр-2

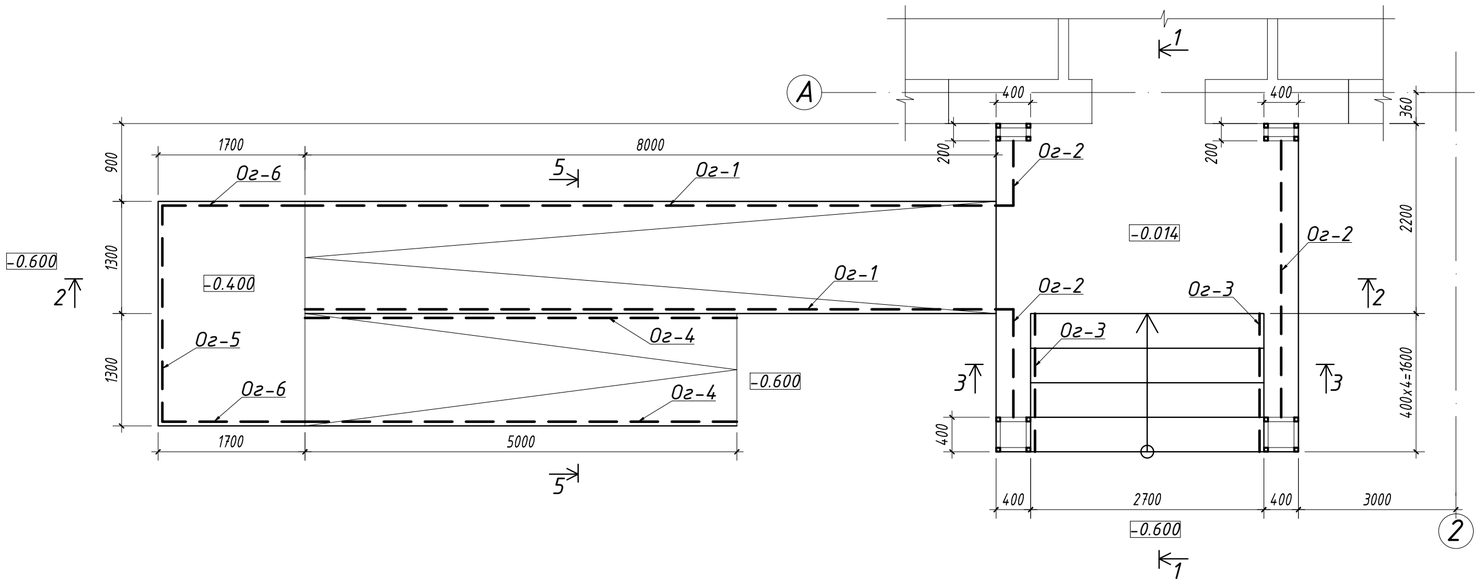


## План кровли крыльцо Кр-2

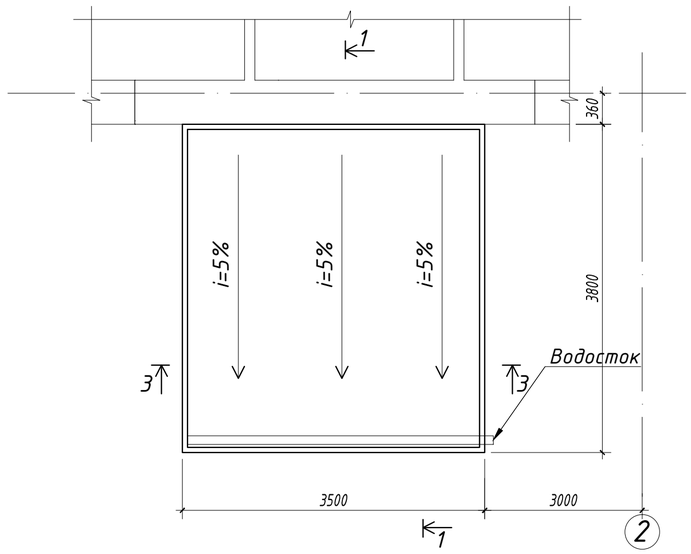


## Крыльцо Кр-2
## План фундамента

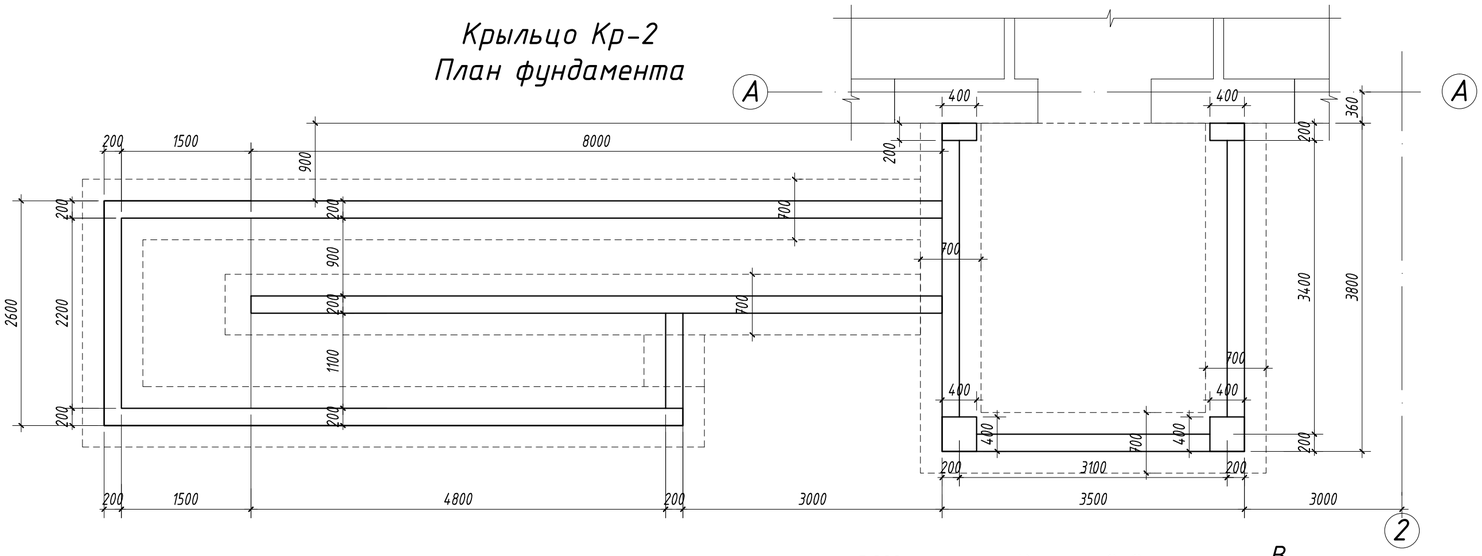


## Разрез 1-1

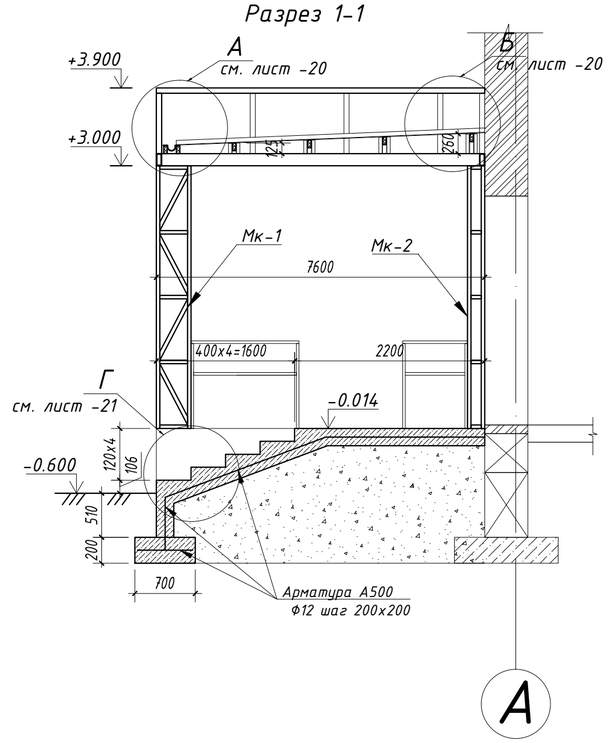


## Разрез 2-2

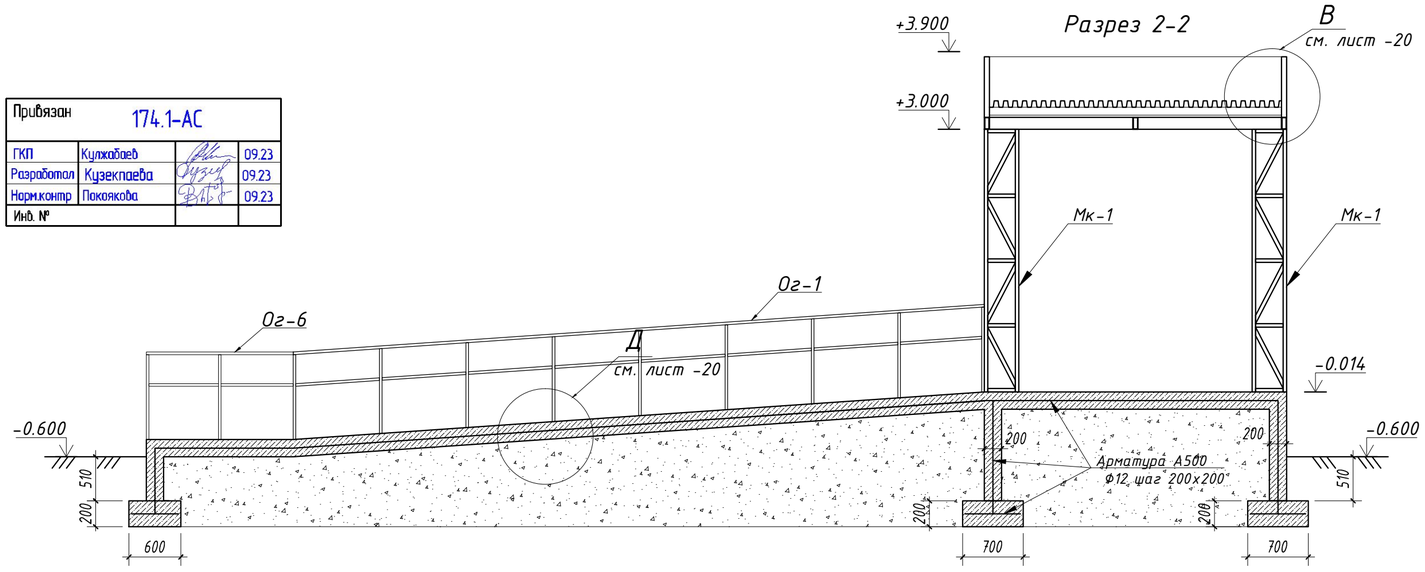


| Привязан | 174.1-АС | | |
|---|---|---|---|
| ГКП | Кулжабаев | | 09.23 |
| Разработал | Кузекпаева | | 09.23 |
| Нормконтр | Покоякова | | 09.23 |
| Инв. № | | | |

1. Перечень чертежей и общие примечания см. заглавный лист АС-1.
2. Данный лист читать совместно с листами АС-17-18.
3. Узлы А,Б,В,Д см. лист АС-20.
4. Разрез 3-3 и 5-5 см. лист АС-19.1
5. Спецификацию см. лист АС-21.

| Изм. | Кол.уч. | Лист | №Док | Подпись | Дата | 2023/29-АС | | | |
|---|---|---|---|---|---|---|---|---|---|
| | | | | | | Строительство медицинского пункта, расположенного по адресу: Западно-Казахстанская область, Каратобинский район, Каратобинскийсельский округ, с.Ушагаш (без наружных инженерных сетей) | | | |
| ГИП | Советханов | | | | 02.23 | Медицинский пункт (МП) | Стадия | Лист | Листов |
| Выполнил | Рамазанов | | | | 02.23 | | РП | 19 | |
| Проверил | Жетписбаев | | | | 02.23 | Крыльцо Кр-2 | НАО "Turar Healthcare" ГСЛ №22026093 | | |
| Н.Контроль | Касенбеков | | | | 02.23 | | | | |

## Разрез 3-3

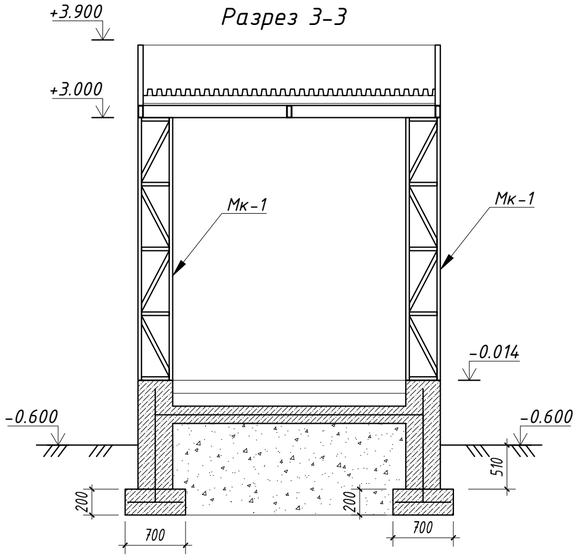


## Разрез 5-5

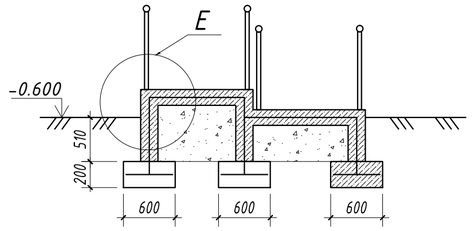


## Ограждения ОГ-2

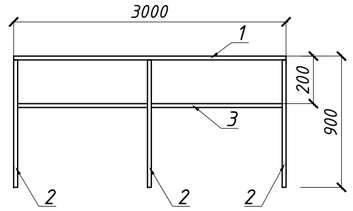


## Ограждения ОГ-3

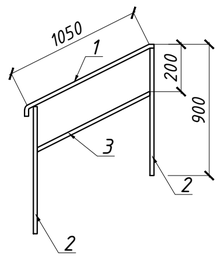


## Ограждения ОГ-6

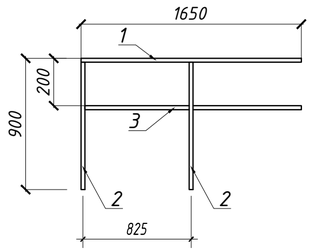


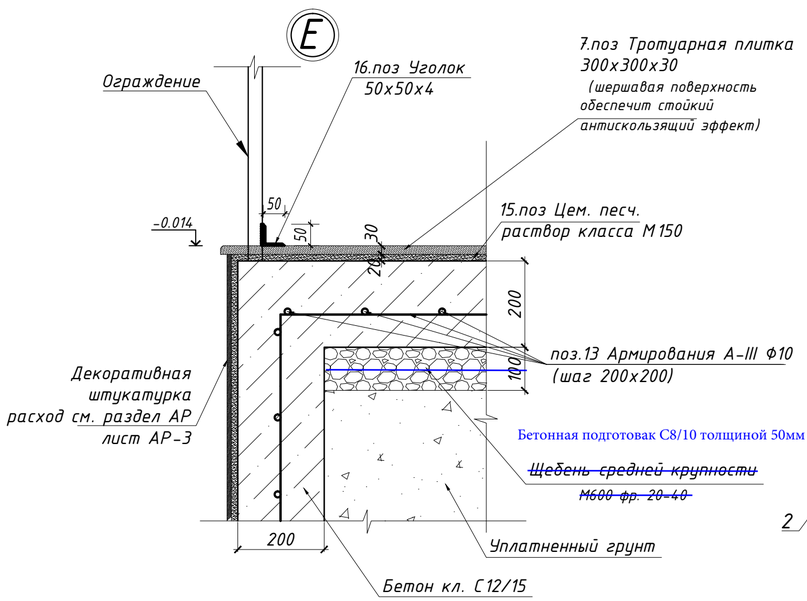


## Ограждения ОГ-5

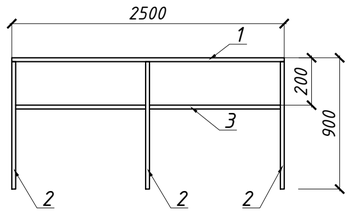


## Ограждения ОГ-4

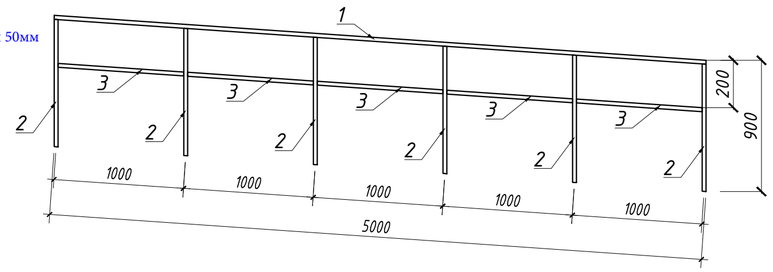


| Привязан | 174.1-АС | | |
|---|---|---|---|
| ГКП | Кулжабаев | | 09.23 |
| Разработал | Кузекпаева | | 09.23 |
| Норм.контр | Покоякова | | 09.23 |
| Инв. № | | | |

## Ограждения ОГ-1

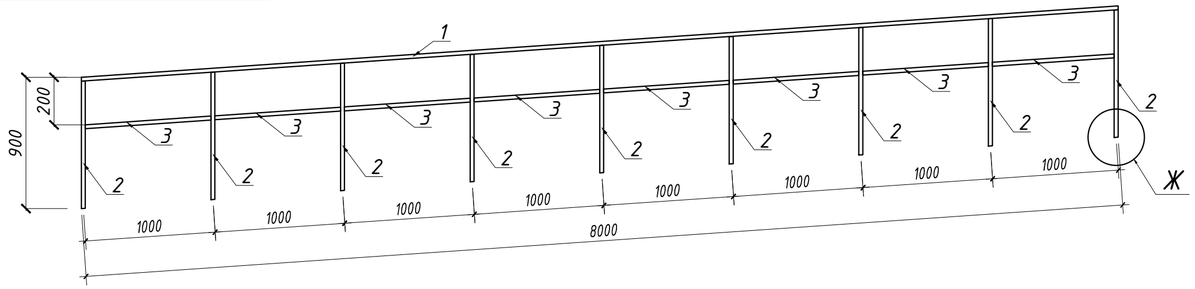


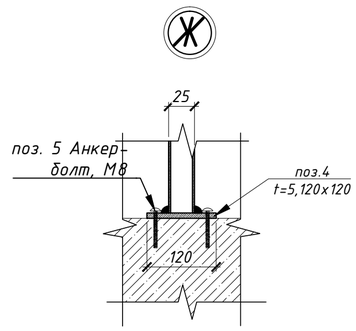


## СПЕЦИФИКАЦИЯ

| Поз. | Обозначение | Наименование | Кол. | Масса, ед./кг | Приме-чание |
|---|---|---|---|---|---|
| | | Ограждение ОГ-1 | 2 | 56.82 | 113.64 |
| 1 | ГОСТ 3262-75 | Труба Ф 25x3.2 L=8000 | 1 | 19.2 | 19.2 |
| 2 | ГОСТ 3262-75 | Труба Ф 25x3.2 L=875 | 9 | 2.1 | 18.9 |
| 3 | ГОСТ 3262-75 | Труба Ф 25x3.2 L=975 | 8 | 2.34 | 18.72 |
| | | Ограждение ОГ-2 | 1 | 37.26 | 37.26 |
| 1 | ГОСТ 3262-75 | Труба Ф 25x3.2 L=п.м | 4.7 | 2.4 | 11.28 |
| 2 | ГОСТ 3262-75 | Труба Ф 25x3.2 L=875 | 7 | 2.1 | 14.7 |
| 3 | ГОСТ 3262-75 | Труба Ф 25x3.2 L=п.м. | 4.7 | 2.4 | 11.28 |
| | | Ограждение ОГ-3 | 2 | 9.09 | 18.18 |
| 1 | ГОСТ 3262-75 | Труба Ф 25x3.2 L=1100 | 1 | 2.64 | 2.64 |
| 2 | ГОСТ 3262-75 | Труба Ф 25x3.2 L=875 | 2 | 2.1 | 4.2 |
| 3 | ГОСТ 3262-75 | Труба Ф 25x3.2 L=1050 | 1 | 2.52 | 2.25 |
| | | Ограждение ОГ-4 | 2 | 36.3 | 72.60 |
| 1 | ГОСТ 3262-75 | Труба Ф 25x3.2 L=5000 | 1 | 12 | 12 |
| 2 | ГОСТ 3262-75 | Труба Ф 25x3.2 L=875 | 6 | 2.1 | 12.6 |
| 3 | ГОСТ 3262-75 | Труба Ф 25x3.2 L=975 | 5 | 2.34 | 11.7 |
| | | Ограждение ОГ-5 | 1 | 18.3 | 18.30 |
| 1 | ГОСТ 3262-75 | Труба Ф 25x3.2 L=п.м | 2.5 | 2.4 | 6 |
| 2 | ГОСТ 3262-75 | Труба Ф 25x3.2 L=875 | 3 | 2.1 | 6.3 |
| 3 | ГОСТ 3262-75 | Труба Ф 25x3.2 L=п.м. | 2.5 | 2.4 | 6 |
| | | Ограждение ОГ-6 | 2 | 12.12 | 24.24 |
| 1 | ГОСТ 3262-75 | Труба Ф 25x3.2 L=п.м | 1.65 | 2.4 | 3.96 |
| 2 | ГОСТ 3262-75 | Труба Ф 25x3.2 L=875 | 2 | 2.1 | 4.2 |
| 3 | ГОСТ 3262-75 | Труба Ф 25x3.2 L=п.м. | 1.65 | 2.4 | 3.96 |

## Спецификация элементов крепление ограждение

| Поз. | Обозначение | Наименование | Кол. | Масса ед., кг | Приме-чание |
|---|---|---|---|---|---|
| | | | | | |
| 4 | ГОСТ 19903-2015 | t5, 120x120 | 36 | 0.56 | 20.16 |
| 5 | ГОСТ 28778-90 | Анкерный болт М8, L=80 | 144 | шт. | |
| | | | | | |

1. Перечень чертежей и общие примечания см. заглавный лист АС-1.
2. Данный лист читать совместно с листами АС-19-21.

| Изм. | Кол.уч. | Лист | №Док | Подпись | Дата | 2023/29-АС | | |
|---|---|---|---|---|---|---|---|---|
| | | | | | | Строительство медицинского пункта, расположенного по адресу: Западно-Казахстанская область, Каратобинский район, Каратобинскийсельский округ, с.Ушагаш (без наружных инженерных сетей) | | |
| ГИП | Советханов | | | | 02.23 | Медицинский пункт (МП) | Стадия: РП | Лист: 19.1 / Листов: |
| Выполнил | Рамазанов | | | | 02.23 | | | |
| Проверил | Жетписбаев | | | | 02.23 | Крыльцо Кр-2 Разрезы 2-2,5-5 и ограждения | НАО "Turar Healthcare" ГСЛ №22026093 | |
| Н.Контроль | Касенбеков | | | | 02.23 | | | |

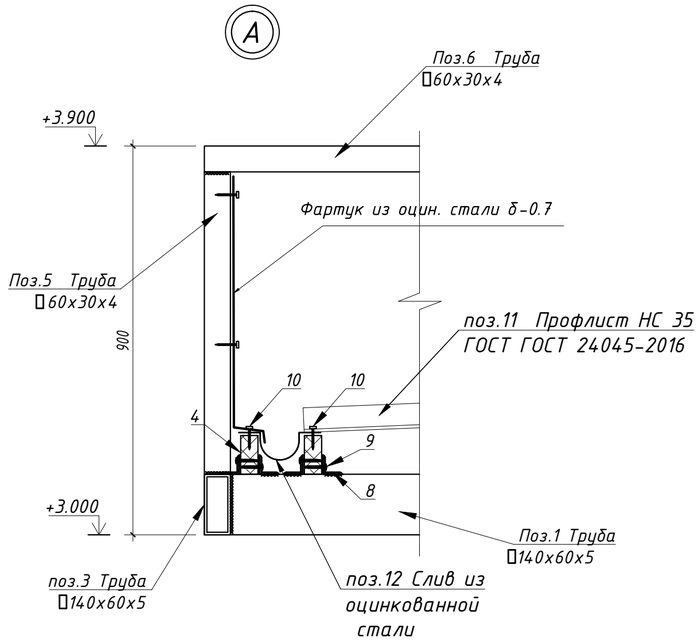


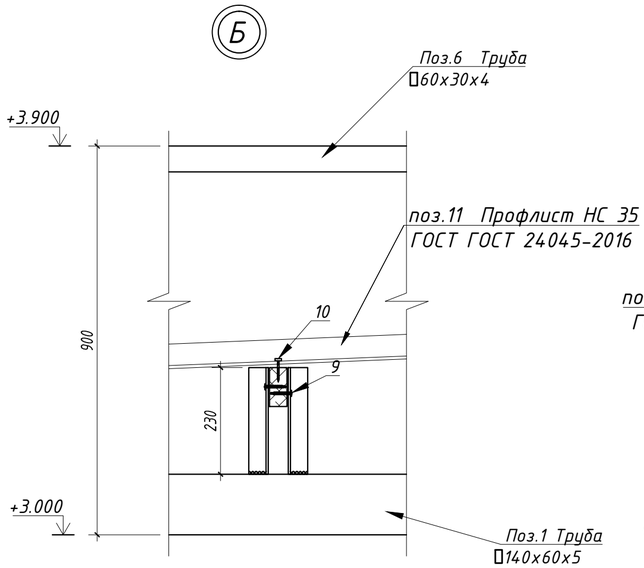


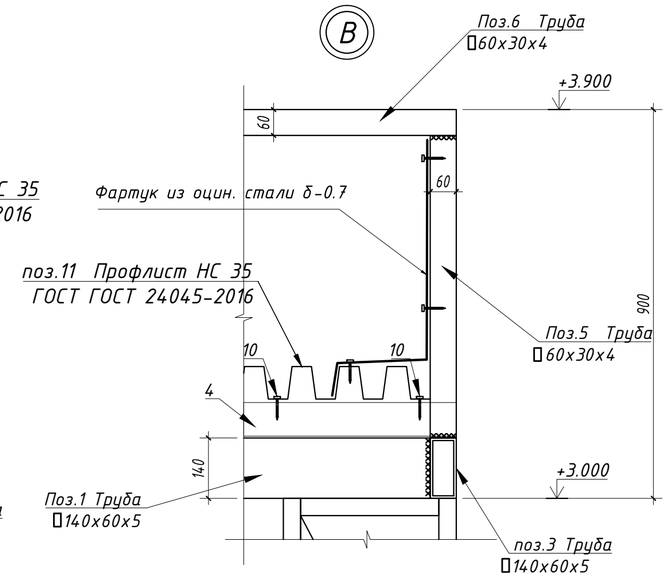


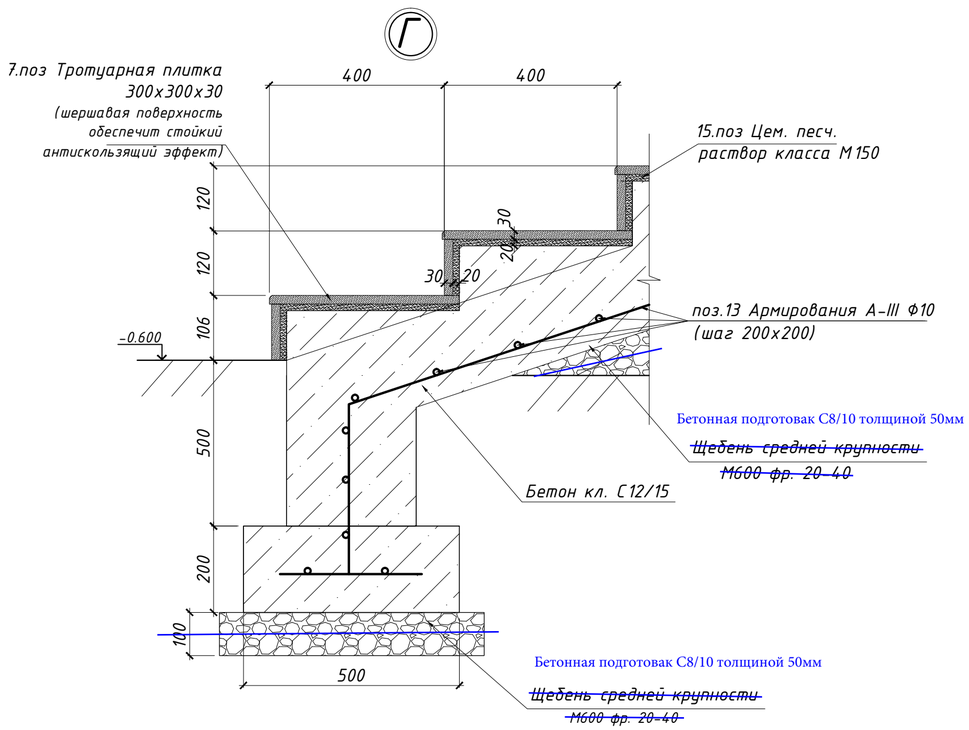


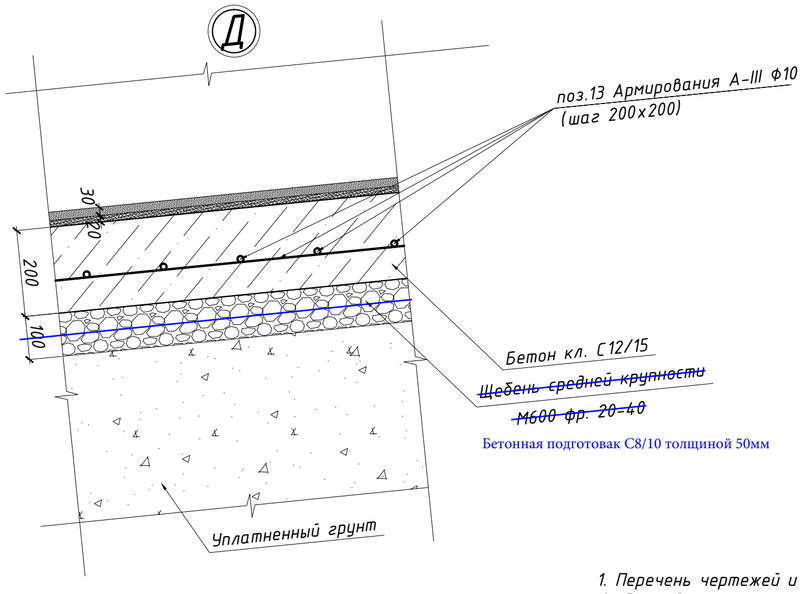


1. Перечень чертежей и общие примечания см. заглавный лист АС-1.
2. Данный лист читать совместно с листами АС-19-20.
3. Спецификацию см. лист АС-21.

| | | | |
|---|---|---|---|
| Привязан | 174.1-АС | | |
| ГКП | Кулжабаев | | 09.23 |
| Разработал | Кузекпаева | | 09.23 |
| Норм.контр | Покоякова | | 09.23 |
| Инв. № | | | |

| Изм. | Кол.уч. | Лист | №Док | Подпись | Дата |
|---|---|---|---|---|---|
| ГИП | | Советханов | | | 02.23 |
| Выполнил | | Рамазанов | | | 02.23 |
| Проверил | | Жетписбаев | | | 02.23 |
| Н.Контроль | | Касенбеков | | | 02.23 |

2023/29-АС

Строительство медицинского пункта, расположенного по адресу: Западно-Казахстанская область, Каратобинский район, Каратобинскийсельский округ, с.Ушагаш (без наружных инженерных сетей)

Медицинский пункт (МП)

| Стадия | Лист | Листов |
|---|---|---|
| РП | 20 | |

Крыльцо Кр-2 Узлы А,Б,В,Г,Д,Е

НАО "Turar Healthcare"
ГСЛ №22026093

## План металлических балок

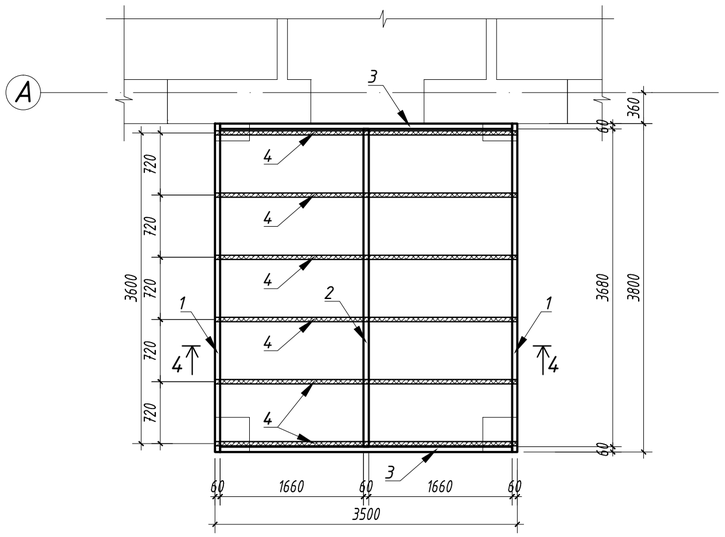


## План металлических парапет

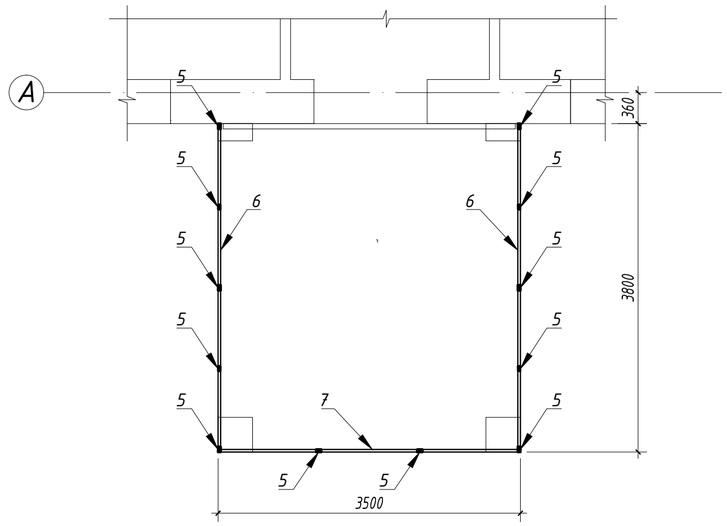


## Разрез 1-1

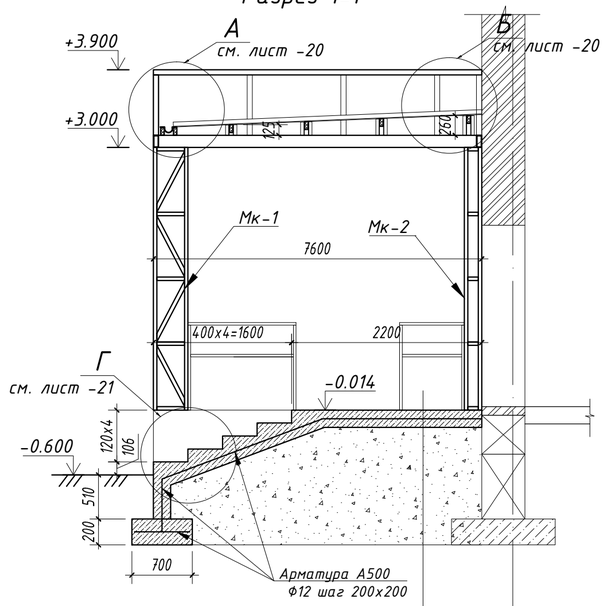


Арм. железобетонная плита толщиной 200мм
арм. сеткой Ф10 А500 шаг 200х200

Бетонная подготовак С8/10 толщиной 50мм ~~Щебень толщиной 100мм, М600 фр. 20-40~~

Уплотненный по слойно грунт слоями по 200мм

## Спецификация

| Поз. | Обозначение | Наименование | Кол. | Масса, ед./кг | Приме-чание |
|---|---|---|---|---|---|
| | | Крыльцо №2 | | | |
| 1 | ГОСТ 8645-78 | Труба ▭ 140х60х5 L=3800 | 2 | 55.40 | 110.8 |
| 2 | ГОСТ 8645-78 | Труба ▭ 140х60х5 L=3680 | 1 | 53.65 | |
| 3 | ГОСТ 8645-78 | Труба ▭ 140х60х5 L=3380 | 2 | 49.28 | 98.56 |
| 5 | ГОСТ 8645-78 | Труба ▭ 60х30х4 L=700 | 12 | 3.45 | 41.4 |
| 6 | ГОСТ 8645-78 | Труба ▭ 60х30х4 L=3800 | 2 | 18.73 | 37.46 |
| 7 | ГОСТ 8645-78 | Труба ▭ 60х30х4 L=3500 | 1 | 17.25 | |
| | | | | | |
| 4 | ГОСТ 24254-80*Е | Стропила 50х100(h) L= 3500 | 6 | | 0.11 м3 |
| 8 | ГОСТ 8509-93 | ∠ Уголок 50х5, L=60 | 36 | 0.23 | 8.3 |
| 9 | ГОСТ 1145-80 | Саморез по металлу, ZP 4,8х70 | 36 | шт. | |
| 10 | | Саморезы с прессшайбой, 4,8х65 | 84 | шт. | |
| 11 | ГОСТ 24045-2016 | Профлист НС35-1000-0.7, δ=0.7 м² | 14.4 | | оцинко-ванный |
| 12 | | Оцинкованный лист δ=0.7 м² | 9.60 | | |
| 13 | ГОСТ 34028-2016 | Ф10 А500, L=м.п. | 970 | 0.617 | 561 |
| 14 | | Тратуарная плитка 300х300х30 м² | 36.24 | | |
| 15 | | Цем. песч. раствор класса М150 | 0.61 | | |
| 16 | ГОСТ 8509-93 | ∠ Уголок 50х4, L=п.м. | 32 | 3.5 | 112 |
| 17 | | Аквопанель м² | 37.7 | | |
| | | | | | |
| | | | | | |
| | | Материалы | | | |
| | | Бетон кл. С12/15,F100,W8 порт.цем.,м3 | 18.47 | | м3 |
| | | ~~Щебень М600, фр. 20-40 м3~~ | ~~6.1~~ | | ~~м3~~ |

Бетон кл. С8/10 м3 3.05

1. Перечень чертежей и общие примечания см. заглавный лист АС-1.
2. Данный лист читать совместно с листами АС-19-21.

| Привязан | 174.1-АС | | |
|---|---|---|---|
| ГКП | Кулжабаев | | 09.23 |
| Разработал | Кузекпаева | | 09.23 |
| Норм.контр | Покоякова | | 09.23 |
| Инв. № | | | |

| Изм. | Кол.уч. | Лист | №Док | Подпись | Дата |
|---|---|---|---|---|---|
| ГИП | | Советханов | | | 02.23 |
| Выполнил | | Рамазанов | | | 02.23 |
| Проверил | | Жетписбаев | | | 02.23 |
| Н.Контроль | | Касенбеков | | | 02.23 |

2023/29-АС

Строительство медицинского пункта, расположенного по адресу: Западно-Казахстанская область, Каратобинский район, Каратобинскийсельский округ, с.Ушагаш (без наружных инженерных сетей)

Медицинский пункт (МП)

| Стадия | Лист | Листов |
|---|---|---|
| РП | 21 | |

Крыльцо Кр-2 План металлических балок и спецификация

НАО "Turar Healthcare" ГСЛ №22026093

## Мк-1

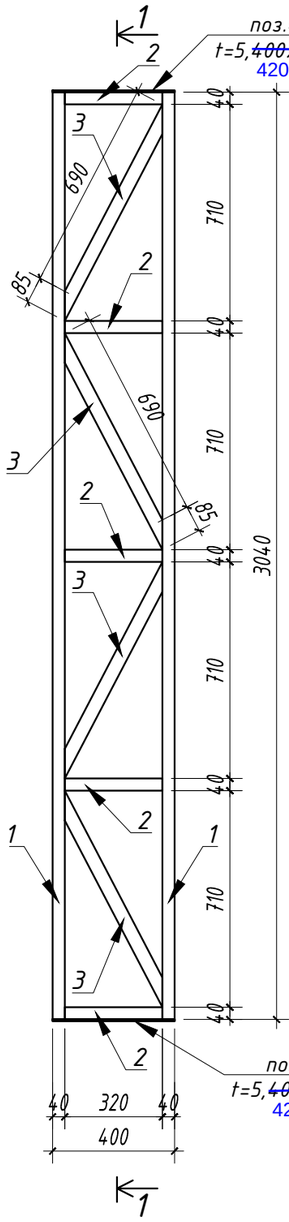


## Разрез 1-1

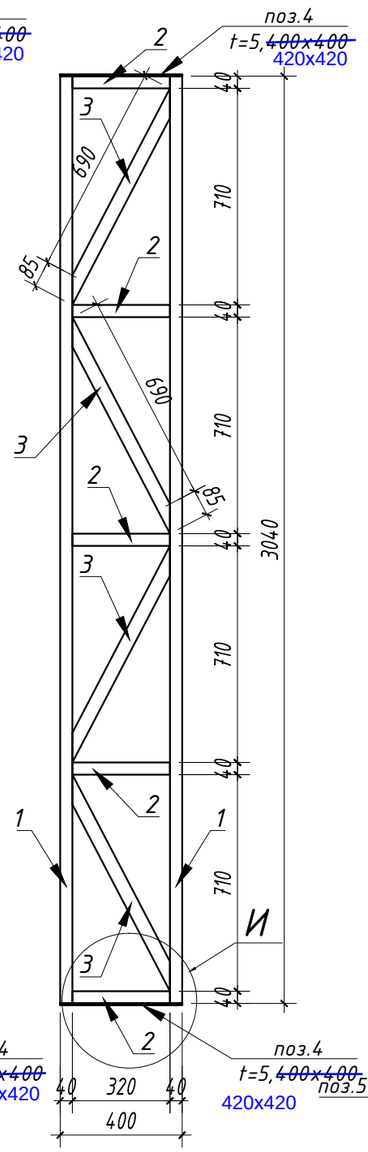


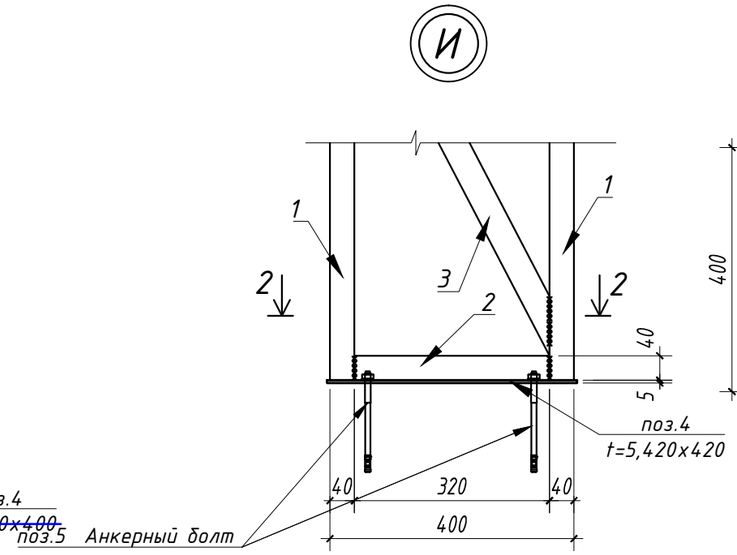


## Разрез 2-2

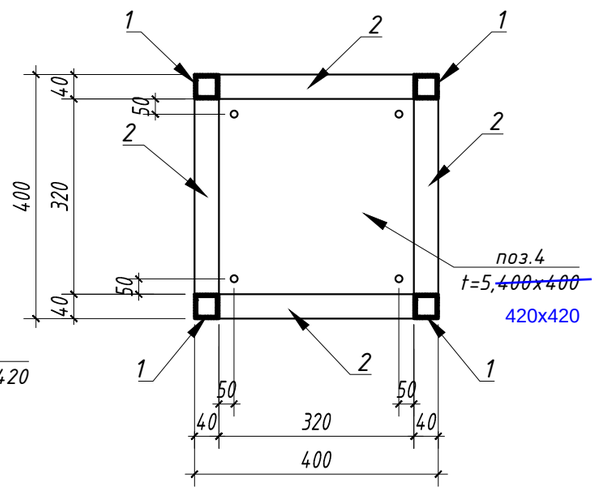


## Спецификация на одно изделие

| Поз. | Обозначение | Наименование | Кол. | Масса, ед./кг | Приме-чание |
|---|---|---|---|---|---|
| | | Металлическая колонна Мк-1 | 2 | шт. | |
| 1 | ГОСТ 8639-82 | Труба □ 40x3 L=3040 | 4 | 10.22 | 40.88 |
| 2 | ГОСТ 8639-82 | Труба □ 40x3 L=320 | 20 | 1.075 | 21.50 |
| 3 | ГОСТ 8639-82 | Труба □ 40x3 L=775 | 16 | 2.6 | 41.66 |
| 4 | ГОСТ 19903-2015 | t5, 420x420 | 2 | 6.9 | 13.8 |
| 5 | | Анкерный болт М20, L=150 | 4 | шт. | |

1. Перечень чертежей и общие примечания см. заглавный лист АС-1.
2. Данный лист читать совместно с листами АС-19-22.
3. Спецификацию Аквопанели см. лист АС-21.

| | | | | | | |
|---|---|---|---|---|---|---|
| Привязан | 174.1-АС | | | | | |
| ГКП | Кулжабаев | | | | 09.23 | |
| Разработал | Кузекпаева | | | | 09.23 | |
| Норм.контр | Покоякова | | | | 09.23 | |
| Инв. № | | | | | | |

| Изм. | Кол.уч. | Лист | №Док | Подпись | Дата | 2023/29-АС | | | |
|---|---|---|---|---|---|---|---|---|---|
| | | | | | | Строительство медицинского пункта, расположенного по адресу: Западно-Казахстанская область, Каратобинский район, Каратобинскийсельский округ, с.Ушагаш (без наружных инженерных сетей) | | | |
| ГИП | Советханов | | | | 02.23 | Медицинский пункт (МП) | Стадия | Лист | Листов |
| Выполнил | Рамазанов | | | | 02.23 | | РП | 22 | |
| Проверил | Жетписбаев | | | | 02.23 | Металлическая колонна Мк-1 | НАО"Turar Healthcare" ГСЛ №22026093 | | |
| Н.Контроль | Касенбеков | | | | 02.23 | | | | |

ВЗАМ. ИНВ. N

ПОДПИСЬ И ДАТА

ИНВ. N ПОДЛ.

## Мк-2

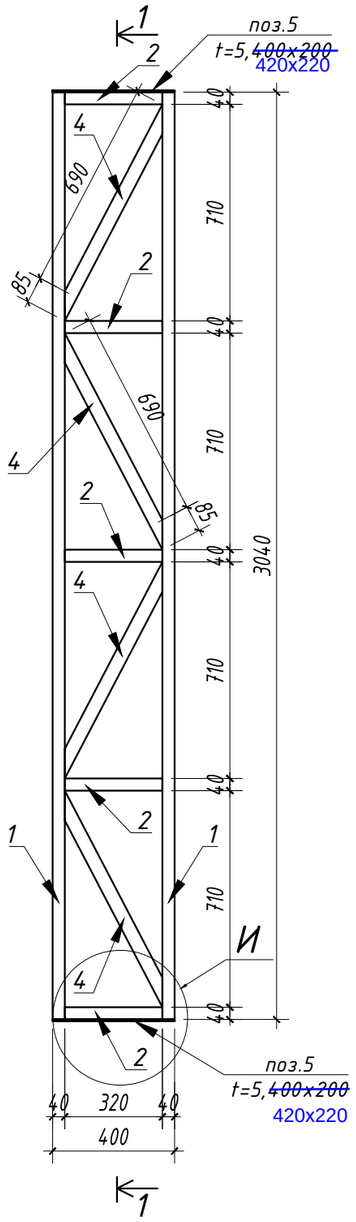


## Разрез 1-1

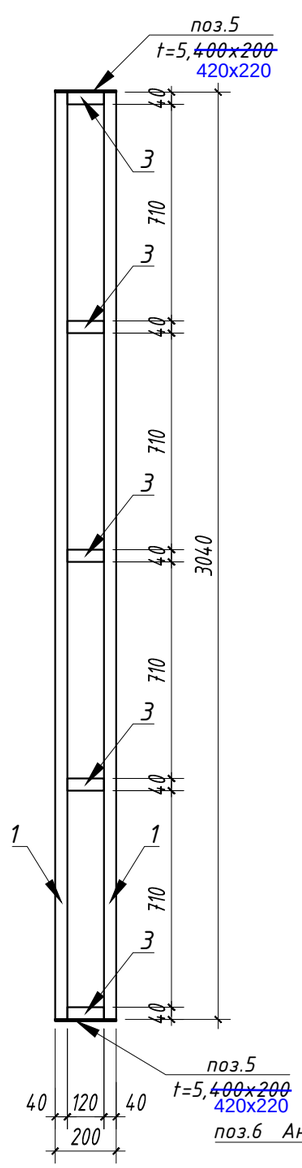


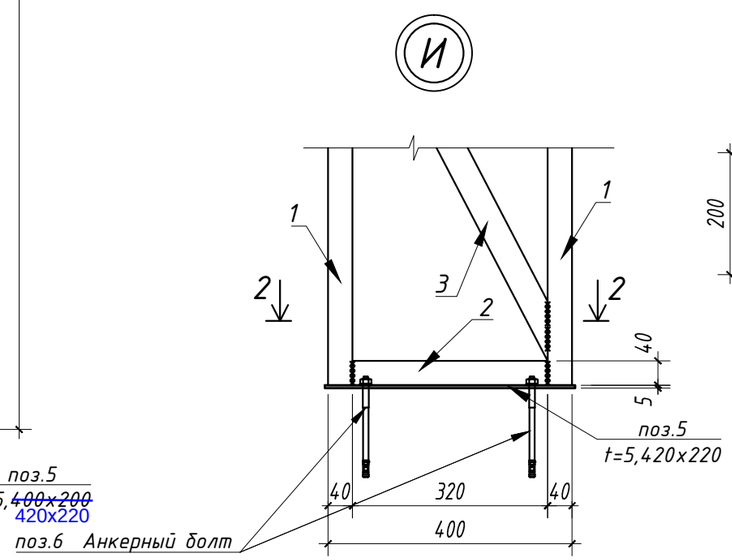


## Разрез 2-2

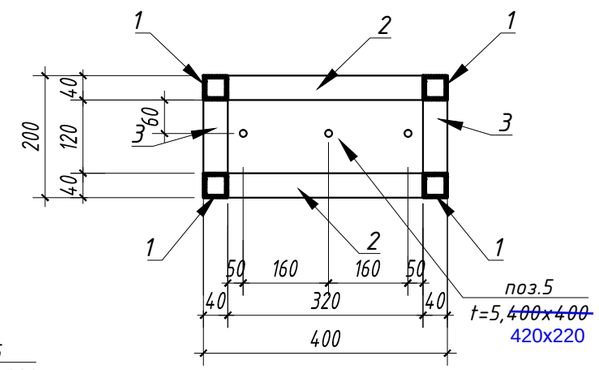


## Спецификация на одно изделие

| Поз. | Обозначение | Наименование | Кол. | Масса, ед./кг | Приме-чание |
|---|---|---|---|---|---|
| | | Металлическая колонна Мк-2 | 2 | шт. | |
| 1 | ГОСТ 8639-82 | Труба ☐ 40x3 L=3040 | 4 | 10.22 | 40.88 |
| 2 | ГОСТ 8639-82 | Труба☐ 40x3 L=320 | 10 | 1.075 | 10.75 |
| 3 | ГОСТ 8639-82 | Труба☐ 40x3 L=120 | 10 | 0.40 | 4 |
| 4 | ГОСТ 8639-82 | Труба☐ 40x3 L=775 | 16 | 2.6 | 41.66 |
| 5 | ГОСТ 19903-2015 | t5, 420x220 | 2 | 3.6 | 7.2 |
| 6 | | Анкерный болт M20, L=150 | 3 | шт. | |

1. Перечень чертежей и общие примечания см. заглавный лист АС-1.
2. Данный лист читать совместно с листами АС-19-23.
3. Спецификацию Аквопанели см. лист АС-21.

| | | | |
|---|---|---|---|
| Привязан | 174.1-АС | | |
| ГКП | Кулжабаев | | 09.23 |
| Разработал | Кузекпаева | | 09.23 |
| Норм.контр | Покоякова | | 09.23 |
| Инв. № | | | |

| Изм. | Кол.уч. | Лист | №Док | Подпись | Дата | 2023/29-АС | | | |
|---|---|---|---|---|---|---|---|---|---|
| | | | | | | Строительство медицинского пункта, расположенного по адресу: Западно-Казахстанская область, Каратобинский район, Каратобинскийсельский округ, с.Ушагаш (без наружных инженерных сетей) | | | |
| ГИП | Советханов | | | | 02.23 | Медицинский пункт (МП) | Стадия | Лист | Листов |
| Выполнил | Рамазанов | | | | 02.23 | | РП | 23 | |
| Проверил | Жетписбаев | | | | 02.23 | Металлическая колонна Мк-2 | НАО "Turar Healthcare" ГСЛ №22026093 | | |
| Н.Контроль | Касенбеков | | | | 02.23 | | | | |

ВЗАМ. ИНВ. N

ПОДПИСЬ И ДАТА

ИНВ. N ПОДЛ.

| Привязан | 174.1-АС | | |
|---|---|---|---|
| ГКП | Кулжабаев | | 09.23 |
| Разработал | Кузекпаева | | 09.23 |
| Норм.контр | Покоякова | | 09.23 |
| Инв. № | | | |

## Схема расположения вентканалов

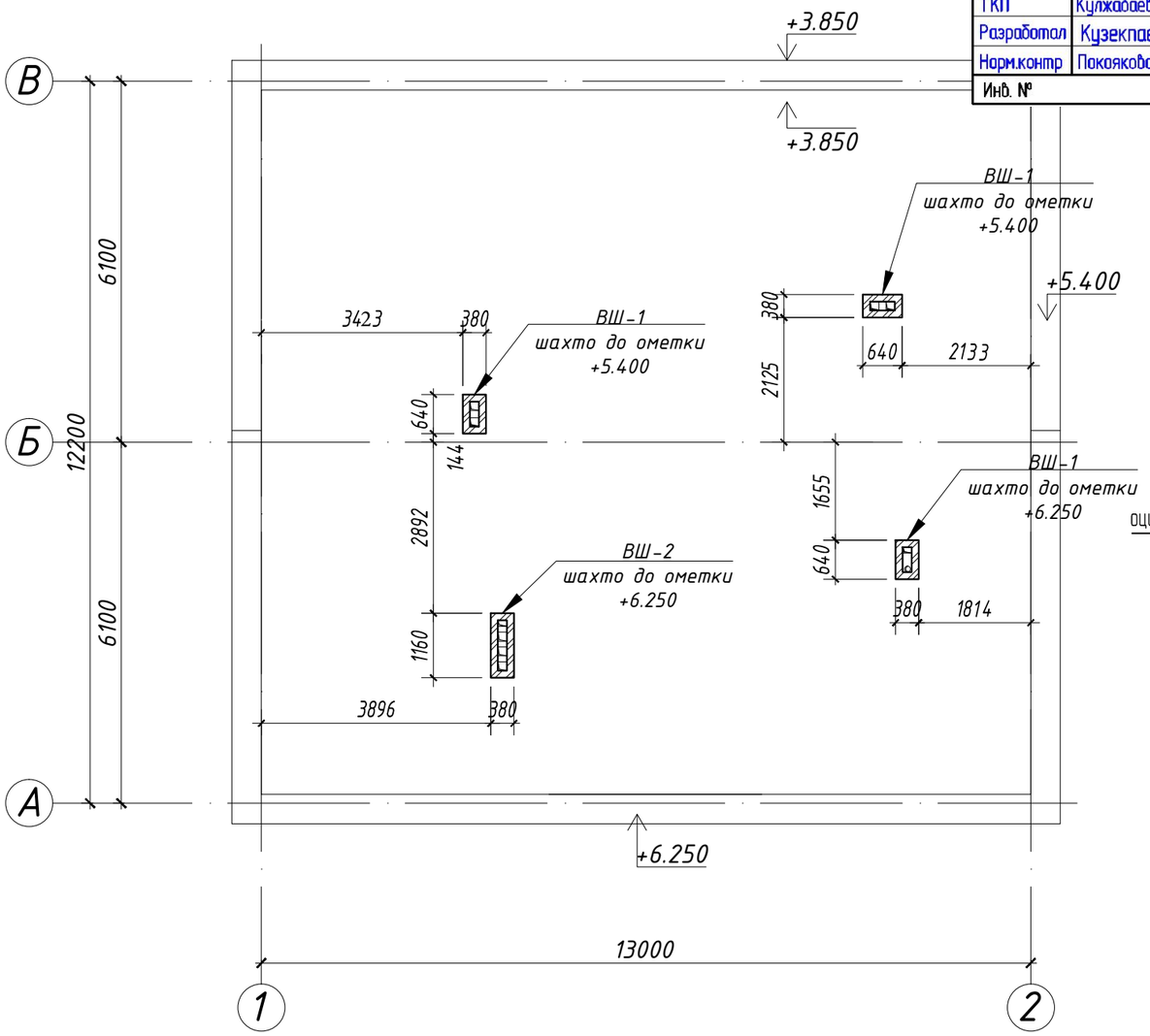


## Деталь устройства вентиляционной шахты (ВШ-1,2)

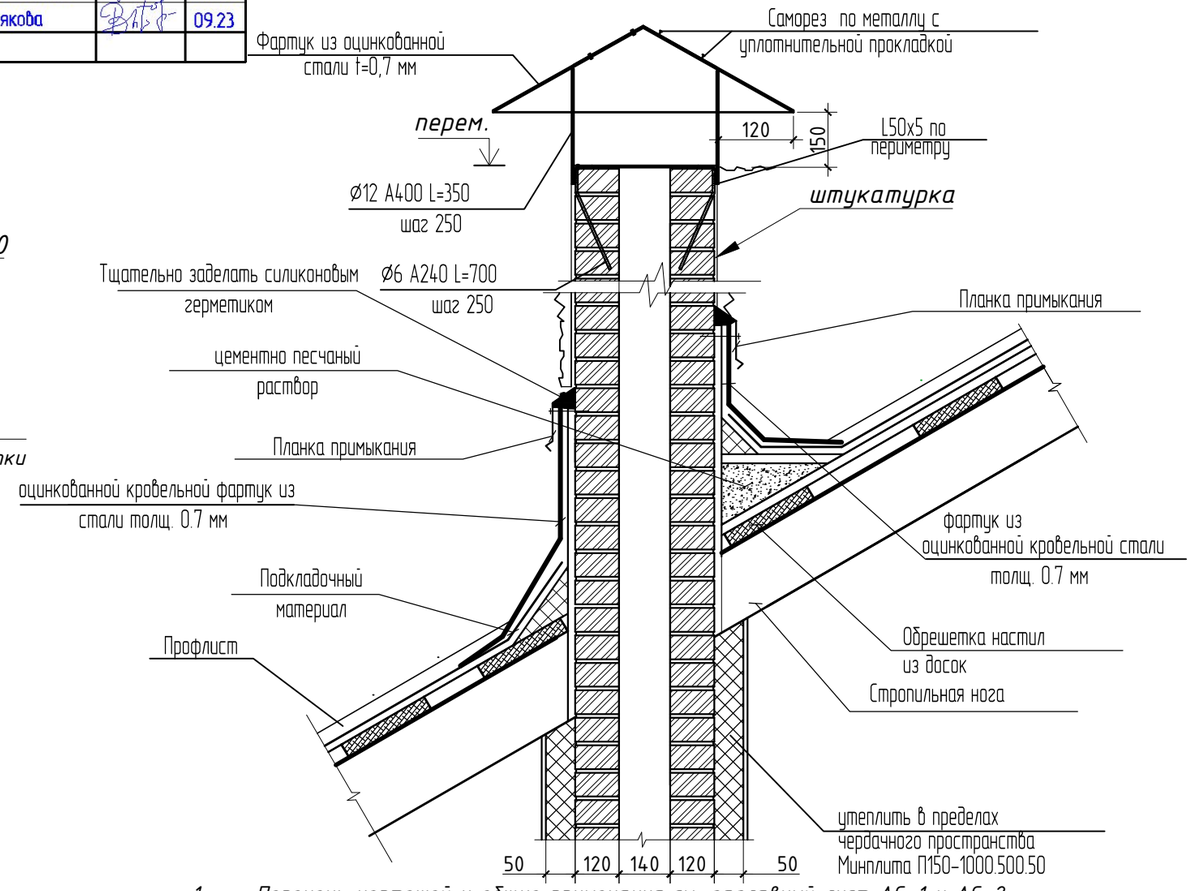


1. Перечень чертежей и общие примечания см. заглавный лист АС-1 и АС-2.
2. Утеплитель П150- 1.1 м3.
3. Штукатурка толщиной 15мм - 24.4 м2.
4. Оцинкованный лист толщиной -0,7 мм -11.1 м2.
5. Уголок ∠50х5 - 9.3 м.п.
6. Шахты выполнить из полнотелого керамического кирпича согласно КР-р-по 250х120х~~65~~88/1НФ/100/2,0/50/ГОСТ 530-2012, на цементно-песчаном растворе марки М75. Стены армировать через 4 ряда кладки по высоте сеткой из проволоки Ø4ВрI
Расход материала:
Керамический кирпич ГОСТ 530-2012, - 2.54 $м^3$.
Сетка Ø4ВрI ГОСТ6727-80 размером ячеек 50х50мм - 9.6 $м^2$= вес 34.70 кг.
Арматуры 12Ф А400 ГОСТ34028-2016 - 8 кг.
7. Арматуры 6Ф А240 ГОСТ34028-2016 - 3 кг.
8. Пластина 30х4 ГОСТ 103-2006, 19м.п. - 17.9 кг.
9. Отбортовка оцинкованный лист толщиной -0,7 мм - 17.1 $м^2$.

## ВШ-1

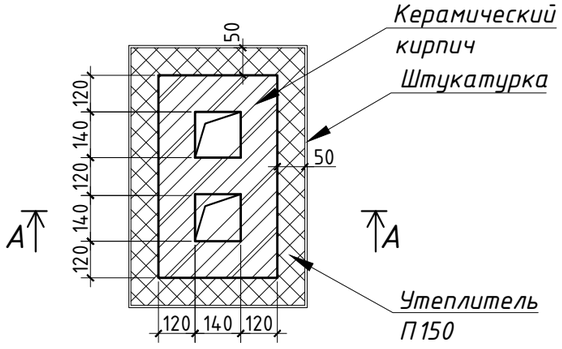


## ВШ-2

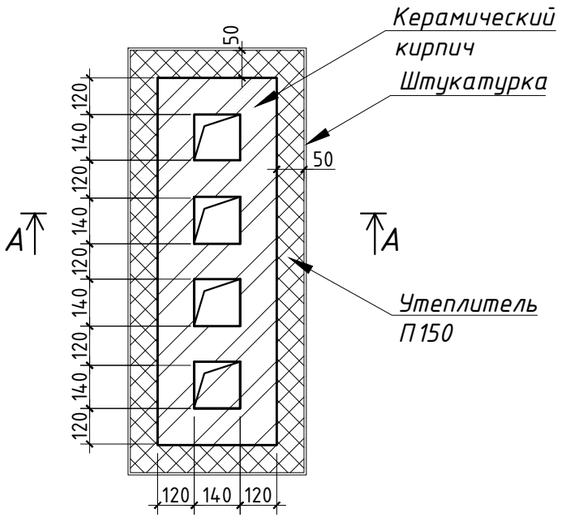


| Изм. | Кол.уч. | Лист | №Док | Подпись | Дата |
|---|---|---|---|---|---|
| ГИП | | Советханов | | | 02.23 |
| Выполнил | | Рамазанов | | | 02.23 |
| Проверил | | Жетписбаев | | | 02.23 |
| Н.Контроль | | Касенбеков | | | 02.23 |

2023/29-АС

Строительство медицинского пункта, расположенного по адресу: Западно-Казахстанская область, Каратобинский район, Каратобинскийсельский округ, с.Ушагаш (без наружных инженерных сетей)

Медицинский пункт (МП)

| Стадия | Лист | Листов |
|---|---|---|
| РП | 24 | |

Схема расположения вентканалов

НАО "Turar Healthcare"
ГСЛ №22026093

ВЗАМ. ИНВ. N | ПОДПИСЬ И ДАТА | ИНВ. N ПОДЛ.

## Лестница ЛМ-1 для выхода на кровлю

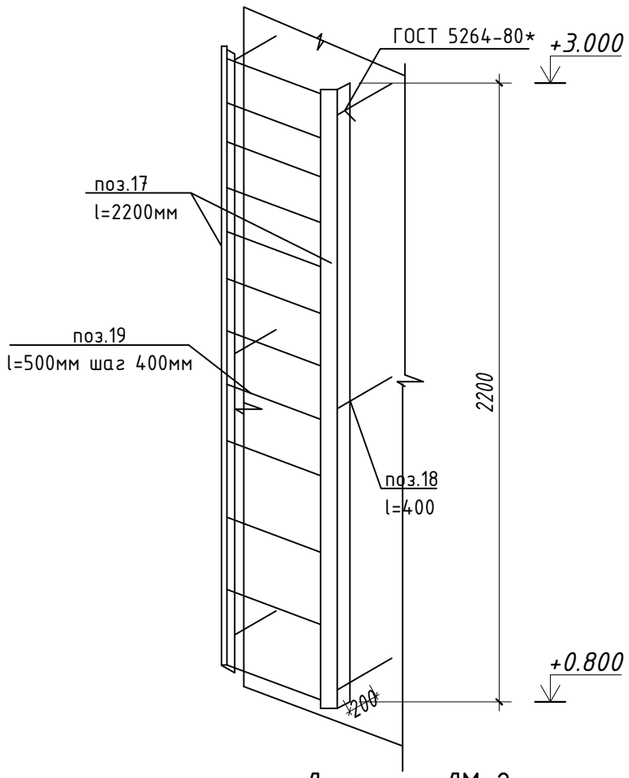


## Лестница ЛМ-1 на плане

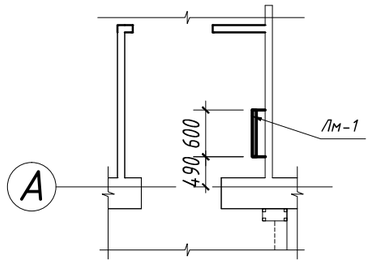


## Лестница ЛМ-2 на плане

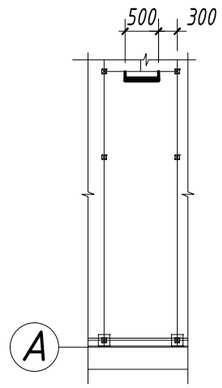


## Лестница ЛМ-2 выход на кровлю

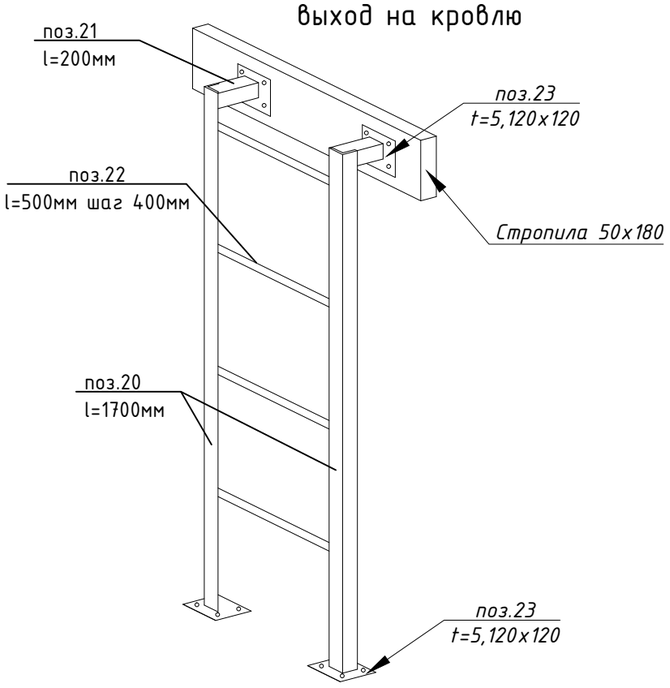


## ЛМ2 в разрезе

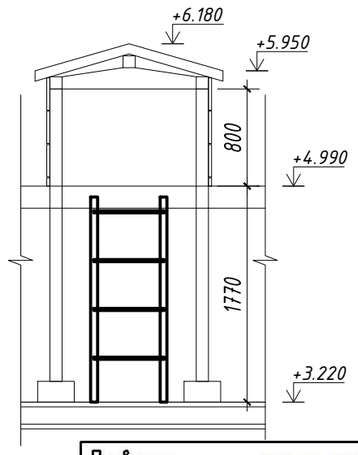


## Спецификация

| Марка поз. | Обозначение | Наименование | Кол. шт. | Масса ед. кг | Масса общ.кг. | Примеч. |
|---|---|---|---|---|---|---|
| | | Лестница ЛМ-1 | 1 | | 33.44 | |
| | | Сборочные еденицы | | | | |
| 17 | ГОСТ 8509-93 | Уголок L50x50x5 L=2200мм | 2 | 8,3 | 16,6 | |
| 18 | ГОСТ 34028-2016 | Арм-ра Ø20 А240 L=400мм | 6 | 0.98 | 5.92 | |
| 19 | ГОСТ 34028-2016 | Арм-ра Ø16 А240 L=580мм | 12 | 0,91 | 10.92 | |

## Спецификация

| Марка поз. | Обозначение | Наименование | Кол. шт. | Масса ед. кг | Масса общ.кг. | Примеч. |
|---|---|---|---|---|---|---|
| | | Лестница ЛМ-2 | 1 | | 0 | |
| | | Сборочные еденицы | | | | |
| 20 | ГОСТ 8509-93 | Уголок L50x50x5 L=1700мм | 2 | 6.4 | 12.8 | |
| 21 | ГОСТ 8509-93 | Уголок L50x50x5 L=200мм | 2 | 0.75 | 1.5 | |
| 22 | ГОСТ 34028-2016 | Арм-ра Ø16 А240 L=500мм | 4 | 0.78 | 3.12 | |
| 23 | *ГОСТ 19903-2015* | *t5, 120x120* | *4* | *0.56* | *2.24* | |

*Примечание:*

1. *Все закладные изделия перед монтажом очистить от грязи и пыли и обработать антикоррозийным составом.*
2. *Сварку вести электродами Э-42 по ГОСТ 9467-75*. Высоту сварного шва принять по наименьшей толщине свариваемых элементов.*
3. *Все металлические конструкции окрасить эмалью ПФ-115 по грунтовке ГФ-021.*
4. *см. с листам АР*

| Привязан | 174.1-АС | | |
|---|---|---|---|
| ГКП | Кулжабаев | | 09.23 |
| Разработал | Кузекпаева | | 09.23 |
| Норм.контр | Покоякова | | 09.23 |
| Инв. № | | | |

| Изм. | Кол.уч. | Лист | №Док | Подпись | Дата | 2023/29-АС | | |
|---|---|---|---|---|---|---|---|---|
| | | | | | | Строительство медицинского пункта, расположенного по адресу: Западно-Казахстанская область, Каратобинский район, Каратобинскийсельский округ, с.Ушагаш (без наружных инженерных сетей) | | |
| ГИП | | Советханов | | | 02.23 | Медицинский пункт (МП) | Стадия | Лист | Листов |
| Выполнил | | Рамазанов | | | 02.23 | | РП | 25 | |
| Проверил | | Жетписбаев | | | 02.23 | Лестница ЛМ-1 и ЛМ-2 выход на кровлю | НАО"Turar Healthcare" ГСЛ №22026093 | | |
| Н.Контроль | | Касенбеков | | | 02.23 | | | | |

ВЗАМ. ИНВ. N

ПОДПИСЬ И ДАТА

ИНВ. N ПОДЛ.