Қазақстан Республикасы индустрия және инфрақұрылымдық даму Министрлігінің құрылыс және тұрғын үй-коммуналдық шаруашылық істері комитеті
Комитет по делам строительства и жилищно-коммунального хозяйства Министерства индустрии и инфраструктурного развития Республики Казахстан
"ҚазҚСҒЗИ" АҚ
АО "КазНИИСА"

Строительство медицинского пункта в с.Жаскайрат Исатайского района Атырауской области (без наружных инженерных сетей)

Автоматическая пожарная сигнализация

175.7-АПС

Альбом 8

2023

Қазақстан Республикасы индустрия және инфрақұрылымдық даму Министрлігінің құрылыс және тұрғын үй-коммуналдық шаруашылық істері комитеті
Комитет по делам строительства и жилищно-коммунального хозяйства Министерства индустрии и инфраструктурного развития Республики Казахстан
"ҚазҚСҒЗИ" АҚ
АО "КазНИИСА"

Строительство медицинского пункта в с.Жаскайрат Исатайского района Атырауской области (без наружных инженерных сетей)

Автоматическая пожарная сигнализация

175.7-АПС

Альбом 8

Әзірленген : "Қаз ҚСҒЗИ" АҚ
Разработан: АО "КАЗНИИСА"

Бас директор
Генеральный директор — Б. Кульбаев

Типтік және жекеше жобалау орталығының директоры
Директор центра типового и индивидуального проектирования — Ю. Повышев

Жобаның бас инженері
Главный инженер проекта — Е. Даукараев

2023

ВЕДОМОСТЬ РАБОЧИХ ЧЕРТЕЖЕЙ ОСНОВНОГО КОМПЛЕКТА

ЛИСТ	НАИМЕНОВАНИЕ	ПРИМЕЧАНИЕ
1	Общие данные	
2	План расположения пожарных извещателей	
3	Принципиальная схема ППК	

ВЕДОМОСТЬ ССЫЛОЧНЫХ И ПРИЛАГАЕМЫХ ДОКУМЕНТОВ

ОБОЗНАЧЕНИЕ	НАИМЕНОВАНИЕ	ПРИМЕЧАНИЕ
ПУЭ РК-2015	ПРАВИЛА УСТРОЙСТВА ЭЛЕКТРОУСТАНОВОК	
СН РК 2.02-02-2023	ПОЖАРНАЯ АВТОМАТИКА ЗДАНИЙ И СООРУЖЕНИЙ	
СП РК 2.02-102-2022	ПОЖАРНАЯ АВТОМАТИКА ЗДАНИЙ И СООРУЖЕНИЙ	
СН РК 2.02-01-2023	ПОЖАРНАЯ БЕЗОПАСНОСТЬ ЗДАНИЙ И СООРУЖЕНИЙ	
СП РК 2.02-101-2022	ПОЖАРНАЯ БЕЗОПАСНОСТЬ ЗДАНИЙ И СООРУЖЕНИЙ	
	ПРИЛАГАЕМЫЕ ДОКУМЕНТЫ	
№2023-18-АПС.СО	Спецификация оборудования, изделия и материалов	1 ЛИСТ

ОБЩИЕ УКАЗАНИЯ

Проект "Строительство медицинского пункта, расположенного адресу; Западно-Казахстанская область, Каратобинский район, с.Ушагаш.
Разработан на основании задания строительного отдела предусматривает систему пожарной сигнализации и Оповещение о Пожаре.
Пожарные извещатели выбраны в зависимости от назначения помещении.
В качестве средств обнаружения пожара приняты дымовые извещатели типа ИП 212-141, и тепловые извещатели ИП 105-1А-А1 которые устанавливаются под потолком на высоте 2.5 м с учетом расположения светильников.
При визуальном обнаружении пожара предусмотрен ручной извещатель ИПР-513-10, которую необходимо установить на выходе, на высоте 1500мм. от уровня пола, места установки ИПР должен быть искусственно освещены.
Табло "ВЫХОД" расположить на путях эвакуации и над всеми выходами.
Принято 2-тип оповещения, звуковые оповещатели о пожаре установлены на служебные и административные помещения.
Звуковое оповещатели о пожаре установить на высоте 2,2м.
Приемно-контрольный прибор установить в помещениях с постоянным прибыванием людей.
При паралельном прокладке шлейфов сигнализации с другими силовыми кабелями расстояние между кабелями должно быть не менее 0,5м.
Внешний кабель сигнализации проложить в кабельном канале.
На приемно-контрольный прибор "Гранит-4А GSM", предусмотреть безперебойное питание стационарными аккумуляторами "КВАНТ-50".
Допускается замена датчиков на аналогичные, имеющие соответствующие сертификаты.
Под подвесным потолком кабель сигнализации проложить в гофрошланге.
Проектом предусмотрено в случае возникновения пожара автоматическое отключение приточной и вытяжной вентиляции.

УСЛОВНЫЕ ОБОЗНАЧЕНИЯ И ИЗОБРАЖЕНИЯ

Обозначение	Наименование
ВТН	Извещатель автоматический пожарный дымовой
ВТК	Извещатель автоматический пожарный тепловой
ВТМ	Извещатель пожарный ручной
ARK	Прибор приемно-контрольный охранно-пожарный
	Коробка распределительная
	Коробка соединительная УК-2П
BIAF	Оповещатель пожарный светозвуковой
BIAS	Оповещатель пожарный звуковой
Выход BIAL	Указатель выхода
	Цепь пожарной сигнализации
	Цепь оповещения персонала о пожарной опасности
	Цепь питания 24VDC указателей выхода

Согласованно
Инж. ВК Джолдасбаева
Инж. ОВ Курманкулова
Инж. ЭЛ Турар К.

ГИП	Даукараев		07.23	Привязан 175.7-АПС	АО "КазНИИСА"
Гл.спец.	Данилкина		07.23		
Разработ	Биназаров		07.23		
Проверил	Саидов		07.23	Строительство медицинского пункта в с.Жаскайрат Исатайского района Атырауской области (без наружных инженерных сетей)	Листов 3
Н.контр.	Самуль		07.23		
Инв. N					

Взам. инв. N
Подп. и дата
Инв. ? подл.

Проект выполнен с соблюдением действующих норм и правил, соответствует нормам и правилам взрыво и пожаробезопасности и обеспечивает безопасную эксплуатацию запроектированных обьектов.

Главный инженер проекта Советханов Е.

Изм.	Кол.уч.	Лист	Nдок.	Подп.	Дата
разработал		Торе А.			03.23
проверил		Советханов Е.			03.23
т.контр.		Касенбеков			03.23
ГИП		Советханов Е.			03.23

№2023-29-АПС

Строительство медицинского пункта, расположенного адресу; Западно-Казахстанская область, Каратобинский район, с.Ушагаш.

Медицинский пункт	Стадия	Лист	Листов
	РП	1	3
ОБЩИЕ ДАННЫЕ	НАО "Turar Healthcare" ГСЛ №22026093		

Формат А3

План расположения пожарных извещателей

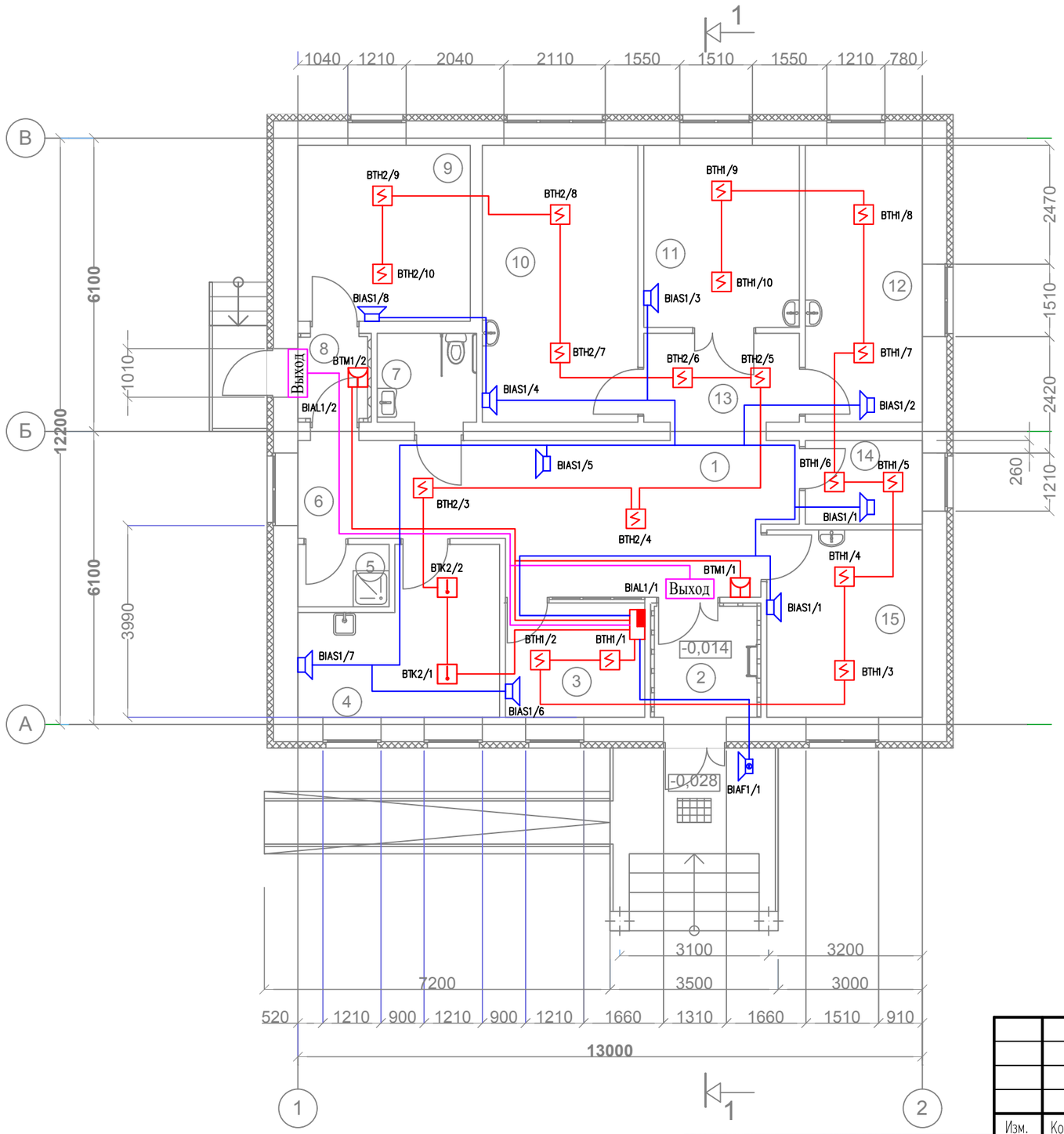

Экспликация помещений

Номер по плану	Наименование	Площадь, м2	Категория производства по взрывной взрыво-пожарной и пожарной опасности
1	Вестибюль	18,50	Д
2	Тамбур	4,91	Д
3	Справочная	6,74	Д
4	Хозяйственно-бытовое помещение	12,02	Д
5	Помещение уборочного инвентаря	2,37	Д
6	Коридор	8,62	Д
7	Универсалный санузел	4,10	Д
8	Тамбур	2,70	Д
9	Техническое помещение	12,25	Г
10	Физиотерапевтический кабинет	18,40	Д
11	Процедурная	12,07	Д
12	Кабинет среднего медперсонала	13,81	Д
13	Коридор	5,84	Д
14	Помещене хранения дезинфицирующих средств	4,12	Д
15	Аптечный пункт	12,42	Д

Согласованно

Инж. ВК	Джолдасбаева	
Инж. ОВ	Курманкулова	
Инж. ЭЛ	Турар К.	

Взам. инв. N

Подп. и дата

Инв. ? подл.

Привязан 175.7-АПС

Глав.спец.	Шнякина		07.23
Инж.СС	Сандов		

Инв.№

Изм.	Кол.уч.	Лист	Nдок.	Подп.	Дата
разработал		Торе А.			03.23
проверил		Советханов Е.			03.23
т.контр.		Касенбеков			03.23
ГИП		Советханов Е.			03.23

№2023-29-АПС

Строительство медицинского пункта, расположенного адресу; Западно-Казахстанская область, Каратобинский район, с.Ушагаш.

Медицинский пункт

Стадия	Лист	Листов
РП	2	

План расположения пожарных извещателей

НАО "Turar Healthcare" ГСЛ №22026093

Формат А3

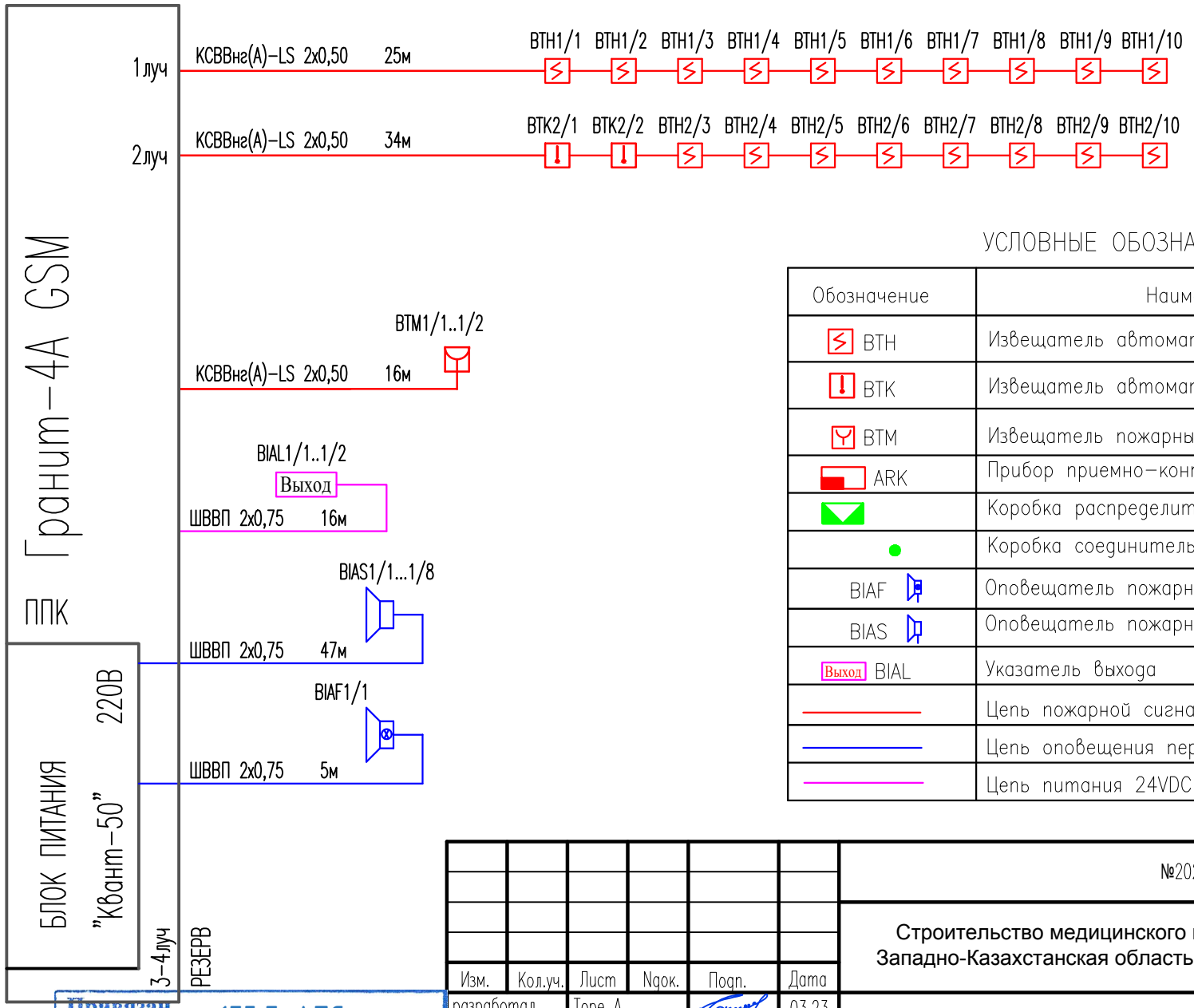

УСЛОВНЫЕ ОБОЗНАЧЕНИЯ И ИЗОБРАЖЕНИЯ

Обозначение	Наименование
ВТН	Извещатель автоматический пожарный дымовой
ВТК	Извещатель автоматический пожарный тепловой
ВТМ	Извещатель пожарный ручной
ARK	Прибор приемно-контрольный охранно-пожарный
	Коробка распределительная
	Коробка соединительная УК-2П
BIAF	Оповещатель пожарный светозвуковой
BIAS	Оповещатель пожарный звуковой
Выход BIAL	Указатель выхода
	Цепь пожарной сигнализации
	Цепь оповещения персонала о пожарной опасности
	Цепь питания 24VDC указателей выхода

Согласованно

Инж. ВК	Джолдасбаева	
Инж. ОВ	Курманкулова	
Инж. ЭЛ	Турар К.	

Взам. инв. N

Подп. и дата

Инв. ? подл.

Привязан 175.7-АПС

Глав.спец	Ынылкина		07.23
Инж.С.С	Сыдыков		

Инв.№

Изм.	Кол.уч.	Лист	Nдок.	Подп.	Дата
разработал		Торе А.			03.23
проверил		Советханов Е.			03.23
н.контр.		Касенбеков			03.23
ГИП		Советханов Е.			03.23

№2023-29-АПС

Строительство медицинского пункта, расположенного адресу; Западно-Казахстанская область, Каратобинский район, с.Ушагаш.

Медицинский пункт

Стадия	Лист	Листов
РП	3	

Принципиальная схема ППК

НАО "Turar Healthcare" ГСЛ №22026093

Формат А4

Позиция	Наименование и техническая характеристика	Тип, марка, обозначение документа, опросного листа	Код оборудования, изделия, материала	Поставщик	Единица измерения	Количество	Масса единицы кг	Примечания
1	2	3	4	5	6	7	8	9
	Автоматическая пожарная сигнализация							
	Пожарная сигнализация							
	Прибор приемно-контрольный охранно-пожарный 4 шлейфов	Гранит-4А GSM		Эгида Group	шт	1		
	Извещатель пожарный дымовой	ИП 212-141	248-302-0201	–	шт	18	резерв 2 шт.	
	Извещатель пожарный тепловой	ИП 105-1А-А1	248-302-0101	–	шт	2	резерв 1 шт.	
	Извещатель пожарный ручной	ИПР 513-10	248-302-0501	–	шт	2	резерв 1 шт.	
	Резервированный блок питания 12В, 3,5А	КВАНТ-50	248-306-0312	–	шт	1		
	Оповещение при пожаре							
	Световое табло "ВЫХОД"; размеры 300x100x20 мм	Янтарь С "Выход"	248-304-0117	–	шт	2		
	Оповещатель светозвуковой, 12В, пластиковый корпус, 105дБ	МАЯК-12-КП	248-304-0213	–	шт	1		
	Оповещатель звуковой, 12В, пластиковый корпус, 105дБ	Маяк-12-3М	248-304-0307	–	шт	8		
	Кабели и трубы							
	Провод	ШВВП 2x0,75	243-802-0102	–	м	68		
	Провод	КСВВнг(А)-LS 2x0,50	243-305-0101	–	м	75		
				–				
	Монтажные изделия и материалы							
	Гофра для кабеля 16x5,3 ДКС	ГОСТ 50827-95			м	150		

Согласованно
Инж ВК Джолдасбаева
Инж ОВ Курманкулова
Инж ЭЛ Турар К.

Взам. инв. N
Подп. и дата
Инв. ? подл.

Привязан 175.7-АПС
Глав.спец. Даниалкина 07.23
Инж.СС Саидов
Инв.№

Изм.	Кол.уч.	Лист	Nдок.	Подп.	Дата
разработал		Торе А.			03.23
проверил		Советханов Е.			03.23
т.контр.		Касенбеков			03.23
ГИП		Советханов Е.			03.23

№2023-29-АПС.СО

Строительство медицинского пункта, расположенного адресу; Западно-Казахстанская область, Каратобинский район, с.Ушагаш.

АВТОМАТИЧЕСКАЯ ПОЖАРНАЯ СИГНАЛИЗАЦИЯ

Стадия	Лист	Листов
РП	1	1

СПЕЦИФИКАЦИИ ОБОРУДОВАНИЯ, ИЗДЕЛИЙ И МАТЕРИАЛОВ

НАО "Turar Healthcare"
ГСЛ №22026093

Формат А3