Қазақстан Республикасы индустрия және инфрақұрылымдық даму Министрлігінің құрылыс және тұрғын үй-коммуналдық шаруашылық істері комитеті
Комитет по делам строительства и жилищно-коммунального хозяйства Министерства индустрии и инфраструктурного развития Республики Казахстан
"ҚазҚСҒЗИ" АҚ
АО "КазНИИСА"

Строительство фельдшерско-акушерского пункта в селе Арна Курмангазинского района Атырауской области (без наружных инженерных сетей)

Газоснабжение. Внутренние устройства

175.10- ГСВ

2023

Қазақстан Республикасы индустрия және инфрақұрылымдық даму Министрлігінің құрылыс және тұрғын үй-коммуналдық шаруашылық істері комитеті
Комитет по делам строительства и жилищно-коммунального хозяйства Министерства индустрии и инфраструктурного развития Республики Казахстан
"ҚазҚСҒЗИ" АҚ
АО "КазНИИСА"

Строительство фельдшерско-акушерского пункта в селе Арна Курмангазинского района Атырауской области (без наружных инженерных сетей)

Газоснабжение. Внутренние устройства

175.10- ГСВ

Әзірленген : "Қаз ҚСҒЗИ" АҚ
Разработан: АО "КАЗНИИСА"

Бас директор
Генеральный директор — Б. Кульбаев

Типтік және жекеше жобалау орталығының директоры
Директор центра типового и индивидуального проектирования — Ю. Повышев

Жобаның бас инженері
Главный инженер проекта — Е. Даукараев

2023

ВЕДОМОСТЬ РАБОЧИХ ЧЕРТЕЖЕЙ ОСНОВНОГО КОМПЛЕКТА МАРКИ ГС

лист	Наименование	примеч.
1	Общие данные	
2	План внутреннего газопровода котельной	
3	Аксонометрическая схема внутреннего газопровода.	
4	Установка манометра показывающего	
5	Футляр для прохода газопровода через стену	
6	Хомут (для крепления газопровода к стене)	

ОСНОВНЫЕ ПОАКЗАТЕЛИ ПО РАБОЧИМ ЧЕРТЕЖАМ МАРКИ ГСВ

Наименование помещения	Объем м3	Наименование агрегата	Кол-во	Расход газа м3/ч		Давление газа мм.вод.ст.	Примеч.
				на агрегат	общий		
Котельная	42,7	Отопительный котел Q=16кВт	2	1,76	3,52	200/300	1 рабочий 1 резервный
ИТОГО			2		3,52		

Общие данные

Проект выполнен на основании технических условий выданных АО "КазТрансГазАймак" ~~N07~~ N0473 ~~БуГХ 2023 00000026. от. 23.02.23г.,~~ руководствуясь СП РК 4.03-101-2013 , ~~МСП 4.03-103-2005~~ и МСН 4.03-01-2003.

Проектом предусматривается внутреннее прокладка газопровода низкого давления до котлов в котельной фельдшерско-акушерского пункта ~~по адресу: Западно Казахстанская область, Бурлинского район, с.Караганды(Кирово).~~

~~Источник газа – существующий подземный газопровод среднего давления Дн63мм. Установка ГРПШ предусмотреть в разделе ГСН.~~

Характеристика здания:

1. Здание 1-этажное. Газоснабжение предусмотрено для котельной фельдшерско-акушерского пункта.
2. Помещения под газовые приборы-светлые с естественной вентиляцией (окна с форточкой и вентканал)

Проект разработан в соответствии с действующими в Республике Казахстан нормами, правилами, инструкциями и государственными стандартами, соответствуют требованиям взрывоопасной и пожарной безопасности и обеспечивают безопасную эксплуатацию запроектированных объектов при соблюдении предусмотренных проектом технических решений (мероприятий).

Главный инженер проекта _____ Советханов Е.

Согласованно
Инж. ВК Джолдасбаева
Инж. ТМ Жунусова Д.М.
Инж. ЭП Турар К.

Взам. инв. N
Подп. и дата
Инв. N подл.

Общие указания

Общее потребление предусматривается для газоснабжения котельной фельдшерско-акушерского пункта ~~расположенный в селе Караганды (Кирово), Бурлинского район, Западно Казахстанская область.~~

Котельная предусмотрена с двумя газовыми котлами с контурами горячей воды мощностью Q=16кВт (0,013Гкал/ч).

Проектируемый газопровод низкого давления ~~4 категории.~~

Данным проектом предусматривается прокладка внутреннего газопровода низкого давления для котельной фельдшерско-акушерского пункта,

Вводной газопровод низкого давления прокладывается по стене здания котельной из электросварных труб Дн25х2,8мм.

Проектируемый газопровод служит для подачи низкого природного давления газа до проектируемого котельной. Потребление газа предусмотрено для отопительного котла Q=16кВт (0,013Гкал/ч) – 2шт. Среднечасовой расход топлива на котельную составляет – 3,52 м3/час.

При пересечении стен перегородок и перекрытий газопроводы прокладывать в футляре. На газопроводе заключенном в футляр сварных стыков не делать.

Для учета потребления газа в здании котельной устанавливается газовый счетчик "ВК-G4" Qmax=6м3/ч, Ду=25мм.

Газоснабжение котельной выполнено ~~из электросварных труб Дн25х2,8мм согласно ГОСТ 10704-91 из стали марки Ст.20,~~ из водогазопродных труб Ду20х2,8мм ~~25х2,8мм~~ согласно ГОСТ 3262-75~~из стали марки Ст.20~~ Газопровод крепится к потолку и стенам котельной на хомутах и крюках.

Для притока воздуха в помещении котельной следует предусмотреть зазор между дверью и полом с живым сечением не менее 0,02м2.

Согласно СН 4.03-01-2011, помещение, где устанавливается отопительное оборудование необходимо оборудовать сигнализатором контроля загазованности, в связи с чем предусмотрено Система автоматического контроля загазованности модульная СГК-1-СН4 DN 25 НД.

Сигнализатор, должен устанавливаться в месте наиболее вероятного скопления газа, на стене в вертикальном положении на расстоянии от края газового прибора не менее 1 м. для контроля содержания природного газа на расстоянии от потолка 10-20см.

Звуковой и световой сигналы должны быть выведены в место присутствия людей. Блок питания сигнализатора должен включаться в сеть через индивидуальную розетку, расположенную от места установки сигнализатора на расстоянии не более-1,5м.

Минимальные расстояния в свету см., между газопроводами и инженерными коммуникациями внутри помещений;

- открытая электропроводка изолированных проводов или электрокабель- 25см.
- скрытая электропроводка или проложенная в трубе – 5см. (от края борозды или трубы)
- водопровод, канализация и другие трубопроводы принимаются по месту при этом должна обеспечиваться возможность монтажа безопасной эксплуатации и ремонта газопроводов.

Газопровод перед сдачей в эксплуатацию продувается и испытывается на герметичность воздухом. Испытание газопровода –пневматическое. Перед испытанием на герметичность законченных строительством наружных газопроводов следует произвести продувка с целью очистки внутренней полости. Газопровод внутри помещений прокладывается открыто.

Антикоррозионная защита:

Внутренний газопровод защищается от атмосферной коррозии покрытием, состоящим из двух слоев грунтовки и двух слоев перхлорвиниловой эмали ПФ115.

ВЕДОМОСТЬ ССЫЛОЧНЫХ И ПРИЛАГАЕМЫХ ДОКУМЕНТОВ

Обозначение	Наименование	Примечание
ТП 5.905-8	Детали крепления газопроводов (подземных и надземных)	
ТП 5.905-10	Установка газовых приборов и аппаратов	
ТП 5.905-25.05	Прокладка газопровода в футляре через стену	
175.10- ГСВ.СО	Прилагаемые документы	
~~QBP-011/2022-ГСВ.СО~~	Спецификация оборудования, изделий и материалов	2 листа

Испытание на прочность и герметичность

Рабочее давление мПа	На герметичность	
	Испытательное давление мПа	Продолжительность испытания, ч.
Газопроводы		
~~Низкого давления до 0,005 включ.~~	~~0,3~~	~~1 ч.~~
Газопроводы котельных, до 0,005 включ.	0,01	1 ч.

Контроль стыков стальных трубопроводов

Газопроводы	Число стыков, подлежащих контролю, в %от общего числа стыков, сваренных каждым сварщиком на объекте
Надземные и Внутренние газопроводы природного газа	5, но не менее одного стыка.

Гл. спец.	Пак Н.		09.23	Привязан 175.10- ГСВ	АО "КазНИИСА"
Разработал	Пак Р.		09.23	Строительство фельдшерско-акушерского пункта в селе Арна, Курмангазинского района Атырауской области (без наружных инженерных сетей)	Листов 6
Проверил	Чжин В.		09.23		
Инв. №					

Изм.	Кол.уч.	Лист	N°док.	Подпись	Дата
					02.23
ГИП		СоветхановЕ			
Разработ.		Джолдасбаева.			02.23
ГИП		СоветхановЕ			
Н.Контроль		Касенбеков			02.23

№2023-27-ТМ

Строительство фельдшерско-акушерского пункта расположенного по адресу; Западно Казахстанская область, Бурлинского район, с.Караганды(Кирово)

Фельдшерско -акушерский пункт

Стадия	Лист	Листов
РП	1	6

Общие данные

НАО"Turar Healthcare" ГСЛ №22026093

Формат А4х3

МАРКИРОВОЧНЫЙ ПЛАН ЭТАЖА НА ОТМ. 0,000

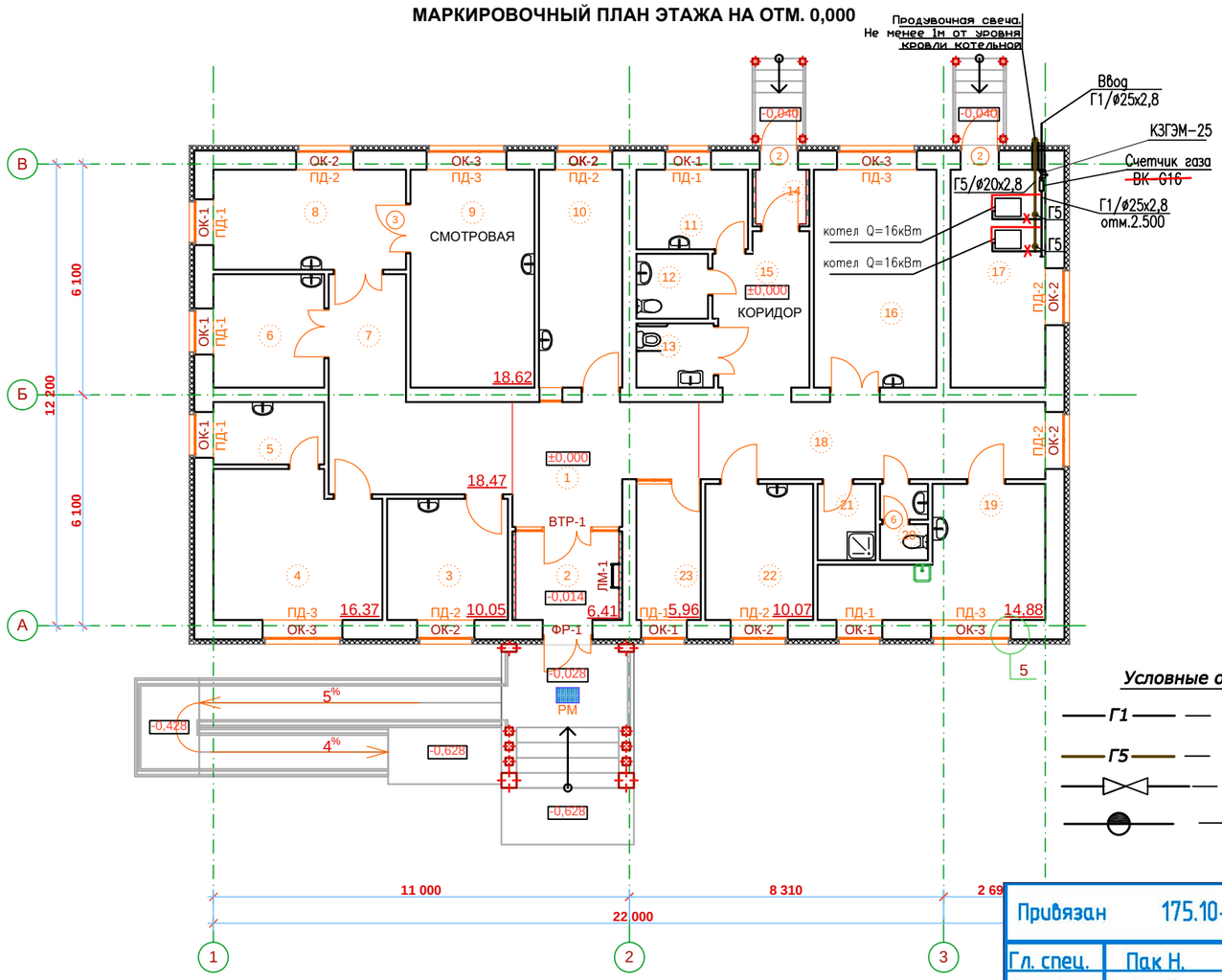

Экспликация помещений

Номер по плану	Наименование	Площадь, м2	Категория производства по взрывной взрыво-пожарной и пожарной опасности
1	Вестибюль	13,54	Д
2	Тамбур	6,41	Д
3	Кабинет информатизации	10,05	Д
4	Кабинет физиотерапии	16,37	Д
5	Помещение обработки прокладок	4,70	Д
6	Прививочный кабинет	8,61	Д
7	Коридор	18,47	Д
8	Кабинет акушерки	13,21	Д
9	Смотровая	18,62	Д
10	Стерилицационная	12,43	Д
11	Кабинет забора мокроты	6,04	Д
12	Санузел	3,14	Д
13	Санузел МГН	3,36	Д
14	Тамбур	1,92	Д
15	Коридор	9,50	Д
16	Процедурная	18,39	Д
17	Техническое помещение	14,23	Г
18	Коридор	18,37	Д
19	Хозяйственно-бытовое помещение	14,88	Д
20	Санузел	2,28	Д
21	Помещение уборочного инвентаря	3,00	Д
22	Кабинет фельдшеры с аптечным пунктом	10,07	Д
23	Регистратура	5,96	Д

Условные обозначения

- Г1 — Газопровод низкого давления проектируемый
- Г5 — Продувочная свеча
- Кран муфтовый
- Подъем, опуск газопровода

Привязан 175.10- ГСВ

Гл. спец.	Пак Н.		09.23
Разработал	Пак Р.		09.23
Проверил	Чжин В.		09.23
Инв. №			

Изм.	Кол.уч.	Лист	№док.	Подпись	Дата
					02.23
ГИП		СоветхановЕ			
Разработ.		Джолдасбаева.			02.23
ГИП		СоветхановЕ			
Н.Контроль		Касенбеков			02.23

№2023-27-ТМ

Строительство фельдшерско-акушерского пункта расположенного по адресу; Западно Казахстанская область, Бурлинского район, с.Караганды(Кирово)

Фельдшерско -акушерский пункт

Стадия	Лист	Листов
РП	2	

План с сетями водопровода.

НАО"Turar Healthcare" ГСЛ №22026093

Согласованно
Инж. ВК Джолдасбаева
Инж. ТМ Жунусова Д.М.
Инж. ЭП Турар К.

Взам. инв. N
Подп. и дата
Инв. N подл.

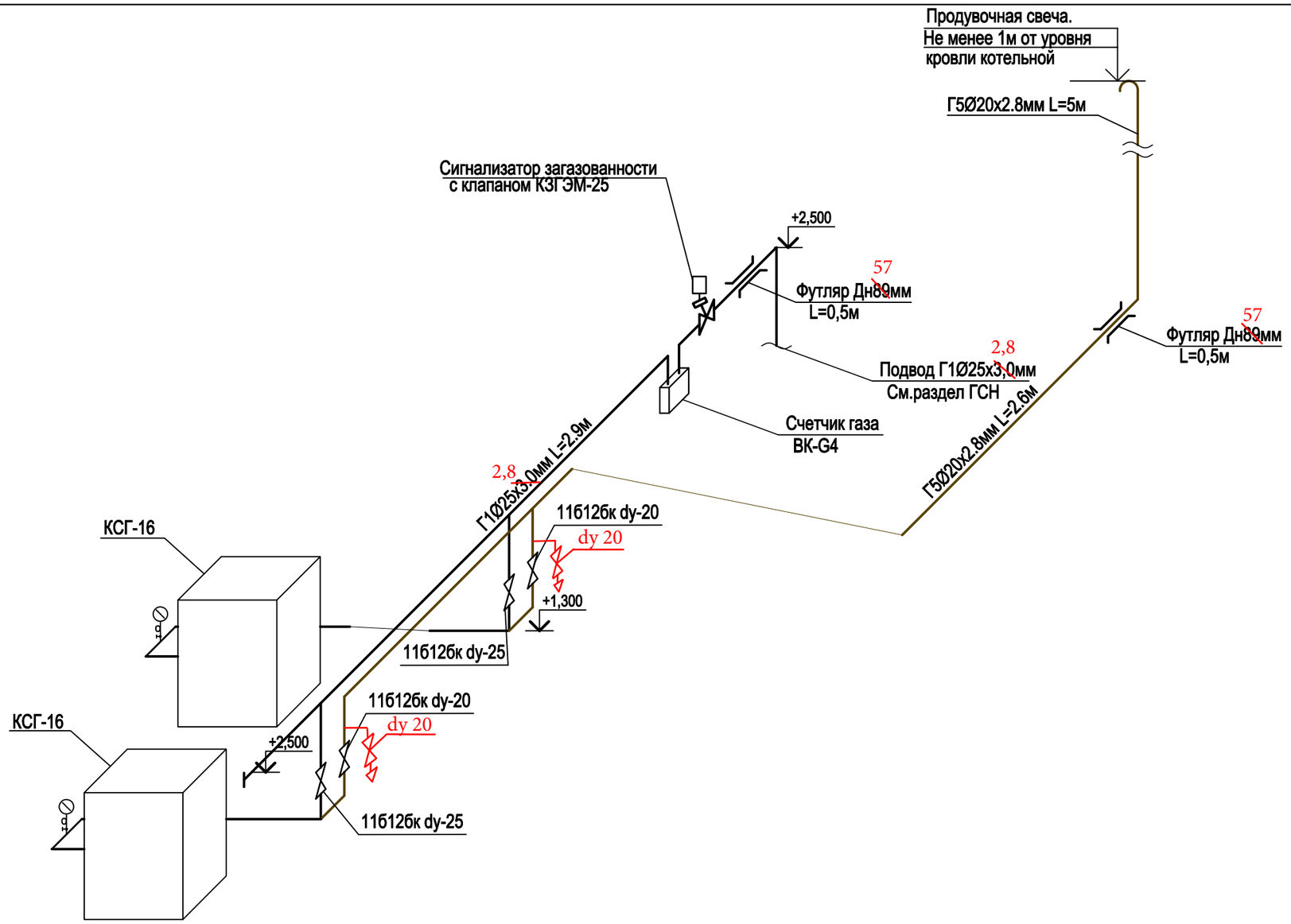

Условные обозначения

Г1	Газопровод низкого давления проектируемый
Г5	Продувочная свеча
	Кран муфтовый
	Подъем, опуск газопровода

Согласованно

Инж ВК	Джолдасбаева	
Инж ТМ	Жунусова Д.М.	
Инж ЭП	Гурар К.	

Взам. инв. N

Подп. и дата

Инв. N подл.

Привязан	175.10- ГСВ		
Гл. спец.	Пак Н.		09.23
Разработал	Пак Р.		09.23
Проверил	Чжин В.		09.23
Инв. №			

Изм.	Кол.уч.	Лист	N°док.	Подпись	Дата
					02.23
ГИП		СоветхановЕ			
Разработ.		Джолдасбаева.			02.23
ГИП		СоветхановЕ			
Н.Контроль		Касенбеков			02.23

№2023-27-ТМ

Строительство фельдшерско-акушерского пункта расположенного по адресу; Западно Казахстанская область, Бурлинского район, с.Караганды(Кирово)

Фельдшерско -акушерский пункт

Стадия	Лист	Листов
РП	3	

Аксонометрическая схема внутреннего газопровода.

НАО"Turar Healthcare"
ГСЛ №22026093

Формат А3

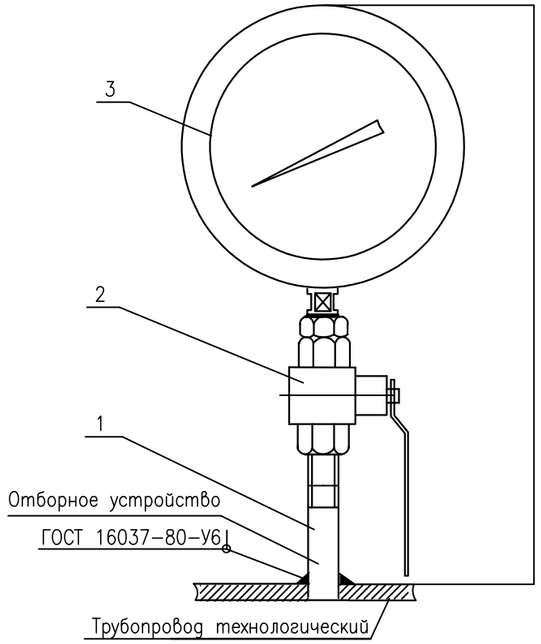

СПЕЦИФИКАЦИЯ

ПОЗ.	ОБОЗНАЧЕНИЕ	НАИМЕНОВАНИЕ	КОЛ.	МАССА ЕД.КГ.	ПРИМЕЧ.
		Стандартные изделия			
1	ТУ 4218-014-01395839-96	Штуцер приварной Шц-G1/2	1		
2	ТУ 3712-005-05749381-94	Кран трехходовой натяжной	1		
		с фланцем 11Б38бк			
		Прибор			
3		Манометр показывающий РМ 02.02	1		

Примечания:

1. *Размеры для справок
2. Измеряемая среда-газ Ру до 0,6 МПа.
3. **Размеры уточнить при сборке

Взам. инв. N

Подп. и дата

Инв. N подл.

Изм.	Кол.уч.	Лист	N°док.	Подпись	Дата
					02.23
ГИП		СоветхановЕ			
Разработ.		Джолдасбаева.			02.23
ГИП		СоветхановЕ			
Н.Контроль		Касенбеков			02.23

№2023-27-ТМ

Строительство фельдшерско-акушерского пункта расположенного по адресу; Западно Казахстанская область, Бурлинского район, с.Караганды(Кирово)

Фельдшерско -акушерский пункт

Стадия	Лист	Листов
РП	4	

Установка манометра показывающего.

НАО"Turar Healthcare"
ГСЛ №22026093

Привязан 175.10- ГСВ

Гл. спец.	Пак Н.		09.23
Разработал	Пак Р.		09.23
Проверил	Чжин В.		09.23
Инв. N			

Формат А4

Футляр для прохода газопровода через стену

М1:5

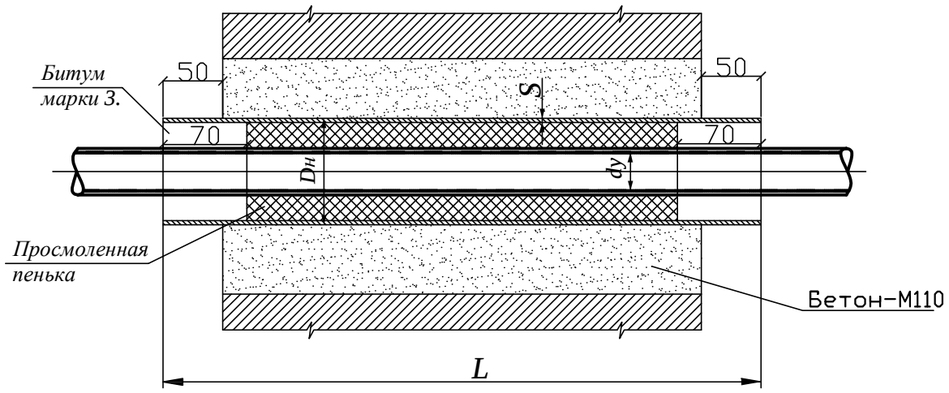

Размеры в мм.

Проход условн. газопров. Dy	25	32	40	50	70	80	100	125	150	200	250	300	350	400	500	600
D	~~89~~ 57		108		159		219		273	325	377	426	478	529	630	720
S	3,5		4		4,5		7		7	9	9	7	7	7	8	8
L	500	650	750	900	500	650	750	900	500	650	750	900	500	650	750	900
Вес кг	3,7	4,8	5,5	6,7	5,1	6,6	7,7	9,2	8,6	11,2	12,9	13,5	18,3	23,8	27,4	33,0
	23,0	29,8	34,4	41,4	35,1	45,5	52,5	63,0	40,8	53,0	61,3	73,5	36,1	47,0	54,0	65,0
	40,7	53,0	61,0	73,0	45,0	58,6	67,5	81,0	61,5	79,5	92	110,0	70,0	91,0	106,0	127,0

Взам. инв. N

Подп. и дата

Инв. N подл.

Изм.	Кол.уч.	Лист	N°док.	Подпись	Дата
					02.23
ГИП		СоветхановЕ			
Разработ.		Джолдасбаева.			02.23
ГИП		СоветхановЕ			
Н.Контроль		Касенбеков			02.23

№2023-27-ТМ

Строительство фельдшерско-акушерского пункта расположенного по адресу; Западно Казахстанская область, Бурлинского район, с.Караганды(Кирово)

Фельдшерско -акушерский пункт

Стадия	Лист	Листов
РП	5	

Футляр для прохода газопровода через стену.

НАО"Turar Healthcare"
ГСЛ №22026093

Привязан	175.10- ГСВ		
Гл. спец.	Пак Н.		09.23
Разработал	Пак Р.		09.23
Проверил	Чжин В.		09.23
Инв. N			

Узел III
М 1:50

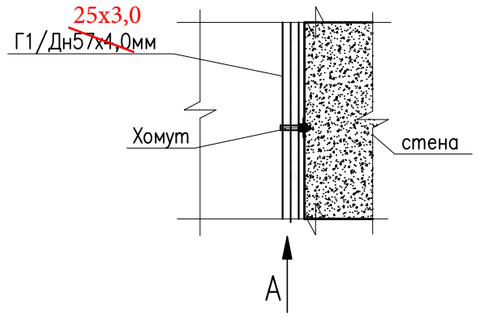

Вид А
М 1:10

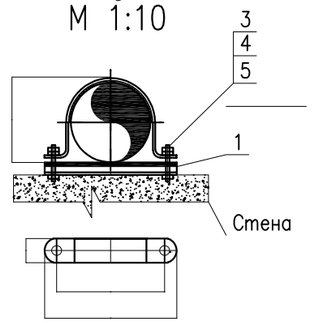

СПЕЦИФИКАЦИЯ

Марка поз.	Обозначение	Наименование	Кол.	Масса ед. кг.	Примеч.
1	ГОСТ 24133–80	Хомут исп.2	4	2,08	
2	Лист Б–ПН–5 ГОСТ 19903–74 / 4–!V–НСт.3 ГОСТ 16523–70	Пластина 220х21	4	0,3	
3	Круг 10 ГОСТ 2590–71 / 35 ГОСТ 1050–74	Шпилька (L=120мм.)	8	0,137	
4	ГОСТ 5915–70	Гайка М16.25	8	0,033	
5	ГОСТ 11371–78	Шайба 16	8	0,011	

Взам. инв. N

Подп. и дата

Инв. N подл.

Изм.	Кол.уч.	Лист	N°док.	Подпись	Дата
					02.23
ГИП		СоветхановЕ			
Разработ.		Джолдасбаева.			02.23
ГИП		СоветхановЕ			
Н.Контроль		Касенбеков			02.23

№2023-27-ТМ

Строительство фельдшерско-акушерского пункта расположенного по адресу; Западно Казахстанская область, Бурлинского район, с.Караганды(Кирово)

Фельдшерско -акушерский пункт

Стадия	Лист	Листов
РП	6	

Хомут (для крепления газопровода к стене)

НАО"Turar Healthcare"
ГСЛ №22026093

Привязан 175.10- ГСВ

Гл. спец.	Пак Н.		09.23
Разработал	Пак Р.		09.23
Проверил	Чжин В.		09.23
Инв. №			

Позиция	Наименование и техническая характеристика	Тип,марка,обозначение документа, опросного листа	Код оборудования, изделия, материала	Завод изготовитель	Единица измерения	Количество	Масса единицы кг.	Примечания
1	2	3	4	5	6	7	8	9
	Оборудование							
1	Сигнализатор загазованности электромагнитным с клапаном КЗГЭМ Ду25	СГК-1-СН4 DN 25 НД	~~245-803-0701~~	245-803-0602	шт	1		
2	Счетчик газовый ВК-G4. Qmax=6м3/ч, Qmin=0,04, Ду=25мм	ГОСТ 5542-87	245-802-0103		шт	1	1,5	
3	Манометр технический	ТМ-25	~~245-803-0701~~	261-302-0273	шт	2		
	Арматура трубопроводная							
4	Кран проходной муфтовый Ру 1,6 МПа, Ду20мм	11б12бк	~~242-202-0302~~	242-207-4102	шт	~~2~~ 4	0,37	
5	Кран проходной муфтовый Ру 1,6 МПа, Ду25мм	11б12бк	~~242-202-0303~~	242-207-4103	шт	2	0,37	
~~6~~	~~Кран шаровые фланцевый Ру 1,6МПа, Ду25мм~~	~~КШ.Ц.Ф.125.016.02~~	~~242-101-0200~~	~~242-209-3003~~	~~шт~~	~~1~~	~~8,5~~	~~с ответными фланцами и метизами~~
~~7~~	~~Клапан запорный газовый~~	~~КЗГЭМ-25~~	~~245-803-0409~~		шт	1		
	Трубы							
8	Трубопровод из ~~Трубы~~ ВГП стальные Ду25х2,8мм,	ГОСТ 3262-75	~~241-101-0109~~	261-305-0221	м	10	1,57	
9	Трубопровод из ~~Трубы~~ ВГП стальные Ду20х2,5мм, продувочная свеча	ГОСТ 3262-75	~~241-101-0302~~	261-305-0220	м	15	1,16	
10	Трубы стальные электросварные Дн~~89~~ 57мм футляр, L=0,4м	ГОСТ 10704-91	~~241-102-0133~~	241-102-0139	шт.	2	1,53	
					шт			
	~~Детали трубопроводов~~							
~~11~~	~~Отвод 90-2-25х2,8~~	~~ГОСТ 17380-2001~~	~~241-112-0127~~		~~шт.~~	~~8~~	~~0,8~~	
~~12~~	~~Тройник равнопроходной 25х2,8~~	~~ГОСТ 17376-2001~~	~~241-113-0109~~		~~шт.~~	~~2~~	~~1,0~~	
	Крепление трубопроводов							
13	Крюки (для крепления газопровода) Ду20мм	Смотреть на лист N6	261-301-0219		шт	4	0,075	
14	Хомут для крепления газопровода Ду 25		261-301-0221		шт	4	0,037	

Взам. инв. N | Подп. и дата | Инв. N подл.

Привязан 175.10- ГСВ.СО

Гл. спец.	Пак Н.	09.23
Разработал	Пак Р.	09.23
Проверил	Чжин В.	09.23
Инв. N		

Изм.	Кол.уч.	Лист	N°док.	Подпись	Дата
					02.23
ГИП		СоветхановЕ			
Разработ.		Джолдасбаева.			02.23
ГИП		СоветхановЕ			
Н.Контроль		Касенбеков			02.23

№2023-27-ТМ

Строительство фельдшерско-акушерского пункта расположенного по адресу; Западно Казахстанская область, Бурлинского район, с.Караганды(Кирово)

Фельдшерско -акушерский пункт

Стадия	Лист	Листов
РП	1	2

Спецификация оборудования, изделий и материалов

НАО"Turar Healthcare"
ГСЛ №22026093

Позиция	Наименование и техническая характеристика	Тип,марка,обозначение документа, опросного листа	Код оборудования, изделия, материала	Завод изготовитель	Единица измерения	Количество	Масса единицы кг.	Примечания
1	2	3	4	5	6	7	8	9
	Антикоррозийная защита							
17	Огрунтовка газопроводов ГФ-021 за два раза		~~236-102-0500~~	236-101-0107	м2	5,4		
18	Окраска газопроводов ПФ-115 за два раза		~~236-102-0500~~	236-203-0109	м2	5,4		
19	~~Очистка полости и~~ пневматическое испытание		~~236-102-0500~~		м	~~30~~ 25		

Привязан	175.10-ГСВ.СО		
Гл. спец.	Пак Н.		09.23
Разработал	Пак Р.		09.23
Проверил	Чжин В.		09.23
Инв. №			

Изм.	Кол.уч.	Лист	Nдок.	Подпись	Дата

№2023-27-ТМ

Лист 2

ФОРМАТ А3