Қазақстан Республикасы индустрия және инфрақұрылымдық даму Министрлігінің құрылыс және тұрғын үй-коммуналдық шаруашылық істері комитеті
Комитет по делам строительства и жилищно-коммунального хозяйства Министерства индустрии и инфраструктурного развития Республики Казахстан
"ҚазҚСҒЗИ" АҚ
АО "КазНИИСА"

Строительство фельдшерско-акушерского пункта в селе Дангызыл Курмангазинского района Атырауской области (без наружных инженерных сетей)

Архитектурно-строительные решения

175.13 - АС

Альбом 2

2023

Қазақстан Республикасы индустрия және инфрақұрылымдық даму Министрлігінің құрылыс және тұрғын үй-коммуналдық шаруашылық істері комитеті
Комитет по делам строительства и жилищно-коммунального хозяйства Министерства индустрии и инфраструктурного развития Республики Казахстан
"ҚазҚСҒЗИ" АҚ
АО "КазНИИСА"

Строительство фельдшерско-акушерского пункта в селе Дангызыл Курмангазинского района Атырауской области (без наружных инженерных сетей)

Архитектурно-строительные решения

175.13- АС

Альбом 2

Әзірленген : "Қаз ҚСҒЗИ" АҚ
Разработан: АО "КАЗНИИСА"

Бас директор Б. Кульбаев
Генеральный директор

Типтік және жекеше жобалау орталығының директоры Ю. Повышев
Директор центра типового и индивидуального проектирования

Жобаның бас инженері Е. Даукараев
Главный инженер проекта

2023

Ведомость рабочих чертежей основного комплекта АС(нач.)

Лист	Наименование	Примеч.
1	Общие данные (начало)	
2	Общие данные (продол.)	
2.1	Общие данные	
3	План котлована на отм. ~~-1,500~~ -1,400	
4	План ленточного фундамента на отм. -1,300	
5	Спецификация. Ведомость расхода стали, кг	
6	План раскладки блоков на отм. -1.000	
6.1	Сетки и С-1а,С-2а, С-3а	
7	Узел примыкания наружной стены с фундаментом (гидроизоляция). Спецификация.	
8	Раскладка блоков по оси 1-4.	
9	Раскладка блоков по оси А, Б, В.	
10	Кладочный план 1-го этажа на отм. 0,000	
10.1	Разрез 1-1	
11	Узлы крепления кирпичных перегородок Узел фундамента под перегородки	
12	План перемычек 1-го этажа на отм. 0,000	
13	Свободный лист	
14	Свободный лист	
15	План раскладки плит покрытия этажа на отм.+3,220	
16	Узлы плиты покрытия	
17	План стропил	
17.1	Узел А, Б.	
18	Узел Г и Д. Спецификация кровли	
19	Слуховое окно	
20	Крыльцо Кр-1	
21	Крыльцо Кр-2	
21.1	Крыльцо Кр-2 Разрезы 2-2,5-5 и ограждения	

Ведомость рабочих чертежей основного комплекта АС (оконч.)

Лист	Наименование	Примеч.
21.2	Крыльцо Кр-2 Узлы А,Б,В,Г,Д,Е	
22	План металлических балок и спецификация	
23	Металлическая колонна Мк-1	
24	Металлическая колонна Мк-2	
25	Схема расположения вентканалов	
26	Лестница ЛМ-1 и ЛМ-2 выход на кровлю	

Ведомость основных комплектов рабочих чертежей

№ Тома	№ альбома	Обозначение	Наименование		Примечание
1		ПЗ	Общая пояснительная записка		
2		ГП	Генеральный план		
3	1	АР	Архитектурные решения		
	2	АС	Архитектурно-строительные решения		
	3	ОВ	Отопление и вентиляция		
	4	ВК	Водопровод и канализация		
	5	ЭОМ	Силовое электрооборудование и электроосвещение		
	6	СС	Системы связи		
	7	ПС	Пожарная сигнализация		

Согласовано

Гл.спец.ЭЛ	Даниляхина	
Гл.спец.ОВ	Пак	
ГАП	Мусин	
Гл.спец.ВК	Тажимова	

ВЗАМ. ИНВ. N

ПОДПИСЬ И ДАТА

ИНВ. N ПОДЛ.

ГКП	Кулжабаев		09.23
Разработал	Каббыкова		09.23
Норм.контр	Покоякова		09.23
Инв. №			

Привязан

175.13-АС

АО "КазНИИСА"

Строительство фельдшерско-акушерского пункта в селе Данзыл Курмангазинского района Атырауской области (без наружных инженерных сетей)

Листов

2023/27-АС

Строительство фельдшерско-акушерского пункта, расположенного по адресу: Западно-Казахстанская область, Бурлинский район, Карагандинский сельский округ, село Караганды (без наружных инженерных сетей)

Изм.	Кол.уч.	Лист	№Док	Подпись	Дата
ГИП		Советханов			02.23
Выполнил		Рамазанов			02.23
Проверил		Жетписбаев			02.23
Н.Контроль		Касенбеков			02.23

Фельдшерско-акушерские пункты (ФАП)

Стадия	Лист	Листов
РП	1	

Общие данные (начало)

НАО "Turar Healthcare" ГСЛ №22026093

Ведомость ссылочных и прилагаемых документов

Обозначение	Наименование	Примечание
СП РК 3.02-108-2013	Административные и бытовые здания	
СП РК 3.02-111-2012	Общественные здания и сооружения	
СП РК 5.03-107-2013	Несущие ограждающие конструкции	
НТП РК 01.01-3.1(4.1)-2017	Нагрузки и воздействия	
СП РК 5.01-102-2013	Основания зданий и сооружений	
СН РК 2.02-01-2019	Пожарная безопасность зданий и сооружений	
СП РК 1.01-104-2014	Строительная терминология Строительные конструкции, материалы и изделия	
СП РК 3.02-137-2013	Крыши и кровля	
СН РК 2.01-01-2013	Защита строительных конструкций от коррозии	
ГОСТ 530-2012	Кирпич и камень керамические	

Общие указания

Рабочие чертежи комплекта АС разработаны на основании архитектурно-планировочного задания, выданного заказчиком и технических условий.

При разработке проекта принято:

- Климат района отличается ~~высокой~~ резкой континентальностью.

Дорожно-климатическая зона – V. По карте климатического районирования для строительства по СП РК 2.04-01-2017 участок работ относится к району ~~IIIB.~~ IVГ

Климатическая характеристика района приводится по данным метеостанции ~~Уральск~~. Атырау

- Абсолютный максимум на поверхности почвы ~~41,6~~ °С 45
- Среднемесячная скорость ветра ~~4,2~~ м/с 6,0
- Среднегодовое количество осадков ~~163~~мм 140

Расчетная зимняя температура воздуха

- самой холодной пятидневки (0,92) ~~-29,6~~ °С -24,9

Расчетная зимняя температура воздуха

- наиболее холодных суток (0,92) ~~-32,2~~ °С -29,0
- Район по гололеду – II
- Наибольшая декадная высота снега за зиму – ~~59~~ 42см

Природно-климатические условия района:

Климатический район ~~IIIB~~ IVГ. (СП РК 2.04-01-2017г).

Снеговая нагрузка – ~~IV~~ I район, ~~1.8~~ 0.8 кПа (~~180~~ 80 кгс/м2).

Ветровой напор – ~~III~~ IV район, ~~0,56~~ 0.77 кПа (~~50~~ 77 кгс/м2). (НТП РК 01-01-3.1 (4.1)-

~~Район по толщине стенки гололеда – III, 10мм.~~

Технические решения, принятые в рабочих чертежах, соответствуют требованиям экологических, санитарногигиенических, противопожарных и других норм, действующих на территории Республики Казахстан, и обеспечивают безопасную для жизни и здоровья людей эксплуатацию объекта при соблюдении предусмотренных рабочими чертежами.

Главный инженер проекта _____ Советханов

ГИП, осуществивший привязку _____ Даукараев Е.

Ведомость основных комплектов рабочих чертежей смотреть в разделе АС.

За относительную отм. 0,000 принята отметка чистого пола 1-го этажа, которая соответствует абсолютной отметке ~~91,66~~ 245м по генплану.

Архитектурно планировочное решение

Проектом предусматривается Строительство фельдшерско-акушерского пункта в селе ~~Караганды (Кирово) Бурлинского района ЗКО~~ Дангызыл Курмангазинского района Атырауской области (без наружных инженерных сетей)

Здание одно этажное, четырехугольное в плане, с размерами 22.0 х 12.2 м в осях.

Этажность –1.

Высота этажа –3.0м.

Конструктивное решение

Конструктивная схема зданий с кирпичным заполнением.

Основные конструкции зданий:

Фундамент – Ленточный высотой 300мм, из бетона кл.С ~~20/25~~ 16/20, W6, F100 на сульфатостойком портландцементе.

1. ФБС блоки 2 ряда по ГОСТ 13579-~~78~~ 2018;
2. Плиты покрытия многопустотные 220 мм;
3. Наружные стены из керамического кирпича 380мм, утеплитель ~~110~~ 100мм и декоративная штукатурка.

Гидроизоляцию фундамента обмазать горячим битумом за два раза верх до отметки выше благоустройства.

Наружные стены – кирпичные толщиной 380мм.

КР-р-пу 250х120х65/1НФ/100/1,4/50/ГОСТ 530-2012, на цементно-песчаном растворе марки М100. Утепления наружный стен – утеплитель ~~110~~ 100мм плотность ~~130~~ 160 кг/м3 ППЖ-160НГ ГОСТ9573-2012

Внутренние несущая стена – из керамического кирпича толщиной 380мм

КР-р-пу 250х120х65/1НФ/100/1,4/50/ГОСТ 530-2012, на цементно-песчаном растворе марки М100.

Внутренние перегородки – из керамического кирпича толщиной 250мм и 120мм

КР-р-пу 250х120х65/1НФ/100/1,4/50/ГОСТ 530-2012, на цементно-песчаном растворе марки М100.

Перемычки –железобетонные по ГОСТ 948-~~84~~ 2013

Покрытие – из сборных железобетонных многопустотных плит по ГОСТ 9561-2016

Кровля – Скатная . из профилированных листов по деревянным стропилам

Оконные блоки – из ПВХ профиля по ГОСТ 30674-99;

Дверные блоки – деревянные, металлические;

Привязан 175.13-АС

ГКП	Кулжабаев		09.23
Разработал	Кабдыкова		09.23
Норм.контр	Покоякова		09.23
Инв. №			

Изм.	Кол.уч.	Лист	№Док	Подпись	Дата	2023/27-АС			
						Строительство фельдшерско-акушерского пункта, расположенного по адресу: Западно-Казахстанская область, Бурлинский район, Карагандинский сельский округ, село Караганды (без наружных инженерных сетей)			
ГИП		Советханов			02.23	Фельдшерско-акушерские пункты (ФАП)	Стадия	Лист	Листов
Выполнил		Рамазанов			02.23		РП	2	
Проверил		Жетписбаев			02.23				
Н.Контроль		Касенбеков			02.23	Общие данные (продолжение)	НАО "Turar Healthcare" ГСЛ №22026093		

ВЗАМ. ИНВ. N | ПОДПИСЬ И ДАТА | ИНВ. N ПОДЛ.

Внутренняя отделка:

-полы и стены- и внутреннюю отделку выполнить из современных материалов, соответствующих санитарно-гигиеническим, эстетическим и противопожарным требованиям и имеющих соответствующие сертификаты качества.

Наружная отделка:

По фасаду:

Стены - Декоративная штукатурка по утеплителю

Цоколь - Декоративная штукатурка по утеплителю

Отмостка - по периметру здания предусмотрена бетонная, шириной ~~1,5~~ 2,0м по уплотненному щебнем грунту.

Противопожарные мероприятия

Противопожарные мероприятия в проекте предусмотрены в соответствии с требованиями СП РК 2.02-101-2014 «Пожарная безопасность зданий и сооружений».

Отделочные материалы, примененные в проекте, должны иметь сертификат качества, в обязательном порядке согласованные с Госпожинспекцией и санэпидстанцией.

Все деревянные конструкции обрабатываются огнезащитным составом в соответствии с требованиями СП РК 2.02-101-2014.

Качество огнезащитной обработки должно быть таким, чтобы потеря массы огнезащитной древесины при испытании СТ СЭВ 46869-84 не превышала 25%.

Здание должно быть оборудовано первичными средствами пожаротушения.

Защита строительных конструкций от коррозии.

Защита строительных конструкций от коррозии разработана в соответствии с требованиями

СП РК 2.01.101-2013 «Защита строительных конструкций от коррозии».

Деревянные конструкции и столярные изделия обрабатываются специальными составами для защиты

от гниения и возгорания.

Все металлические элементы окрашиваются масляными красками и антикоррозийными эмалями. Окрашиваемая поверхность должна быть предварительно очищена от ржавчины, окалины и грязи.

Закладные детали покрыть слоем цементно-песчаного раствора толщиной 10мм.

Защитный слой арматуры монолитных конструкций соответствует требованиям СП РК 5.03-107-2013 «Несущие и ограждающие конструкции».

Грунты обладают сульфатной агрессией, защитой грунтов от сульфатной агресии является применение

бетонов нулевого цикла на сульфатостойком цементе.

Боковые поверхности ~~техподполья~~, соприкасающиеся с грунтом, обмазываются горячим битумом за 2 раза.

Антикоррозионные мероприятия

Все металлические конструкции закладные детали и соединительные элементы должны быть коррозии в соответствии с требованиями СП РК 2.01-101-2013 "Защита строительных конструкций от коррозии" Закладные детали и соединительные элементы защищаются лакокрасочнымпокрытием из эмали.

Металлические конструкции должны быть окрашены масляной краской за два раза.

Все бетонные поверхности, соприкасающиеся с грунтом, обмазать горячим битумом за 2 раза.

Мероприятия по охране окружающей среды

В проектируемом здании запрещается хранить взрывоопасные и загрязняющие территорию вредные вещества.

Прилегающая территория облагораживается.

Производственный мусор, бытовые отходы собираются в мусороконтейнеры, расположенные на территории в специально отведенном месте, с дальнейшим вывозом в специально отведенные места.

Указания по производству земляных работ и подготовке основания фундаментов

До начала земляных работ на площадке снять растительный слой толщиной 0,1-0,2м, его использование для обратной засыпки и устройства подушки категорический запрещается.

С целью частичного устранения деформативности основания в пределах допустимых величин под фундаментами выполнить уплотнение грунта основания при оптимальной влажности, до плотности уплотненного грунта 1,65 т/м.

Обратную засыпку пазух фундаментов выполнить из местного однородного грунта ~~супесь~~ песок с послойным уплотнением слоями не более 25 см до плотности сухого уплотненного грунта, не менее 1,65 т/м. оптимальной влажности Wo=1,6-1,7

Не допускается затопление траншей поверхностными водами.

Комплекс водозащитных мероприятий.

В комплекс водозащитных мероприятий входят: компановка генплана;

- вертикальная планировка застраиваемой территории с отводом атмосферных осадков в ливневую канализацию (лотки);
- устройство по периметру здания маловодопроницаемого экрана;
- отвод аварийных вод за пределы зданий в ливнесточную сеть;
- качественная засыпка пазуха котлованов глинистым не набухающим грунтом с послойным уплотнением грунта;устройство вокруг зданий отмосток шириной достаточной для отвода атмосферных осадков и т.д.

Отмостки по периметру зданий должны иметь подготовку из местного неагрессивного уплотненного суглинка толщиной не менее 20см. Отмостки следует устраивать с уклоном от здания не менее 0,03. Отметка бровки отмостки должна превышать планировочную отметку не менее чем на 5см. Ширина отмосток должна быть не менее 2.0 метров для отвода атмосферных осадков в ливнесточные лотки.

Привязан	175.13-АС		
ГКП	Кулжабаев		09.23
Разработал	Каббыкова		09.23
Норм.контр	Покоякова		09.23
Инв. №			

Изм.	Кол.уч.	Лист	№Док	Подпись	Дата	2023/27-АС			
						Строительство фельдшерско-акушерского пункта, расположенного по адресу: Западно-Казахстанская область, Бурлинский район, Карагандинский сельский округ, село Караганды (без наружных инженерных сетей)			
						Фельдшерско-акушерские пункты (ФАП)	Стадия	Лист	Листов
ГИП		Советханов			02.23		РП	2.1	
Выполнил		Рамазанов			02.23				
Проверил		Жетписбаев			02.23	Общие данные (окончание)	НАО "Turar Healthcare" ГСЛ №22026093		
Н.Контроль		Касенбеков			02.23				

ВЗАМ. ИНВ. N | ПОДПИСЬ И ДАТА | ИНВ. N ПОДЛ.

План котлована на отм. ~~-1,500~~ -1.400

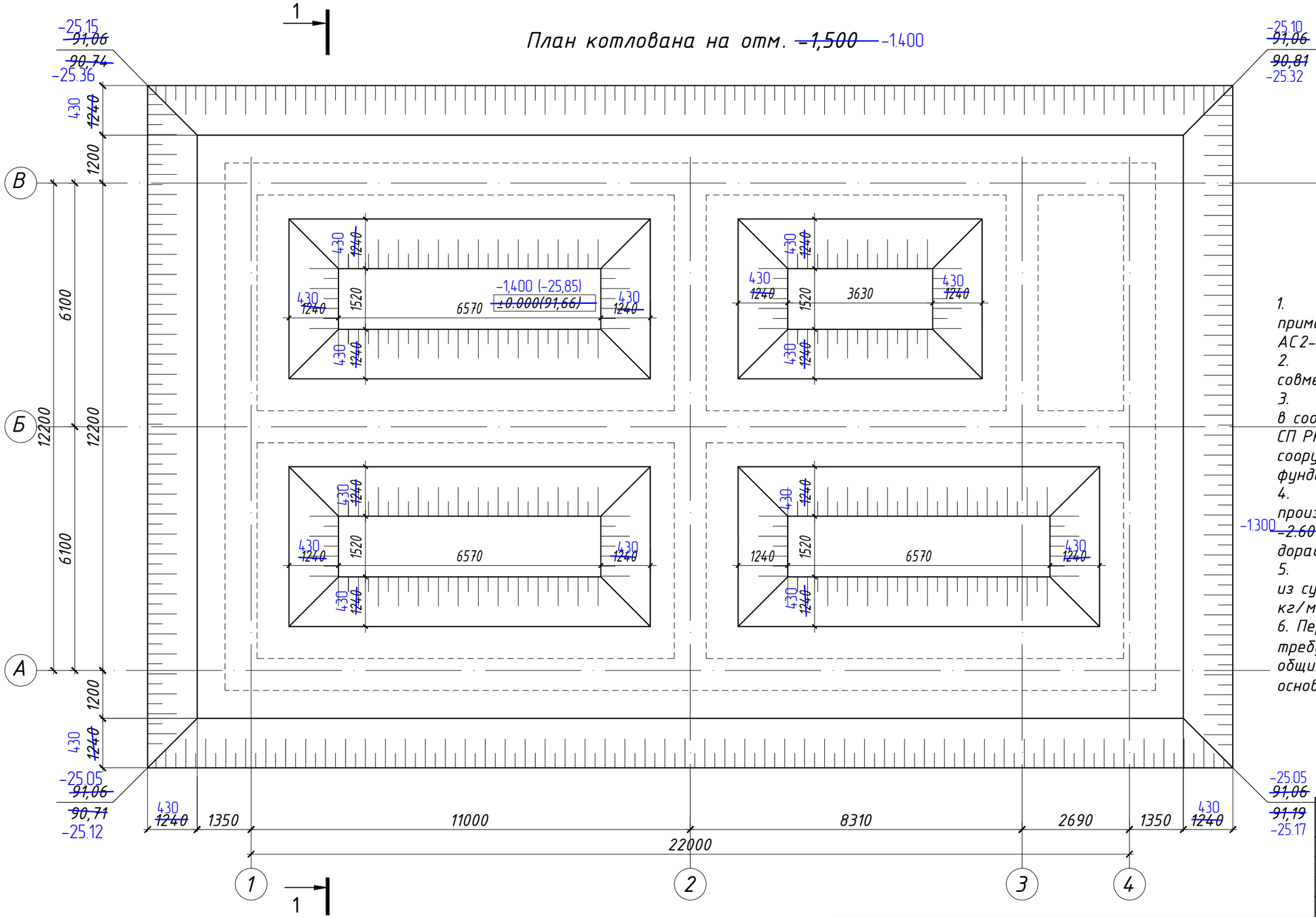

Разрез 1-1

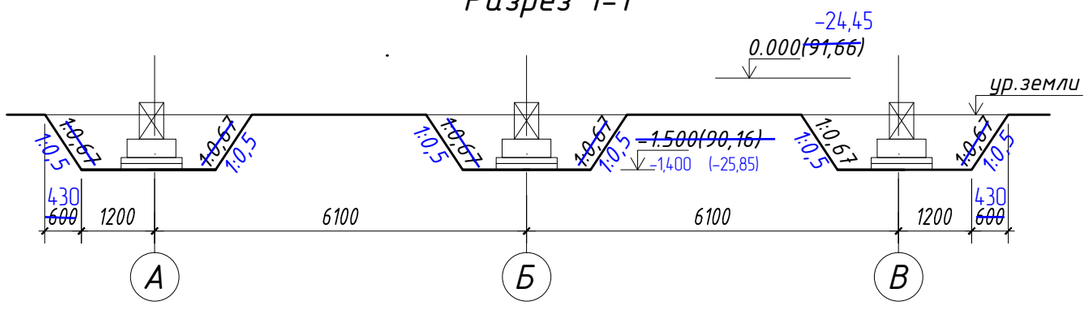

1. Перечень чертежей и общие примечания см. заглавный лист АС2-1.
2. Данный лист читать совместно с листами АС2-3,4.
3. Разработку котлована вести в соответствии с требованиями СП РК 5.01-101-2013 "Земляные сооружения, основания и фундаменты"
4. Рытье котлована производить экскаватором до ~~-2,600~~ далие до отметки ~~-2,7~~ -1.400 -1.300 доработать ручную.
5. Обратная засыпка выполнить из сухого ~~суглинка~~ песка плотностью 1.6 кг/м3 послойным уплотнением.
6. Перед установкой фундамента, требуется уплотнить грунт (см. п. общих данных - подготовка основания фундаментов)

Привязан 175.13-АС

ГКП	Кулжабаев		09.23
Разработал	Каббыкова		09.23
Норм.контр	Покоякова		09.23
Инв. №			

Изм.	Кол.уч.	Лист	№Док	Подпись	Дата
ГИП		Советханов			02.23
Выполнил		Рамазанов			02.23
Проверил		Жетписбаев			02.23
Н.Контроль		Касенбеков			02.23

2023/27-АС

Строительство фельдшерско-акушерского пункта, расположенного по адресу: Западно-Казахстанская область, Бурлинский район, Карагандинский сельский округ, село Караганды (без наружных инженерных сетей)

Фельдшерско-акушерские пункты (ФАП)

Стадия	Лист	Листов
РП	3	

План котлована на отм. -1,500

НАО "Tugar Healthcare" ГСЛ №22026093

ВЗАМ. ИНВ. N

ПОДПИСЬ И ДАТА

ИНВ. N ПОДЛ.

План ленточного фундамента на отм. -1,300

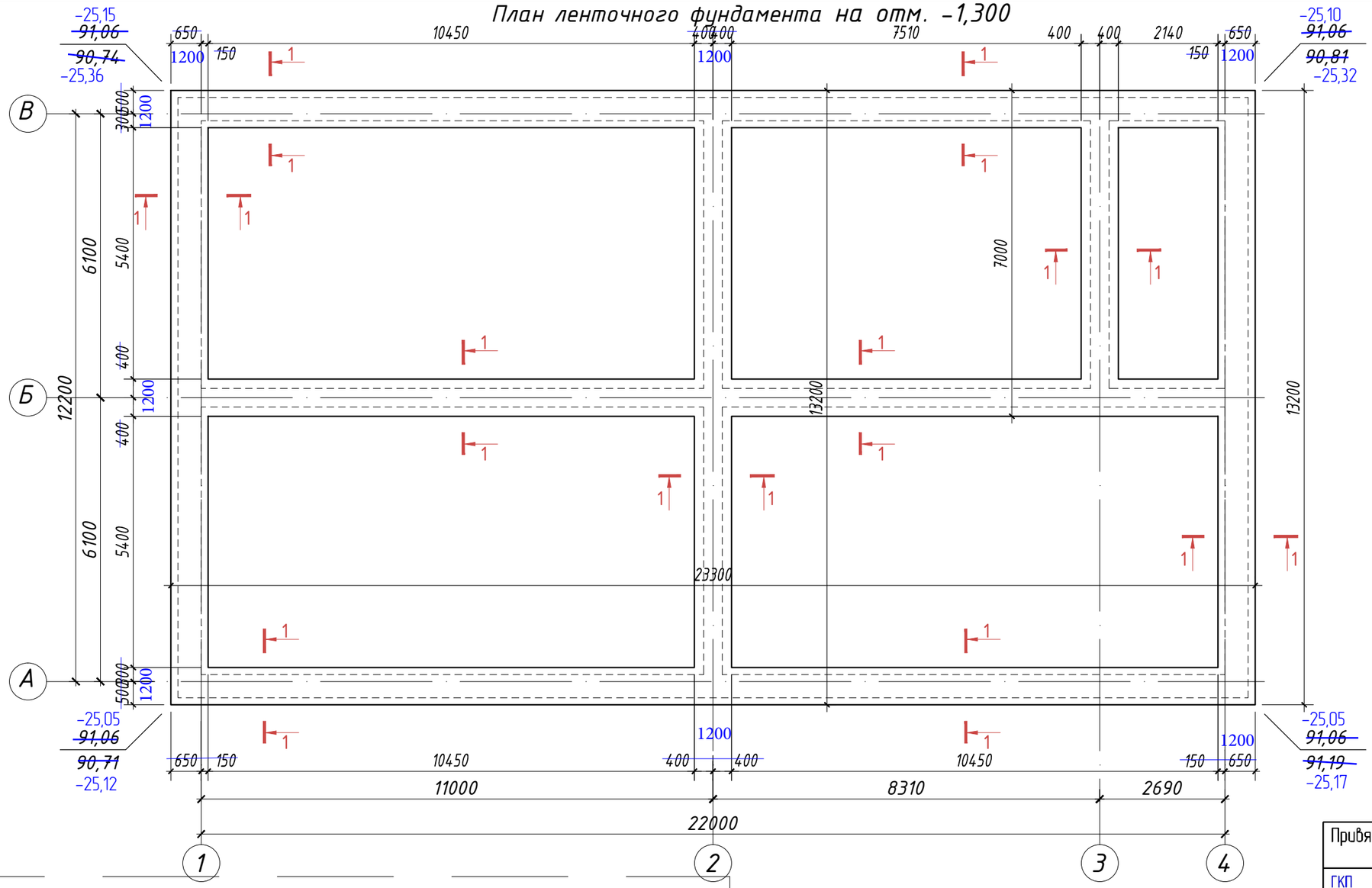

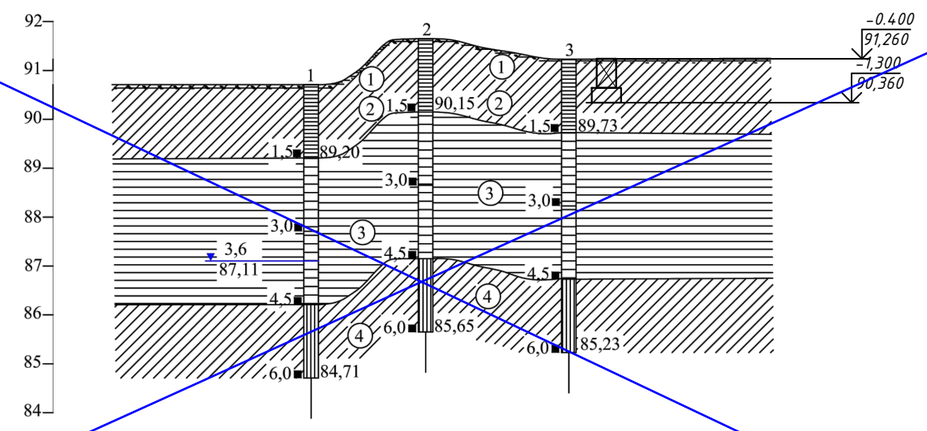

Масштаб: вер. 1:100
гор. 1:500

Номер выработки	1	2	3
Абс. отм. устья, м	90,71	91,65	91,23
Расстояние м		23,46	29,34

Привязан 175.13-АС

ГКП	Кулжабаев		09.23
Разработал	Каббыкова		09.23
Норм.контр	Покоякова		09.23
Инв. №			

1. Перечень чертежей и общие примечания см. заглавный лист АС-1.
2. Данный лист читать совместно с листом АС-5.

Изм.	Кол.уч.	Лист	№Док	Подпись	Дата	2023/27-АС			
						Строительство фельдшерско-акушерского пункта, расположенного по адресу: Западно-Казахстанская область, Бурлинский район, Карагандинский сельский округ, село Караганды (без наружных инженерных сетей)			
ГИП		Советханов			02.23	Фельдшерско-акушерские пункты (ФАП)	Стадия	Лист	Листов
Выполнил		Рамазанов			02.23		РП	4	
Проверил		Жетписбаев			02.23				
Н.Контроль		Касенбеков			02.23	План ленточного фундамента на отм. -1,300	НАО "Turar Healthcare" ГСЛ №22026093		

ВЗАМ. ИНВ. N

ПОДПИСЬ И ДАТА

ИНВ. N ПОДЛ.

Инженерно-геологический разрез

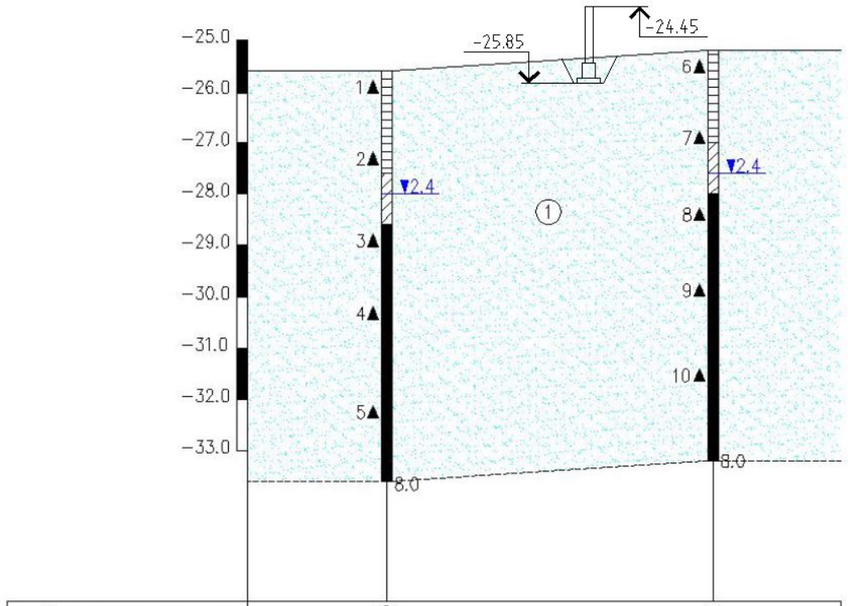

Абсолютные отметки устьев скважин, м	25.60	25.20
Расстояние, м	26.75	
Скважина	ВН-1/23	ВН-2/23

Ведомость деталей

Поз.	Эскиз
X-1 L=~~1840~~ 2220	~~570~~ 760 250 350 ~~670~~ 860

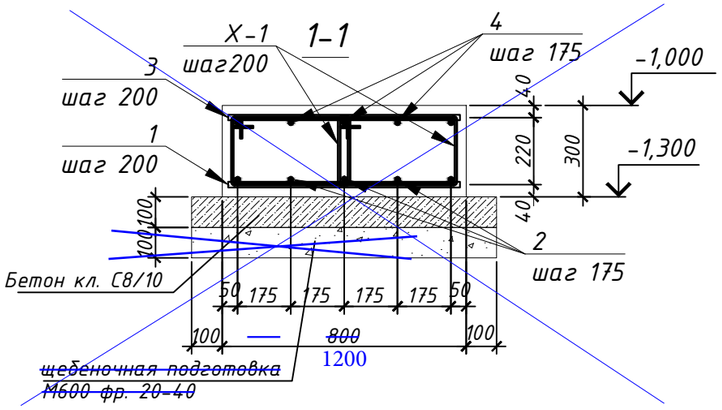

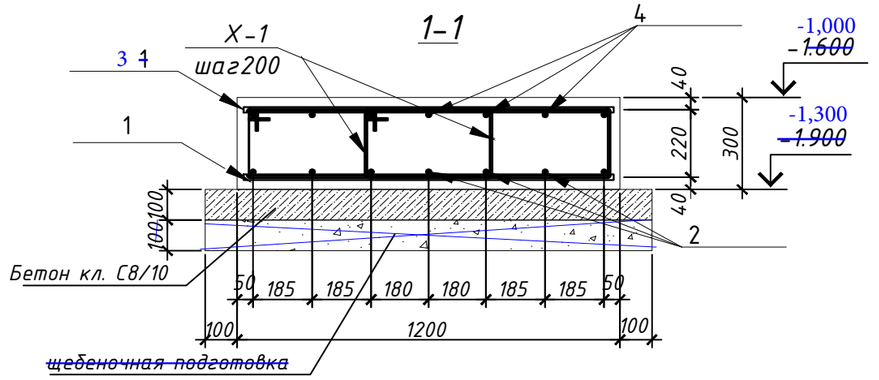

Спецификация элементов расположенных на данном листе

Поз.	Обозначение	Наименование	Кол.	Масса ед., кг	Приме-чание
		Монолитный ростверк			
1	ГОСТ 34028-2016	Ф14 А500, L=~~760~~ 1160	555	~~1.16~~ 1.401	~~643,8~~ 777.55
2	ГОСТ 34028-2016	Ф14 А500, L=п.м. ~~834.68~~	~~624~~	1.208	~~753,8~~ 1008.2
3	ГОСТ 34028-2016	Ф12 А500, L=~~760~~ 1160	555	~~0.854~~ 1.03	~~474,0~~ 571.65
4	ГОСТ 34028-2016	Ф12 А500, L=п.м. ~~834.68~~	~~824~~	0.888	~~554,11~~ 741.19
X-1	ГОСТ 34028-2016	Ф8 А240, L=~~1840~~ 2220	~~1100~~ 1626	~~0.727~~ 0.87	~~800,0~~ 1414.62
		Материалы			
		Бетон кл. ~~С20/25~~ 16/20 сульфатостойкий,F100,W6 порт.цем.,м3	~~25,85~~	39.1	м3
		Бетон кл. С8/10,F100,W6 сульфатостойкий порт.цем.,м3	~~10,77~~	15.17	м3
		~~Щебень М600, фр. 20-40 м3~~	~~10,77~~		~~м3~~

Ведомость расхода стали, кг

Марка элемента	Изделия арматурные							Всего
	Арматура класса							
	А240			А500				
	ГОСТ 34028-2016			ГОСТ 34028-2016				
	Ф6	Ф8	Итого	Ф10	Ф12	Ф14	Итого	
Монолитный ростверк	-	~~800,0~~ 1414.62	~~800,0~~ 1414.62	-	~~1028,1~~ 1312.84	~~1397,6~~ 1785.75	~~2425,71~~ 3098.59	~~3225,71~~ 4513.21

1. Перечень чертежей и общие примечания см. заглавный лист АС-1.
2. Данный лист читать совместно с листами АС-3-5.
3. На углах армирования добавить угловой элемент из арматуры 14Ф для верхней и Ф12 для верхней А500 угол 1000х1000мм на внутренний и на наружные углы. Расход материала учтено в спецификации.

Привязан 175.13-АС

ГКП	Кулжабаев		09.23
Разработал	Каббыкова		09.23
Норм.контр	Покоякова		09.23
Инв. №			

Изм.	Кол.уч.	Лист	№Док	Подпись	Дата			
ГИП		Советханов			02.23	2023/27-АС		
Выполнил		Рамазанов			02.23	Строительство фельдшерско-акушерского пункта, расположенного по адресу: Западно-Казахстанская область, Бурлинский район, Карагандинский сельский округ, село Караганды (без наружных инженерных сетей)		
Проверил		Жетписбаев			02.23	Фельдшерско-акушерские пункты (ФАП)	Стадия: РП	Лист: 5	Листов:
Н.Контроль		Касенбеков			02.23	Спецификация. Ведомость расхода стали, кг	НАО "Turar Healthcare" ГСЛ №22026093	

ВЗАМ. ИНВ. N | ПОДПИСЬ И ДАТА | ИНВ. N ПОДЛ.

План раскладки блоков на отм. -1.000

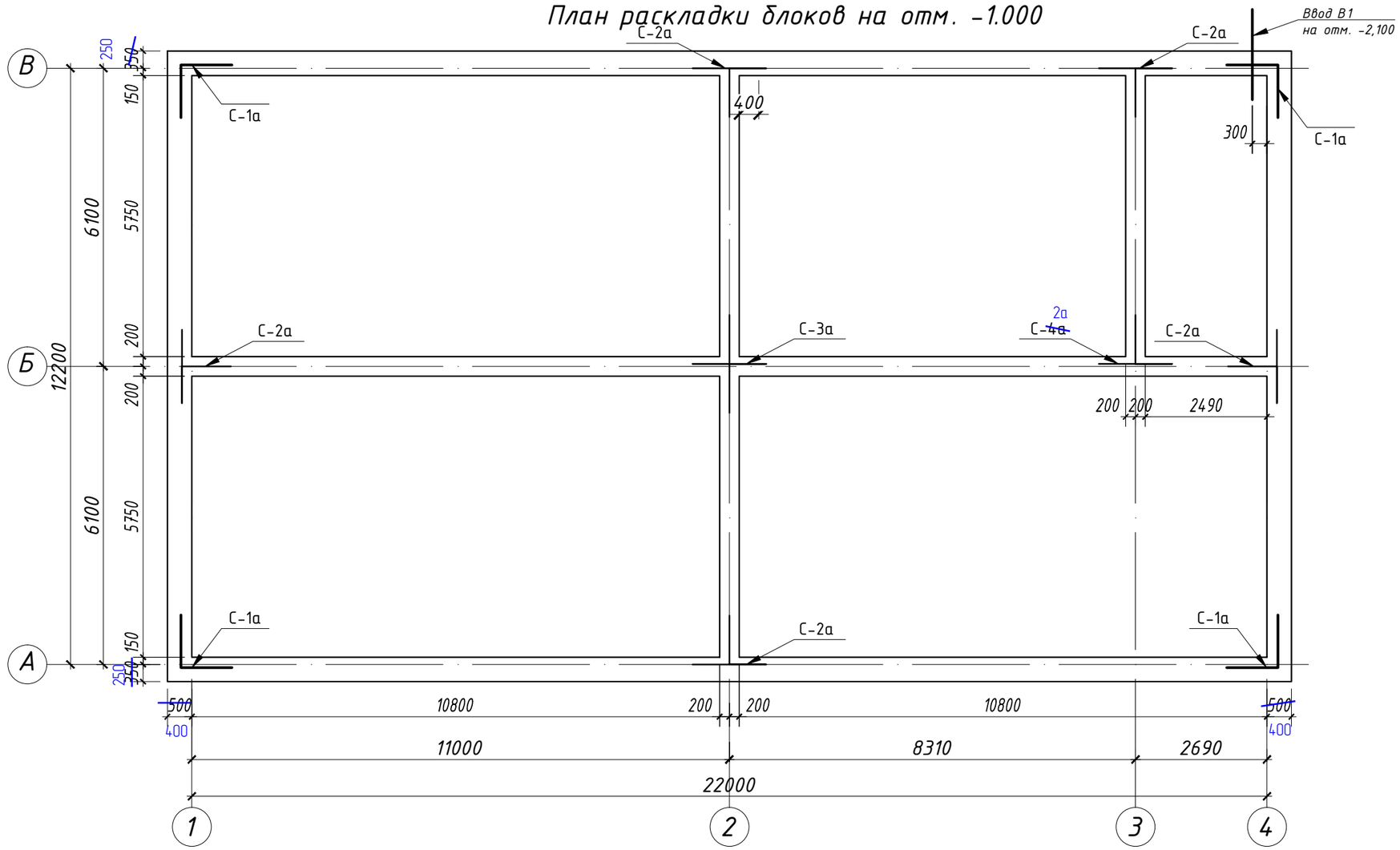

1. Перечень чертежей и общие примечания см. заглавный лист АС-1.
2. Данный лист читать совместно с листами АС 6-9.
3. Спецификация см. лист АС-7.

Спецификация

Позиц.	Обозначение	Наименование	Кол.	Масса ед.кг	Примеч.
		Сетки			
С-1а	См. лист АС-6.1	сетка С-1а	4	5,56 ~~6.72~~	
С-2а	_"_	сетка С-2а	~~5~~ 6	~~7.92~~ 8,09	
С-3а	_"_	сетка С-3а	1	11,8 ~~7.92~~	
~~С-4а~~	_"_	сетка С-4а	1	~~7.92~~	

Привязан 175.13-АС

ГКП	Кулжабаев		09.23
Разработал	Каббыкова		09.23
Норм.контр	Покоякова		09.23
Инв. №			

Изм.	Кол.уч.	Лист	№Док	Подпись	Дата			
						2023/27-АС		
						Строительство фельдшерско-акушерского пункта, расположенного по адресу: Западно-Казахстанская область, Бурлинский район, Карагандинский сельский округ, село Караганды (без наружных инженерных сетей)		
ГИП		Советханов			02.23	Фельдшерско-акушерские пункты (ФАП)	Стадия: РП	Лист: 6 / Листов:
Выполнил		Рамазанов			02.23			
Проверил		Жетписбаев			02.23	План раскладки блоков на отм. -1.000	НАО "Turar Healthcare" ГСЛ №22026093	
Н.Контроль		Касенбеков			02.23			

Согласовано: Инж. ВК Джолдасбаева

Взам. инв. N | Подпись и дата | Инв. N подл.

С-1а

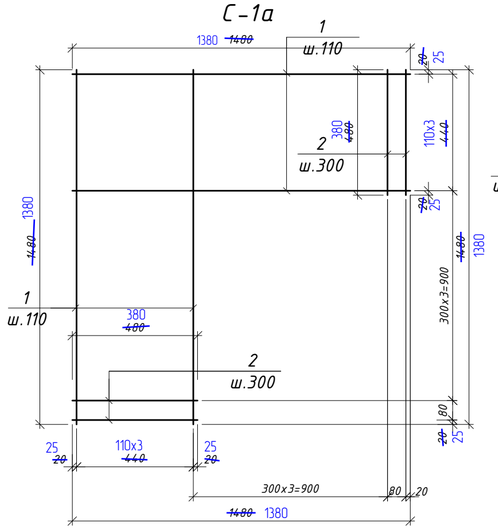

С-2а

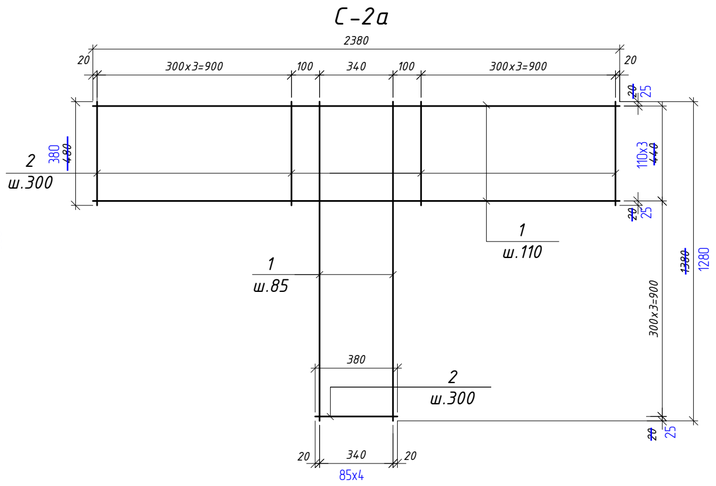

С-4а

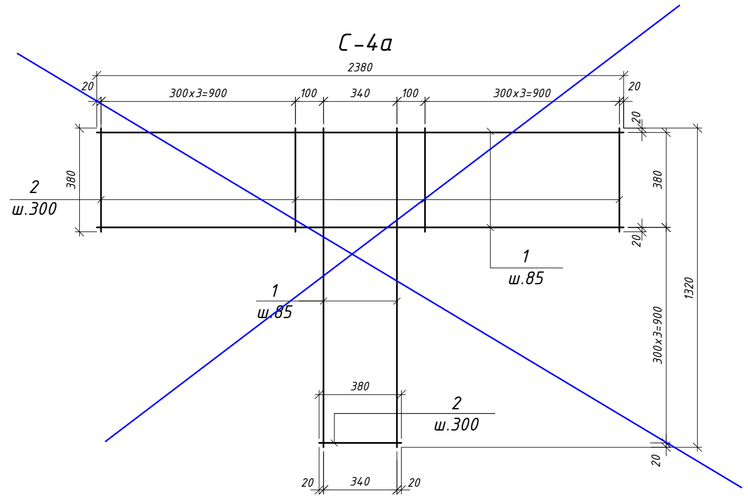

С-3а

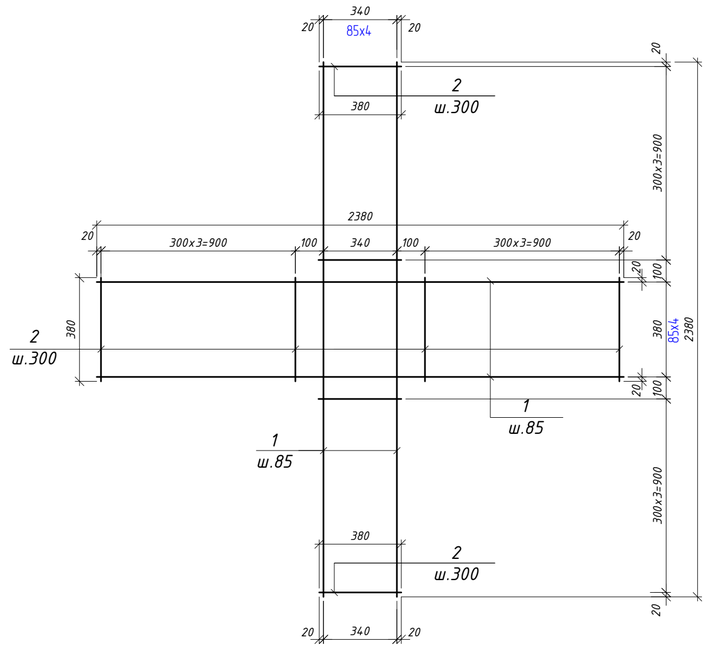

Спецификация

Позиц.	Обозначение	Наименование	Кол.	Масса ед.кг	Примеч.
		Сетка С-1а		~~7.37~~ 5,56	
1	ГОСТ 34028-2016	ф 8А-400 L=м.п	~~14.8~~ 11,04	0.395	~~5.85~~ 4,36
2	ГОСТ 6727-80	ф 8А-400 L=~~480~~ 380	8	~~0.19~~ 0,15	~~1.52~~ 1,20
		Сетка С-2а		~~9.39~~ 8,09	
1	ГОСТ 34028-2016	ф 8А-400 L=м.п	~~18.8~~ 15,92	0.395	~~7.43~~ 6,29
2	ГОСТ 6727-80	ф 8А-400 L=~~м.п~~ 380	~~4.98~~ 12	~~0.395~~ 0,15	~~1.96~~ 1,8
		Сетка С-3а		11.8	
1	ГОСТ 34028-2016	ф 8А-400 L=м.п	23.8	0.395	9.40
2	ГОСТ 6727-80	ф 8А-400 L=~~м.п~~ 380	~~6.08~~ 16	~~0.395~~ 0,15	2.40
		~~Сетка С-4а~~		9.11	
~~1~~	~~ГОСТ 34028-2016~~	~~ф 8А-400 L=м.п~~	~~18.5~~	~~0.395~~	~~7.31~~
~~2~~	~~ГОСТ 6727-80~~	~~ф 8А-400 L=м.п~~	~~4.56~~	~~0.395~~	~~1.80~~

1. Перечень чертежей и общие примечания см. заглавный лист АС-1.
2. Данный лист читать совместно с листами АС-5-6.

Взам.инв.№ | Подпись и дата | Инв.№ подл.

Привязан 175.13-АС

ГКП	Кулжабаев		09.23
Разработал	Кабдыкова		09.23
Нарм.контр	Покоякова		09.23
Инв. №			

Изм.	Кол.уч.	Лист	№Док	Подпись	Дата
ГИП	Советханов				02.23
Выполнил	Рамазанов				02.23
Проверил	Жетписбаев				02.23
Н.Контроль	Касенбеков				02.23

2023/27-АС

Строительство фельдшерско-акушерского пункта, расположенного по адресу: Западно-Казахстанская область, Бурлинский район, Карагандинский сельский округ, село Караганды (без наружных инженерных сетей)

Стадия	Лист	Листов
РП	6.1	

Фельдшерско-акушерские пункты (ФАП)

Сетки и С-1а,С-2а, С-3а

НАО "Turar Healthcare" ГСЛ №22026093

Формат А2

Узел примыкания наружной стены с фундаментом (гидроизоляция)

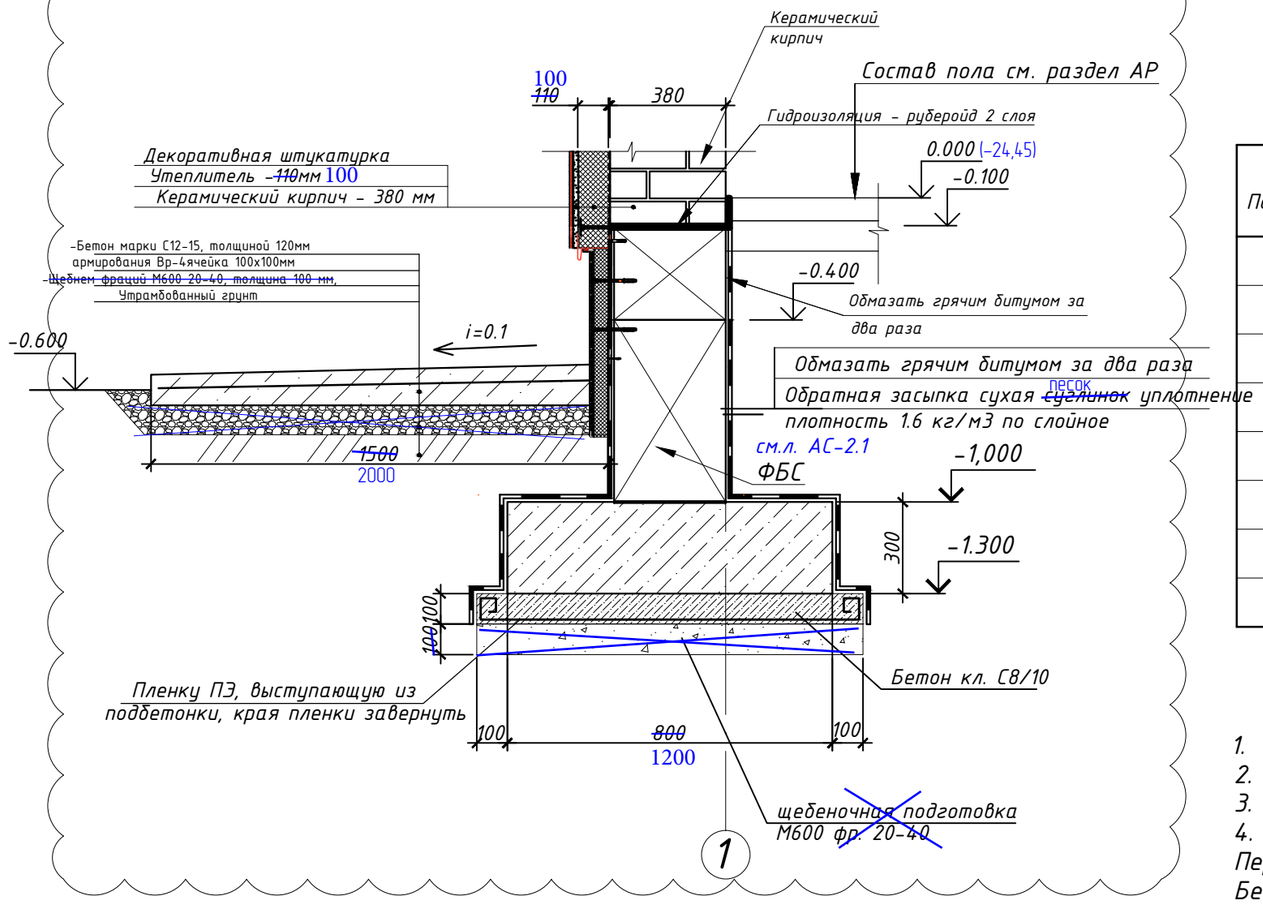

Спецификация

Позиц.	Обозначение	Наименование	Кол.	Масса ед.кг	Примеч.
		Фундаментные блоки			
1	ГОСТ 13579-78	ФБС 24.4.6-т	36	1300	
2	ГОСТ 13579-78	ФБС 12.4.6-т	8	640	
3	ГОСТ 13579-78	ФБС 9.4.6-т	15	640	
4	ГОСТ 13579-78	ФБС 12.4.3-т	85	310	
		Бетон кл. С-8/10 м3	1,2		

1. Перечень чертежей и общие примечания см. заглавный лист АС-1.
2. Данный лист читать совместно с листами АС 6-9.
3. Расход на отмостку указан на листе АС-6.
4. Расход материала на отмостку:

Периметр отмостки 71,8 м.
Бетон С12-15 - ~~12,93~~ м^3. 17,24
Сетка Вр-4ячейка 100х100мм - ~~108~~ 144 м^2 - ~~189~~ 252 кг.
Щебень М600 0-40 - ~~10,8~~ м^3. 14,4
Пленку ПЭ, - 168,74 м^2.
Руберойд - 118,5 м^2.

Изм.	Кол.уч.	Лист	№Док	Подпись	Дата

2023/27-АС

Строительство фельдшерско-акушерского пункта, расположенного по адресу: Западно-Казахстанская область, Бурлинский район, Карагандинский сельский округ, село Караганды (без наружных инженерных сетей)

ГИП	Советханов		02.23
Выполнил	Рамазанов		02.23
Проверил	Жетписбаев		02.23
Н.Контроль	Касенбеков		02.23

Фельдшерско-акушерские пункты (ФАП)

Стадия	Лист	Листов
РП	7	

Узел примыкания наружной стены с фундаментом (гидроизоляция). Спецификация.

НАО"Turar Healthcare" ГСЛ №22026093

Привязан 175.13-АС

ГКП	Кулжабаев		09.23
Разработал	Кабдыкова		09.23
Норм.контр	Покоякова		09.23
Инв. №			

Согласовано
Инж. ВК Джолдасбаева
ВЗАМ. ИНВ. N
ПОДПИСЬ И ДАТА
ИНВ. N ПОДЛ.

Раскладка блоков по оси 1

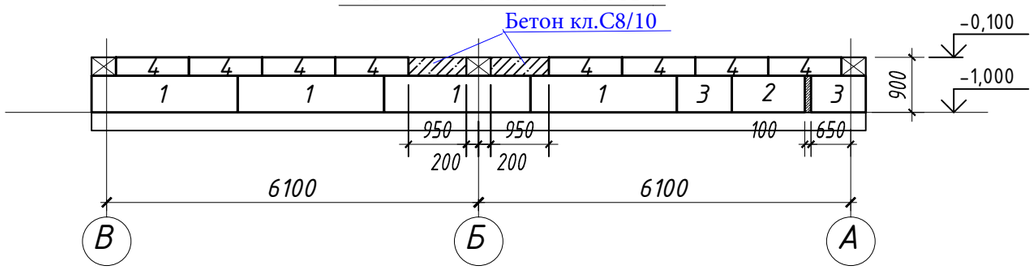

Раскладка блоков по оси 3

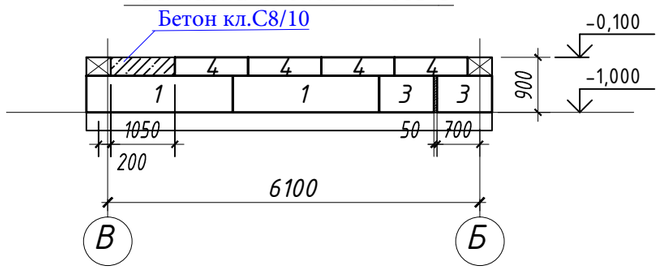

Раскладка блоков по оси 2

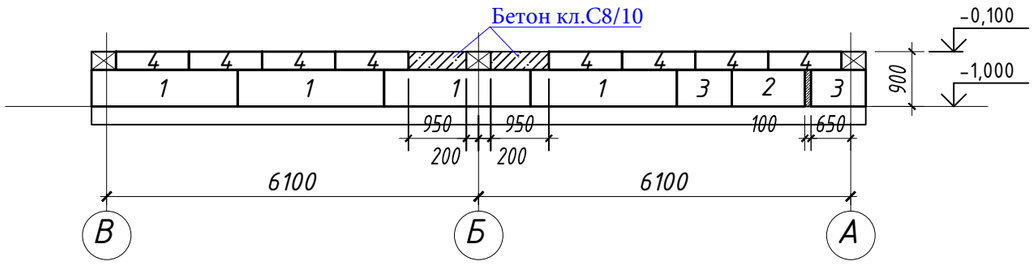

Раскладка блоков по оси 4

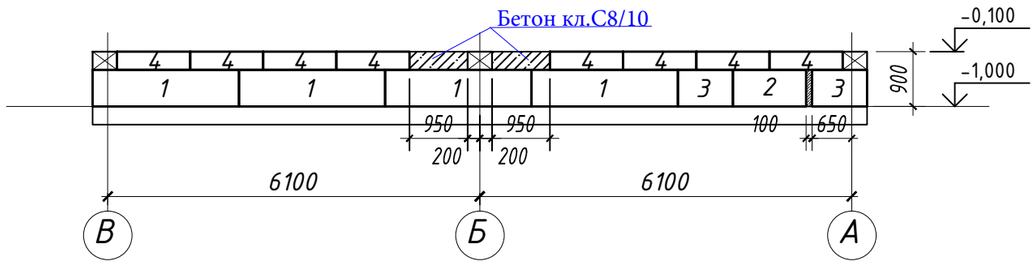

1. Перечень чертежей и общие примечания см. заглавный лист АС-1.
2. Данный лист читать совместно с листами АС 6-9.
3. Спецификацию на фун-ые блоки см АС -7

Согласовано
Джолдасбаева
Инж. ВК

ВЗАМ. ИНВ. N
ПОДПИСЬ И ДАТА
ИНВ. N ПОДЛ.

Привязан 175.13-АС

ГКП	Кулжабаев		09.23
Разработал	Каббыкова		09.23
Норм.контр	Покоякова		09.23
Инв. №			

Изм.	Кол.уч.	Лист	№Док	Подпись	Дата
ГИП		Советханов			02.23
Выполнил		Рамазанов			02.23
Проверил		Жетписбаев			02.23
Н.Контроль		Касенбеков			02.23

2023/27-АС

Строительство фельдшерско-акушерского пункта, расположенного по адресу: Западно-Казахстанская область, Бурлинский район, Карагандинский сельский округ, село Караганды (без наружных инженерных сетей)

Фельдшерско-акушерские пункты (ФАП)

Стадия	Лист	Листов
РП	8	

Раскладка блоков по оси 1-4.

НАО "Turar Healthcare"
ГСЛ №22026093

Раскладка блоков по оси Б

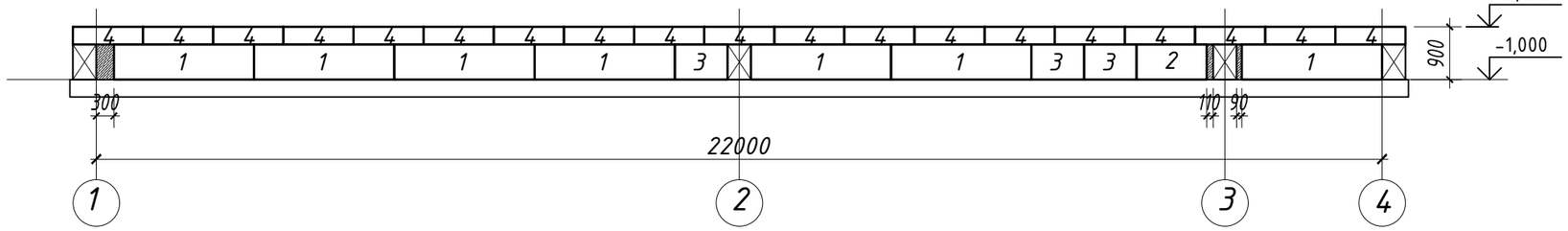

Раскладка блоков по оси А

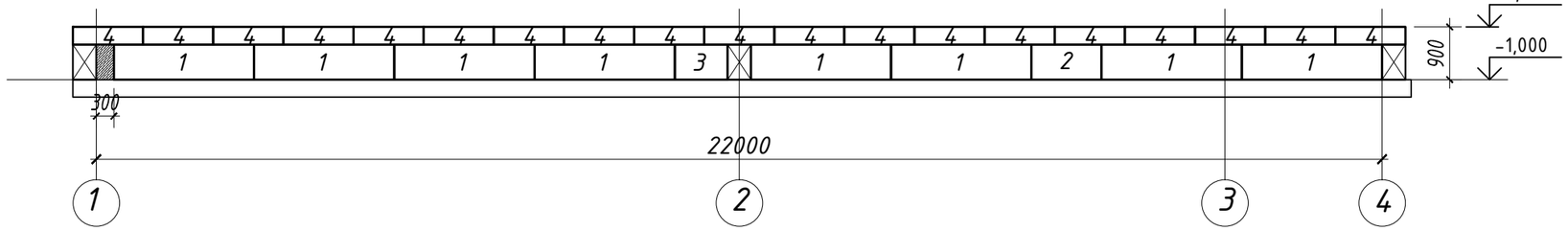

Раскладка блоков по оси В

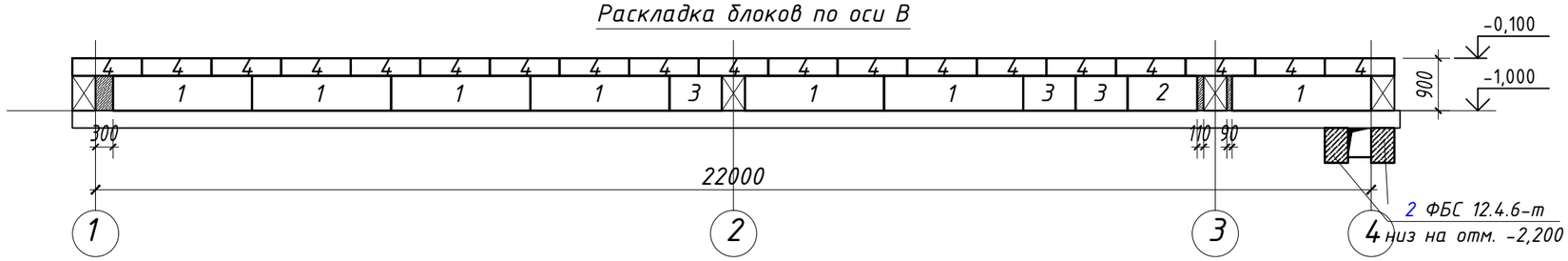

1. Перечень чертежей и общие примечания см. заглавный лист АС-1.
2. Данный лист читать совместно с листами АС 6-9.
3. Спецификацию на фун-ые блоки см АС -7

Согласовано: Джолдасбаева (Инж ВК)

ВЗАМ. ИНВ. N

ПОДПИСЬ И ДАТА

ИНВ. N ПОДЛ.

						2023/27-АС	
						Строительство фельдшерско-акушерского пункта, расположенного по адресу: Западно-Казахстанская область, Бурлинский район, Карагандинский сельский округ, село Караганды (без наружных инженерных сетей)	
Изм.	Кол.уч.	Лист	№Док	Подпись	Дата		
ГИП		Советханов			02.23	Фельдшерско-акушерские пункты (ФАП)	Стадия: РП; Лист: 9; Листов:
Выполнил		Рамазанов			02.23		
Проверил		Жетписбаев			02.23	Раскладка блоков по оси А, Б, В.	НАО "Turar Healthcare" ГСЛ №22026093
Н.Контроль		Касенбеков			02.23		

Привязан 175.13-АС			
ГКП	Кулжабаев		09.23
Разработал	Каббыкова		09.23
Норм.контр	Покоякова		09.23
Инв. №			

Кладочный план 1-го этажа на отм. 0,000

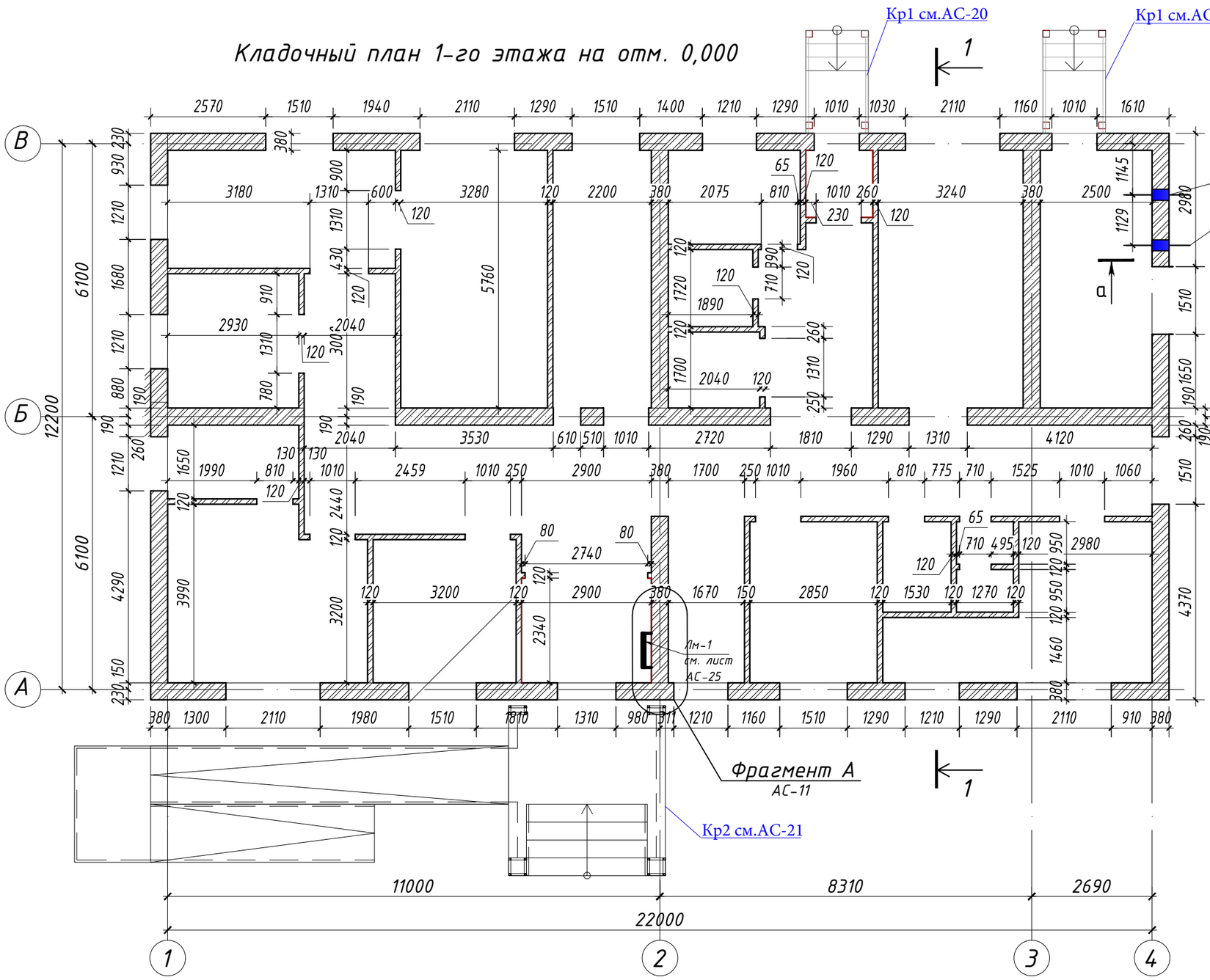

Наружные стены – кирпичные толщиной 380мм – 147,4м³.
Стены выполнить из пустотелого керамического кирпича согласно КР-р-пу 250х120х~~65~~88/1НФ/125/1,4/50/ГОСТ 530-2012, на цементно-песчаном растворе марки М100.

Внутренние несущая стена – из керамического кирпича согласно КР-р-пу 250х120х~~65~~88/1НФ/125/1,4/50/ГОСТ 530-2012, на цементно-песчаном растворе марки М100.
толщиной 380мм – 20,5м³

Внутренние перегородки – из керамического кирпича согласно КР-р-пу 250х120х~~65~~88/1НФ/125/1,4/50/ГОСТ 530-2012, на цементно-песчаном растворе марки М100.
толщиной 120мм – 24,32м³.

Парапет – толщиной 380 мм выполнить из пустотелого керамического кирпича согласно КР-р-пу 250х120х~~65~~88/1НФ/125/1,4/50/ГОСТ 530-2012, на цементно-песчаном растворе марки М75. ~~Парапет по оси А в осях 1- 4 армировать через 5 ряда кладки по высоте сеткой из проволоки Ø4Bpl ГОСТ6727-80 размером ячеек 50х50мм.~~
~~Сетка Ø4Bpl ГОСТ6727-80 размером ячеек 50х50мм – 60,5 м²- вес 217,8 кг.~~

Привязан	175.13-АС		
ГКП	Кулжабаев		09.23
Разработал	Каббыкова		09.23
Норм.контр	Покоякова		09.23
Инв. №			

Изм.	Кол.уч.	Лист	№Док	Подпись	Дата
ГИП	Советханов				02.23
Выполнил	Рамазанов				02.23
Проверил	Жетписбаев				02.23
Н.Контроль	Касенбеков				02.23

2023/27-АС

Строительство фельдшерско-акушерского пункта, расположенного по адресу: Западно-Казахстанская область, Бурлинский район, Карагандинский сельский округ, село Караганды (без наружных инженерных сетей)

Фельдшерско-акушерские пункты (ФАП)	Стадия	Лист	Листов
	РП	10	
Кладочный план 1-го этажа на отм. 0,000	НАО "Turar Healthcare" ГСЛ №22026093		

ВЗАМ. ИНВ. N
ПОДПИСЬ И ДАТА
ИНВ. N ПОДЛ.

Разрез 1-1

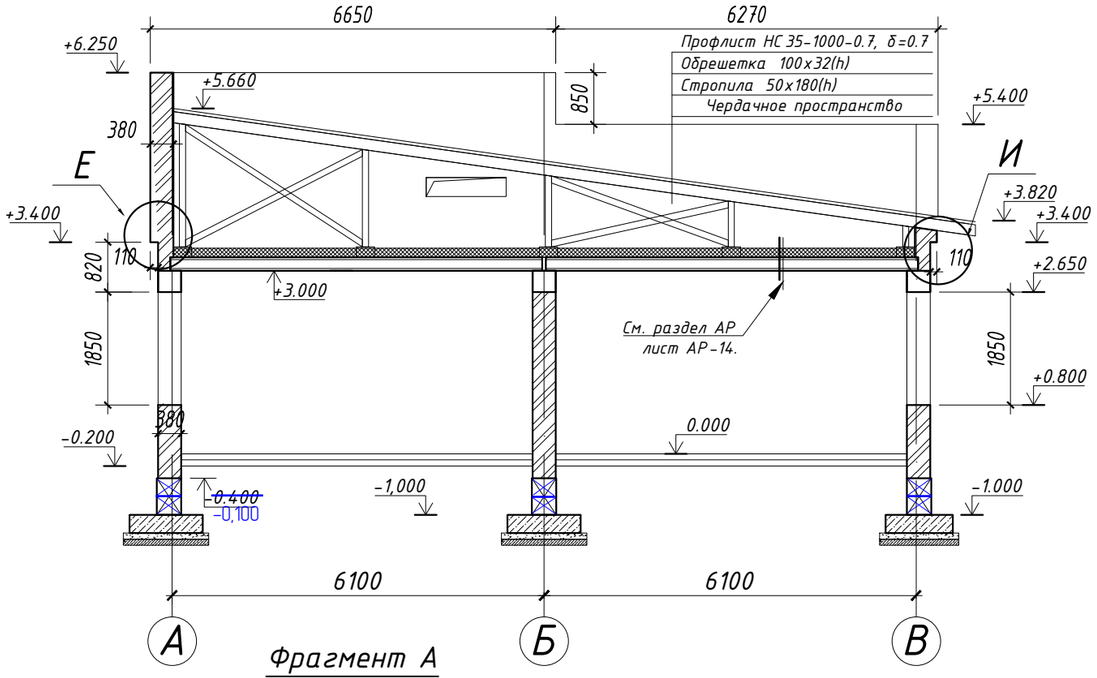

Фрагмент А
см. АС-10

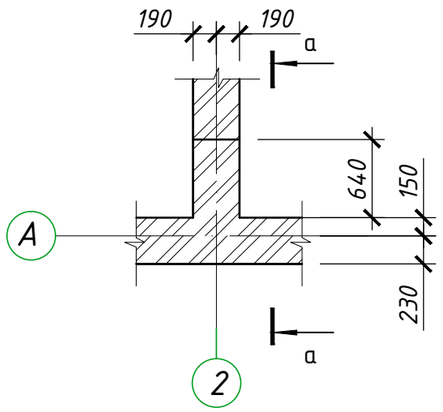

Узел крепление дымовой трубы к стене

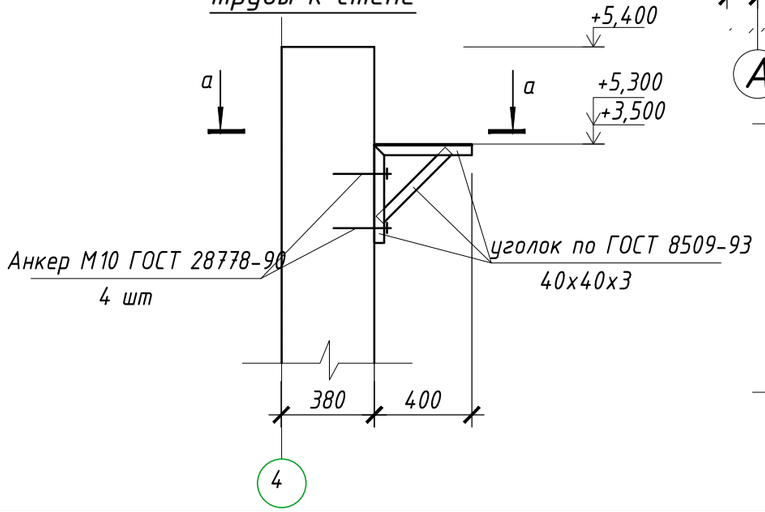

Разрез а-а

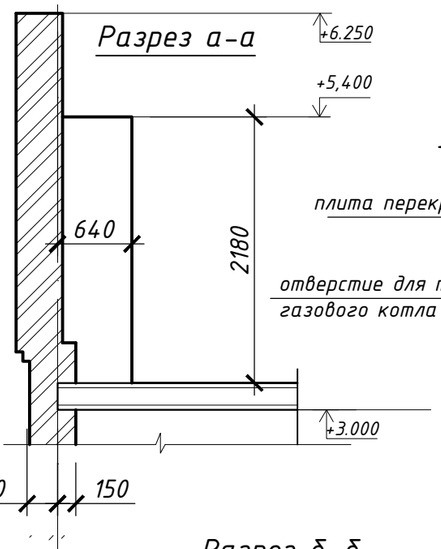

Разрез б-б

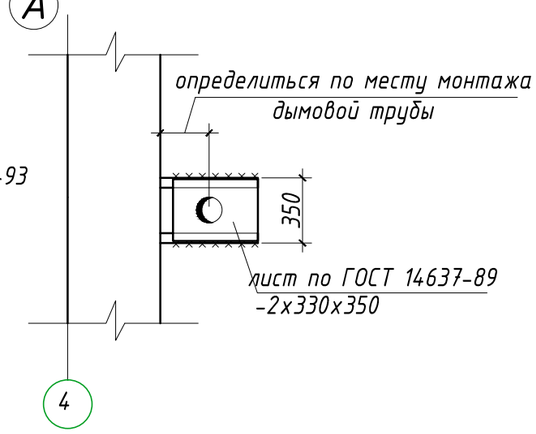

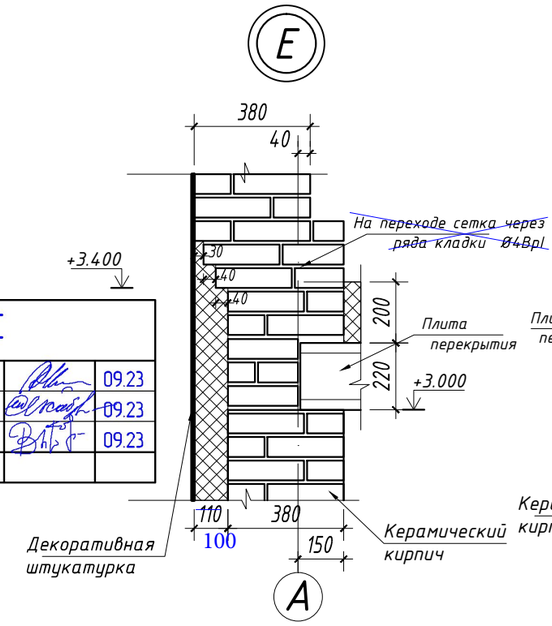

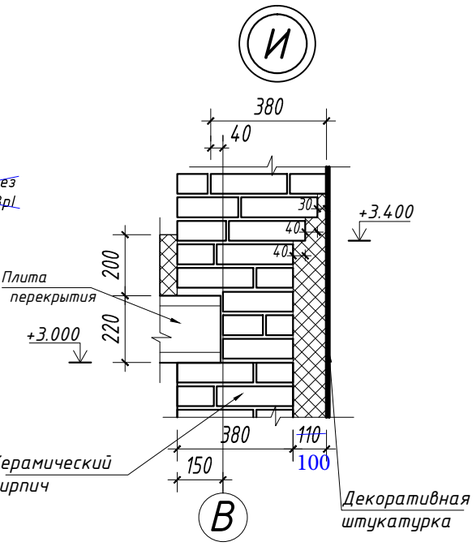

а-а

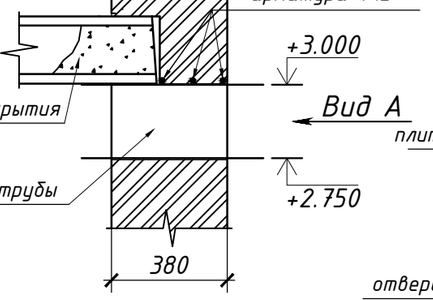

Вид А

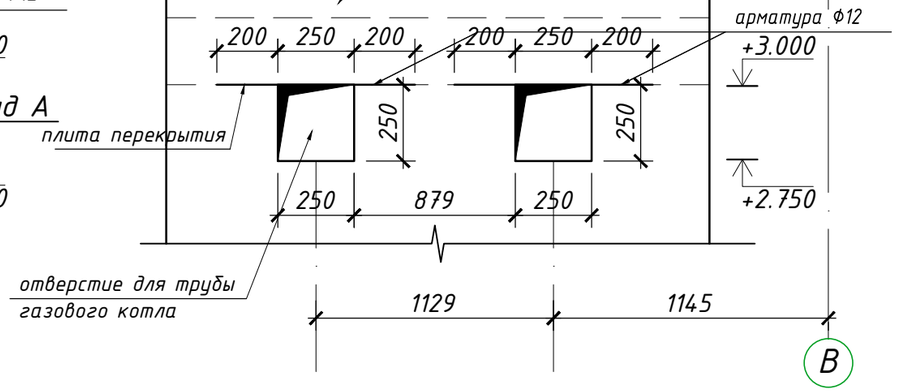

Вид А

Расход материала (4 шт) :
Уголки 40х40х3 по ГОСТ 8509-93 L=2,4 м - 4,44 кг x 4 шт = 17,76 кг
Лист -2х330х350 по ГОСТ 14637-89 - 1,81 кг х 4 шт = 7,24 кг
Отверстие для дымовой трубы сверху усилен арматурой Ф12 по ГОСТ 34028-2016.
Расход материала: l=10 м - 8,88 кг

Привязан 175.13-АС

ГКП	Кулжабаев		09.23
Разработал	Каббыкова		09.23
Норм.контр	Покоякова		09.23
Инв. №			

Изм.	Кол.уч.	Лист	№Док	Подпись	Дата			
ГИП		Советханов			02.23	Фельдшерско-акушерские пункты (ФАП)	Стадия: РП	Лист: 10.1	Листов:
Выполнил		Рамазанов			02.23				
Проверил		Жетписбаев			02.23	Разрез 1-1.	НАО "Turar Healthcare" ГСЛ №22026093		
Н.Контроль		Касенбеков			02.23				

2023/27-АС

Строительство фельдшерско-акушерского пункта, расположенного по адресу: Западно-Казахстанская область, Бурлинский район, Карагандинский сельский округ, село Караганды (без наружных инженерных сетей)

ВЗАМ. ИНВ. N | ПОДПИСЬ И ДАТА | ИНВ. N ПОДЛ.

Схема устройства внутренних перегородок

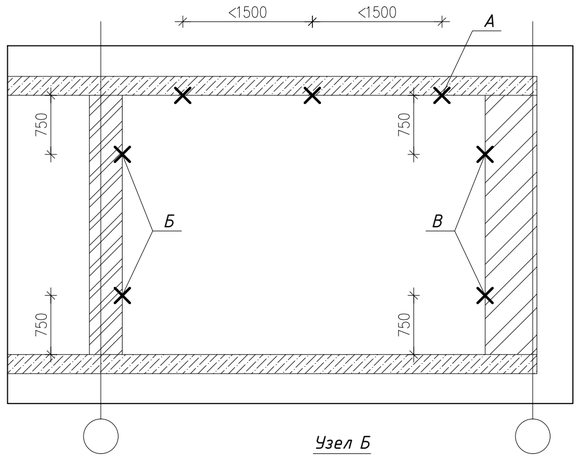

Узел А

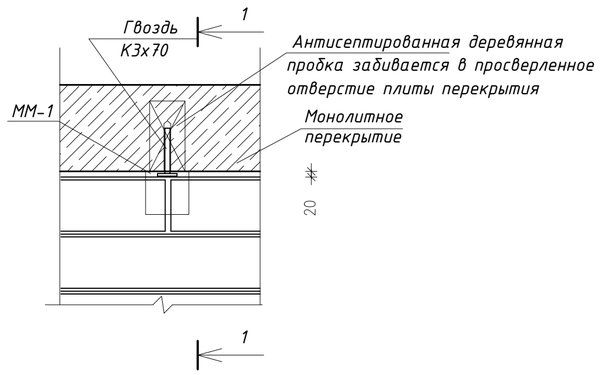

Узел Б

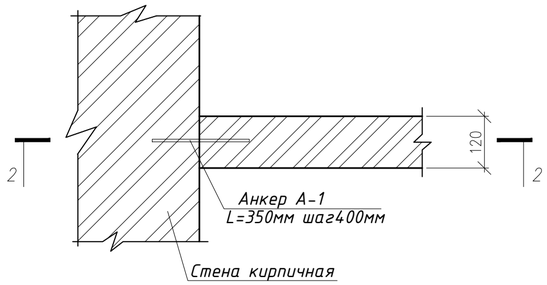

2-2

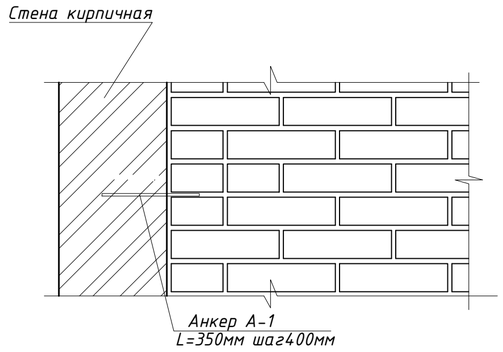

Узел В

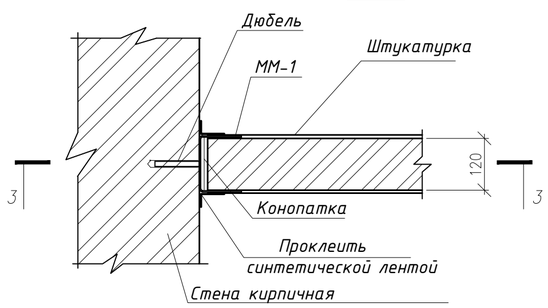

3-3

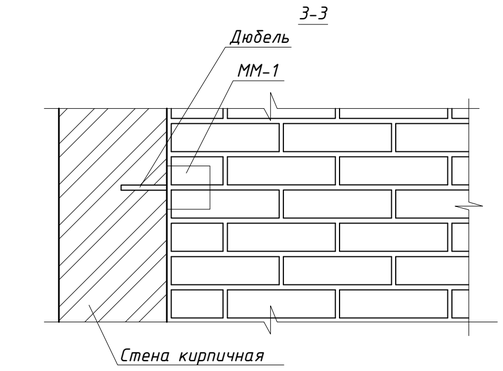

ММ-1

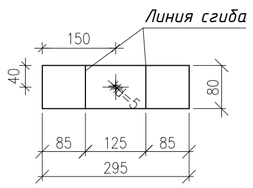

1-1

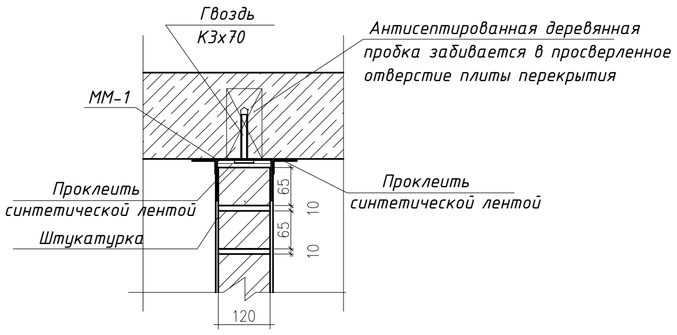

Спецификация элементов

Поз.	Обозначение	Наименование	Кол.	Масса ед.,кг.	Примечание
		Металлическое изделие ММ-1			
1	ГОСТ 19903-2015	Металлическое изделие ММ-1, шт.	92		
2		-3Х80 , L=295	2	0,56	
А-1	ГОСТ 34028-2016	Ф10 А400, L=350	92	0.22	33.44
		Узел фундамента под перегородки			
4	ГОСТ 34028-2016	Ф12 А500, L=п.м.	349.8	0.888	310.62
		Бетон кл. С8/10 ,м3	9.74		м3

Условные обозначения:

-кирпич керамический по ГОСТ 530-2012

Узел фундамента под перегородки

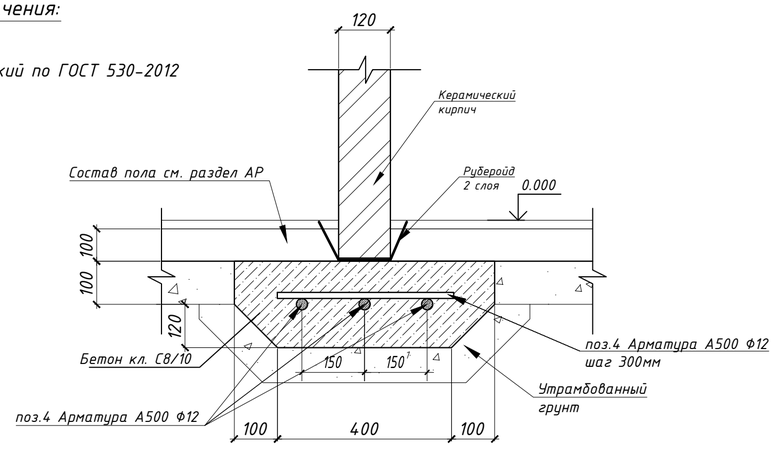

Примечание:

1. В местах примыкания перегородок к стенам, перекрытиям армирование выполнять по узлам А,Б,В Внутренние перегородки не доводить до перекрытий на 30мм, с последующей заделкой минеральной ватой и последующей зачеканить с двух сторон цементно-песчаным раствором.
2. Кирпичные перегородки крепить к наружным и внутренним стенам анкерами и скобами ММ-1, по узлам Б и В в верхней и нижней частях, ~~с укладкой дополнительных сеток в 3-х рядах~~.
3. Металлическое изделие ММ-1 крепить к плитам перекрытия распорными дюбелями с шагом не более 1500мм.
4. Руберойд - 48.30 м2
5. ~~Объем армирование учтена на листе АС-10.~~

Привязан 175.13-АС

ГКП	Кулжабаев		09.23
Разработал	Каббыкова		09.23
Норм.контр	Покоякова		09.23
Инв. №			

Изм.	Кол.уч.	Лист	№Док	Подпись	Дата	2023/27-АС		
						Строительство фельдшерско-акушерского пункта, расположенного по адресу: Западно-Казахстанская область, Бурлинский район, Карагандинский сельский округ, село Караганды (без наружных инженерных сетей)		
ГИП	Советханов				02.23	Фельдшерско-акушерские пункты (ФАП)	Стадия	Лист	Листов
Выполнил	Рамазанов				02.23		РП	11	
Проверил	Жетписбаев				02.23	Узлы крепления кирпичных перегородок Узел фундамента под перегородки	НАО "Turar Healthcare" ГСЛ №22026093		
Н.Контроль	Касенбеков				02.23				

Взам.инв.№ | Подпись и дата | Инв.№ подл.

Формат А2

План перемычек 1-го этажа на отм. 0,000

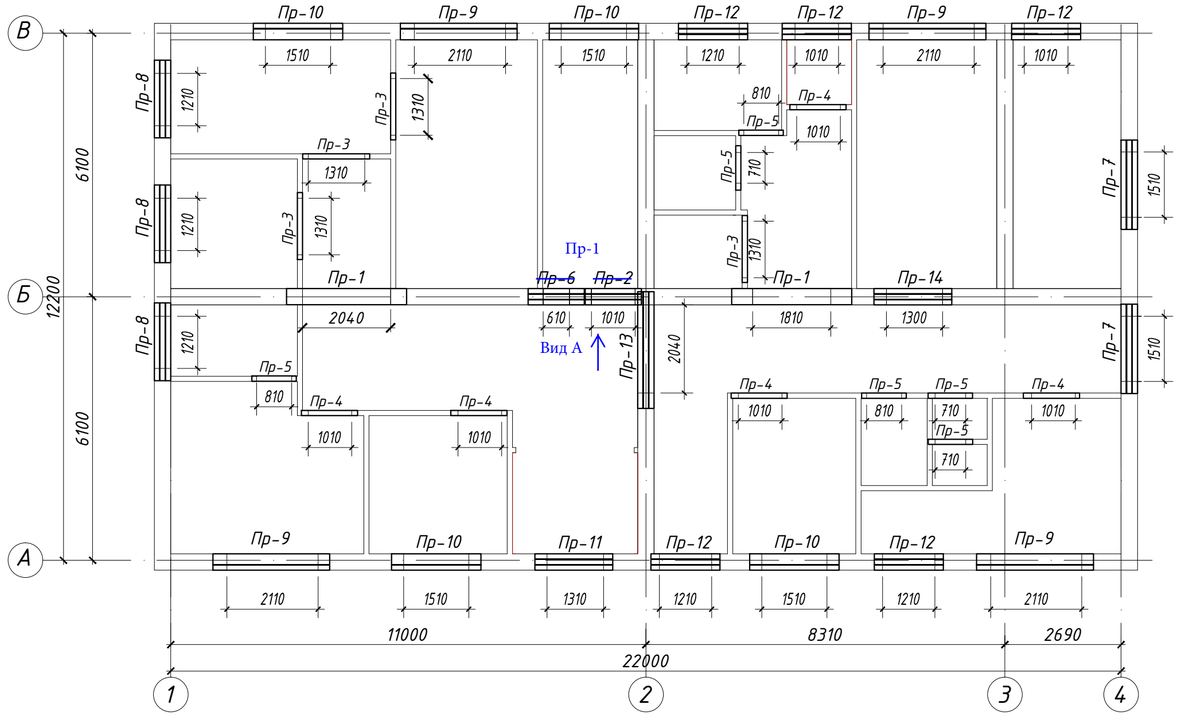

Спецификация

Позиц.	Обозначение	Наименование	Кол.	Масса ед.кг	Примеч.
		Перемычки			
1	ГОСТ 948-84	2ПБ 10-1	6	43	
2	ГОСТ 948-84	2ПБ 13-1	5 ~~6~~	54	
3	ГОСТ 948-84	2ПБ 16-2	26 ~~27~~	65	
~~4~~	~~ГОСТ 948-84~~	~~ЗПБ 13-37~~	~~2~~	~~85~~	
5	ГОСТ 948-84	ЗПБ 16-37	5 ~~7~~	102	
6	ГОСТ 948-84	ЗПП 27-71	2	568	
7	ГОСТ 948-84	ЗПБ 21-8	6	137	
8	ГОСТ 948-84	5ПБ 27-37	4	375	
9	ГОСТ 948-84	2ПБ 25-3	7	103	
10 ~~8~~	ГОСТ 948-84	5ПБ 21-27	4	285	
11 ~~9~~	ГОСТ 948-84	2ПБ 19-3	4	81	
12 ~~8~~	ГОСТ 948-84	ЗПБ 18-37	3	119	

Вид А

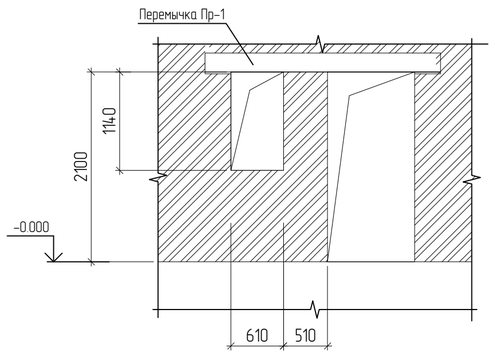

Ведомость перемычек

Марка	Эскиз	Марка	Эскиз
ПР-1 2 ~~1~~ шт 3	ЗПП27-71 +2.500	ПР-7 2 шт	ЗПБ 21-8 +2.650
ПР-2 1 шт	ЗПБ 16-37 2ПБ 16-2 +2.100	ПР-8 3 шт	2ПБ 16-2 +2.650
ПР-3 4 шт	2ПБ 16-2 +2.100	ПР-9 4 шт	5ПБ 27-37 2ПБ 25-3 – + +2.650
ПР-4 5 шт	2ПБ 13-1 +2.100	ПР-10 4 шт	5ПБ 21-27 2ПБ 19-3 – + +2.650
ПР-5 6 шт	2ПБ 10-1 +2.100	ПР-11 1 шт	ЗПБ 18-37 2ПБ 16-2 – + +2.700
ПР-6 1 шт	ЗПБ 13-37 2ПБ 13-1 +2.100	ПР-12 5 шт	ЗПБ 16-37 2ПБ 16-2 – + +2.650
ПР-13 1 шт	2ПБ 25-3 +3.000	ПР-14 1 шт	ЗПБ 18-37 +2.100 2ПБ 16-2

1. Перечень чертежей и общие примечания см. заглавный лист АС-1.
2. Данный лист читать совместно с листами АС-8,9.

Взам.инв.№ | Подпись и дата | Инв.№ подл.

Привязан 175.13-АС

ГКП	Кулжабаев		09.23
Разработал	Кабдыкова		09.23
Норм.контр	Покоякова		09.23
Инв. №			

Изм.	Кол.уч.	Лист	№Док.	Подпись	Дата	
						2023/27-АС
						Строительство фельдшерско-акушерского пункта, расположенного по адресу: Западно-Казахстанская область, Бурлинский район, Карагандинский сельский округ, село Караганды (без наружных инженерных сетей)
ГИП		Советханов			02.23	Фельдшерско-акушерские пункты (ФАП)
Выполнил		Рамазанов			02.23	
Проверил		Жетписбаев			02.23	
Н.Контроль		Касенбеков			02.23	План перемычек 1-го этажа на отм. 0,000

Стадия	Лист	Листов
РП	12	

НАО "Turar Healthcare"
ГСЛ №22026093

Формат А2

План раскладки плит покрытия этажа на отм.+3,220

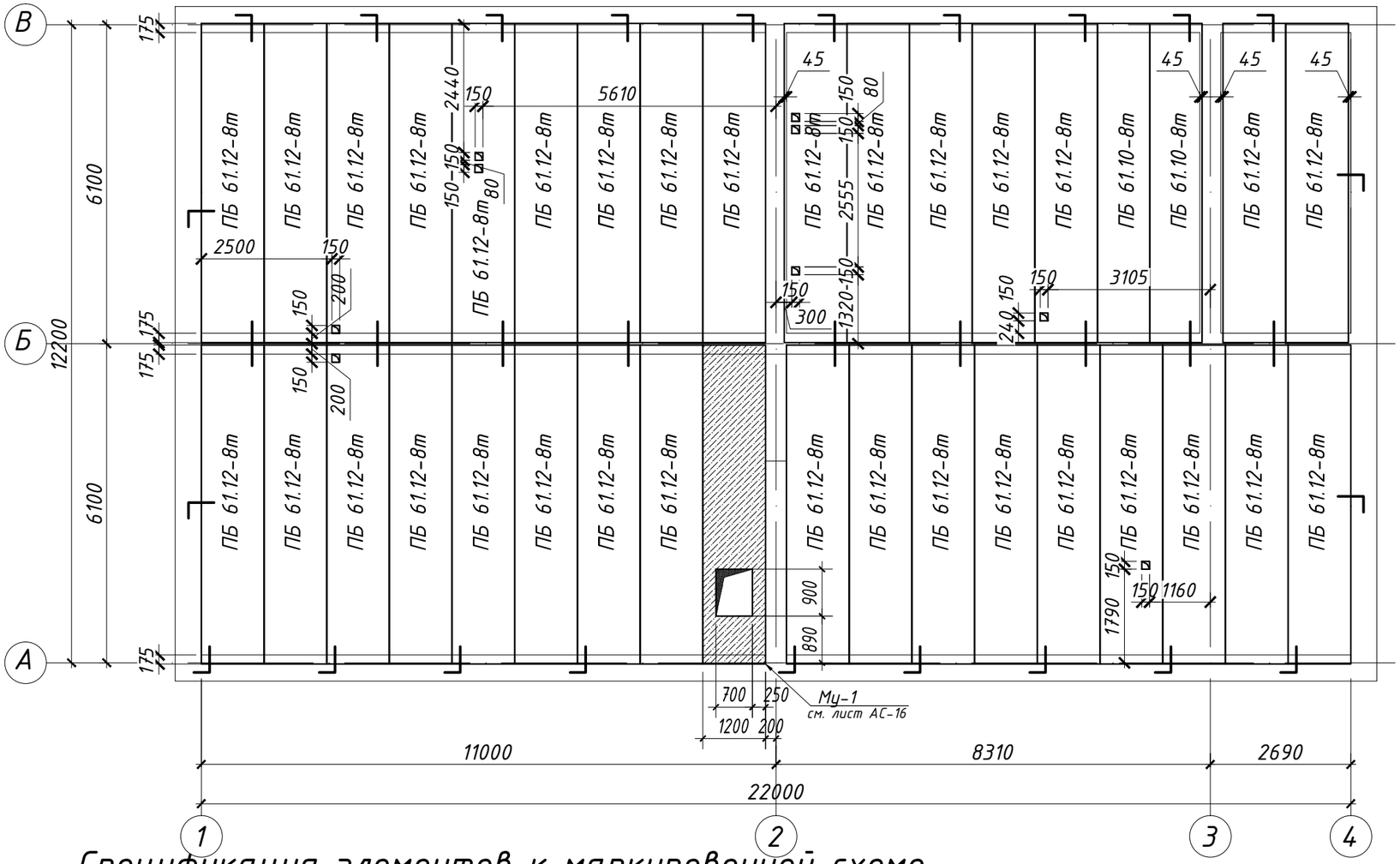

МС-1

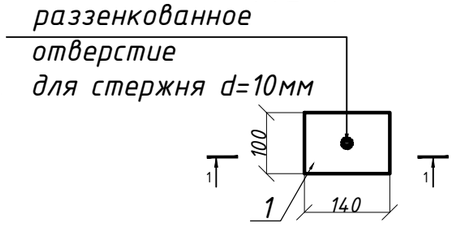

1-1

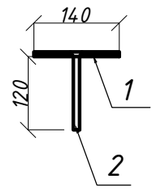

Ведомость деталей

Поз.	Эскиз
А-1	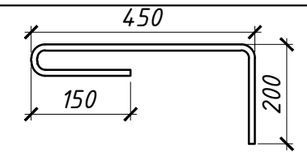
А-2	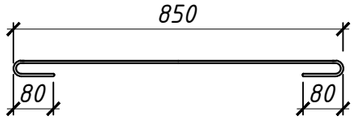

Спецификация элементов к маркировочной схеме

Поз.	Обозначение	Наименование	Кол.	Масса ед., кг	Приме-чание
1	ГОСТ 9561-2016	ПБ 61.12-8т	33	2440	
2	ГОСТ 9561-2016	ПБ 61.10-8т	2	1970	
Му-1	см.л. АС -12	Монолитный ж/б участок	1		
		Металлические изделия			
А-1	см.данный лист	Ф10А-I ~~ГОСТ5781-92*~~ 240 ГОСТ 34028-2016, L=800	23	0,49	11.27
А-2	см.данный лист	Ф10 А-I ~~ГОСТ5781-92*~~ 240 ГОСТ 34028-2016, L=1010	9	0.63	5.67
		МС-1	32		
1	См. данный лист	лист 100х7 ГОСТ 103-76, L=140 / С 235 ГОСТ 27772-88	1	0.77	
2	См. данный лист	10-А-I (А240) ГОСТ 34028-2016 L=120	1	0.07	
		Бетон кл. С16/20 (м3)		0.22	

1. Перечень чертежей и общие примечания см. заглавный лист АС-1 и АС-2.
2. Узлы опирания плит на стены см. серию 2.140-1 выпуск 1. Анкер А-1 приварить к сеткам армирования кирпичных стен.
3. Все анкера соединяющие плиты перекрытия со стенами и между собой должны быть покрыты цементным раствором М100 толщиной 20мм.
4. При сверление отверстии плиты перекрытия не повредить ребро жёсткости плиты перекрытия.

Привязан 175.13-АС

ГКП	Кулжабаев		09.23
Разработал	Каддыкова		09.23
Норм.контр	Покоякова		09.23
Инв. №			

Изм.	Кол.уч.	Лист	№Док	Подпись	Дата	2023/27-АС			
						Строительство фельдшерско-акушерского пункта, расположенного по адресу: Западно-Казахстанская область, Бурлинский район, Карагандинский сельский округ, село Караганды (без наружных инженерных сетей)			
ГИП		Советханов			02.23	Фельдшерско-акушерские пункты (ФАП)	Стадия	Лист	Листов
Выполнил		Рамазанов			02.23		РП	15	
Проверил		Жетписбаев			02.23	План раскладки плит покрытия этажа на отм.+3,220	НАО "Turar Healthcare" ГСЛ №22026093		
Н.Контроль		Касенбеков			02.23				

ВЗАМ. ИНВ. N

ПОДПИСЬ И ДАТА

ИНВ. N ПОДЛ.

Узел крепления плит перекрытий к наружным стенам

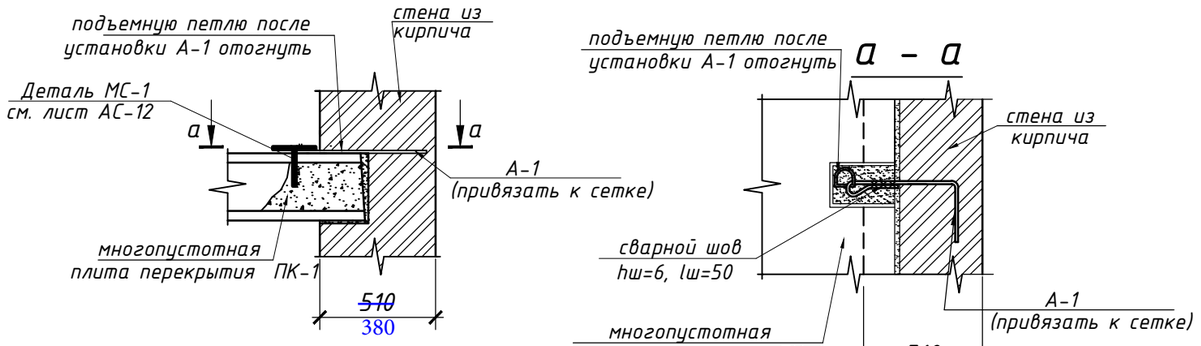

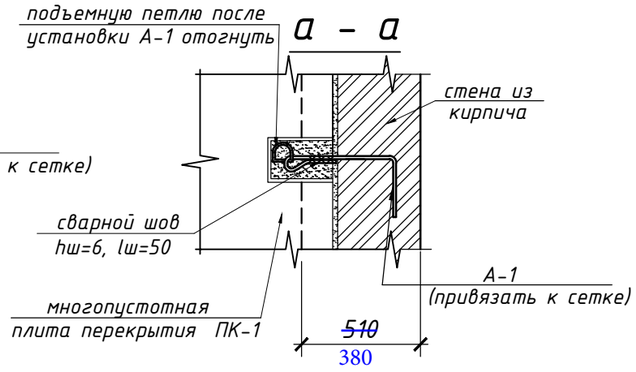

Узел крепления плит перекрытий между собой

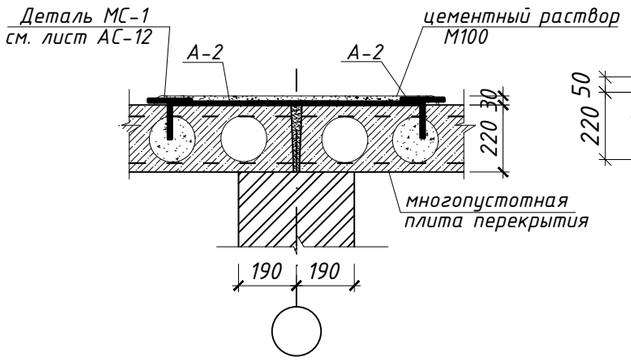

МУ-1

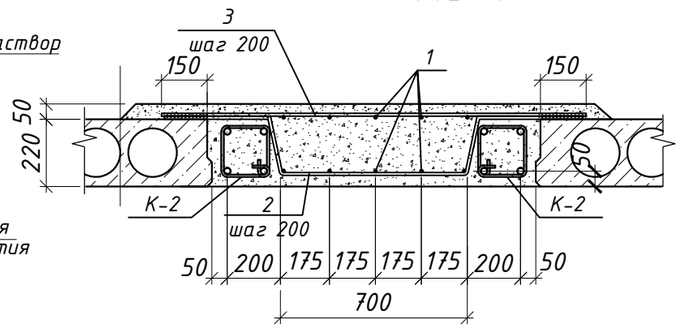

б-б

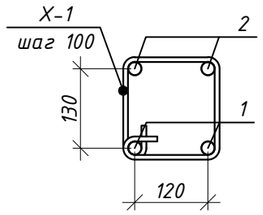

КАРКАС К-2 (п.м.)

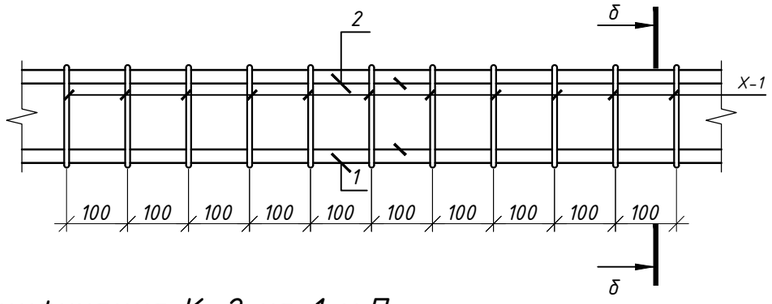

Спецификация К-2 на 1 м.П.

Поз.	Обозначение	Наименование	Кол.	Масса (ед.кг.)	Примеч.
		Каркас плоский К-2	1	16.25	
1	ГОСТ 34028-2016	ф 25А-400 L=1000 мм	2	3.85	7.7
2	ГОСТ 34028-2016	ф 20А-400 L=1000 мм	2	2.46	4.92
Х-1		ф 8 А-240 L=850 мм	10	0.33	3.30

Спецификация

Поз.	Обозначение	Наименование	Кол.	Масса (ед.кг.)	Примеч.
		Монолитный участок УМ-1			
К-2	См.данный лист	Каркас плоский К-2 L=мп	12.2	16.25	199
1	ГОСТ 34028-2016	Ø12 А-400 L=П.м	61	0.89	55
2	ГОСТ 34028-2016	Ø12 А-240 L=1700мм	26	1.5	40
3	ГОСТ 34028-2016	Ø14 А-400 L=1500мм	26	1.82	48
		Бетон кл. С16/20 (м3)		1.48	

Ведомость расхода стали, кг

Марка элемента	Изделия арматурные								Всего
	Арматура класса								
	А240			А~~500~~ 400					
	ГОСТ 34028-2016			ГОСТ 34028-2016					
	ф6	ф8	Итого	ф12	ф14	ф20	ф25	Итого	
УМ-1		41	41	95	48	60	94	297	338

Привязан 175.13-АС

ГКП	Кулжабаев		09.23
Разработал	Каббыкова		09.23
Норм.контр	Покоякова		09.23
Инв. №			

1. Перечень чертежей и общие примечания см. заглавный лист АС-1 и АС-2.
2. Узлы опирания плит на стены см. серию 2.140-1 выпуск 1. Анкер А-1 приварить к сеткам армирования кирпичных стен.
3. Все анкера соединяющие плиты перекрытия со стенами и между собой должны быть покрыты цементным раствором М100 толщиной 20мм.

МС-1 перед установкой просверлит отверстия и залит бетоном Бетон кл. С16/20 (м3)

Изм.	Кол.уч.	Лист	№Док	Подпись	Дата	2023/27-АС			
						Строительство фельдшерско-акушерского пункта, расположенного по адресу: Западно-Казахстанская область, Бурлинский район, Карагандинский сельский округ, село Караганды (без наружных инженерных сетей)			
ГИП		Советханов			02.23	Фельдшерско-акушерские пункты (ФАП)	Стадия	Лист	Листов
Выполнил		Рамазанов			02.23		РП	16	
Проверил		Жетписбаев			02.23	Узлы плиты покрытия	НАО "Turar Healthcare" ГСЛ №22026093		
Н.Контроль		Касенбеков			02.23				

ВЗАМ. ИНВ. N | ПОДПИСЬ И ДАТА | ИНВ. N ПОДЛ.

План стропил

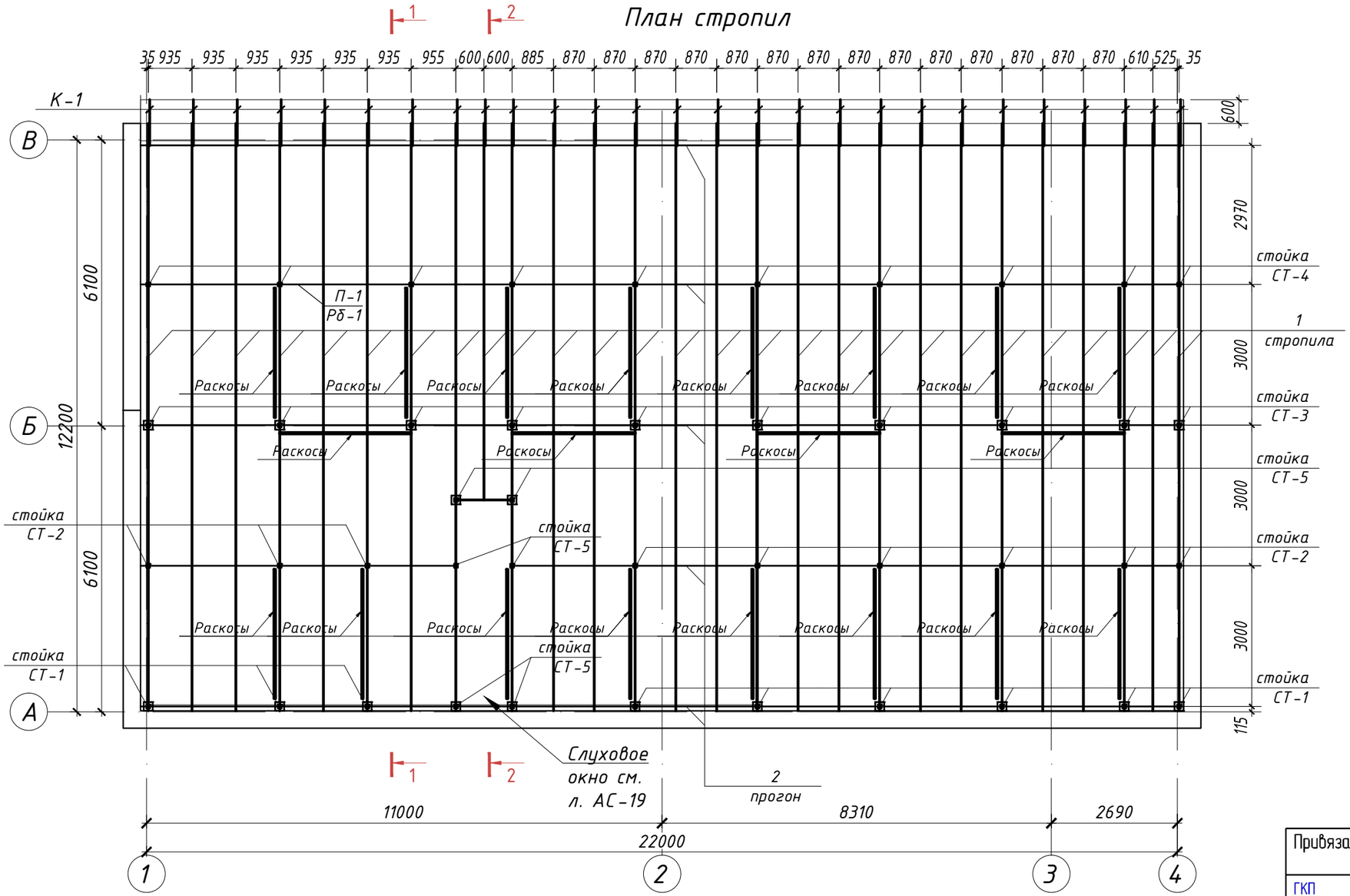

Разрез 2-2

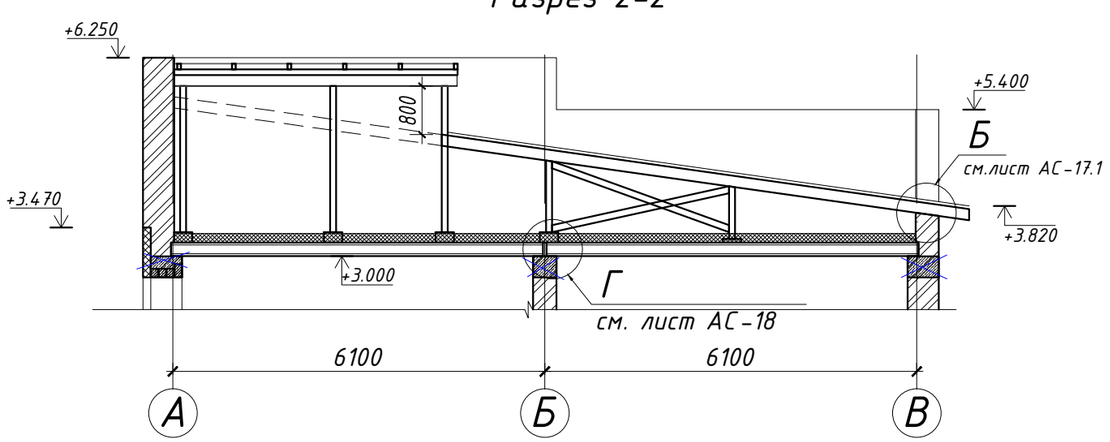

1. Перечень чертежей и общие примечания см. заглавный лист АС-1.
2. Данный лист читать совместно с листами АС-18-19.

Привязан 175.13-АС

ГКП	Кулжабаев		09.23
Разработал	Каббыкова		09.23
Норм.контр	Покоякова		09.23
Инв. №			

Изм.	Кол.уч.	Лист	№Док	Подпись	Дата			
						2023/27-АС		
						Строительство фельдшерско-акушерского пункта, расположенного по адресу: Западно-Казахстанская область, Бурлинский район, Карагандинский сельский округ, село Караганды (без наружных инженерных сетей)		
ГИП		Советханов			02.23	Фельдшерско-акушерские пункты (ФАП)	Стадия: РП	Лист: 17 / Листов:
Выполнил		Рамазанов			02.23			
Проверил		Жетписбаев			02.23	План стропил	НАО "Turar Healthcare" ГСЛ №22026093	
Н.Контроль		Касенбеков			02.23			

ВЗАМ. ИНВ. N | ПОДПИСЬ И ДАТА | ИНВ. N ПОДЛ.

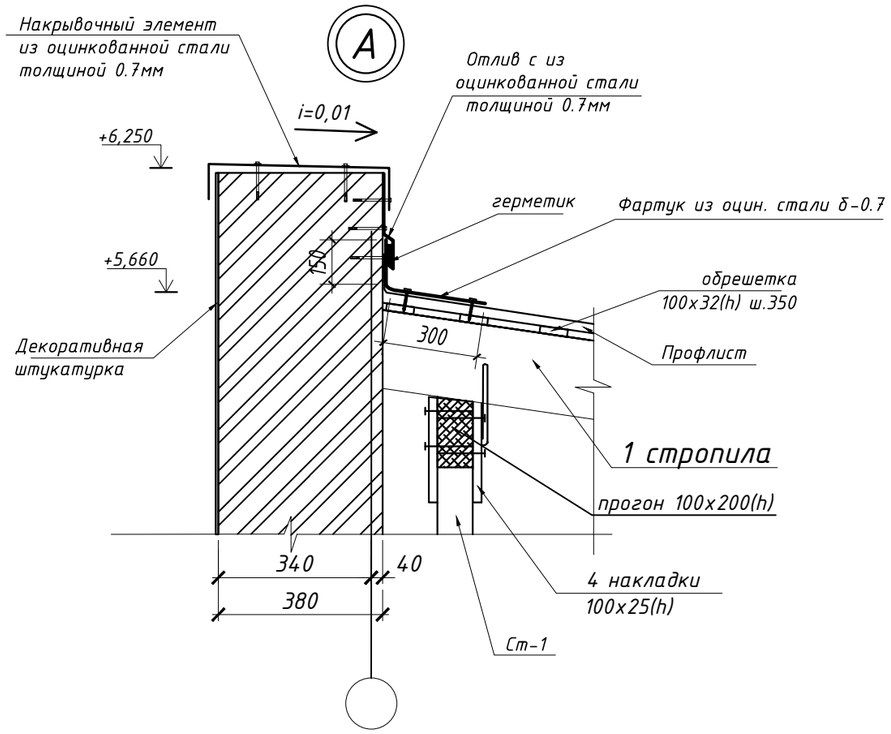

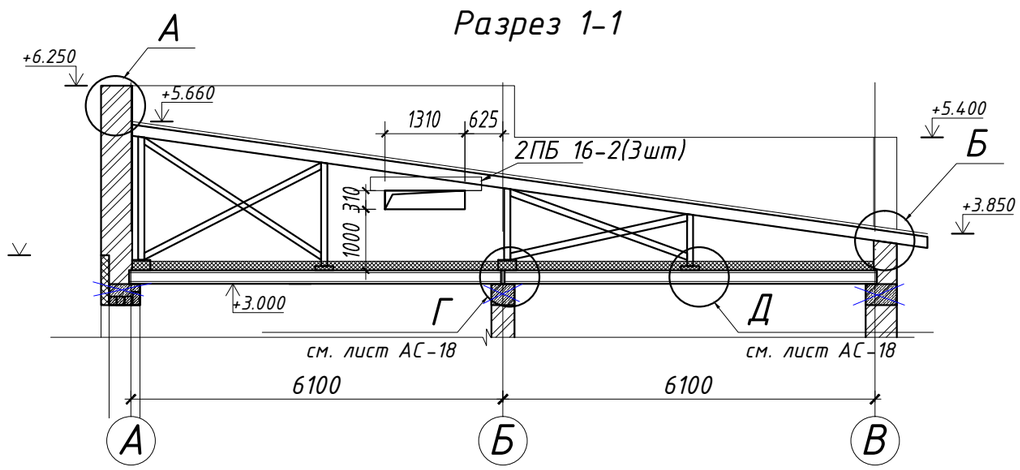

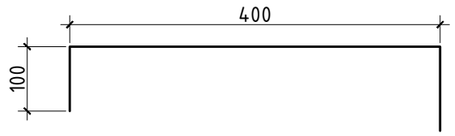

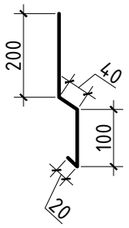

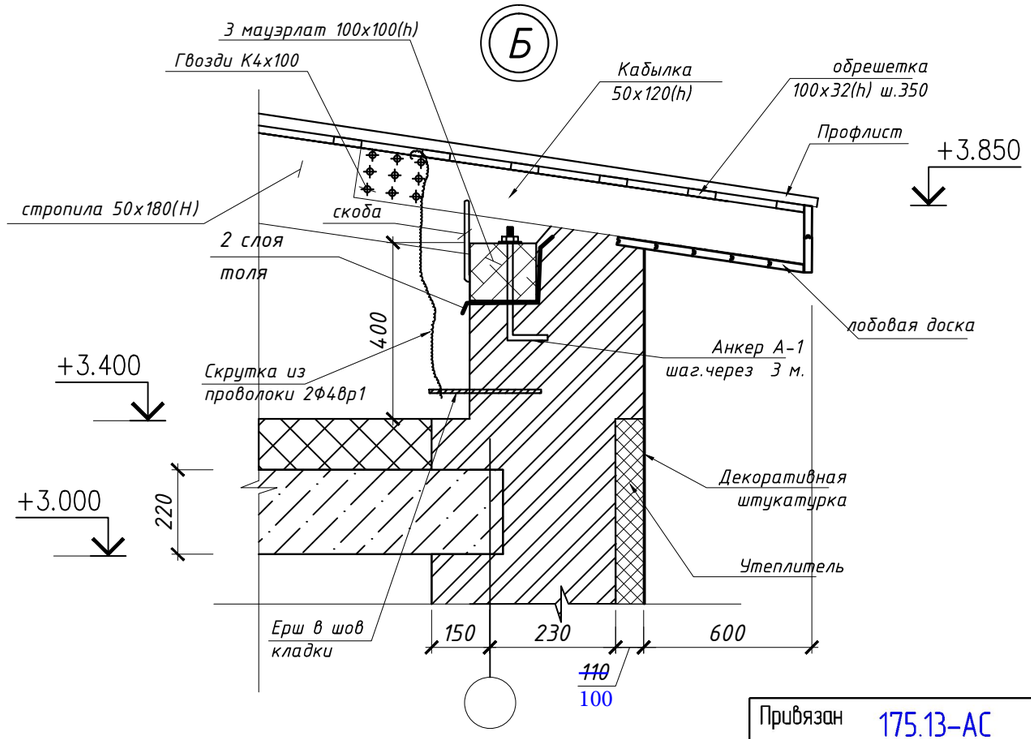

1. Перечень чертежей и общие примечания см. заглавный лист АС-1.
2. Данный лист читать совместно с листами АС-17-18.
3. Перемычка 2ПБ 16-2 - 6 шт.
4. Расход материала на накрывочный элемент и отлив Стали оцинкованной толщиной 0.7мм - 76,4 м².

Привязан 175.13-АС

ГКП	Кулжабаев		09.23
Разработал	Каббыкова		09.23
Норм.контр	Покоякова		09.23
Инв. №			

Изм.	Кол.уч.	Лист	№Док	Подпись	Дата			
ГИП		Советханов			02.23	Фельдшерско-акушерские пункты (ФАП)	Стадия: РП	Лист: 17.1	Листов:
Выполнил		Рамазанов			02.23				
Проверил		Жетписбаев			02.23	Узел А, Б.	НАО "Turar Healthcare" ГСЛ №22026093		
Н.Контроль		Касенбеков			02.23				

2023/27-АС

Строительство фельдшерско-акушерского пункта, расположенного по адресу: Западно-Казахстанская область, Бурлинский район, Карагандинский сельский округ, село Караганды (без наружных инженерных сетей)

ВЗАМ. ИНВ. N

ПОДПИСЬ И ДАТА

ИНВ. N ПОДЛ.

Г

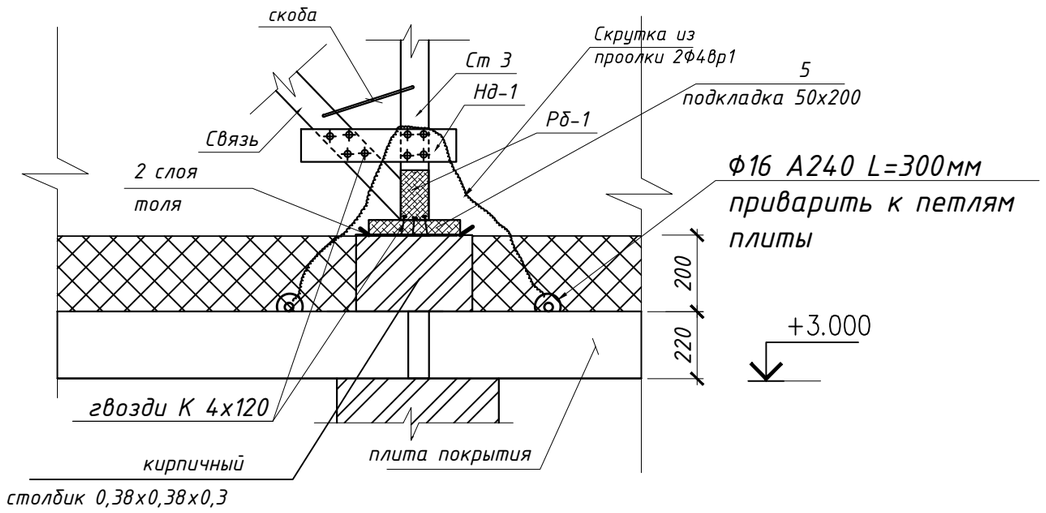

Д

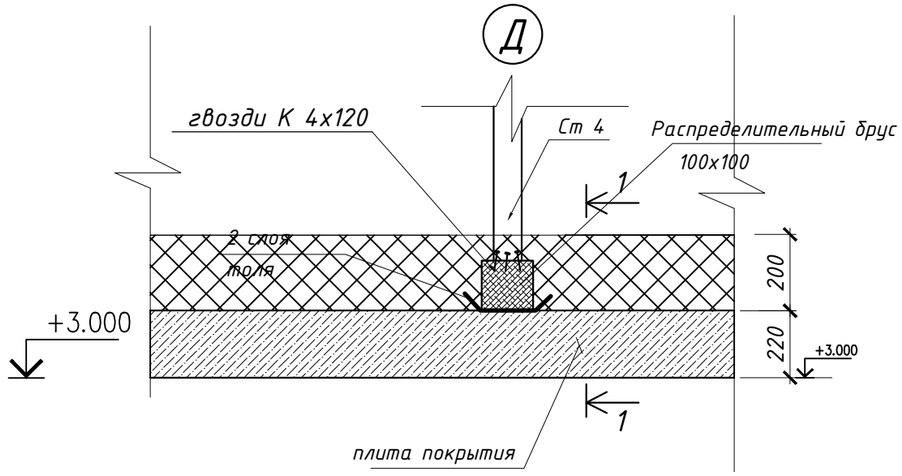

1-1

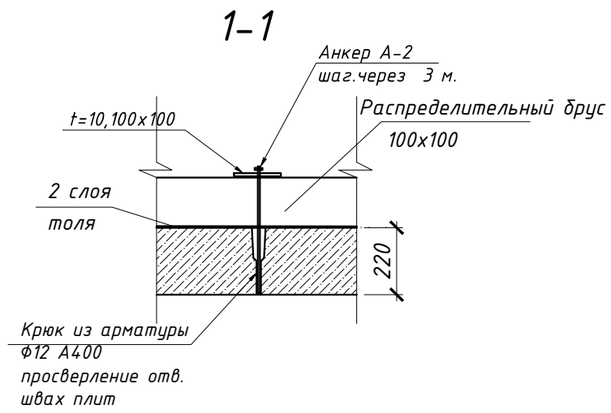

1. Перечень чертежей и общие примечания см. заглавный лист АС-1.
2. Данный лист читать совместно с листами АС-15-16.

Расход кирпича на кирпичные столбики КР-р-пу 250х120х~~65~~88/1НФ/100/1,4/50/ГОСТ 530-2012, на цементно-песчаном растворе марки М50. - 0.43 м3.

3. Толь по ГОСТ 10999-76, Расход толи - 42.15 м2.

Спецификация элементов на кровлю

Марка поз.	Обозначение	Наименование	Кол.	Масса ед.кг.	Приме-чание
СТ-1	ГОСТ 24254-80*Е	Стойка 100х100 L=2180	11		0.24 м3
СТ-2	ГОСТ 24254-80*Е	Стойка 100х100 L=1750	9		0.15 м3
СТ-3	ГОСТ 24254-80*Е	Стойка 100х100 L=1330	10		0.14 м3
СТ-4	ГОСТ 24254-80*Е	Стойка 100х100 L=920	10		0.092 м3
СТ-5	ГОСТ 24254-80*Е	Стойка 100х100 L=2500	6		0.15 м3
1	ГОСТ 24254-80*Е	Стропила 50х180(h) L= 341 п.м.			3,07 м3
2	ГОСТ 24254-80*Е	Прогон 100х200(h) $L_{общ}$=88 п.м.			1.76 м3
3	ГОСТ 24254-80*Е	Мауэрлат 100х100(h) L=22 п.м.			0.22 м3
4	ГОСТ 24254-80*Е	Накладка 100х25(h) L=500	92		0.115 м3
5	ГОСТ 24254-80*Е	Подкладка 200х50(h)	22		0.044 м3
6	ГОСТ 24254-80*Е	Доска лобовая 150х12(h) L=138п.м.			0.25 м3
7	ГОСТ 24254-80*Е	Обрешетка 100х32(h)	968		3.09 м3
8	ГОСТ 24254-80*Е	Связь 50х100(h) L=п.м.	150		0.75 м3
8.1	ГОСТ 24254-80*Е	Распределительный брус 100х100(h) L=89.04п.м.			0.89 м3
9	ГОСТ 24045-2016	Профлист НС35-1000-0.7, δ=0.7 $м^2$	320		оцинко-ванный
10	ГОСТ 24254-80*Е	Кобылка 50х120(h) L=1400	27		0.23 м3
Анкер А-1	ГОСТ 56731-2015	Анкерный болт с гайкой М20/24х300	9	шт.	
Ерш	ГОСТ 34028-2016	ф12 А500, L=300	27	0.27	7.3
11	ГОСТ 6727-80	Проолки 2ф4вр1 L=п.м.	63		
Анкер А-2	ГОСТ 56731-2015	Анкерный болт с гайкой М20/24х300	18	шт.	
12	ГОСТ 19903-2015	t10, 100х100	18	0.78	14.04
Крюк	ГОСТ 34028-2016	ф12 А500, L=300	18	0.27	4.86

Привязан 175.13-АС

ГКП	Кулжабаев		09.23
Разработал	Каббыкова		09.23
Норм.контр	Покоякова		09.23
Инв. №			

Изм.	Кол.уч.	Лист	№Док	Подпись	Дата	2023/27-АС			
						Строительство фельдшерско-акушерского пункта, расположенного по адресу: Западно-Казахстанская область, Бурлинский район, Карагандинский сельский округ, село Караганды (без наружных инженерных сетей)			
ГИП		Советханов			02.23	Фельдшерско-акушерские пункты (ФАП)	Стадия	Лист	Листов
Выполнил		Рамазанов			02.23		РП	18	
Проверил		Жетписбаев			02.23	Узел Г и Д. Спецификация кровли	НАО "Turar Healthcare" ГСЛ №22026093		
Н.Контроль		Касенбеков			02.23				

ВЗАМ. ИНВ. N | ПОДПИСЬ И ДАТА | ИНВ. N ПОДЛ.

Слуховое окно

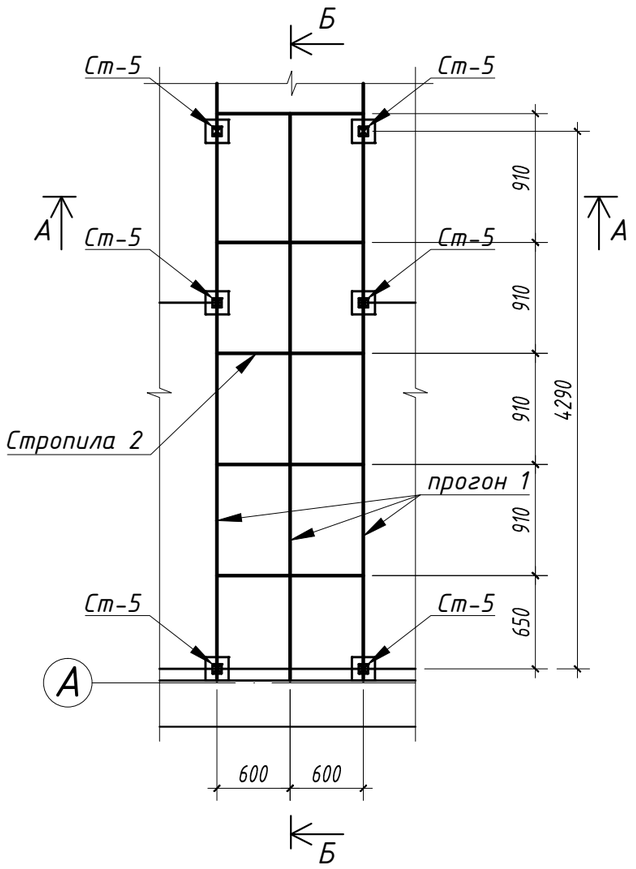

Разрез А-А

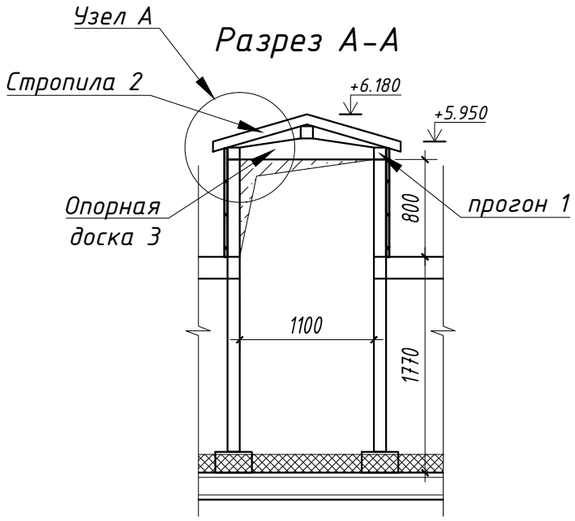

Разрез Б-Б

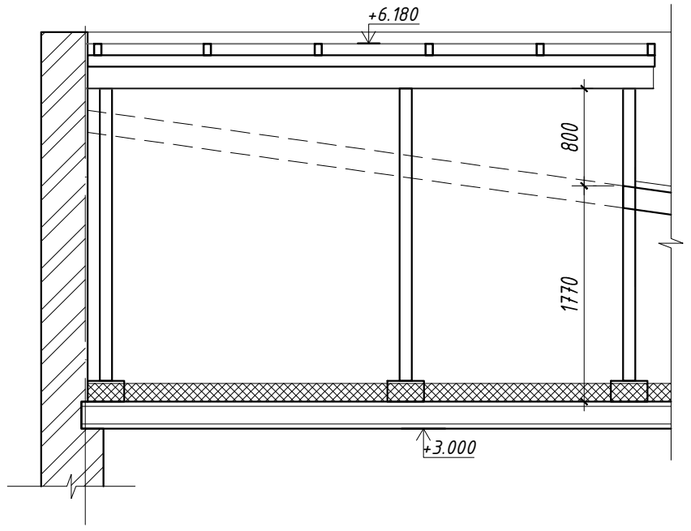

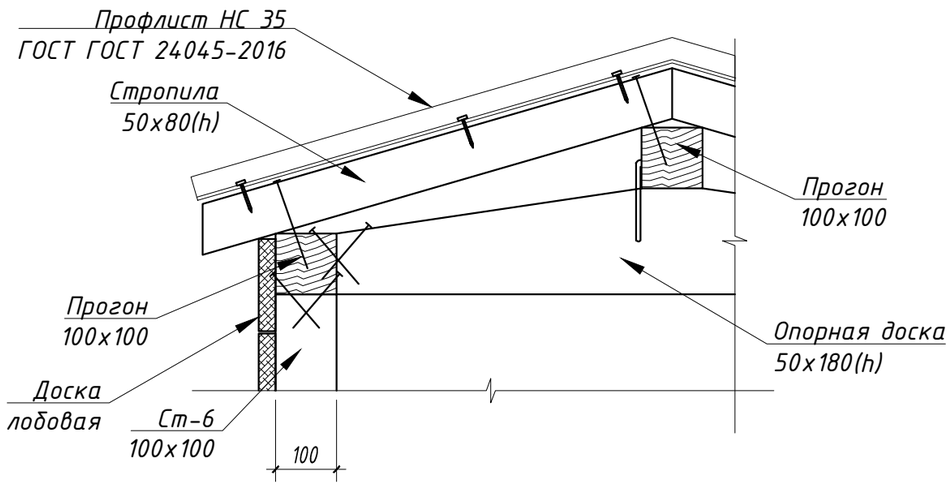

Спецификация элементов на кровлю

Марка поз.	Обозначение	Наименование	Кол.	Масса ед.кг.	Приме-чание
		Слуховое окно			
1	ГОСТ 24254-80*Е	Прогон 100х100 L=4390	3		0.13 м3
2	ГОСТ 24254-80*Е	Стропила 50х80(h) L= 12 п.м.			0.048 м3
3	ГОСТ 24254-80*Е	Опорная доска 50х180(h) L=1300	6		0.070м3
4	ГОСТ 24254-80*Е	Доска лобовая 150х12(h) L=50п.м.			0.09 м3

1. Перечень чертежей и общие примечания см. заглавный лист АС-1.
2. Данный лист читать совместно с листами АС-18-19.

Привязан	175.13-АС		
ГКП	Кулжабаев		09.23
Разработал	Каббыкова		09.23
Норм.контр	Покоякова		09.23
Инв. №			

Изм.	Кол.уч.	Лист	№Док	Подпись	Дата				
ГИП		Советханов			02.23	Фельдшерско-акушерские пункты (ФАП)	Стадия	Лист	Листов
Выполнил		Рамазанов			02.23		РП	19	
Проверил		Жетписбаев			02.23	Слуховое окно	НАО "Turar Healthcare" ГСЛ №22026093		
Н.Контроль		Касенбеков			02.23				

2023/27-АС

Строительство фельдшерско-акушерского пункта, расположенного по адресу: Западно-Казахстанская область, Бурлинский район, Карагандинский сельский округ, село Караганды (без наружных инженерных сетей)

ВЗАМ. ИНВ. N | ПОДПИСЬ И ДАТА | ИНВ. N ПОДЛ.

Крыльцо Кр-1

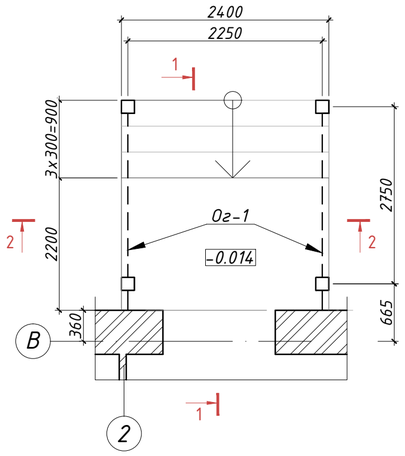

Разрез 2-2

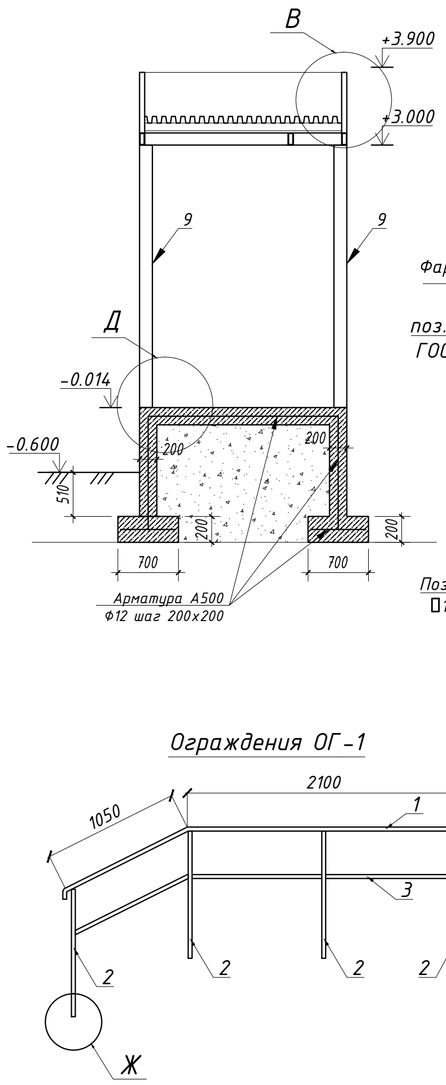

Разрез 1-1

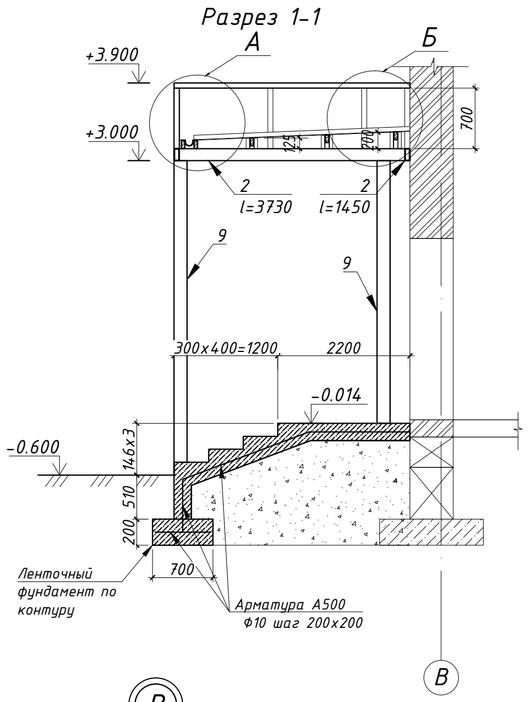

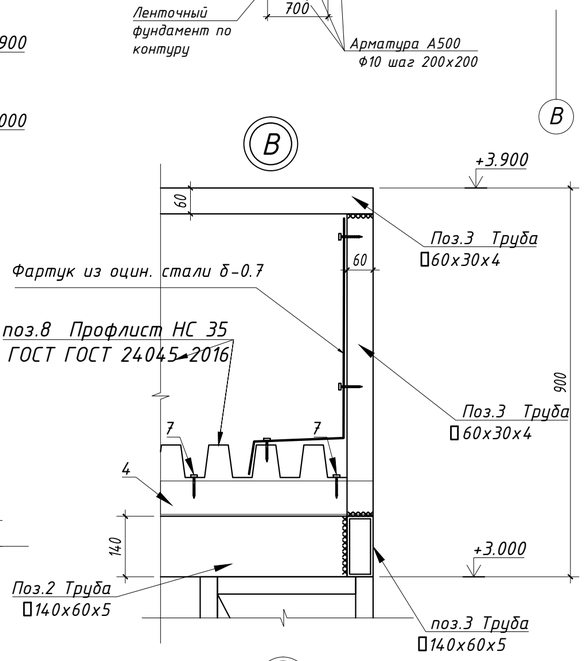

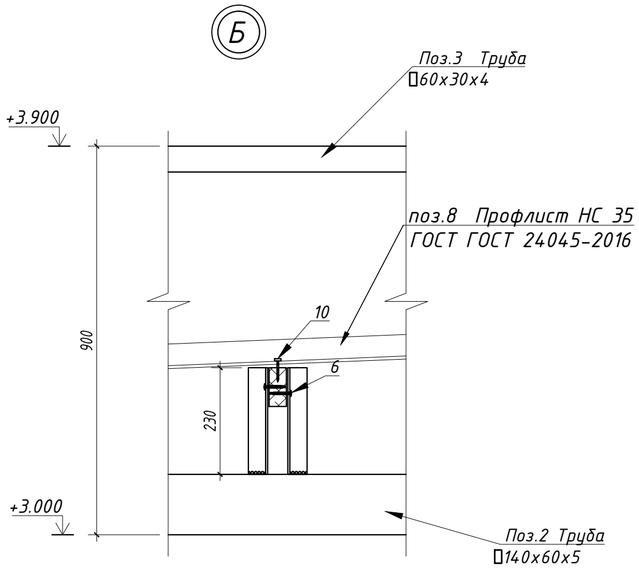

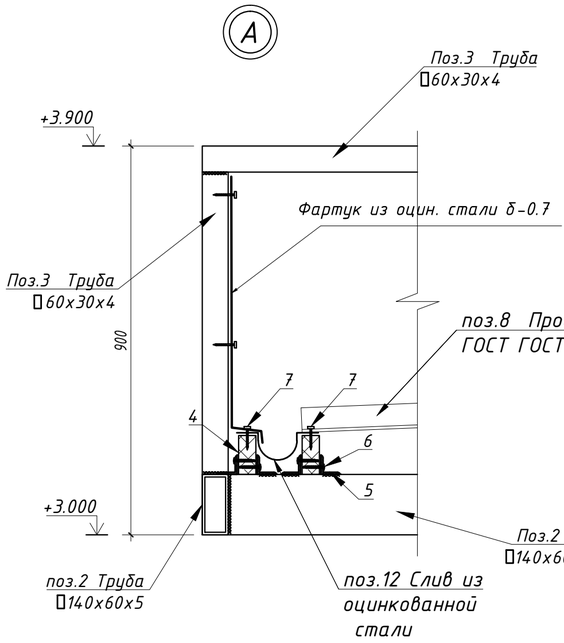

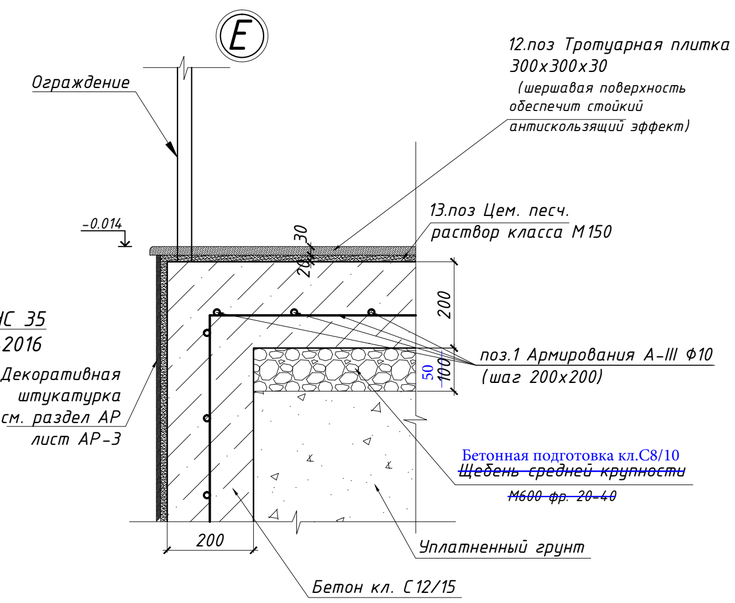

Ограждения ОГ-1

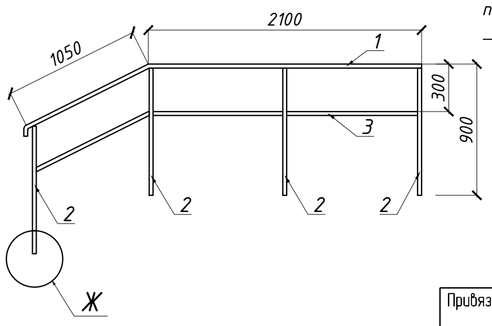

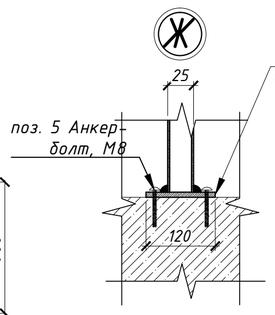

Спецификация

Поз.	Обозначение	Наименование	Кол.	Масса, ед./кг	Приме-чание
		Крыльцо №1	2		
1	ГОСТ 34028-2016	Ф10 А500, L=м.п.	210	0.617	129.57
ОГ-1		Ограждения ОГ-1		23.88	
2	ГОСТ 30245-2003	Труба □ 140х60х5 L=п.м.	14.1	10.28	144.95
3	ГОСТ 30245-2003	Труба □ 60х30х4 L=п.м.	19.4	4.83	93.70
4	ГОСТ 24254-80*Е	Стропила 50х100(h) L= 2400	7		0.084 м3
5	ГОСТ 8509-93	∠ Уголок 50х5, L=60	26	0.23	5.98
6	ГОСТ 1145-80	Саморез по металлу, ZP 4,8х70	26	шт.	
7		Саморезы с прессшайбой, 4,8х65	84	шт.	
8	ГОСТ 24045-2016	Профлист НС35-1000-0.7, δ=0.7 м²	8.2		оцинко-ванный
9	ГОСТ 30245-2003	Труба □ 150х150х5 L=п.м.	12.9	22.26	287.15
10	ГОСТ 30245-2003	Стальной лист t10х250х250	4	4.906	19.62
11		Оцинкованный лист δ=0.7 м²	5.91		
12		Тратуарная плитка 300х300х30 м²	8.88		
13		Цем. песч. раствор класса М150	0.18		
14		Аквопанель м²	15.18		
		Материалы			
		Бетон кл. С12/15,F100,W8 порт.цем.,м3	4,.25		м3
		~~Щебень М600, фр. 20-40 м3~~ Бетонная подготовка кл.С8/10	1.2 / 0,7		м3

СПЕЦИФИКАЦИЯ (на одно изделие)

Поз.	Обозначение	Наименование	Кол.	Масса, ед./кг	Приме-чание
		Ограждение ОГ-1	1	23.88	
1	ГОСТ 3262-75	Труба Ф 25х3.2 L=п.м.	3.25	2.4	7.80
2	ГОСТ 3262-75	Труба Ф 25х3.2 L=875	4	2.1	8.4
3	ГОСТ 3262-75	Труба Ф 25х3.2 L=п.м.	3.2	2.4	7.68

Спецификация элементов крепление ограждение

Поз.	Обозначение	Наименование	Кол.	Масса ед., кг	Приме-чание
4	ГОСТ 19903-2015	t5, 120х120	6	0.56	3.36
5	ГОСТ 28778-90	Анкерный болт М8, L=80	24	шт.	

						2023/27-АС
						Строительство фельдшерско-акушерского пункта, расположенного по адресу: Западно-Казахстанская область, Бурлинский район, Карагандинский сельский округ, село Караганды (без наружных инженерных сетей)
Изм.	Кол.уч.	Лист	№Док	Подпись	Дата	
ГИП	Советханов				02.23	Фельдшерско-акушерские пункты (ФАП)
Выполнил	Рамазанов				02.23	
Проверил	Жетписбаев				02.23	
Н.Контроль	Касенбеков				02.23	Крыльцо Кр-1

Стадия	Лист	Листов
РП	20	

НАО "Turar Healthcare"
ГСЛ №22026093

Привязан 175.13-АС			
ГКП	Кулжабаев		09.23
Разработал	Кабдыкова		09.23
Норм.контр	Покоякова		09.23
Инв. №			

Крыльцо Кр-2

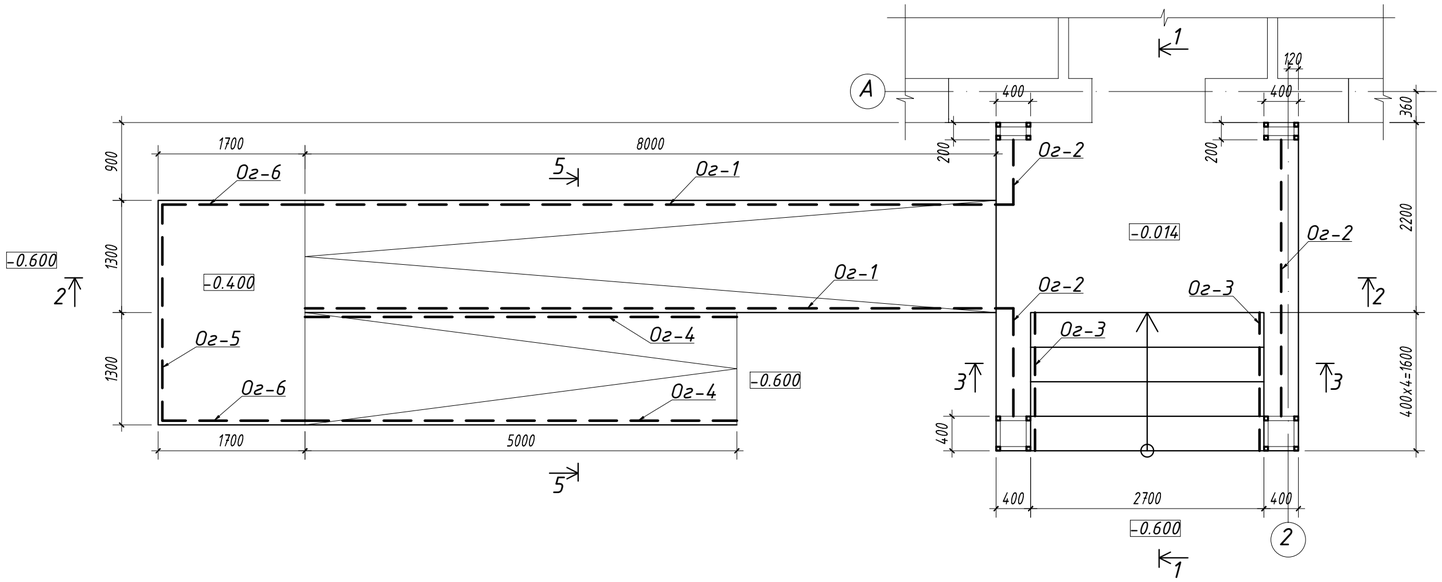

План кровли крыльцо Кр-2

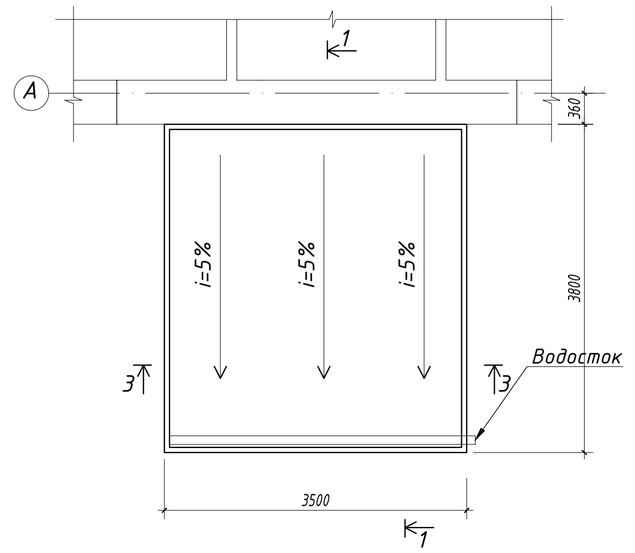

Крыльцо Кр-2
План фундамента

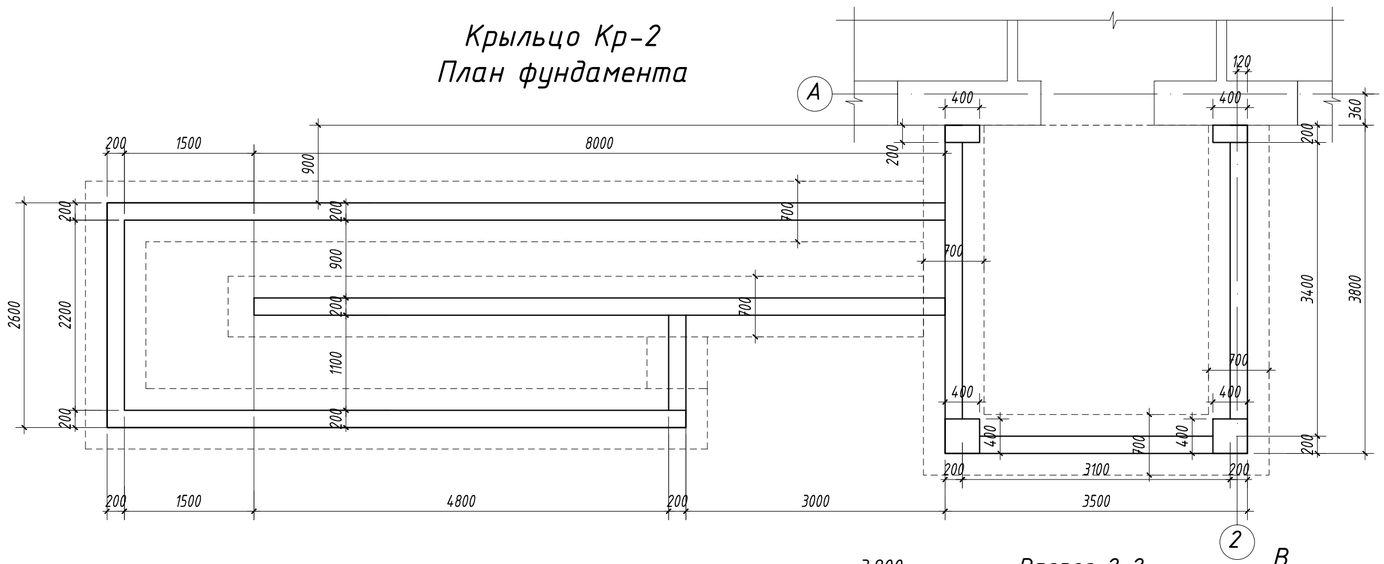

Разрез 1-1

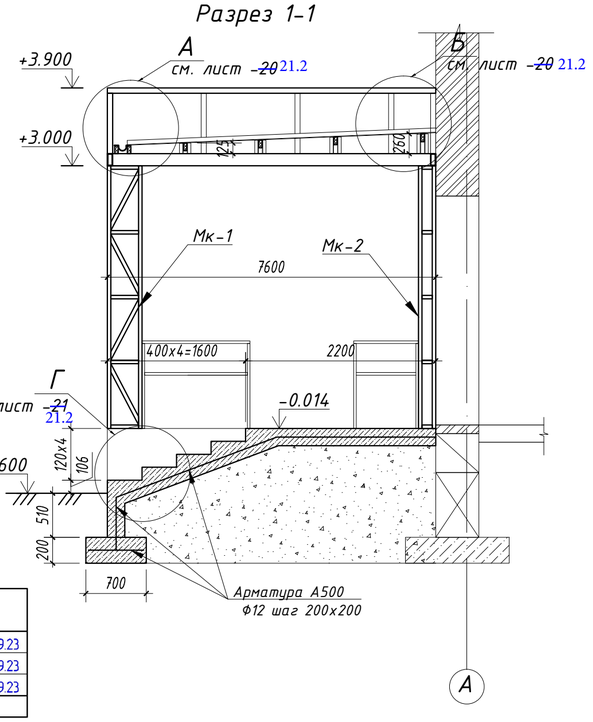

Разрез 2-2

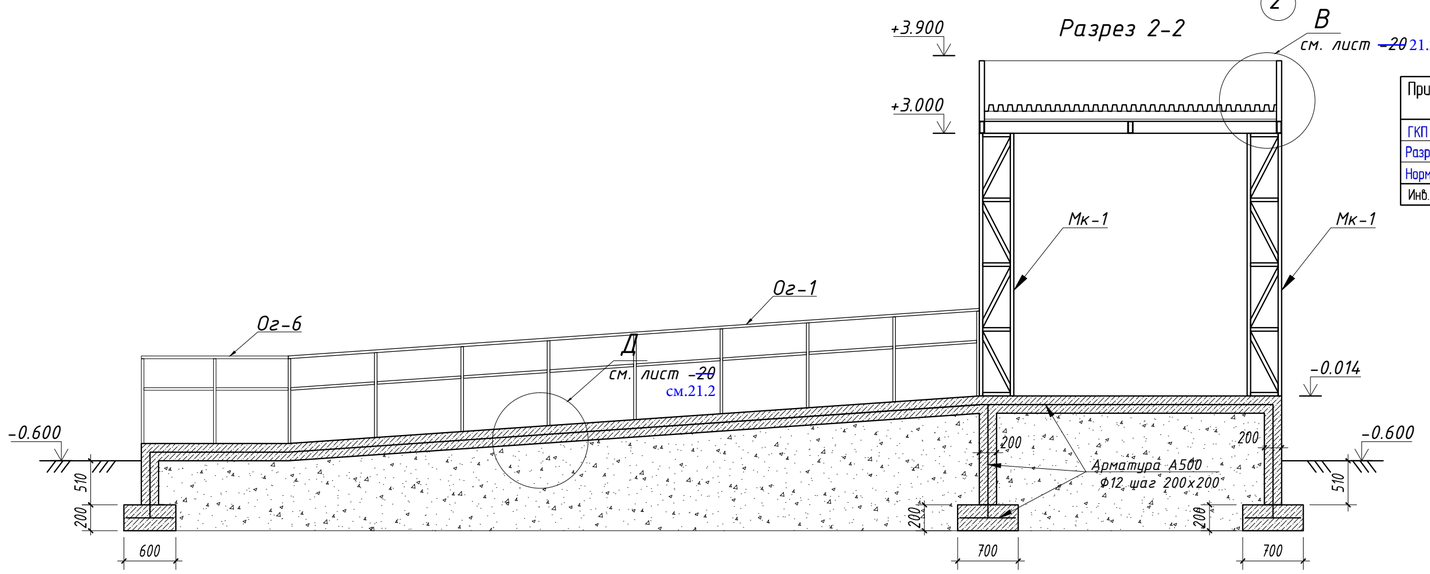

Привязан	175.13-АС		
ГКП	Кулжабаев		09.23
Разработал	Каббыкова		09.23
Норм.контр	Покоякова		09.23
Инв. №			

1. Перечень чертежей и общие примечания см. заглавный лист АС-1.
2. Данный лист читать совместно с листами АС-17-18.
3. Узлы А,Б,В,Д см. лист АС-20. 21.2
4. Разрез 3-3 и 5-5 см. лист АС-19.1 21.1
5. Спецификацию см. лист АС-21. 22

Изм.	Кол.уч.	Лист	№Док	Подпись	Дата	2023/27-АС			
						Строительство фельдшерско-акушерского пункта, расположенного по адресу: Западно-Казахстанская область, Бурлинский район, Карагандинский сельский округ, село Караганды (без наружных инженерных сетей)			
ГИП	Советханов				02.23	Фельдшерско-акушерские пункты (ФАП)	Стадия	Лист	Листов
Выполнил	Рамазанов				02.23		РП	21	
Проверил	Жетписбаев				02.23	Крыльцо Кр-2	НАО "Turar Healthcare" ГСЛ №22026093		
Н.Контроль	Касенбеков				02.23				

Разрез 3-3

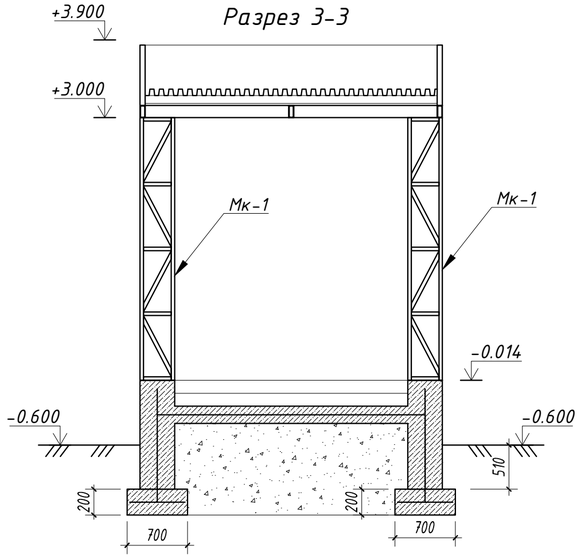

Разрез 5-5

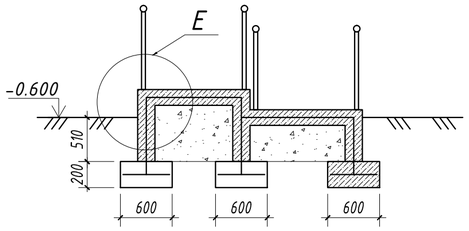

Ограждения ОГ-2

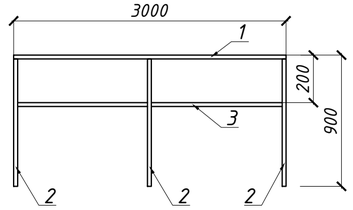

Ограждения ОГ-3

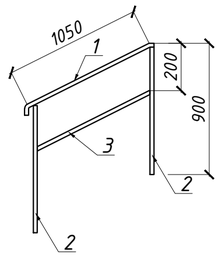

Ограждения ОГ-6

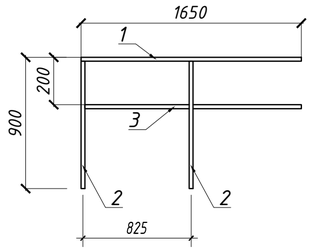

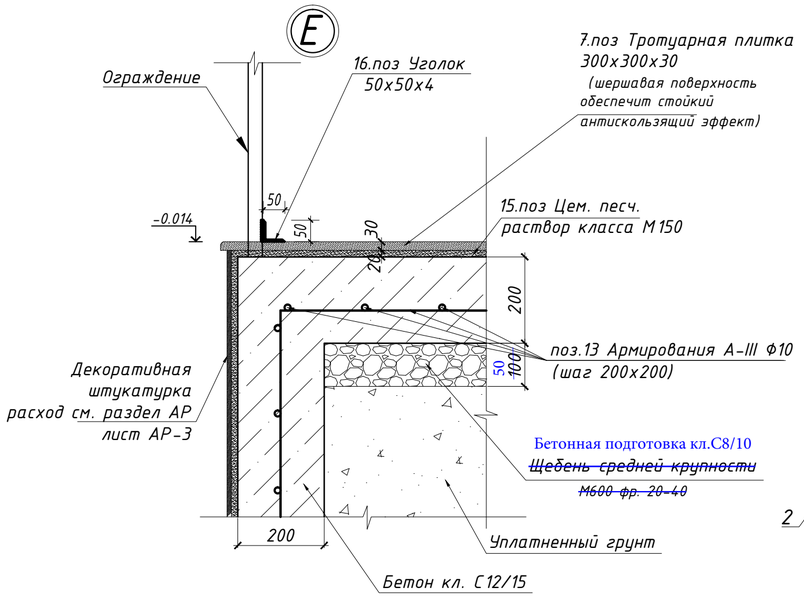

Ограждения ОГ-5

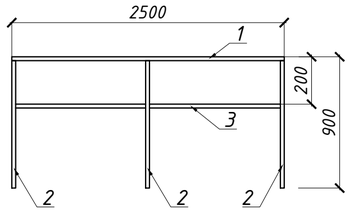

Ограждения ОГ-4

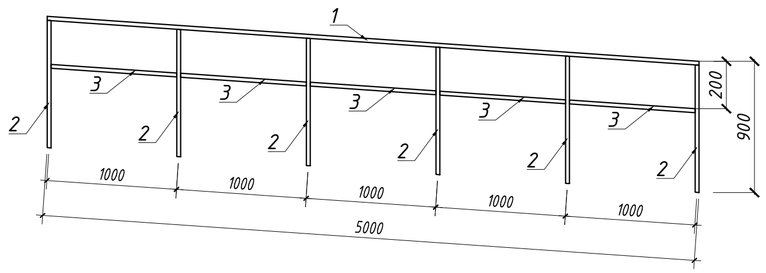

Ограждения ОГ-1

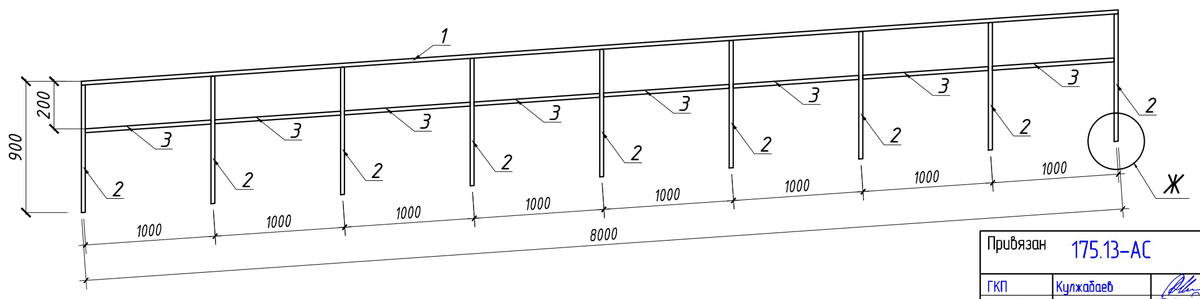

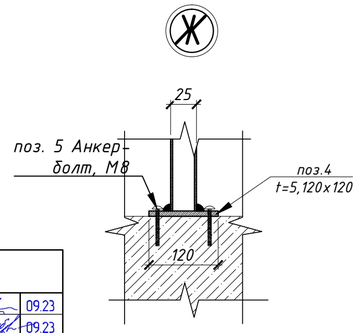

СПЕЦИФИКАЦИЯ

Поз.	Обозначение	Наименование	Кол.	Масса, ед./кг	Приме-чание
		Ограждение ОГ-1	2	56.82	113.64
1	ГОСТ 3262-75	Труба Ф 25х3.2 L=8000	1	19.2	19.2
2	ГОСТ 3262-75	Труба Ф 25х3.2 L=875	9	2.1	18.9
3	ГОСТ 3262-75	Труба Ф 25х3.2 L=975	8	2.34	18.72
		Ограждение ОГ-2	1	37.26	37.26
1	ГОСТ 3262-75	Труба Ф 25х3.2 L=п.м	4.7	2.4	11.28
2	ГОСТ 3262-75	Труба Ф 25х3.2 L=875	7	2.1	14.7
3	ГОСТ 3262-75	Труба Ф 25х3.2 L=п.м.	4.7	2.4	11.28
		Ограждение ОГ-3	2	9.09	18.18
1	ГОСТ 3262-75	Труба Ф 25х3.2 L=1100	1	2.64	2.64
2	ГОСТ 3262-75	Труба Ф 25х3.2 L=875	2	2.1	4.2
3	ГОСТ 3262-75	Труба Ф 25х3.2 L=1050	1	2.52	2.25
		Ограждение ОГ-4	2	36.3	72.60
1	ГОСТ 3262-75	Труба Ф 25х3.2 L=5000	1	12	12
2	ГОСТ 3262-75	Труба Ф 25х3.2 L=875	6	2.1	12.6
3	ГОСТ 3262-75	Труба Ф 25х3.2 L=975	5	2.34	11.7
		Ограждение ОГ-5	1	18.3	18.30
1	ГОСТ 3262-75	Труба Ф 25х3.2 L=п.м	2.5	2.4	6
2	ГОСТ 3262-75	Труба Ф 25х3.2 L=875	3	2.1	6.3
3	ГОСТ 3262-75	Труба Ф 25х3.2 L=п.м.	2.5	2.4	6
		Ограждение ОГ-6	2	12.12	24.24
1	ГОСТ 3262-75	Труба Ф 25х3.2 L=п.м	1.65	2.4	3.96
2	ГОСТ 3262-75	Труба Ф 25х3.2 L=875	2	2.1	4.2
3	ГОСТ 3262-75	Труба Ф 25х3.2 L=п.м.	1.65	2.4	3.96

Спецификация элементов крепление ограждение

Поз.	Обозначение	Наименование	Кол.	Масса ед., кг	Приме-чание
4	ГОСТ 19903-2015	t5, 120х120	36	0.56	20.16
5	ГОСТ 28778-90	Анкерный болт М8, L=80	144	шт.	

1. Перечень чертежей и общие примечания см. заглавный лист АС-1.
2. Данный лист читать совместно с листами АС-19-21.

						2023/27-АС	
						Строительство фельдшерско-акушерского пункта, расположенного по адресу: Западно-Казахстанская область, Бурлинский район, Карагандинский сельский округ, село Караганды (без наружных инженерных сетей)	
Изм.	Кол.уч.	Лист	№Док	Подпись	Дата		
ГИП	Советханов				02.23	Фельдшерско-акушерские пункты (ФАП)	Стадия: РП; Лист: 21.1; Листов:
Выполнил	Рамазанов				02.23		
Проверил	Жетписбаев				02.23	Крыльцо Кр-2 Разрезы 2-2,5-5 и ограждения	НАО "Turar Healthcare" ГСЛ №22026093
Н.Контроль	Касенбеков				02.23		

Привязан	175.13-АС	
ГКП	Кулжабаев	09.23
Разработал	Каббыкова	09.23
Норм.контр	Покоякова	09.23
Инв. №		

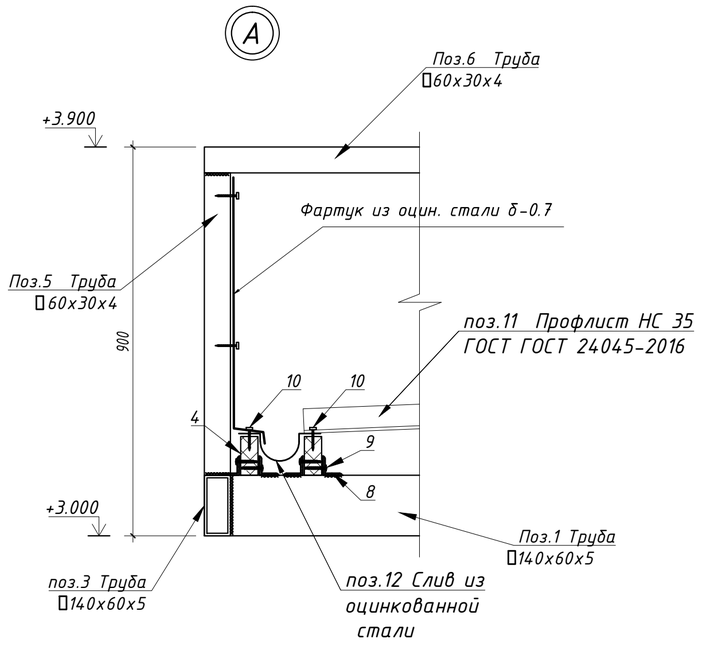

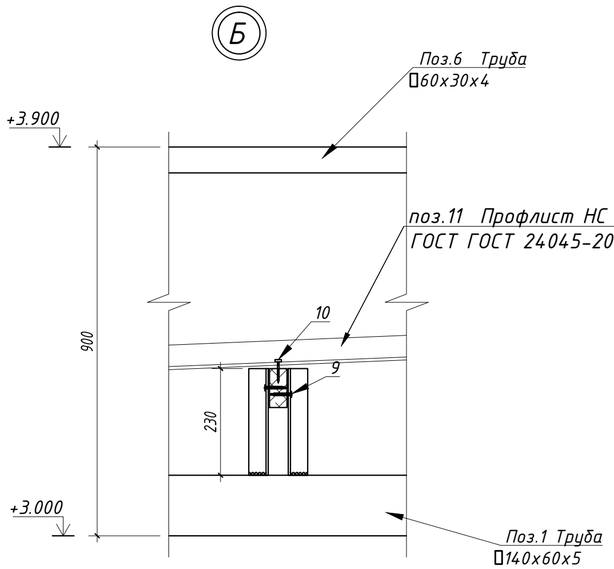

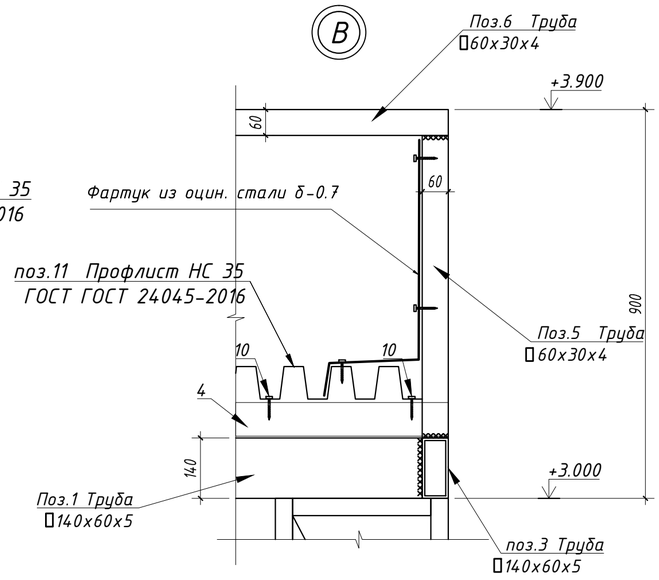

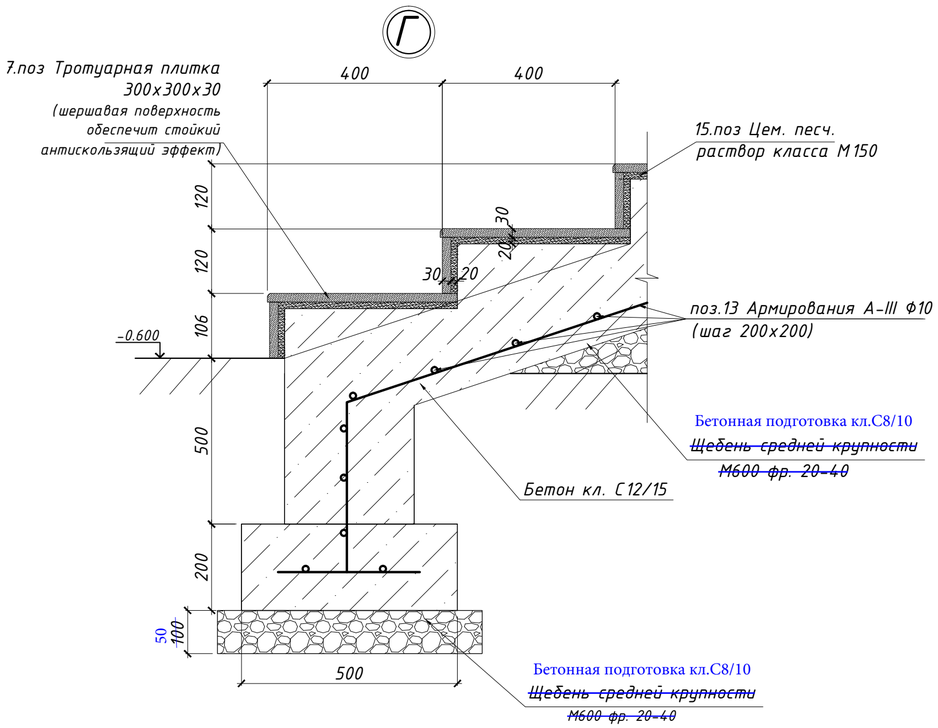

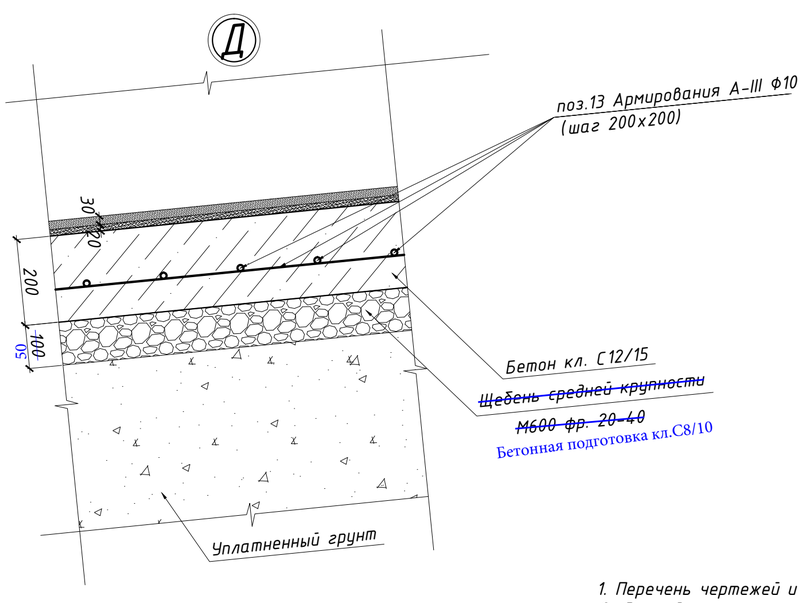

1. Перечень чертежей и общие примечания см. заглавный лист АС-1.
2. Данный лист читать совместно с листами АС-19-20.
3. Спецификацию см. лист АС-21.

							2023/27-АС
							Строительство фельдшерско-акушерского пункта, расположенного по адресу: Западно-Казахстанская область, Бурлинский район, Карагандинский сельский округ, село Караганды (без наружных инженерных сетей)
Изм.	Кол.уч.	Лист	№Док	Подпись	Дата		
Привязан 175.13-АС							
ГИП		Советханов			02.23	Фельдшерско-акушерские пункты (ФАП)	Стадия: РП; Лист: 21.2; Листов:
ГКП	Кулжабаев				09.23		
Выполнил		Рамазанов			02.23		
Разработал	Каббыкова				09.23		
Проверил		Жетписбаев			02.23		
Норм.контр	Покоякова				09.23	Крыльцо Кр-2 Узлы А,Б,В,Г,Д,Е	НАО "Turar Healthcare" ГСЛ №22026093
Н.Контроль		Касенбеков			02.23		
Инв. №							

План металлических балок

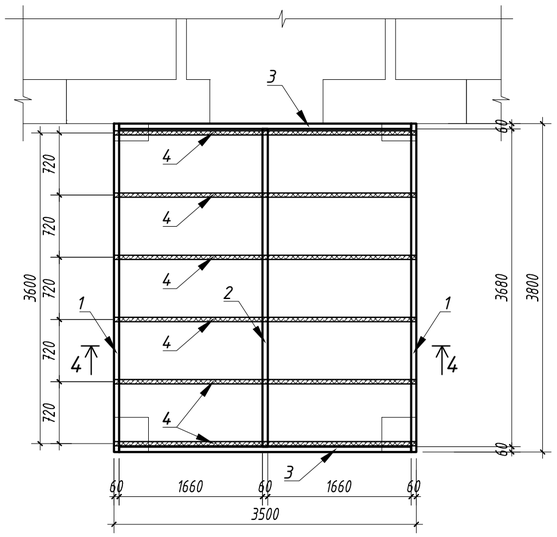

План металлических парапет

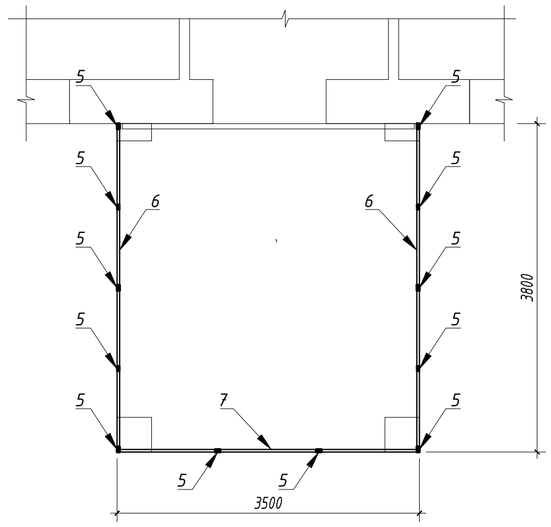

Разрез 1-1

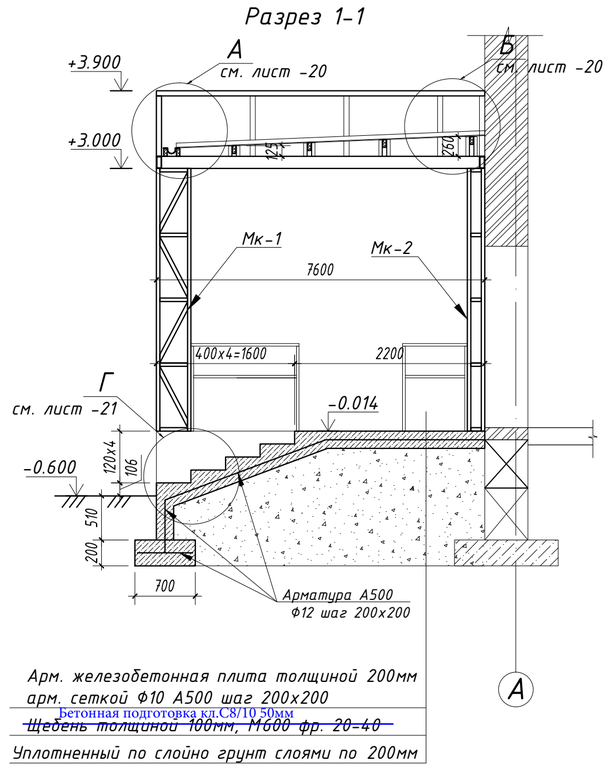

Арм. железобетонная плита толщиной 200мм
арм. сеткой Ф10 А500 шаг 200х200
Бетонная подготовка кл.С8/10 50мм
~~Щебень толщиной 100мм, М600 фр. 20-40~~
Уплотненный по слойно грунт слоями по 200мм

Спецификация

Поз.	Обозначение	Наименование	Кол.	Масса, ед./кг	Приме-чание
		Крыльцо №2			
1	ГОСТ 8645-78	Труба ▭ 140х60х5 L=3800	2	55.40	110.8
2	ГОСТ 8645-78	Труба ▭ 140х60х5 L=3680	1	53.65	
3	ГОСТ 8645-78	Труба ▭ 140х60х5 L=3380	2	49.28	98.56
5	ГОСТ 8645-78	Труба ▭ 60х30х4 L=700	12	3.45	41.4
6	ГОСТ 8645-78	Труба ▭ 60х30х4 L=3800	2	18.73	37.46
7	ГОСТ 8645-78	Труба ▭ 60х30х4 L=3500	1	17.25	
4	ГОСТ 24254-80*Е	Стропила 50х100(h) L= 3500	6		0.11 м3
8	ГОСТ 8509-93	∠ Уголок 50х5, L=60	36	0.23	8.3
9	ГОСТ 1145-80	Саморез по металлу, ZP 4,8х70	36	шт.	
10		Саморезы с прессшайбой, 4,8х65	84	шт.	
11	ГОСТ 24045-2016	Профлист НС35-1000-0.7, δ=0.7 м²	14.4		оцинко-ванный
12		Оцинкованный лист δ=0.7 м²	9.60		
13	ГОСТ 34028-2016	Ф10 А500, L=м.п.	970	0.617	561
14		Тратуарная плитка 300х300х30 м²	36.24		
15		Цем. песч. раствор класса М150	0.61		
16	ГОСТ 8509-93	∠ Уголок 50х4, L=п.м.	32	3.5	112
17		Аквопанель м²	37.7		
		Материалы			
		Бетон кл. С12/15,F100,W8 порт.цем.,м3	18.47		м3
		~~Щебень М600, фр. 20-40 м3~~ Бетонная подготовка кл.С8/10	~~6.1~~ 3.1		м3

1. Перечень чертежей и общие примечания см. заглавный лист АС-1.
2. Данный лист читать совместно с листами АС-19-21.

Привязан 175.13-АС

ГКП	Кулжабаев		09.23
Разработал	Каббыкова		09.23
Норм.контр	Покоякова		09.23
Инв. №			

Изм.	Кол.уч.	Лист	№Док	Подпись	Дата	2023/27-АС
						Строительство фельдшерско-акушерского пункта, расположенного по адресу: Западно-Казахстанская область, Бурлинский район, Карагандинский сельский округ, село Караганды (без наружных инженерных сетей)
ГИП		Советханов			02.23	Фельдшерско-акушерские пункты (ФАП)
Выполнил		Рамазанов			02.23	
Проверил		Жетписбаев			02.23	Крыльцо Кр-2 План металлических балок и спецификация
Н.Контроль		Касенбеков			02.23	

Стадия	Лист	Листов
РП	22	

НАО "Turar Healthcare" ГСЛ №22026093

Мк-1

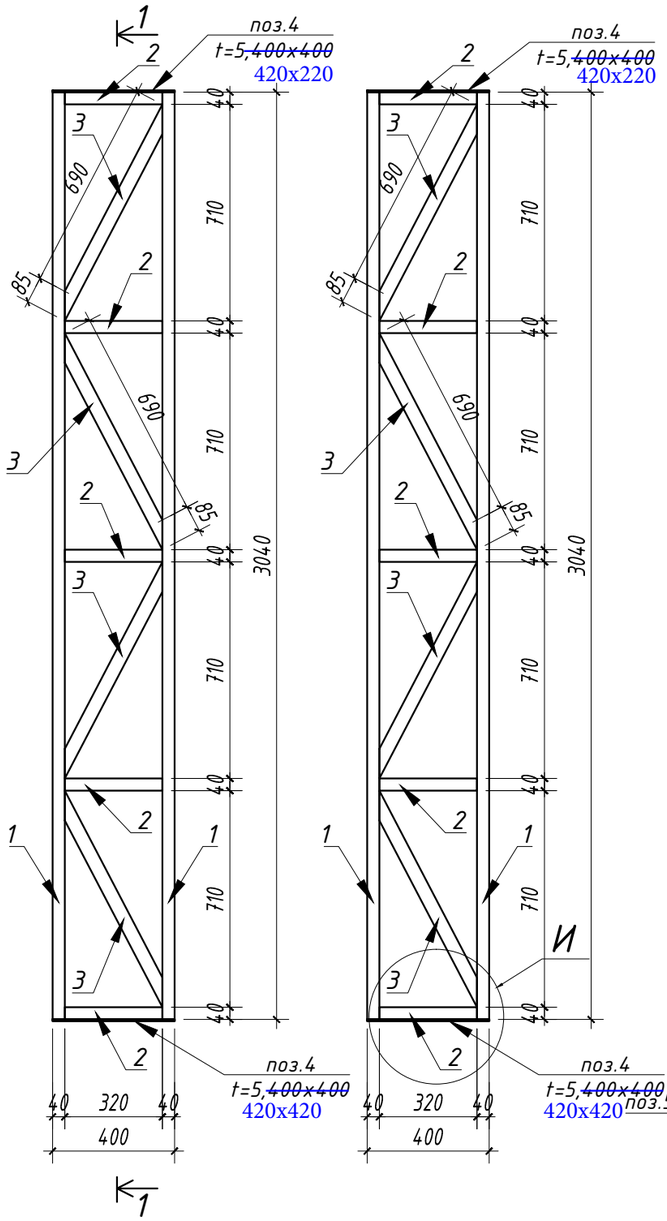

Разрез 1-1

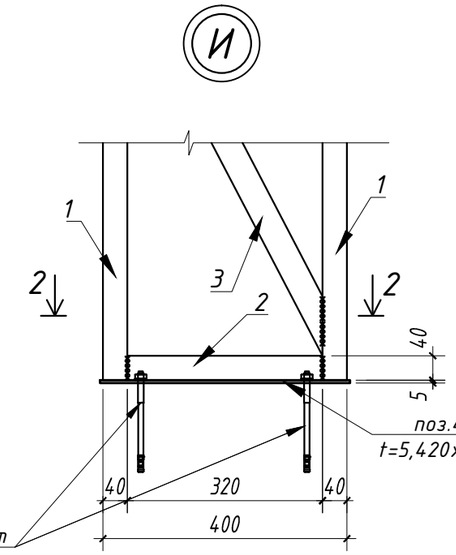

Разрез 2-2

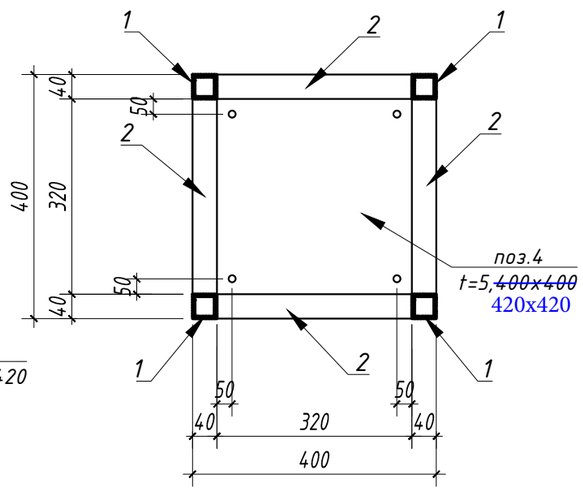

Спецификация на одно изделие

Поз.	Обозначение	Наименование	Кол.	Масса, ед./кг	Приме-чание
		Металлическая колонна Мк-1	2	шт.	
1	ГОСТ 8639-82	Труба □ 40х3 L=3040	4	10.22	40.88
2	ГОСТ 8639-82	Труба□ 40х3 L=320	20	1.075	21.50
3	ГОСТ 8639-82	Труба□ 40х3 L=775	16	2.6	41.66
4	ГОСТ 19903-2015	t5, 420х420	2	6.9	13.8
5		Анкерный болт М20, L=150	4	шт.	

1. Перечень чертежей и общие примечания см. заглавный лист АС-1.
2. Данный лист читать совместно с листами АС-19-22.
3. Спецификацию Аквопанели см. лист АС-~~21~~. 20

ВЗАМ. ИНВ. N

ПОДПИСЬ И ДАТА

ИНВ. N ПОДЛ.

Привязан 175.13-АС

ГКП	Кулжабаев		09.23
Разработал	Каббыкова		09.23
Норм.контр	Покоякова		09.23
Инв. №			

Изм.	Кол.уч.	Лист	№Док	Подпись	Дата
ГИП		Советханов			02.23
Выполнил		Рамазанов			02.23
Проверил		Жетписбаев			02.23
Н.Контроль		Касенбеков			02.23

2023/27-АС

Строительство фельдшерско-акушерского пункта, расположенного по адресу: Западно-Казахстанская область, Бурлинский район, Карагандинский сельский округ, село Караганды (без наружных инженерных сетей)

Фельдшерско-акушерские пункты (ФАП)	Стадия	Лист	Листов
	РП	23	
Металлическая колонна Мк-1	НАО "Turar Healthcare" ГСЛ №22026093		

Мк-2

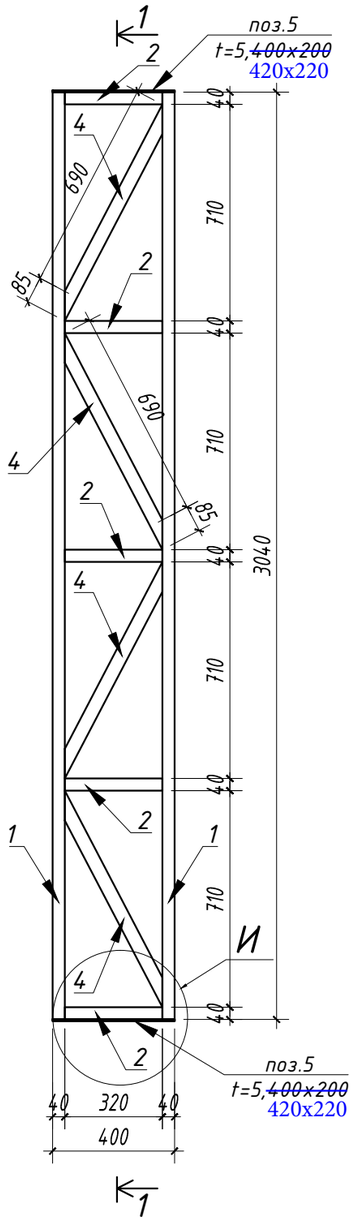

Разрез 1-1

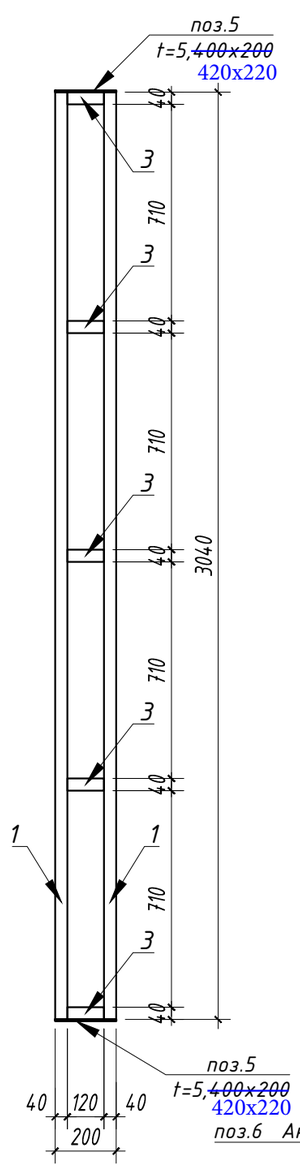

И

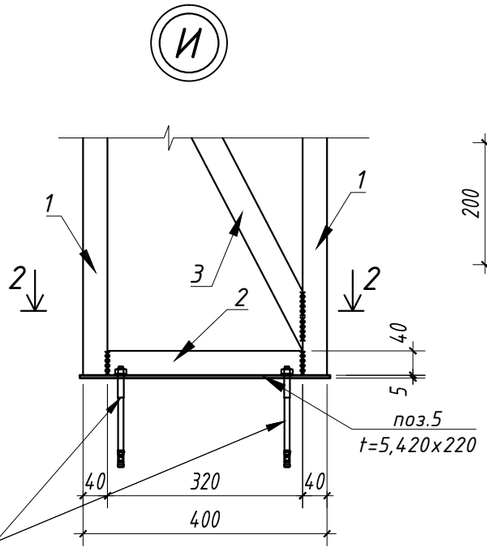

Разрез 2-2

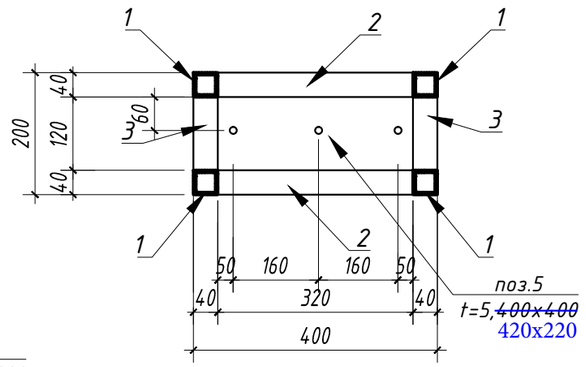

Спецификация на одно изделие

Поз.	Обозначение	Наименование	Кол.	Масса, ед./кг	Приме-чание
		Металлическая колонна Мк-2	2	шт.	
1	ГОСТ 8639-82	Труба □ 40х3 L=3040	4	10.22	40.88
2	ГОСТ 8639-82	Труба□ 40х3 L=320	10	1.075	10.75
3	ГОСТ 8639-82	Труба□ 40х3 L=120	10	0.40	4
4	ГОСТ 8639-82	Труба□ 40х3 L=775	16	2.6	41.66
5	ГОСТ 19903-2015	t5, 420х220	2	3.6	7.2
6		Анкерный болт М20, L=150	3	шт.	

1. Перечень чертежей и общие примечания см. заглавный лист АС-1.
2. Данный лист читать совместно с листами АС-19-23.
3. Спецификацию Аквопанели см. лист АС-~~21~~. 20

ВЗАМ. ИНВ. N

ПОДПИСЬ И ДАТА

ИНВ. N ПОДЛ.

Привязан 175.13-АС

ГКП	Кулжабаев		09.23
Разработал	Каббыкова		09.23
Норм.контр	Покоякова		09.23
Инв. №			

Изм.	Кол.уч.	Лист	№Док	Подпись	Дата
ГИП		Советханов			02.23
Выполнил		Рамазанов			02.23
Проверил		Жетписбаев			02.23
Н.Контроль		Касенбеков			02.23

2023/27-АС

Строительство фельдшерско-акушерского пункта, расположенного по адресу: Западно-Казахстанская область, Бурлинский район, Карагандинский сельский округ, село Караганды (без наружных инженерных сетей)

Фельдшерско-акушерские пункты (ФАП)	Стадия	Лист	Листов
	РП	24	
Металлическая колонна Мк-2	НАО "Turar Healthcare" ГСЛ №22026093		

Схема расположения вентканалов

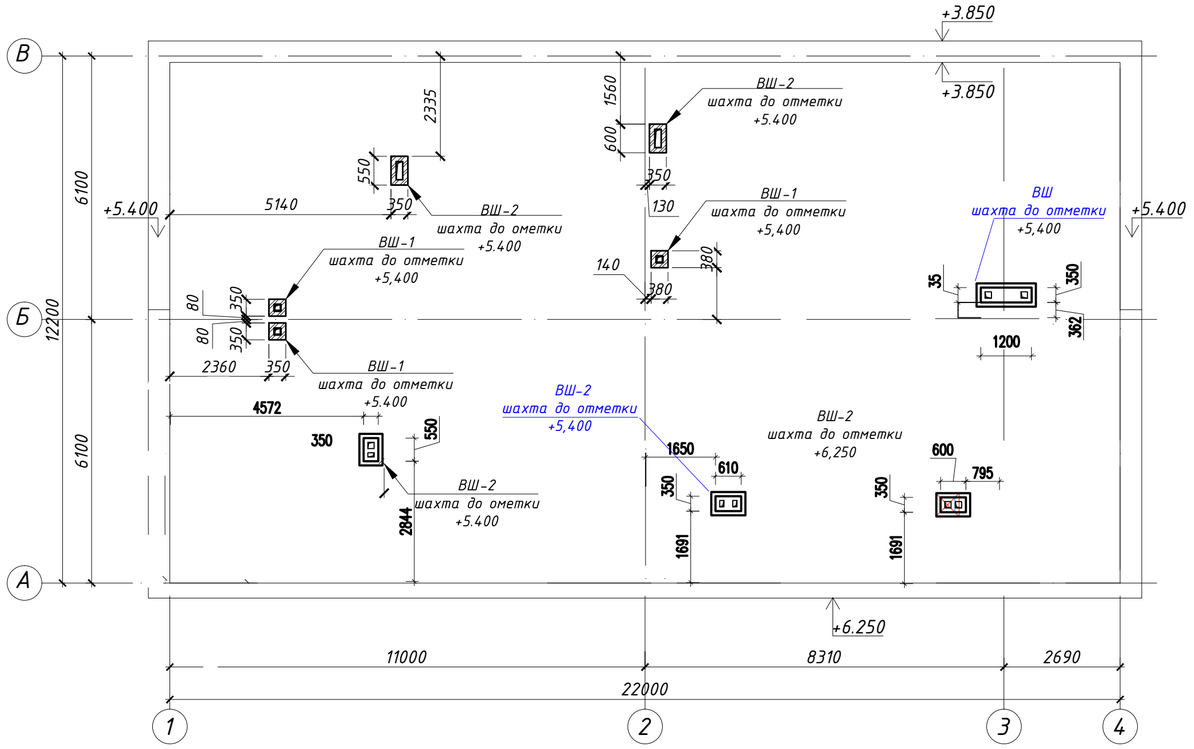

ВШ-1

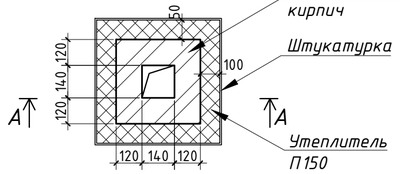

ВШ-2

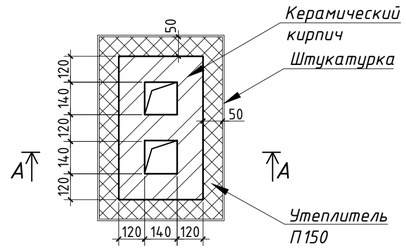

Деталь устройства вентиляционной шахты (ВШ-1,2)

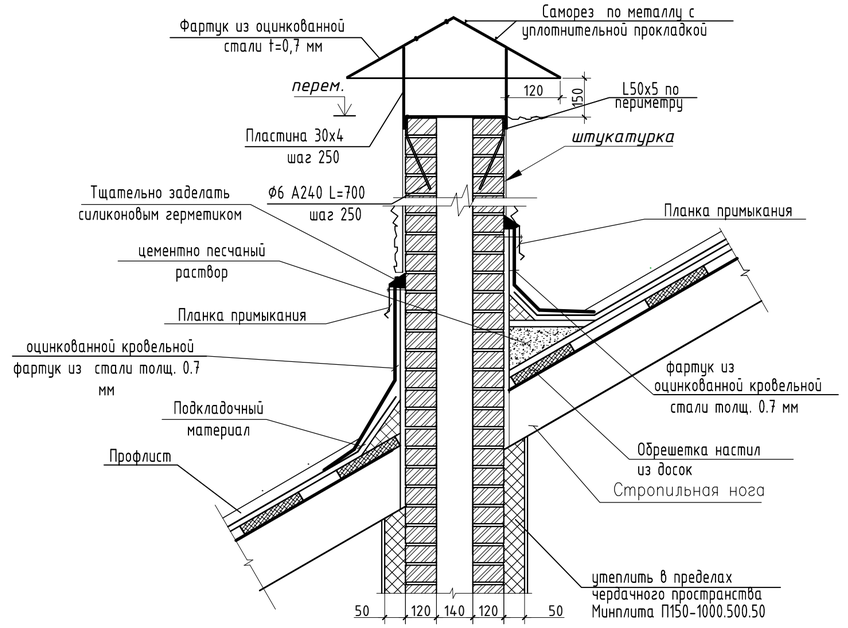

1. Перечень чертежей и общие примечания см. заглавный лист АС-1 и АС-2.
2. Утеплитель П150- 1.2 м3.
3. Штукатурка толщиной 15мм - 25.57 м2.
4. Оцинкованный лист толщиной -0,7 мм цвет кровли -18.1 м2.
5. Уголок ∠50х5 - 9.6 м.п. -36.2 кг.
6. Шахты выполнить из полнотелого керамического кирпича согласно КР-р-по 250х120х65/1НФ/100/2,0/50/ГОСТ 530-2012, на цементно-песчаном растворе марки М75. Стены армировать через 4 ряда кладки по высоте сеткой из проволоки Ø4Bpl
Расход материала:
Керамический кирпич ГОСТ 530-2012, - 3.6 м³.
Сетка Ø4Bpl ГОСТ6727-80 размером ячеек 50х50мм - 10.6 м²= вес 38.70 кг.
Арматуры 12Ф А400 ГОСТ34028-2016 - 12 кг.
7. Арматуры 6Ф А240 ГОСТ34028-2016 - 5 кг.
8. Пластина 30х4 ГОСТ 103-2006, 22м.п. - 20,7 кг.
9. Отбортовка оцинкованный лист толщиной -0,7 мм - 18,7 м².

							2023/27-АС
							Строительство фельдшерско-акушерского пункта, расположенного по адресу: Западно-Казахстанская область, Бурлинский район, Карагандинский сельский округ, село Караганды (без наружных инженерных сетей)
Изм.	Кол.уч.	Лист	№Док	Подпись	Дата		
ГИП		Советханов			02.23	Фельдшерско-акушерские пункты (ФАП)	Стадия: РП; Лист: 25; Листов:
Выполнил		Рамазанов			02.23		
Проверил		Жетписбаев			02.23	Схема расположения вентканалов	НАО "Turar Healthcare" ГСЛ №22026093
Н.Контроль		Касенбеков			02.23		

Привязан 175.13-АС

ГКП	Кулжабаев		09.23
Разработал	Кабдыкова		09.23
Норм.контр	Покоякова		09.23
Инв. №			

ВЗАМ. ИНВ. N | ПОДПИСЬ И ДАТА | ИНВ. N ПОДЛ.

Лестница ЛМ-1
для выхода
на кровлю

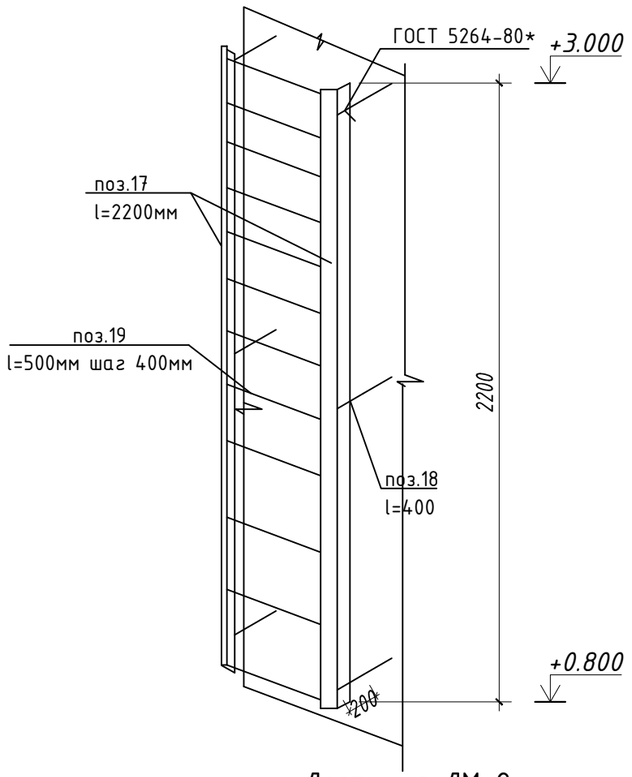

Лестница ЛМ-1
на плане

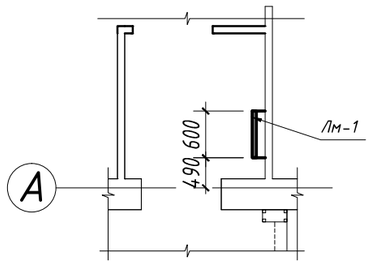

Лестница ЛМ-2
на плане

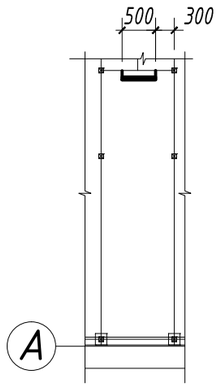

Лестница ЛМ-2
выход на кровлю

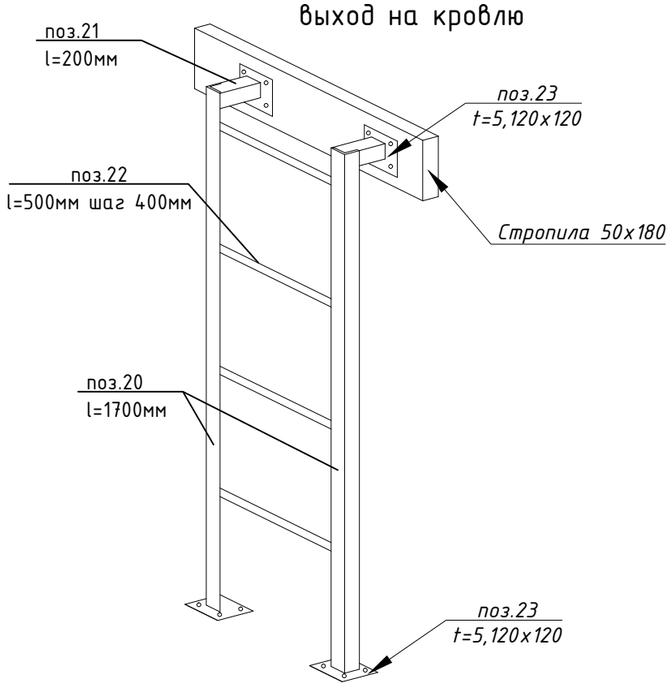

ЛМ2 в разрезе

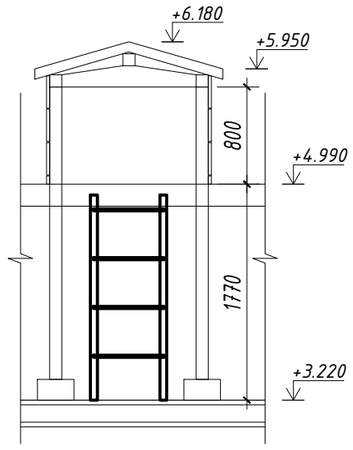

Спецификация

Марка поз.	Обозначение	Наименование	Кол. шт.	Масса ед. кг	Масса общ.кг.	Примеч.
		Лестница ЛМ-1	1		33.44	
		Сборочные еденицы				
17	ГОСТ 8509-93	Уголок L50x50x5 L=2200мм	2	8,3	16,6	
18	ГОСТ 34028-2016	Арм-ра Ø20 A240 L=400мм	6	0.98	5.92	
19	ГОСТ 34028-2016	Арм-ра Ø16 A240 L=580мм	12	0,91	10.92	

Спецификация

Марка поз.	Обозначение	Наименование	Кол. шт.	Масса ед. кг	Масса общ.кг.	Примеч.
		Лестница ЛМ-2	1		0	
		Сборочные еденицы				
20	ГОСТ 8509-93	Уголок L50x50x5 L=1700мм	2	6.4	12.8	
21	ГОСТ 8509-93	Уголок L50x50x5 L=200мм	2	0.75	1.5	
22	ГОСТ 34028-2016	Арм-ра Ø16 A240 L=500мм	4	0.78	3.12	
23	*ГОСТ 19903-2015*	*t5, 120x120*	4	*0.56*	*2.24*	

Примечание:

1. *Все закладные изделия перед монтажом очистить от грязи и пыли и обработать антикоррозийным составом.*
2. *Сварку вести электродами Э-42 по ГОСТ 9467-75*. Высоту сварного шва принять по наименьшей толщине свариваемых элементов.*
3. *Все металлические конструкции окрасить эмалью ПФ-115 по грунтовке ГФ-021.*
4. *см. с листам АР*

Привязан 175.13-АС

ГКП	Кулжабаев		09.23
Разработал	Каббыкова		09.23
Норм.контр	Покоякова		09.23
Инв. №			

Изм.	Кол.уч.	Лист	№Док	Подпись	Дата
ГИП		Советханов			02.23
Выполнил		Рамазанов			02.23
Проверил		Жетписбаев			02.23
Н.Контроль		Касенбеков			02.23

2023/27-АС

Строительство фельдшерско-акушерского пункта, расположенного по адресу: Западно-Казахстанская область, Бурлинский район, Карагандинский сельский округ, село Караганды (без наружных инженерных сетей)

Фельдшерско-акушерские пункты (ФАП)	Стадия	Лист	Листов
	РП	26	
Лестница ЛМ-1 и ЛМ-2 выход на кровлю	НАО "Turar Healthcare" ГСЛ №22026093		

ВЗАМ. ИНВ. N

ПОДПИСЬ И ДАТА

ИНВ. N ПОДЛ.