Қазақстан Республикасы индустрия және инфрақұрылымдық даму Министрлігінің құрылыс және тұрғын үй-коммуналдық шаруашылық істері комитеті
Комитет по делам строительства и жилищно-коммунального хозяйства Министерства индустрии и инфраструктурного развития Республики Казахстан
"ҚазҚСҒЗИ" АҚ
АО "КазНИИСА"

Строительство фельдшерско-акушерского пункта в селе Кудряшова, Курмангазинского района Атырауской области (без наружных инженерных сетей)

Газоснабжение. Внутренние устройства

175.11- ГСВ

Альбом 12

2023

Қазақстан Республикасы индустрия және инфрақұрылымдық даму Министрлігінің құрылыс және тұрғын үй-коммуналдық шаруашылық істері комитеті
Комитет по делам строительства и жилищно-коммунального хозяйства Министерства индустрии и инфраструктурного развития Республики Казахстан
"ҚазҚСҒЗИ" АҚ
АО "КазНИИСА"

Строительство фельдшерско-акушерского пункта в селе Кудряшова, Курмангазинского района Атырауской области (без наружных инженерных сетей)

Газоснабжение. Внутренние устройства

175.11- ГСВ

Альбом 12

Әзірленген : "Қаз ҚСҒЗИ" АҚ
Разработан: АО "КАЗНИИСА"

Бас директор
Генеральный директор — Б. Кульбаев

Типтік және жекеше жобалау орталығының директоры
Директор центра типового и индивидуального проектирования — Ю. Повышев

Жобаның бас инженері
Главный инженер проекта — Е. Даукараев

2023

ВЕДОМОСТЬ РАБОЧИХ ЧЕРТЕЖЕЙ ОСНОВНОГО КОМПЛЕКТА МАРКИ ГС

лист	Наименование	примеч.
1	Общие данные	
2	План внутреннего газопровода котельной	
3	Аксонометрическая схема внутреннего газопровода.	
4	Установка манометра показывающего	
5	Футляр для прохода газопровода через стену	
6	Хомут (для крепления газопровода к стене)	

ОСНОВНЫЕ ПОАКАЗАТЕЛИ ПО РАБОЧИМ ЧЕРТЕЖАМ МАРКИ ГСВ

Наименование помещения	Обьем м3	Наименование агрегата	Кол-во	Расход газа м3/ч		Давление газа мм.вод.ст.	Примеч.
				на агрегат	общий		
Котельная	42,7	Отопительный котел Q=16кВт	2	1,76	3,52	200/300	1 рабочий 1 резервный
ИТОГО			2		3,52		

Общие данные

Проект выполнен на основании технических условий выданных АО "КазТрансГазАймак" ~~N07~~ N 0498 от 07.04.2023 ~~БуГХ 2023 00000026. от. 23.02.23г.,~~ руководствуясь СП РК 4.03-101-2013 , ~~МСП 4.03 103 2005~~ и МСН 4.03-01-2003.

Проектом предусматривается внутреннее прокладка газопровода низкого давления до котлов в котельной фельдшерско-акушерского пункта ~~по адресу: Западно Казахстанская область, Бурлинского район, с.Караганды(Кирово).~~

~~Источник газа – существующий подземный газопровод среднего давления Дн63мм. Установка ГРПШ предусмотреть в разделе ГСН.~~

Характеристика здания:

1. Здание 1-этажное. Газоснабжение предусмотрено для котельной фельдшерско-акушерского пункта.
2. Помещения под газовые приборы-светлые с естественной вентиляцией (окна с форточкой и вентканал)

Проект разработан в соответствии с действующими в Республике Казахстан нормами, правилами, инструкциями и государственными стандартами, соответствуют требованиям взрывоопасной и пожарной безопасности и обеспечивают безопасную эксплуатацию запроектированных обьектов при соблюдении предусмотренных проектом технических решений (мероприятий).

Главный инженер проекта _____ Советханов Е.

Общие указания

Общее потребление предусматривается для газоснабжения котельной фельдшерско-акушерского пункта ~~расположенный в селе Караганды (Кирово), Бурлинского район, Западно Казахстанская область.~~

Котельная предусмотрена с двумя газовыми котлами с контурами горячей воды мощностью Q=16кВт (0,013Гкал/ч).

Проектируемый газопровод низкого давления ~~4 категории.~~

Данным проектом предусматривается прокладка внутреннего газопровода низкого давления для котельной фельдшерско-акушерского пункта,

Вводной газопровод низкого давления прокладывается по стене здания котельной из электросварных труб Дн25х2,8мм.

Проектируемый газопровод служит для подачи низкого природного давления газа до проектируемого котельной. Потребление газа предусмотрено для отопительного котла Q=16кВт (0,013Гкал/ч) – 2шт. Среднечасовой расход топлива на котельную составляет – 3,52 м3/час.

При пересечении стен перегородок и перекрытий газопроводы прокладывать в футляре. На газопроводе заключенном в футляр сварных стыков не делать.

Для учета потребления газа в здании котельной устанавливается газовый счетчик "ВК-G4" Qmax=6м3/ч, Ду=25мм.

Газоснабжение котельной выполнено ~~из электросварных труб Дн25х2,8мм согласно ГОСТ 10704-91 из стали марки Ст.20,~~ 25х2,8мм из водогазопродных труб Ду20х2,8мм согласно ГОСТ 3262-75~~из стали марки Ст.20~~ Газопровод крепится к потолку и стенам котельной на хомутах и крюках.

Для притока воздуха в помещении котельной следует предусмотреть зазор между дверью и полом с живым сечением не менее 0,02м2.

Согласно СН 4.03-01-2011, помещение, где устанавливается отопительное оборудование необходимо оборудовать сигнализатором контроля загазованности, в связи с чем предусмотрено Система автоматического контроля загазованности модульная СГК-1-СН4 DN 25 НД.

Сигнализатор, должен устанавливаться в месте наиболее вероятного скопления газа, на стене в вертикальном положении на расстоянии от края газового прибора не менее 1 м. для контроля содержания природного газа на расстоянии от потолка 10-20см.

Звуковой и световой сигналы должны быть выведены в место присутствия людей. Блок питания сигнализатора должен включаться в сеть через индивидуальную розетку, расположенную от места установки сигнализатора на расстоянии не более-1,5м.

Минимальные расстояния в свету см., между газопроводами и инженерными коммуникациями внутри помещений;

- открытая электропроводка изолированных проводов или электрокабель- 25см.
- скрытая электропроводка или проложенная в трубе – 5см. (от края борозды или трубы)
- водопровод, канализация и другие трубопроводы принимаются по месту при этом должна обеспечиваться возможность монтажа безопасной эксплуатации и ремонта газопроводов.

Газопровод перед сдачей в эксплуатацию продувается и испытывается на герметичность воздухом. Испытание газопровода –пневматическое. Перед испытанием на герметичность законченных строительством наружных газопроводов следует произвести продувка с целью очистки внутренней полости. Газопровод внутри помещений прокладывается открыто.

Антикоррозионная защита:

Внутренний газопровод защищается от атмосферной коррозии покрытием, состоящим из двух слоев грунтовки и двух слоев перхлорвиниловой эмали ПФ115.

ВЕДОМОСТЬ ССЫЛОЧНЫХ И ПРИЛАГАЕМЫХ ДОКУМЕНТОВ

Обозначение	Наименование	Примечание
ТП 5.905-8	Детали крепления газопроводов (подземных и надземных)	
ТП 5.905-10	Установка газовых приборов и аппаратов	
ТП 5.905-25.05	Прокладка газопровода в футляре через стену	
175.12- ГСВ.СО	Прилагаемые документы	
~~ОВР 011/2022 ГСВ.СО~~	Спецификация оборудования, изделий и материалов	2 листа

Испытание на прочность и герметичность

Рабочее давление мПа	На герметичность	
	Испытательное давление мПа	Продолжительность испытания, ч.
Газопроводы		
~~Низкого давления до 0,005 включ~~	~~0,3~~	~~1 ч.~~
Газопроводы котельных, до 0,005 включ.	0,01	1 ч.

Контроль стыков стальных трубопроводов

Газопроводы	Число стыков, подлежащих контролю, в %от общего числа стыков, сваренных каждым сварщиком на объекте
Надземные и Внутренние газопроводы природного газа	5, но не менее одного стыка.

Гл. спец.	Пак Н.		09.23	Привязан 175.11- ГСВ	АО "КазНИИСА"
Разработал	Пак Р.		09.23	Строительство фельдшерско-акушерского пункта в селе Кудряшова, Курмангазинского района Атырауской области (без наружных инженерных сетей)	Листов 6
Проверил	Чжин В.		09.23		
Инв.№					

№2023-27-ТМ

Строительство фельдшерско-акушерского пункта расположенного по адресу; Западно Казахстанская область, Бурлинского район, с.Караганды(Кирово)

Изм.	Кол.уч.	Лист	№док.	Подпись	Дата				
					02.23	Фельдшерско -акушерский пункт	Стадия	Лист	Листов
ГИП		СоветхановЕ					РП	1	6
Разработ.		Джолдасбаева			02.23				
ГИП		СоветхановЕ				Общие данные	НАО"Turar Healthcare" ГСЛ №22026093		
Н.Контроль		Касенбеков			02.23				

Согласовано: Инж. ВК Джолдасбаева Д.М.; Инж. ТМ Жунусова Д.М.; Инж. ЭП Турар К.

Взам. инв. N | Подп. и дата | Инв. N подл.

Формат А4х3

МАРКИРОВОЧНЫЙ ПЛАН ЭТАЖА НА ОТМ. 0,000

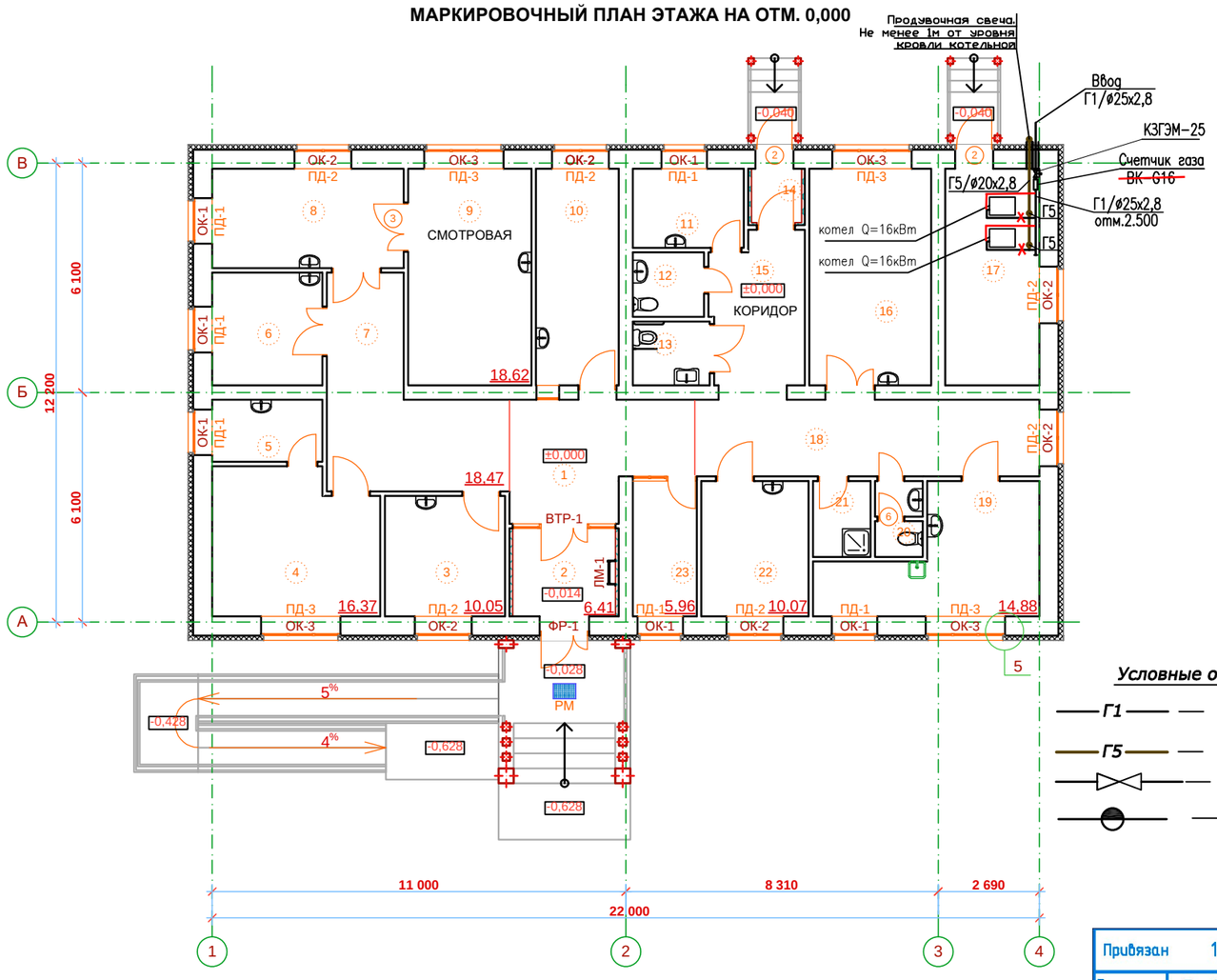

Условные обозначения

- Г1 — Газопровод низкого давления проектируемый
- Г5 — Продувочная свеча
- Кран муфтовый
- Подъем, опуск газопровода

Экспликация помещений

Номер по плану	Наименование	Площадь, м2	Категория производства по взрывной взрыво-пожарной и пожарной опасности
1	Вестибюль	13,54	Д
2	Тамбур	6,41	Д
3	Кабинет информатизации	10,05	Д
4	Кабинет физиотерапии	16,37	Д
5	Помещение обработки прокладок	4,70	Д
6	Прививочный кабинет	8,61	Д
7	Коридор	18,47	Д
8	Кабинет акушерки	13,21	Д
9	Смотровая	18,62	Д
10	Стерилицационная	12,43	Д
11	Кабинет забора мокроты	6,04	Д
12	Санузел	3,14	Д
13	Санузел МГН	3,36	Д
14	Тамбур	1,92	Д
15	Коридор	9,50	Д
16	Процедурная	18,39	Д
17	Техническое помещение	14,23	Г
18	Коридор	18,37	Д
19	Хозяйственно-бытовое помещение	14,88	Д
20	Санузел	2,28	Д
21	Помещение уборочного инвентаря	3,00	Д
22	Кабинет фельдшеры с аптечным пунктом	10,07	Д
23	Регистратура	5,96	Д

Согласовано
Инж. ВК — Джолдасбаева
Инж. ТМ — Жунусова Д.М.
Инж. ЭП — Турар К.

Взам. инв. N
Подп. и дата
Инв. N подл.

Привязан 175.11- ГСВ

Гл. спец.	Пак Н.		09.23
Разработал	Пак Р.		09.23
Проверил	Чжун В.		09.23
Инв. №			

№2023-27-ТМ

Строительство фельдшерско-акушерского пункта расположенного по адресу; Западно Казахстанская область, Бурлинского район, с.Караганды(Кирово)

Изм.	Кол.уч.	Лист	№док.	Подпись	Дата
					02.23
ГИП		СоветхановЕ			
Разработ.		Джолдасбаева			02.23
ГИП		СоветхановЕ			
Н.Контроль		Касенбеков			02.23

Фельдшерско -акушерский пункт

Стадия	Лист	Листов
РП	2	

План с сетями водопровода.

НАО"Turar Healthcare"
ГСЛ №22026093

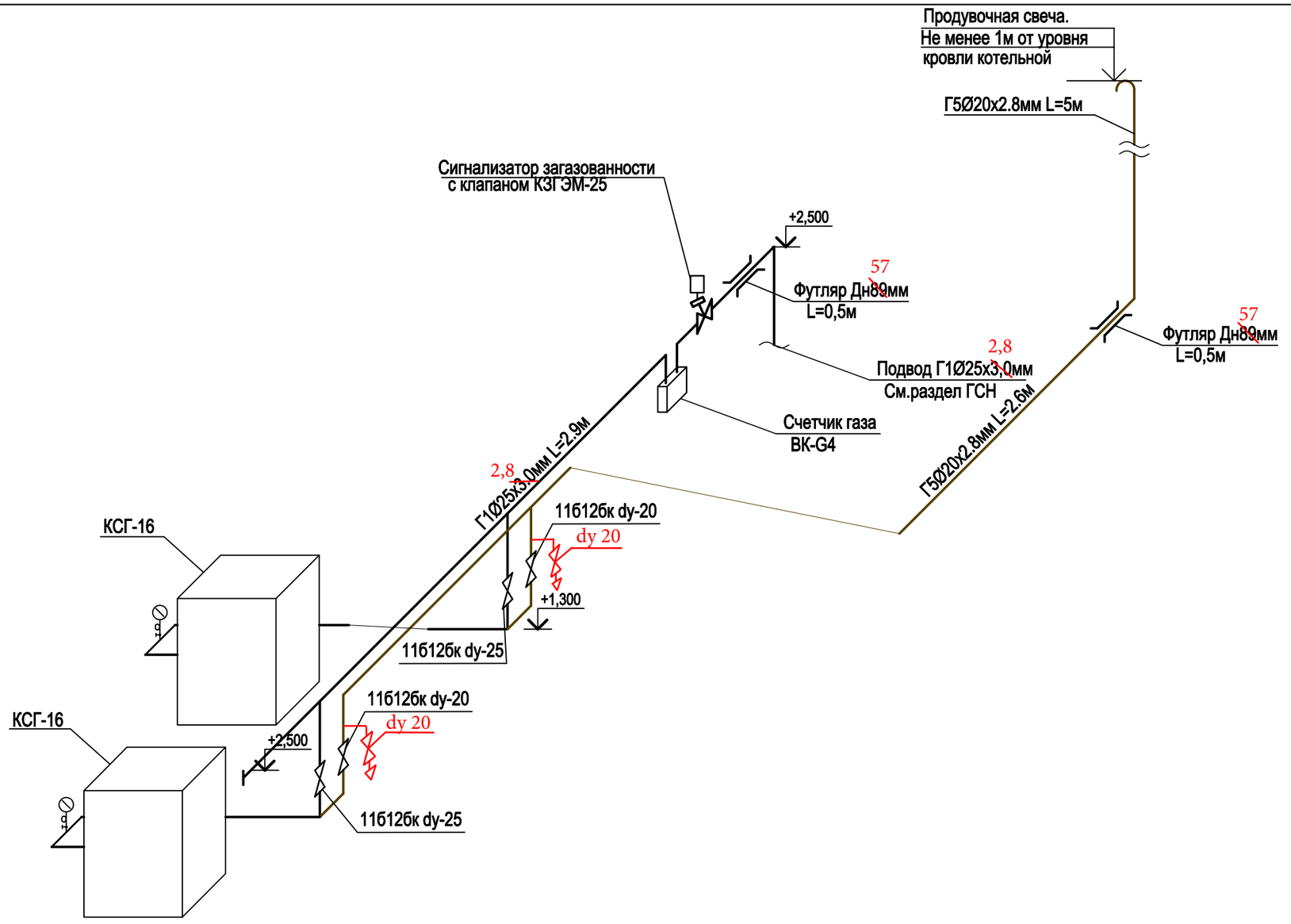

Условные обозначения

- Г1 — Газопровод низкого давления проектируемый
- Г5 — Продувочная свеча
- Кран муфтовый
- Подъем, опуск газопровода

Привязан 175.11- ГСВ

Гл. спец.	Пак Н.		09.23
Разработал	Пак Р.		09.23
Проверил	Чжин В.		09.23
Инв. №			

Согласовано

Инж ВК	Джолдасбаева	
Инж ТМ	Жунусова Д.М.	
Инж ЭЛ	Гурар К.	

Взам. инв. N

Подп. и дата

Инв. N подл.

Изм.	Кол.уч.	Лист	N°док.	Подпись	Дата
					02.23
ГИП		СоветхановЕ			
Разработ.		Джолдасбаева.			02.23
ГИП		СоветхановЕ			
Н.Контроль		Касенбеков			02.23

№2023-27-ТМ

Строительство фельдшерско-акушерского пункта расположенного по адресу; Западно Казахстанская область, Бурлинского район, с.Караганды(Кирово)

Стадия	Лист	Листов
РП	3	

Фельдшерско -акушерский пункт

Аксонометрическая схема внутреннего газопровода.

НАО"Turar Healthcare"
ГСЛ №22026093

Формат А3

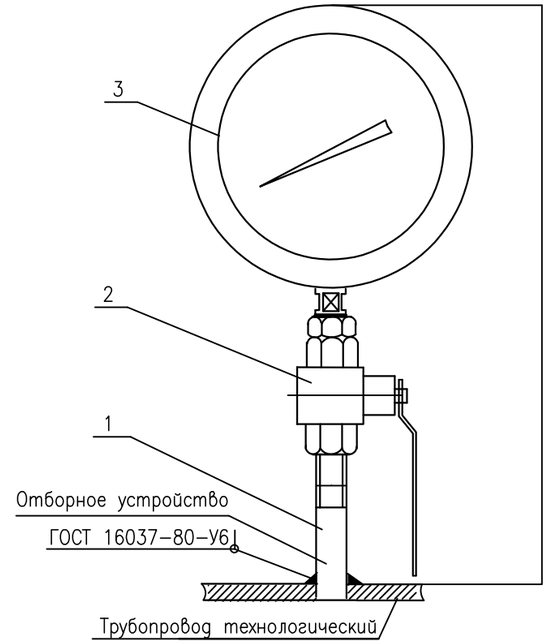

СПЕЦИФИКАЦИЯ

ПОЗ.	ОБОЗНАЧЕНИЕ	НАИМЕНОВАНИЕ	КОЛ.	МАССА ЕД.КГ.	ПРИМЕЧ.
		Стандартные изделия			
1	ТУ 4218-014-01395839-96	Штуцер приварной Шц-G1/2	1		
2	ТУ 3712-005-05749381-94	Кран трехходовой натяжной	1		
		с фланцем 11Б38бк			
		Прибор			
3		Манометр показывающий РМ 02.02	1		

Примечания:

1. *Размеры для справок
2. Измеряемая среда-газ Ру до 0,6 МПа.
3. **Размеры уточнить при сборке

Взам. инв. N

Подп. и дата

Инв. N подл.

Изм.	Кол.уч.	Лист	N°док.	Подпись	Дата
					02.23
ГИП		СоветхановЕ			
Разработ.		Джолдасбаева.			02.23
ГИП		СоветхановЕ			
Н.Контроль		Касенбеков			02.23

№2023-27-ТМ

Строительство фельдшерско-акушерского пункта расположенного по адресу; Западно Казахстанская область, Бурлинского район, с.Караганды(Кирово)

Стадия	Лист	Листов
РП	4	

Фельдшерско -акушерский пункт

Установка манометра показывающего.

НАО"Turar Healthcare"
ГСЛ №22026093

Привязан 175.11- ГСВ

Гл. спец.	Пак Н.		09.23
Разработал	Пак Р.		09.23
Проверил	Чжин В.		09.23
Инв. №			

Формат А4

Футляр для прохода газопровода через стену

М1:5

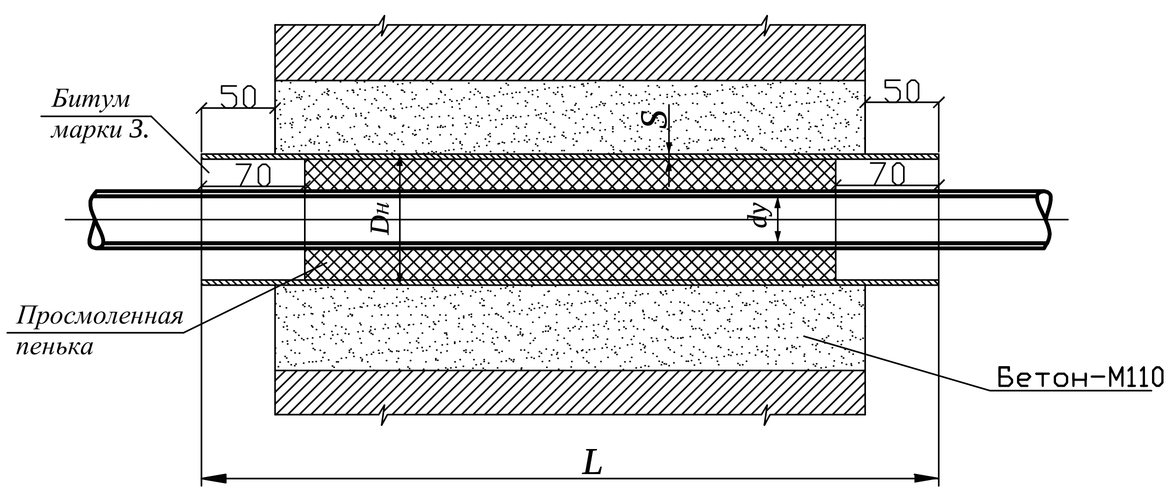

Размеры в мм.

Проход условн. газопров. Dy	D	S	L	L	L	L	Вес кг	Вес кг	Вес кг	Вес кг
25, 32	~~89~~ 57	3,5	500	650	750	900	3,7	4,8	5,5	6,7
40, 50	108	4	500	650	750	900	5,1	6,6	7,7	9,2
70, 80	159	4,5	500	650	750	900	8,6	11,2	12,9	13,5
100, 125	219	7	500	650	750	900	18,3	23,8	27,4	33,0
150	273	7	500	650	750	900	23,0	29,8	34,4	41,4
200	325	9	500	650	750	900	35,1	45,5	52,5	63,0
250	377	9	500	650	750	900	40,8	53,0	61,3	73,5
300	426	7	500	650	750	900	36,1	47,0	54,0	65,0
350	478	7	500	650	750	900	40,7	53,0	61,0	73,0
400	529	7	500	650	750	900	45,0	58,6	67,5	81,0
500	630	8	500	650	750	900	61,5	79,5	92	110,0
600	720	8	500	650	750	900	70,0	91,0	106,0	127,0

Взам. инв. N

Подп. и дата

Инв. N подл.

Изм.	Кол.уч.	Лист	N°док.	Подпись	Дата
					02.23
ГИП	СоветхановЕ				
Разработ.	Джолдасбаева.				02.23
ГИП	СоветхановЕ				
Н.Контроль	Касенбеков				02.23

№2023-27-ТМ

Строительство фельдшерско-акушерского пункта расположенного по адресу; Западно Казахстанская область, Бурлинского район, с.Караганды(Кирово)

Фельдшерско -акушерский пункт

Стадия	Лист	Листов
РП	5	

Футляр для прохода газопровода через стену.

НАО"Turar Healthcare"
ГСЛ №22026093

Привязан	175.11- ГСВ		
Гл. спец.	Пак Н.		09.23
Разработал	Пак Р.		09.23
Проверил	Чжин В.		09.23
Инв. N°			

Узел III
М 1:50

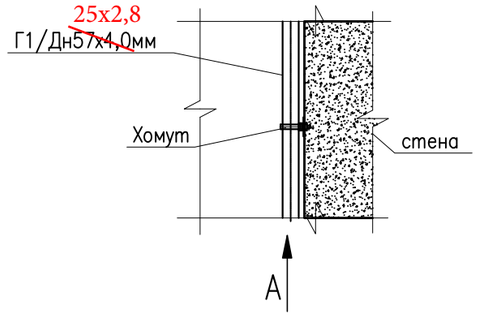

Вид А
М 1:10

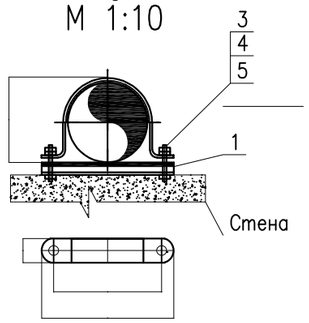

СПЕЦИФИКАЦИЯ

Марка поз.	Обозначение	Наименование	Кол.	Масса ед. кг.	Примеч.
1	ГОСТ 24133–80	Хомут исп.2	4	2,08	
2	Лист Б–ПН–5 ГОСТ 19903–74 / 4–IV–НСт.3 ГОСТ 16523–70	Пластина 220х21	4	0,3	
3	Круг 10 ГОСТ 2590–71 / 35 ГОСТ 1050–74	Шпилька (L=120мм.)	8	0,137	
4	ГОСТ 5915–70	Гайка М16.25	8	0,033	
5	ГОСТ 11371–78	Шайба 16	8	0,011	

Взам. инв. N

Подп. и дата

Инв. N подл.

Привязан 175.11- ГСВ

Гл. спец.	Пак Н.		09.23
Разработал	Пак Р.		09.23
Проверил	Чжин В.		09.23
Инв. №			

Изм.	Кол.уч.	Лист	N°док.	Подпись	Дата
					02.23
ГИП		Советханов			
Разработ.		Джолдасбаева.			02.23
ГИП		Советханов			
Н.Контроль		Касенбеков			02.23

№2023-27-ТМ

Строительство фельдшерско-акушерского пункта расположенного по адресу; Западно Казахстанская область, Бурлинского район, с.Караганды(Кирово)

Стадия	Лист	Листов
РП	6	

Фельдшерско -акушерский пункт

Хомут (для крепления газопровода к стене)

НАО"Turar Healthcare"
ГСЛ №22026093

Позиция	Наименование и техническая характеристика	Тип,марка,обозначение документа, опросного листа	Код оборудования, изделия, материала Код продукции	Завод изготовитель Поставщик	Единица измерения	Количество	Масса единицы кг.	Примечания
1	2	3	4	5	6	7	8	9
	Оборудование							
1	Сигнализатор загазованности с электромагнитным клапаном КЗГЭМ Ду25	СГК-1-СН4 DN 25 НД	245-803-0701	245-803-0602	шт	1		
2	Счетчик газовый ВК-G4. Qmax=6м3/ч, Qmin=0,04, Ду=25мм	ГОСТ 5542-87	245-802-0103		шт	1	1,5	
3	Манометр технический	ТМ-25	245-803-0701	261-302-0273	шт	2		
	Арматура трубопроводная							
4	Кран проходной муфтовый Ру 1,6 МПа, Ду20мм	11б12бк	242-202-0302	242-207-4102	шт	2 4	0,37	
5	Кран проходной муфтовый Ру 1,6 МПа, Ду25мм	11б12бк	242-202-0303	242-207-4103	шт	2	0,37	
6	Кран шаровые фланцевый Ру 1,6МПа, Ду25мм	КШ.Ц.Ф.125.016.02	242-101-0200	242-209-3003	шт	1	8,5	с ответными фланцами и метизами
7	Клапан запорный газовый	КЗГЭМ-25	245 803 0409		шт	1		
	Трубы							
8	Трубопровод из Трубы ВГП стальные Ду25х2,8мм,	ГОСТ 3262-75	241-101-0109	261-305-0221	м	10	1,57	
9	Трубопровод из Трубы ВГП стальные Ду20х2,5мм, продувочная свеча	ГОСТ 3262-75	241 101 0302	261-305-0220	м	15	1,16	
10	Трубы стальные электросварные Дн89мм футляр, L=0,4м	ГОСТ 10704-91	241-102-0133	241-102-0139	шт.	2	1,53	
					шт			
	Детали трубопроводов							
11	Отвод 90-2-25х2,8	ГОСТ 17380-2001	241-112-0127		шт.	8	0,8	
12	Тройник равнопроходной 25х2,8	ГОСТ 17376-2001	241-113-0109		шт	2	1,0	
	Крепление трубопроводов							
13	Крюки (для крепления газопровода) Ду20мм	Смотреть на лист N6	261-301-0219		шт	4	0,075	
14	Хомут для крепления газопровода Ду 25		261-301-0221		шт	4	0,037	

Взам. инв. N

Подп. и дата

Инв. N подл.

Привязан 175.11- ГСВ.СО

Гл. спец.	Пак Н.		09.23
Разработал	Пак Р.		09.23
Проверил	Чжин В.		09.23
Инв. №			

Изм.	Кол.уч.	Лист	N°док.	Подпись	Дата
					02.23
ГИП		СоветхановЕ			
Разработ.		Джолдасбаева.			02.23
ГИП		СоветхановЕ			
Н.Контроль		Касенбеков			02.23

№2023-27-ТМ

Строительство фельдшерско-акушерского пункта расположенного по адресу; Западно Казахстанская область, Бурлинского район, с.Караганды(Кирово)

Фельдшерско -акушерский пункт

Стадия	Лист	Листов
РП	1	2

Спецификация оборудования, изделий и материалов

НАО"Turar Healthcare"
ГСЛ №22026093

Позиция	Наименование и техническая характеристика	Тип,марка,обозначение документа, опросного листа	Код оборудования, изделия, материала Код продукции	Завод изготовитель Поставщик	Единица измерения	Количество	Масса единицы кг.	Примечания
1	2	3	4	5	6	7	8	9
	Антикоррозийная защита							
17	Огрунтовка газопроводов ГФ-021 за два раза		236-102-0500	236-101-0107	м2	5,4		
18	Окраска газопроводов ПФ-115 за два раза		236-102-0500	236-203-0109	м2	5,4		
19	Очистка полости и пневматическое испытание		236-102-0500		м	30 25		

Привязан 175.11- ГСВ.СО

Гл. спец.	Пак Н.		09.23
Разработал	Пак Р.		09.23
Проверил	Чжин В.		09.23
Инв. №			

Изм.	Кол.уч.	Лист	Ндок.	Подпись	Дата

№2023-27-ТМ

Лист 2

ФОРМАТ А3