Утвержден
приказом Министра
по инвестициям и развитию
Республики Казахстан
от 24 апреля 2017 года № 234
форма

Акт приемки объекта в эксплуатацию

« 27 » 12 2023 года

Заказчик ТОО «Қарағанды Су», Карагандинская область, г.Караганда, район им.Казыбек Би, ул.Привокзальная,5 БИН 040 640 005 089, 100008, 8(7212) 56-19-14 в лице Генерального директора Унгарбаева Жолдасбека Касимовича ,
фамилия, имя, отчество (при его наличии) ИИН, телефон - для физических лиц, наименование организации - для юридических лиц, БИН, телефон, почтовый индекс, область, город, район, населенный пункт, наименование улицы, номер дома/здания (стационарного помещения)
на основании:

Декларации о соответствии (прилагается) от 18.12.2023 г. ТОО «Мелиоратор», г.Кызылорда, п.Тасбугет, Мустафа Шокай, 18, БИН 000 340 001 900, 8(7242)21-60-92, в лице генерального директора Нарбаева Еркебулана Еликбаевича ,
дата подписания декларации, наименование подрядной (генподрядной) организации, фамилия, имя, отчество (при его наличии) руководителя, юридический адрес, БИН, телефон

Заключения о качестве строительно-монтажных работ (прилагается) от 18.12.2023 г. ТОО «Гормонтажпроект», БИН 110 640 013 075, 8(7212) 90-30-73, эксперт технического надзора Софин Аманбол Толеутаевич, №KZ05VJE00038810 от 14.06.2018 г., №KZ91VJE00033091 от 08.12.2017 г., №KZ95VJE00040876 от 11.09.2018 г. ,
дата подписания заключения, наименование организации, фамилия, имя, отчество (при его наличии) экспертов технического надзора, № и дата получения аттестатов, БИН, телефон

Заключения о соответствии выполненных работ проекту (прилагается) от 18.12.2023 г. ТОО «САНТЕХЭНЕРГОПРОЕКТ», БИН 030 440 007 938, 8(7212) 996-186, в соответствии с договором от 17.05.2022г №04-11/168 в лице директора Кононенко Николай Федоровича ,
дата подписания заключения, наименование организации, фамилия, имя, отчество (при его наличии) экспертов авторского надзора, № и дата получения аттестатов, БИН, телефон
произведя осмотр готовности предъявленного подрядчиком (генеральным подрядчиком) к приемке в эксплуатацию объекта «г. Караганда. Реконструкция водовода №21 от насосной станции «2 зона» до сетей Нового города (ул.Привокзальная, район ул.Пичугина, д.4 бывший Морделикатес)», I (повышенный) ,

наименование объекта, вид строительства (новое, расширение, реконструкция, техническое перевооружение, модернизация, капитальный ремонт), уровень ответственности, техническая и технологическая сложность объекта

по адресу: Карагандинская область, г.Караганда, р-ны им. Казыбек би и им. Әлихан Бөкейхан, кадастровый №09:142:121:1226:1 уч.кв.121, кадастровый №09:142:003:158:1 уч.кв.003, кадастровый №09:142:131:902:2 кад.кв.131, кадастровый №09:142:132:201:2 кад.кв.132, кадастровый №09:142:066:586:1 уч.кв. 066, кадастровый №09:142:067:489:1 кад.кв.67, кадастровый №09:142:218:223:1 уч.кв.218, кадастровый №09:142:215:136:1 кад.кв.67, кадастровый №09:142:067:528:1 кад.кв.67, кадастровый №09:142:055:255:1 уч.кв.055.,

район, квартал, улица, номер дома (корпуса)

проверив комплектность исполнительной технической документации, в том числе посредством электронного модуля исполнительной технической документации «27»12.2023 года,

дата ознакомления

подтверждает что:

1.Строительство объекта осуществлено на основании:

1) правоустанавливающего документа на земельный участок от «22» 12 2006 года № 33/116 Постановление акимата города Караганды, от «27» 12 2023 года №93/01 Постановление акимата города Караганды,

документ, подтверждающий наступление юридических фактов (юридических составов), на основании которых возникают, изменяются или прекращаются права на земельный участок, в том числе договоры, решения судов, правовые акты исполнительных органов, свидетельство о праве на наследство, передаточный акт или разделительный баланс при реорганизации негосударственных юридических лиц, владеющих земельным участком на праве собственности или выкупивших право временного возмездного землепользования (аренды).

либо решения о реконструкции (перепланировке, переоборудовании) помещений (отдельных частей) существующих зданий от «24» 11 2020 года № ГУ-Т-501 ГУ «Отдел архитектуры и градостроительства города Караганды»,

наименование органа вынесшего решение

2) талона о приеме уведомления о начале строительно-монтажных работ KZ45REA00299886 от 10.10.2022г., KZ89REA00345848 от 09.08.2023 г., ГУ «Управление государственного архитектурно-строительного контроля Карагандинской области»,

наименование органа принявшего уведомление, дата и № принятия талона

3) проекта (проектно-сметной документации) ТОО «САНТЕХЭНЕРГОПРОЕКТ», РП Шифр: 5 – 20 – НВ,

наименование проектной организации, номер проекта

утвержденного(й) № 24 от 09.03.2021 г. ГУ «Отдел коммунального хозяйства, автомобильных дорог и пассажирского транспорта города Караганды»,

дата и номер проекта, наименование организации утвердившей (переутвердившей) проект и дата утверждения

2. Строительно-монтажные работы осуществлены в сроки:

начало работ «10» 10 2022 года;

окончание работ «18» 12 2023 года;

при продолжительности строительства, месяц:

по норме или по проекту организации строительства, месяц: 10,0 ;
фактически, месяц: 14,2 ;

3. Объект (комплекс) имеет следующие основные технико-экономические показатели (мощность, производительность, производственная площадь, протяженность, вместимость, объем, пропускная способность, провозная способность, число рабочих мест и тому подобное, заполняется по всем объектам (кроме жилых домов) в единицах измерения соответственно целевой продукции или основным видам услуг):

Мощность, производительность и так далее	Единица измерения	По проекту		Фактически	
		общая (с учетом ранее принятых)	в том числе пускового комплекса или очереди	общая (с учетом ранее принятых)	в том числе пускового комплекса или очереди
Общая протяженность сетей водоснабжения:	м	17 278,4 (в две нитки)	9 389,5 (в одну нитку)	17 527,74 (в две нитки)	9 514,14 (в одну нитку)
Общее количество колодцев	шт	42		42	

Выпуск продукции (оказания услуг), предусмотренной проектом в объеме, соответствующем нормам освоения проектных мощностей в начальный период Водопроводная сеть ,

факт начала выпуска продукции с указанием объема

Жилой дом имеет следующие показатели:

Показатели	Единица измерения	По проекту	Фактически
Общая площадь	метр в квадрате (далее - м^2)		
Число этажей	этаж		
Общий строительный объем	метр в кубе (далее - м^3)		
В том числе подземной части	м^3		
Площадь встроенных, встроенно-пристроенных и пристроенных помещений	м^2		

Показатели	По проекту			Фактически		
	число квартир	площадь квартир, м^2		число квартир	площадь квартир, м^2	
		общая	жилая		общая	жилая
Всего квартир, в том числе: однокомнатных двухкомнатных трехкомнатных четырехкомнатных и более						

4. Технологические и архитектурно-строительные решения по объекту характеризуются следующими данными: Общая протяженность водопроводных сетей в две нитки – 17 527,74метра, из них в одну нитку – 9 514,14 м, общее количество колодцев – 42 шт. ,

краткие технические характеристики по особенностям его размещения, по основным материалам и конструкциям, инженерному и технологическому оборудованию

5. На объекте установлено предусмотренное проектом оборудование в количестве согласно актам о его приемке после индивидуального испытания и комплексного опробования;

6. Наружные инженерные коммуникации (холодное и горячее водоснабжение, канализация, теплоснабжение, газоснабжение, электроснабжение и связь) обеспечивают нормальную эксплуатацию объекта (здания, сооружения, помещения) и приняты городскими эксплуатационными организациями;

7. Сметная стоимость по утвержденному проекту (проектной- сметной документации): всего 2 641 702,730 тысяч тенге, в том числе строительно-монтажных работ 2 556 799,534 тысяч тенге, оборудования, инструмента и инвентаря 0 тысяч тенге;

8. Сметная стоимость основных фондов, принимаемых в эксплуатацию 2 472 515,020 тысяч тенге, в том числе: стоимость строительно-монтажных работ 2 396 276,228 тысяч тенге; стоимость оборудования, инструмента и инвентаря 0 тысяч тенге;

9. Доля местного содержания предусмотрена в проектно-сметной документации 96,71% и фактически применено 96,71% (на объектах финансируемых за счет государственных инвестиций и средств квазигосударственного сектора);

10. Класс энергоэффективности здания --- ;

11. Объект построен в соответствии с утвержденным проектом (проектно-сметной документацией) и требованиями государственных нормативных документов в области архитектуры, градостроительства и строительства.

РЕШИЛ: «г. Караганда. Реконструкция водовода №21 от насосной станции «2 зона» до сетей Нового города (ул.Привокзальная, район ул.Пичугина, д.4 бывший Морделикатес)», кадастровый №09:142:121:1226:1 уч.кв.121, кадастровый №09:142:003:158:1 уч.кв.003, кадастровый №09:142:131:902:2 кад.кв.131, кадастровый №09:142:132:201:2 кад.кв.132, кадастровый №09:142:066:586:1 уч.кв. 066, кадастровый №09:142:067:489:1 кад.кв.67, кадастровый №09:142:218:223:1 уч.кв.218, кадастровый №09:142:215:136:1 кад.кв.67, кадастровый №09:142:067:528:1 кад.кв.67, кадастровый №09:142:055:255:1 уч.кв.055 .

наименование объекта (комплекса)

принять в эксплуатацию.

Заказчик Унгарбаев Ж.К. ,

фамилия, имя, отчество (при его наличии), подпись руководителя

Место печати (при наличии)

Технический надзор:

1) аттестованный (-ые) эксперт (-ы) ,

(фамилия, имя, отчество (при его наличии) эксперта, специализация аттестата, подпись, дата

Место печати (при наличии)

2) аккредитованная организация ТОО «Гормонтажпроект», ,

директор Осечкин В.В. .

(наименование организации) имеющей в своем составе аттестованного (-ых) эксперта (-ов), фамилия, имя, отчество (при его наличии) руководителя, подпись, дата

Место печати (при наличии)

Софин А.Т, в части инженерных сетей, несущих и ограждающих конструкций, технологического оборудования ,

(фамилия, имя, отчество (при его наличии) эксперта, специализация аттестата), подпись, дата

Место печати (при наличии)

Авторский надзор:

1) разработчик проекта ТОО «САНТЕХЭНЕРГОПРОЕКТ»,
директор Кононенко Н.Ф.,
(наименование организации, фамилия, имя, отчество (при его наличии), должность), подпись, дата Место печати (при наличии)
Новицкий Б.М.

2) организация _____,
(наименование организации) имеющей в своем составе аттестованного (-ых) эксперта (-ов), фамилия, имя, отчество (при его наличии) руководителя, подпись, дата Место печати (при наличии)
_____
(фамилия, имя, отчество (при его наличии) эксперта, специализация аттестата), подпись, дата Место печати (при наличии)

3) аттестованный (-ые) эксперт (-ы)_____.
(фамилия, имя, отчество (при его наличии) эксперта, специализация аттестата), подпись, дата Место печати (при наличии)

Подрядчик (генеральный подрядчик) Нарбаев Е.Е.,
фамилия, имя, отчество (при его наличии), подпись руководителя
Место печати (при наличии)

Приложение 13
к акту приемки объекта
в эксплуатацию
от « 27 »12. 2023 года
форма

Технические характеристики объекта (сети, водоводы,коллекторы и тому подобное)

№ п/п	Наименование	Единицы измерения	Количество, протяженность	Примечание
1	2	3	4	5
Водопровод				
1	Водоводы (общая протяженность)	м	**17 527,74** (в две нитки)	**9 514,14** (в одну нитку)
	Кадастровый номер 09:142:121:1226. Протяженность – 135,76 м			
	1) из стальных труб	м		
	2) из чугунных труб	м		
	3) из асбестоцементных труб	м		
	4) из железобетонных труб	м		
	5) **из полиэтиленовых труб ПЭ 100 SDR17 Ø225х11,9мм**	м	135,76	135,76
	Кадастровый номер 09:142:003:158. Протяженность – 2 313,04 м			
	) **из полиэтиленовых труб ПЭ 100 SDR17 Ø800х47,4мм**	м	746	746
	) **из полиэтиленовых труб ПЭ 100 SDR17 Ø630х37,4мм**	м	1 563,79	780,77
	) **из полиэтиленовых труб ПЭ 100 SDR17 Ø225х13,4мм**	м	3,25	3,25
	Кадастровый номер 09:142:131:902. Протяженность – 498,05 м			
	) **из полиэтиленовых труб ПЭ 100 SDR17 Ø630х37,4мм**	м	498,05	249,36
	Кадастровый номер 09:142:132:201. Протяженность – 5 338,45 м			
	) **из полиэтиленовых труб ПЭ 100 SDR17 Ø630х37,4мм**	м	3 914,82	1957,55
	) **из полиэтиленовых труб ПЭ 100 SDR17 Ø315х18,7мм**	м	342,50	342,50
	) **из полиэтиленовых труб ПЭ 100 SDR17 Ø280х16,6мм**	м	1 062,25	608,35
	) **из полиэтиленовых труб ПЭ 100 SDR17 Ø225х13,4мм**	м	18,87	18,87
	Кадастровый номер 09:142:066:586. Протяженность – 1 597,93 м			

	) **из полиэтиленовых труб ПЭ 100 SDR17 Ø630х37,4мм**	м	1 586,87	794,06
	) **из полиэтиленовых труб ПЭ 100 SDR17 Ø315х18,7мм**	м	5,50	5,50
	) **из полиэтиленовых труб ПЭ 100 SDR17 Ø225х13,4мм**	м	5,56	5,56
	Кадастровый номер 09:142:067:489. Протяженность – 1 355,48 м			
	) **из полиэтиленовых труб ПЭ 100 SDR17 Ø630х37,4мм**	м	1 355,48	677,08
	Кадастровый номер 09:142:218:223. Протяженность - 2 089,97 м			
	) **из полиэтиленовых труб ПЭ 100 SDR17 Ø630х37,4мм**	м	2 073,22	1 034,89
	) **из полиэтиленовых труб ПЭ 100 SDR17 Ø450х26,7мм**	м	11	11
	) **из полиэтиленовых труб ПЭ 100 SDR17 Ø225х13,4мм**	м	5,75	5,75
	Кадастровый номер 09:142:215:136. Протяженность – 1 796,16 м			
	) **из полиэтиленовых труб ПЭ 100 SDR17 Ø630х37,4мм**	м	1 796,16	898,09
	Кадастровый номер 09:142:067:528. Протяженность – 759,45 м			
	) **из полиэтиленовых труб ПЭ 100 SDR17 Ø630х37,4мм**	м	759,45	380,06
	Кадастровый номер 09:142:055:255. Протяженность – 1 643,47 м			
	) **из полиэтиленовых труб ПЭ 100 SDR17 Ø630х37,4мм**	м	1 571,57	787,84
	) **из полиэтиленовых труб ПЭ 100 SDR17 Ø225х13,4мм**	м	3,50	3,50
	) **из стальных труб Ø820х10,0мм**	м	68,40	68,40
2	Распределительная сеть (общая протяженность)	м		
	1) из стальных труб	м		
	2) из чугунных труб	м		
	3) из асбестоцементных труб	м		
	4) из полиэтиленовых труб	м		
	5)	м		
3	Прочие устройства			
	Смотровой колодец	шт	42	
	Задвижка d-	шт		
	« d-	шт		
	« d-	шт		
	Вентили d-	шт		
	« d-	шт		
	« d-	шт		

	Кран d-	шт		
	« d-	шт		
	« d-	шт		
	Гидрант	шт		
	Водопроводный ввод	шт		
	Водоразборная колонка	шт		
	Стальной футляр	шт		
	Питьевой фонтанчик	шт		
Канализация				
1	Коллекторы (общая протяженность)	м		
	1) из керамических труб	м		
	2) из чугунных труб	м		
	3) из бетонных труб	м		
	4) из асбестоцементных труб	м		
	5) из железобетонных труб	м		
	6)	**м**		
2	Канализационная сеть (общая протяженность)	**м**		
	1) из керамических труб	м		
	2) из чугунных труб	м		
	3) из бетонных труб	м		
	4) из асбестоцементных труб	м		
	5)	м		
3	Прочие устройства			
	Смотровой колодец	шт		
	Выпуск	шт		

Горизонтальный разрез колодца	Вертикальный разрез колодца
Масштаб **М 1:50**	Масштаб **М 1:50**
прилагается	**прилагается**

Спецификация

№ п/п	Наименование	Марка	Материал	Диаметр (мм) (размеры)	Количество	Примечание
	Смотровой колодец		**ж/б**	**1500**	**8**	мокрые колодцы
	Смотровой колодец		**ж/б**	**1500**	**4**	
	Смотровой колодец		**ж/б**	**2000**	**5**	
	Смотровой колодец		**ж/б**	**2500x2000**	**5**	
	Смотровой колодец		**ж/б**	**2500x2500**	**1**	
	Смотровой колодец		**ж/б**	**2500x4000**	**1**	
	Смотровой колодец		**ж/б**	**3000x2000**	**3**	
	Смотровой колодец		**ж/б**	**3500x3000**	**2**	
	Смотровой колодец		**ж/б**	**4000x3000**	**2**	
	Смотровой колодец		**ж/б**	**4000x3500**	**1**	
	Смотровой колодец		**ж/б**	**4500x3000**	**1**	
	Смотровой колодец		**ж/б**	**4500x3500**	**1**	

	Смотровой колодец		**ж/б**	**4500х4000**	**8**	

Схема привязки колодца к постоянным точкам-ориентирам

Заказчик Унгарбаев Ж.К.
фамилия, имя, отчество (при наличии), подпись руководителя Место печати (при наличии)

Авторский надзор Кононенко Н.Ф.
фамилия, имя, отчество (при наличии), подпись эксперта Место печати (при наличии)

Новицкий Б.М.

Вертикальный разрез

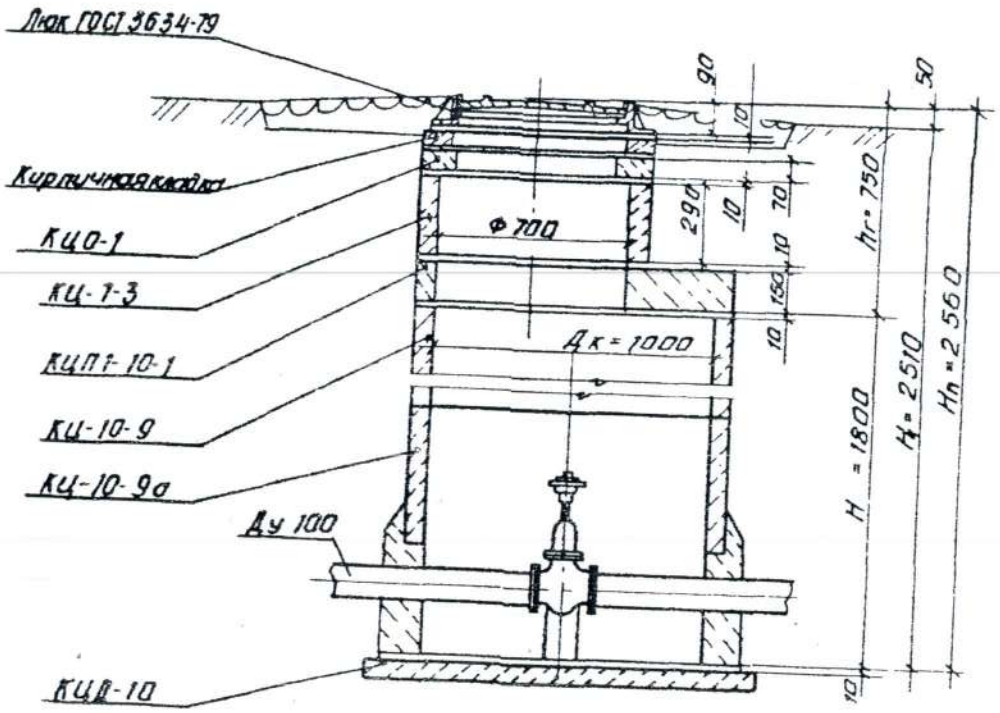
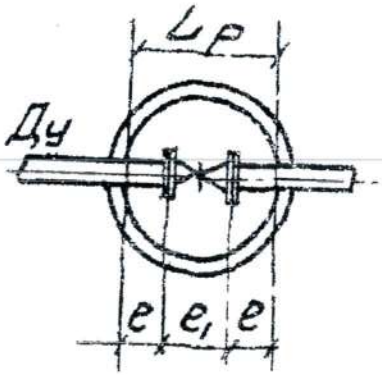
Горизонтальный разрез