Название компании:
Разработано:
Телефон:

Дата: 07.09.2023

№ п/п	Описание
1	**MAGNA3 40-150 F**

Внимание! Фотография продукта может отличаться от существующего.

Номер изделия: 97924271

Циркуляционные насосы Grundfos MAGNA3 - очевидный выбор для практически любого объекта строительства или реконструкции. Энергосберегающие насосы MAGNA3 D является идеальным решением для инженеров и специалистов, создающих высокоэффективные системы отопления и охлаждения для зданий.

Благодаря герметично изолированному ротору, техническое обслуживание насосов не требуется, насос и двигатель составляют единый блок без торцевого уплотнения вала. В качестве смазки для подшипников используется перекачиваемая жидкость.

Беспроводное подключение к приложению Grundfos Go Remote для контроля состояния насосов и формирования отчёта.

Коммуникация осуществляется с помощью модулей CIM на базе промышленных протоколов, а также через аналоговые и цифровые входы и настраиваемые реле. Интеллектуальные функции AUTOADAPT и FLOWADAPT выбирают оптимальные настройки системы, гарантируя, что оборудование работает наиболее эффективным образом.

MAGNA3 D – отличный выбор для систем отопления и охлаждения, включая:

•узлы смешения
•контур поверхности нагрева
•поверхности кондиционирования воздуха
•системы, использующие теплоту грунта
•контур поверхности охлаждения

MAGNA3 – однофазный насос, отличающийся тем, что контроллер и панель управления встроены в блок управления. Насос оснащён встроенным датчиком температуры и перепада давления.

Корпус насоса может быть выполнен из чугуна или из нержавеющей стали. Гильза ротора из композитного материала, усиленного углеродным волокном, опорный диск подшипника и кожух ротора изготовлены из нержавеющей стали, а корпус статора изготовлен из алюминия.

Насос оснащен 4-полюсным синхронным двигателем с постоянными магнитами (двигатель PM). Этот тип двигателя характеризуется более высокой эффективностью, чем обычный асинхронный короткозамкнутый двигатель. Скорость насоса регулируется встроенным преобразователем частоты.

Название компании:
Разработано:
Телефон:

Дата: 07.09.2023

97924271 MAGNA3 40-150 F 50 Гц

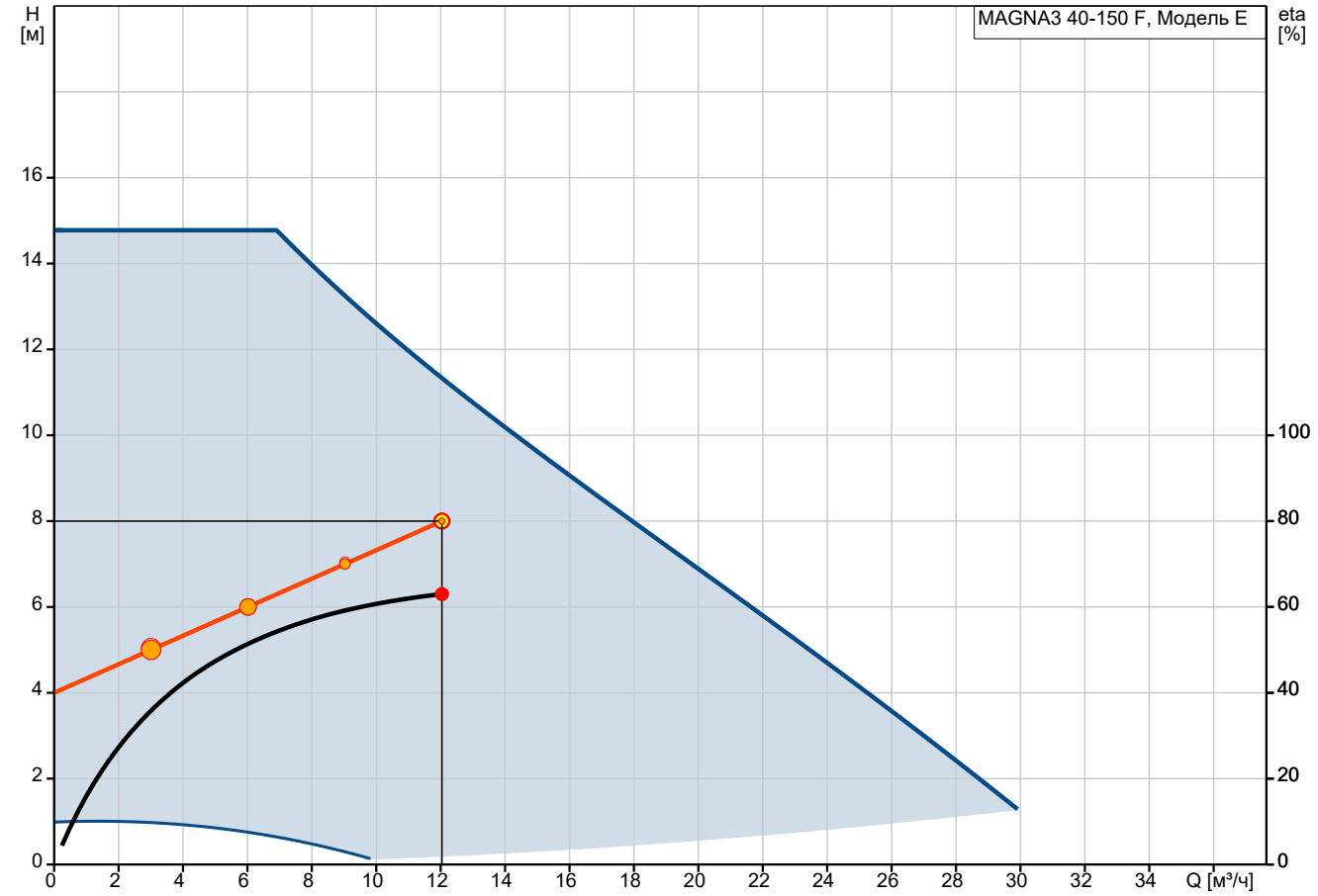

Q = 12.04 м³/ч
n = 75 % / 3408 об/м
Температура перекачиваемой жидкости = 20 °C
КПД агрег+КПД преобр. частоты = 63 %

H = 8.001 м
Перекачиваемая жидкость = Вода
Плотность = 998.2 кг/м³

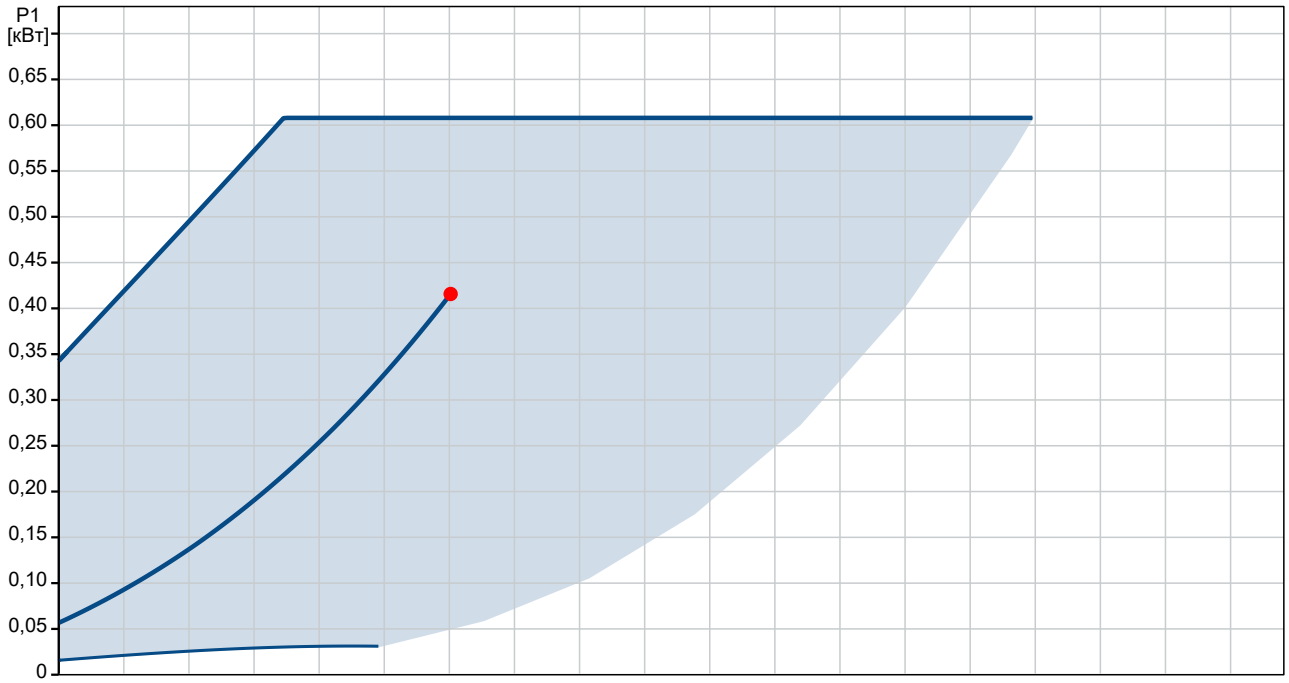

P1 (двиг.+преобр-ль частоты) = 0.416 кВт

Название компании:
Разработано:
Телефон:

Дата: 07.09.2023

Описание	Значение
Общие сведения:	
Наименование продукта:	MAGNA3 40-150 F
№ продукта:	97924271
EAN код:	5710626493463
Технические данные:	
Скорость насоса, при которой рассчитаны его характеристики:	3408 об/м
Текущий рассчитанный расход:	12.04 м³/ч
Общий напор насоса:	8.001 м
Максимальный напор:	150 дм
TF класс:	110
Сертификаты:	CE,VDE,EAC,MOROCCO,UKCA, TSERCM,UkrSEPRO
Модель:	E
Материалы:	
Корпус насоса:	Чугун
Корпус насоса:	EN-GJL-250
Корпус насоса:	ASTM A48-250B
Рабочее колесо:	PES 30%GF
Монтаж:	
Диапазон температуры окружающей среды:	0 .. 40 °C
Макс. рабочее давление:	10 бар
Трубное присоединение:	DIN
Соединение труб:	DN 40
Допустимое давление:	PN 6/10
Монтажная длина:	250 мм
Жидкость:	
Рабочая жидкость:	Вода
Диапазон температур жидкости:	-10 .. 110 °C
Температура перекачиваемой жидкости:	20 °C
Плотность:	998.2 кг/м³
Кинематическая вязкость:	1 мм2/с
Данные электрооборудования:	
Потребляемая мощность-P1:	17 .. 608 Вт
Частота питающей сети:	50 Hz
Номин.напряжение:	1 x 230 В
Максимальное потребление тока:	0.19 .. 2.78 A
Степень защиты (IEC 34-5):	X4D
Класс изоляции (IEC 85):	F
Другое:	
Класс электропотребления (EEI):	0.18
Масса нетто:	16 кг
Масса брутто:	17.6 кг
Объем поставки:	0.039 м³
Danish VVS No.:	380952415
Swedish RSK No.:	5732490
Finnish LVI No.:	4615149
№ NRF в Норвегии:	9042663
Экологические сертификаты:	CN ROHS,WEEE

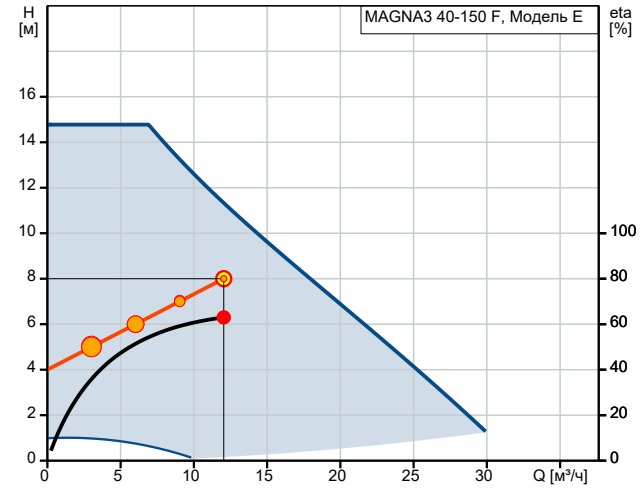

Q = 12.04 м³/ч H = 8.001 м
n = 75 % / 3408 об/м Плотность = 998.2 кг/м³
Перекачиваемая жидкость = Вода
Температура перекачиваемой жидкости = 20 °C
КПД агрег+КПД преобр. частоты = 63 %

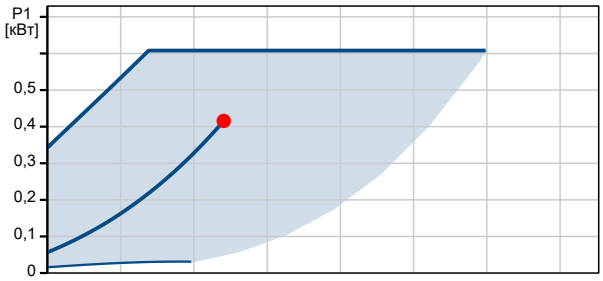

P1 (двиг.+преобр-ль частоты) = 0.416 кВт

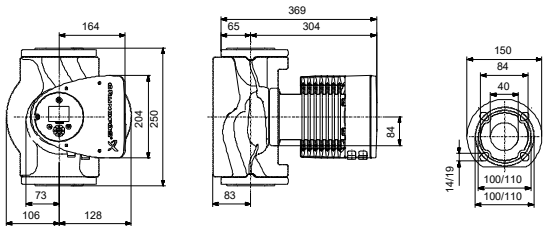

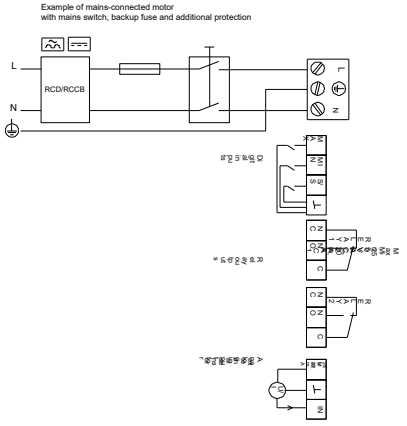

Название компании:
Разработано:
Телефон:

Дата: 07.09.2023

97924271 MAGNA3 40-150 F 50 Гц

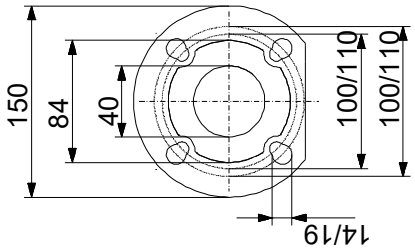

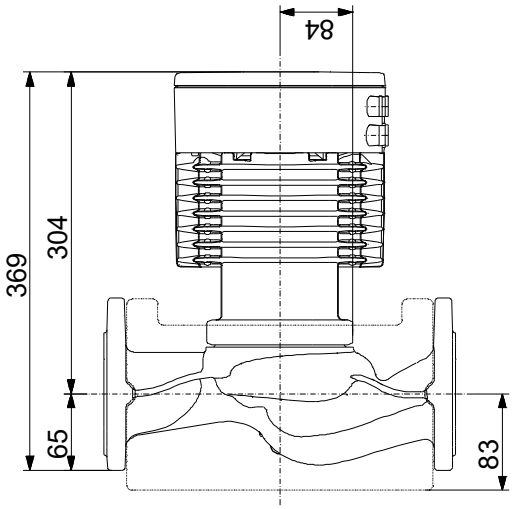

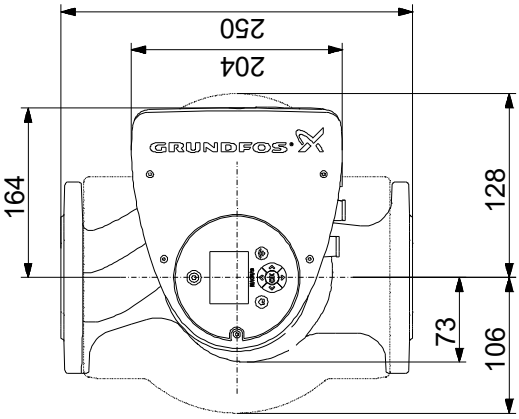

Внимание! Все размеры даны в[мм], если не указано иное.
Правовая оговорка: На данном упрощённом габаритном чертеже представлены не все компоненты.

Название компании:
Разработано:
Телефон:

Дата: 07.09.2023

97924271 MAGNA3 40-150 F 50 Гц

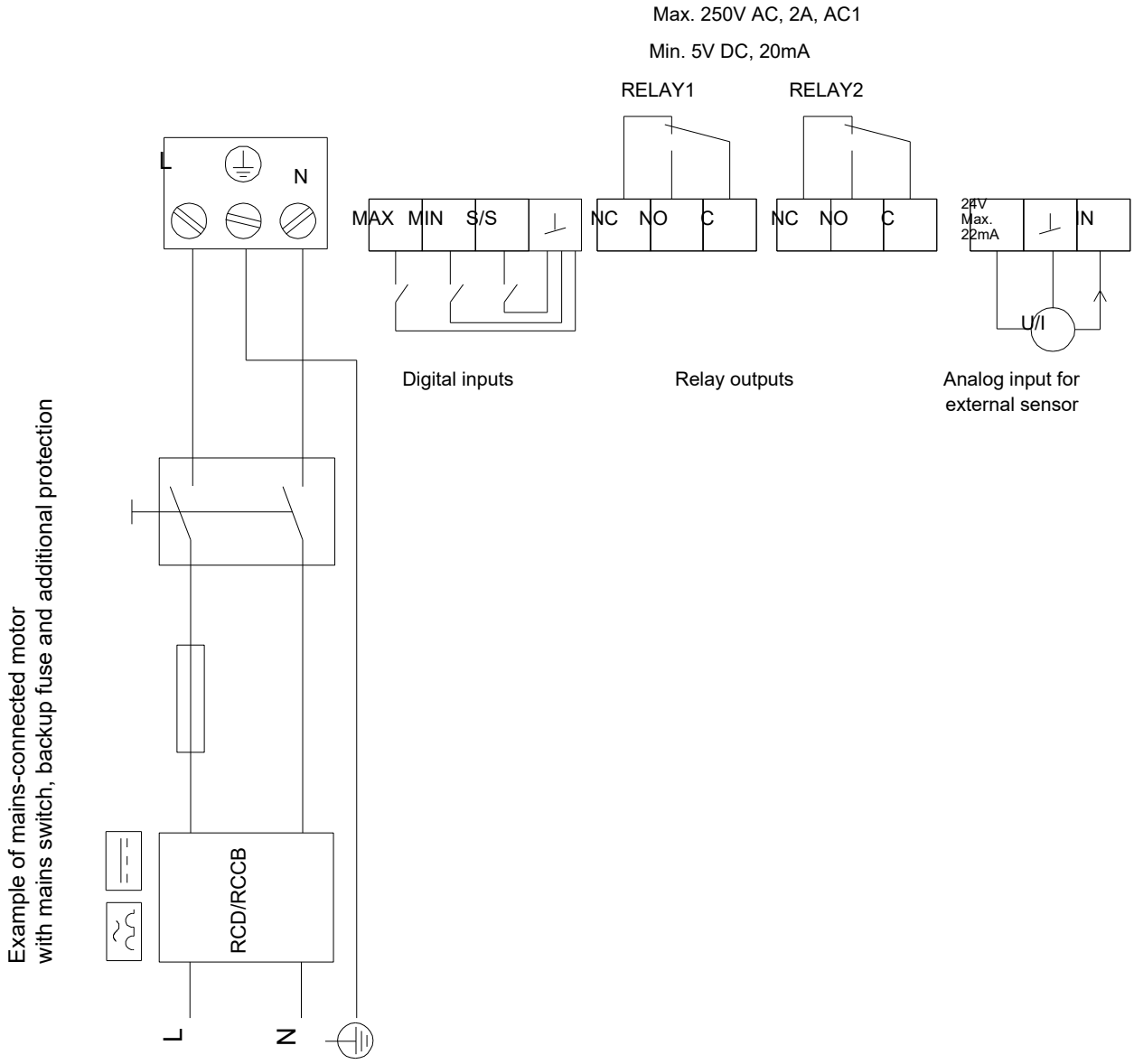

Внимание!Все размеры даны в[мм],если не указано иное.