Форма
в редакции приказа Министра
индустрии и инфраструктурного
развития Республики Казахстан
от 8 февраля 2021 года
№ 53

Утвержден
приказом Министра
по инвестициям и развитию
Республики Казахстан
от 24 апреля 2017 года
№ 234

Акт приемки объекта в эксплуатацию

«23» ноября 2022 г.

Заказчик **ТОО «Павлодар-Водоканал», 140000, город Павлодар, ул. Каз. Правды, 1**

фамилия, имя, отчество (при его наличии) ИИН, телефон – для физических лиц,
наименование организации – для юридических лиц, БИН, телефон, почтовый индекс, область, город, район, населенный пункт, наименование улицы, номер дома/здания (стационарного помещения)

на основании:

Декларации о соответствии (прилагается) **от 21 ноября 2022 года, ТОО «Теміртас-Стройсервис» БИН 080140020616, город Павлодар, ул. Ак.Сатпаева 156, директор Шестаков В. В.**,

дата подписания декларации, наименование подрядной (генподрядной) организации, фамилия, имя, отчество (при его наличии) руководителя, юридический адрес, БИН, телефон

Заключения о качестве строительно-монтажных работ (прилагается) **от 21 ноября 2022 года, ТОО «QazaqEngineering» БИН 170840036230, Таскарин А. С. аттестаты эксперта № KZ39VJE00039362 от 05 июля 2018 года**,

дата заключения, наименование организации, фамилия, имя, отчество (при его наличии) экспертов технического надзора, № и дата получения аттестатов, БИН, телефон

Заключения о соответствии выполненных работ проекту (прилагается) **от 21 ноября 2022 года, Шевелев И.Н., № KZ48VJE00027754 от 16 июня 2017 года, ИИН 631111301481, город Павлодар, ул. Теплова,46/1**,

дата подписания заключения, наименование организации, фамилия, имя, отчество (при его наличии) экспертов авторского надзора, № и дата получения аттестатов, БИН, телефон

произведя осмотр готовности предъявленного подрядчиком (генеральным подрядчиком) к приемке в эксплуатацию объекта: **Строительство водовода хозяйственно-питьевой воды**

наименование объекта, вид строительства (новое, расширение, реконструкция, техническое перевооружение, модернизация, капитальный ремонт) уровень
ответственности, техническая и технологическая сложность объекта

по адресу **город Павлодар, по ул. Маяковского от ул. Абая до ул. Машхур Жусупа**,

(область, район, населенный пункт, микрорайон, квартал, улица, номер дома (корпуса)

проверив комплектность исполнительной технической документации, в том числе посредством электронного модуля исполнительной технической документации «__» _____ 20__ года,

дата ознакомления

подтверждает что:

1. Строительство объекта осуществлено на основании:

1) правоустанавливающего документа на земельный участок от "__" _____20___ года №_____;

документ, подтверждающий наступление юридических фактов (юридических составов), на основании которых возникают, изменяются или прекращаются права на земельный участок, в том числе договоры, решения судов, правовые акты исполнительных органов, свидетельство о праве на наследство, передаточный акт или разделительный баланс при реорганизации негосударственных юридических лиц, владеющих земельным участком на праве собственности или выкупивших право временного возмездного землепользования (аренды)

либо решения о реконструкции (перепланировке, переоборудовании) помещений (отдельных частей) существующих зданий от "___"_____20___года №_____;

наименование органа вынесшего решение

2) талона о приеме уведомления о начале строительно-монтажных работ **ГУ_____ «Управление градостроительного и земельного контроля Павлодарской области» KZ07REA00305129 от 11 ноября 2022 года,**

_____

наименование органа принявшего уведомление, дата и № принятия талона

3) проекта (проектно-сметной документации) **ТОО «СанжарПроектСервис», рабочий проект**_____

_____

наименование проектной организации, номер проекта

утвержденного (й) **ТОО «Павлодар-Водоканал»**_____

_____;

дата и номер проекта, наименование организации утвердившей (переутвердившей) проект и дата утверждения

2. Строительно-монтажные работы осуществлены в сроки:

начало работ **ноябрь 2022 года;**

месяц, год

окончание работ **ноябрь 2022 года;**

месяц, год

при продолжительности строительства, месяц:

по норме или по проекту организации строительства, месяц: **1 (один) месяц;**

фактически, месяц: **1 (один) месяц;**

3. Объект (комплекс) имеет следующие основные технико-экономические показатели (мощность, производительность, производственная площадь, протяженность, вместимость, объем, пропускная способность, провозная способность, число рабочих мест и тому подобное, заполняется по всем объектам (кроме жилых домов) в единицах измерения соответственно целевой продукции или основным видам услуг):

Мощность, производительность и так далее	Единица измерения	По проекту		Фактически	
		общая (с учетом ранее принятых)	в том числе пускового комплекса или очереди	общая (с учетом ранее принятых)	в том числе пускового комплекса или очереди
Общая площадь	м2				
Число этажей	этаж				
Строительный объем	м3				
Площадь застройки	м2				

Выпуск продукции (оказания услуг), предусмотренной проектом в объеме, соответствующим нормам освоения проектных мощностей в начальный период_____

_____;

факт начала выпуска продукции с указанием объема

Жилой дом имеет следующие показатели:

Показатели	Единица измерения	По проекту	Фактически
Общая площадь	$м^2$		
Число этажей	этаж		
Общий строительный объем	$м^3$		
В том числе подземной части	$м^3$		
Площадь встроенных, встроенно-пристроенных и пристроенных помещений	$м^2$		

Показатели	По проекту			Фактически		
	число квартир	площадь квартир, $м^2$		число квартир	площадь квартир, $м^2$	
		общая	жилая		общая	жилая
Всего квартир, в том числе: однокомнатных двухкомнатных трехкомнатных четырехкомнатных и более						

4. Технологические и архитектурно-строительные решения по объекту характеризуются следующими данными: **полиэтиленовые трубы - HDPE100 SDR17 Ø500*29,7 мм по СТ РК ИСО 4427-1-2014, задвижка- чугунная PN10**
_____;

краткие технические характеристики по особенностям его размещения, по основным материалам и конструкциям, инженерному и технологическому оборудованию

5. На объекте установлено предусмотренное проектом оборудование в количестве _____ согласно актам о его приемке после индивидуального испытания и комплексного опробования;

6. Наружные инженерные коммуникации (холодное и горячее водоснабжение, канализация, теплоснабжение, газоснабжение, электроснабжение и связь) обеспечивают нормальную эксплуатацию объекта (здания, сооружения, помещения) и приняты городскими эксплуатационными организациями – **ТОО «Павлодар-Водоканал»**;

7. Сметная стоимость по утвержденному проекту (проектной - сметной документации):
всего _____ тысяч тенге, в том числе строительно-монтажных
работ_____ тысяч тенге, оборудования, инструмента и инвентаря
_____ тысяч тенге;

8. Сметная стоимость основных фондов, принимаемых в эксплуатацию
_____ тысяч тенге, в том числе:
стоимость строительно-монтажных работ_____ тысяч тенге;
стоимость оборудования, инструмента и инвентаря _____ тысяч тенге;

9. Доля местного содержания предусмотрена в проектно-сметной документации _____ %
и фактически примерно _____ %

(на объектах, финансируемых за счет государственных инвестиций и средств квазигосударственного сектора);

10. Класс энергоэффективности здания _____;

11. Объект построен в соответствии с утвержденным проектом (проектно-сметной документацией) и требованиями государственных нормативных документов в области архитектуры, градостроительства и строительства.

РЕШИЛ: **Строительство водовода хозяйственно-питьевой воды по ул. Маяковского от ул. Абая до ул. Машхур Жусупа в городе Павлодар**

наименование объекта (комплекса)

Принять в эксплуатацию.

Заказчик: **Моисей А. И.**

фамилия, имя, отчество (при его наличии), подпись руководителя

Место печати (при наличии) _____

Технический надзор:

1) аттестованный (-ые) эксперт (-ы)

_____

(фамилия, имя, отчество (при его наличии) эксперта, специализация аттестата, подпись, дата)

Место печати (при наличии) _____

2) аккредитованная организация

ТОО «QazaqEngineering», Таскарин А. С. – инженер технического надзора

(наименование организации) имеющей в своем составе аттестованного (-ых) эксперта (-ов), Ф.И.О. (при наличии) руководителя, подпись, дата

Место печати (при наличии) _____

_____

(Фамилия, имя, отчество (при его наличии) эксперта, специализация аттестата), подпись, дата

Место печати (при наличии)_____

Авторский надзор:

1) разработчик проекта

_____

(Наименование организации, фамилия имя отчество (при его наличии) должность), подпись, дата

Место печати (при наличии)_____

2) организация

_____

(наименование организации) имеющей в своем составе аттестованного (-ых) эксперта (-ов), Ф.И.О. (при наличии) должность, подпись, дата

Место печати (при наличии)_____

_____

Фамилия имя отчество (при его наличии) эксперта, специализированного аттестата), подпись, дата

3) аттестованный(-ые) эксперт (-ы)

Шевелев И.Н.

Фамилия имя отчество (при его наличии) эксперта, специализированного аттестата), подпись, дата

Место печати (при наличии)_____

Подрядчик (генеральный подрядчик):

ТОО «Теміртас-Стройсервис», Шестаков В. В. – директор

(Фамилия, имя, отчество (при его наличии) подпись руководителя

Место печати (при наличии) _____

Приложение 13 к акту приемки объекта в эксплуатацию

форма

Технические характеристики объекта (сети, водоводы, коллекторы и тому подобное)

№ п/п	Наименование	Единицы измерения	Количество, протяженность	Примечание
1	2	3	4	5
	Водопровод			
1	Водоводы (общая протяженность)	м	**157,0 м**	
	1) из стальных труб	м		
	2) из чугунных труб	м		
	3) из асбестоцементных труб	м		
	4) из железобетонных труб	м		
	5) из полиэтиленовых труб	м		
2	Распределительная сеть (общая протяженность)	м		
	1) из стальных труб	м		
	2) из чугунных труб	м		
	3) из асбестоцементных труб	м		
	4) из полиэтиленовых труб	м	**157,0 м**	
	5)	м		
3	Прочие устройства			
	Смотровой колодец	шт	**4 шт.**	
	Задвижка **d-50**	шт	**1 шт.**	**PN10 по ГОСТ 5762-2002**
	" **d-100**	шт	**1 шт.**	**PN10 по ГОСТ 5762-2002**
	" d-500	шт	**1 шт.**	**PN10 по ГОСТ 5762-2002**
	Вентили d-	шт		

	" d-	шт		
	" d-	шт		
	Кран d-	**шт**		
	" d-	шт		
	" d-	шт		
	Гидрант **d-100**	шт	**1 шт.**	
	Водопроводный ввод	шт		
	Водоразборная колонка	шт		
	Стальной футляр	шт		
	Питьевой фонтанчик	шт		
	Канализация			
1	Коллекторы (общая протяженность)	м		
	1) из керамических труб	м		
	2) из чугунных труб	м		
	3) из бетонных труб	м		
	4) из асбестоцементных труб	м		
	5) из железобетонных труб	м		
	6) из пластмассовых труб	м		
	7)	м		
2	Канализационная сеть (общая протяженность)	м		
	1) из керамических труб	м		
	2) из чугунных труб	м		
	3) из бетонных труб	м		

	4) из асбестоцементных труб	м		
	5) из железобетонных труб	м		
	6)	м		
3	Прочие устройства			
	Смотровой колодец	шт		
	Выпуск	шт		

Горизонтальный разрез колодца	Горизонтальный разрез колодца
Масштаб _____	Масштаб _____
СВК-1 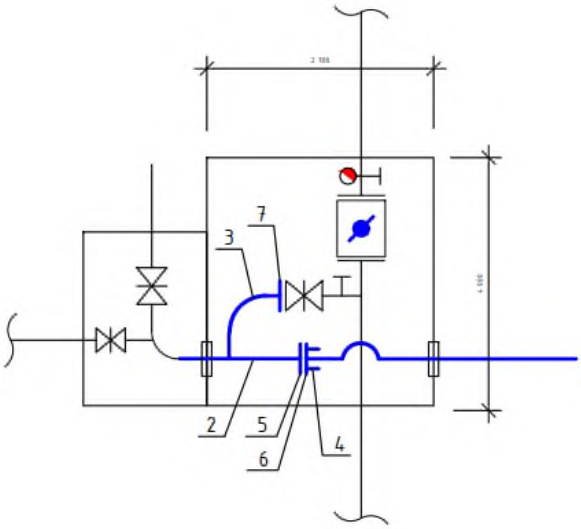	ВК-1 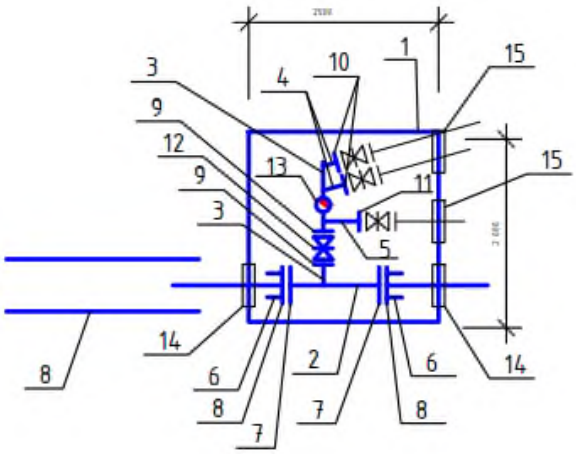
ВК-2 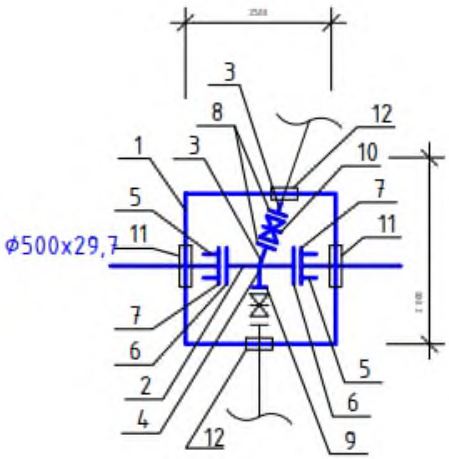	ВК-3 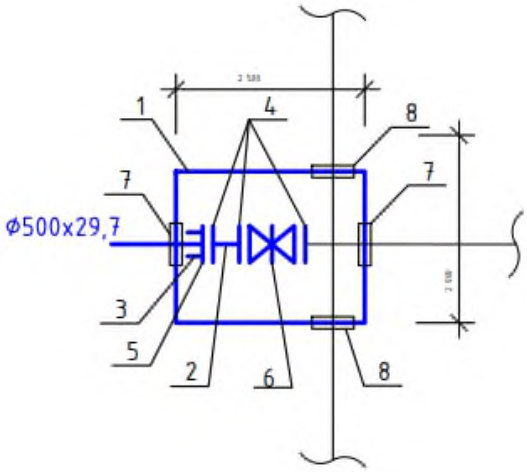

Спецификация

№ п/п	Наименование	Марка	Материал	Диаметр (мм) (размеры)	Количество	Масса единицы, кг	Примечание
1	Труба стальная эл.сварная с весьма усиленной изоляцией	ГОСТ 10704-91		Ø530х7,0мм	1,5 м	90,29	
2	Труба стальная эл.сварная с весьма усиленной изоляцией	ГОСТ 10704-91		Ø426х7,0мм	1,0 м	72,33	
	Отвод стальной	ГОСТ 17375-2001 (ИСО3419-81)		Ø400 мм 90^0	1,0 шт	82	
3	Втулка под фланец	ГОСТ 18599-2001		Ø500 ПЭ100 SDR17 PN10	1 шт	37	
4	Фланцы стальные приварные	ГОСТ 12816-80		Ø500 мм	1 шт	33,25	
5	Фланец стальной накидной	ГОСТ 12816-80		Ø500 мм	1 шт	33,25	
6	Фланцы стальные приварные	ГОСТ 12816-80		Ø400 мм	1 шт	24,38	
7	Труба стальная эл.сварная с весьма усиленной изоляцией	ГОСТ 10704-91		Ø720х8,0мм	10м	140,47	(для гильзы)
8	Заглушка	ГОСТ 12836-67		Ø530х4мм	1 шт	74,31	
1	**Водопроводный колодец ВК-1**						2000х2500мм
2	Труба стальная эл.сварная с весьма усиленной изоляцией	ГОСТ 10704-91		Ø530х7,0мм	1,2 м	90,29	
3	Труба стальная эл.сварная с весьма усиленной изоляцией	ГОСТ 10704-91		Ø108х5,0мм	1,2 м	12,70	
4	Труба стальная эл.сварная с весьма усиленной изоляцией	ГОСТ 10704-91		Ø89х5,0мм	1 м	10,36	
	Отвод стальной	ГОСТ 17375-2001		Ø80 мм 90^0	4 шт	2,10	
5	Труба стальная эл.сварная с весьма усиленной изоляцией	ГОСТ 10704-91		Ø57х3,5мм	1 м	4,62	

	Отвод стальной	ГОСТ 17375-2001		Ø50 мм 90^0	2 шт	0,89	
6	Втулка под фланец	ГОСТ 18599-2001		Ø500 ПЭ100 SDR17 PN10	2 шт	37	
7	Фланцы стальные приварные	ГОСТ 12816-80		Ø500 мм	2 шт	33,25	
8	Фланец стальной накидной	ГОСТ 12816-80		Ø500 мм	2 шт	33,25	
9	Задвижка чугунная с обрезиненным клином	ГОСТ 5762-2002		Ø100 мм PN10	1 шт		
10	Пожарный гидрант	ГОСТ 8220-85		Ø100 мм H=2250	1 шт	155	
	Пожарная подставка фланцевая	ГОСТ 17375-2001		(ППФ) 150 (сталь, Ру10)	1 шт	39	
11	Труба стальная эл.сварная с изоляцией	ГОСТ 10704-91		Ø630х7,0м	2 шт	107,55	(для гильзы в колодцах)
12	Труба стальная эл.сварная с изоляцией	ГОСТ 10704-91		Ø219х0,4м	2 шт	4,79	(для гильзы в колодцах)
13	Заглушка	ГОСТ 12836-67		Ø530х4мм	2 шт	74,31	
1	**Водопроводный колодец ВК-2**				1шт		2000х2500мм
2	Труба стальная эл.сварная с весьма усиленной изоляцией	ГОСТ 10704-91		Ø530х7,0мм	1,2м	90,29	
3	Труба стальная эл.сварная с весьма усиленной изоляцией	ГОСТ 10704-91		Ø57х3,5мм	1 м	4,62	
	Отвод стальной	ГОСТ 17375-2001		Ø50 мм 90^0	2 шт	0,89	
4	Труба стальная эл.сварная с весьма усиленной изоляцией	ГОСТ 10704-91		Ø57х3,5мм	0,5м	4,62	
	Отвод стальной	ГОСТ 17375-2001		Ø50 мм 90^0	2 шт	0,89	

5	Втулка под фланец	ГОСТ 18599-2001		Ø500 ПЭ100 SDR17 PN10	2шт	37	
6	Фланцы стальные приварные	ГОСТ 12816-80		Ø500 мм	2шт	33,25	
7	Фланец стальной накидной	ГОСТ 12816-80		Ø500 мм	2шт	33,25	
8	Фланцы стальные приварные	ГОСТ 12816-80		Ø50 мм	2шт	2,27	
9	Фланец стальной накидной	ГОСТ 12816-80		Ø50 мм	1шт	2,27	
10	Задвижка чугунная с обрезиненным клином	ГОСТ 5762-2002		Ø50 мм PN10	1шт		
11	Труба стальная эл.сварная с изоляцией	ГОСТ 10704-91		Ø630х7,0мм по 0,4 м	2шт	107,55	(для гильзы в колодцах)
12	Труба стальная эл.сварная с изоляцией	ГОСТ 10704-91		Ø159х4,0мм по 0,4 м	2шт	15,29	(для гильзы в колодцах)
13	Заглушка	ГОСТ 12836-67		Ø530х4мм	2шт	74,31	
1	**Водопроводный колодец ВК-3**				1шт		2000х2500мм
2	Труба стальная эл.сварная с весьма усиленной изоляцией	ГОСТ 10704-91		Ø530х7,0мм	1,5м	90,29	
3	Отвод стальной	ГОСТ 17375-2001(ИСО 3419-81)		Ø500 мм 90^0	2шт	162,00	
4	Втулка под фланец	ГОСТ 18599-2001		Ø500 ПЭ100 SDR17 PN10	1шт	37	
5	Фланцы стальные приварные	ГОСТ 12816-80		Ø500 мм	3шт	33,25	
6	Фланец стальной накидной	ГОСТ 12816-80		Ø500 мм	1шт	33,25	

7	Задвижка чугунная с обрезиненным клином	ГОСТ 5762-2002		Ø500 PN10	1шт		
8	Труба стальная эл.сварная с изоляцией	ГОСТ 10704-91		Ø630х7,0мм по 0,4м	2шт	107,55	(для гильзы в колодцах)
9	Труба стальная эл.сварная с изоляцией	ГОСТ 10704-91		Ø1420х10мм по 0,4м	2шт	347,73	(для гильзы в колодцах)
10	Заглушка	ГОСТ 12836-67		Ø530х4мм	1шт	74,31	
1	Трубы полиэтиленовые ПЭ100 SDR17			Ø500х29,7мм	157,0 м		

Схема привязки колодца к постоянным точкам-ориентирам

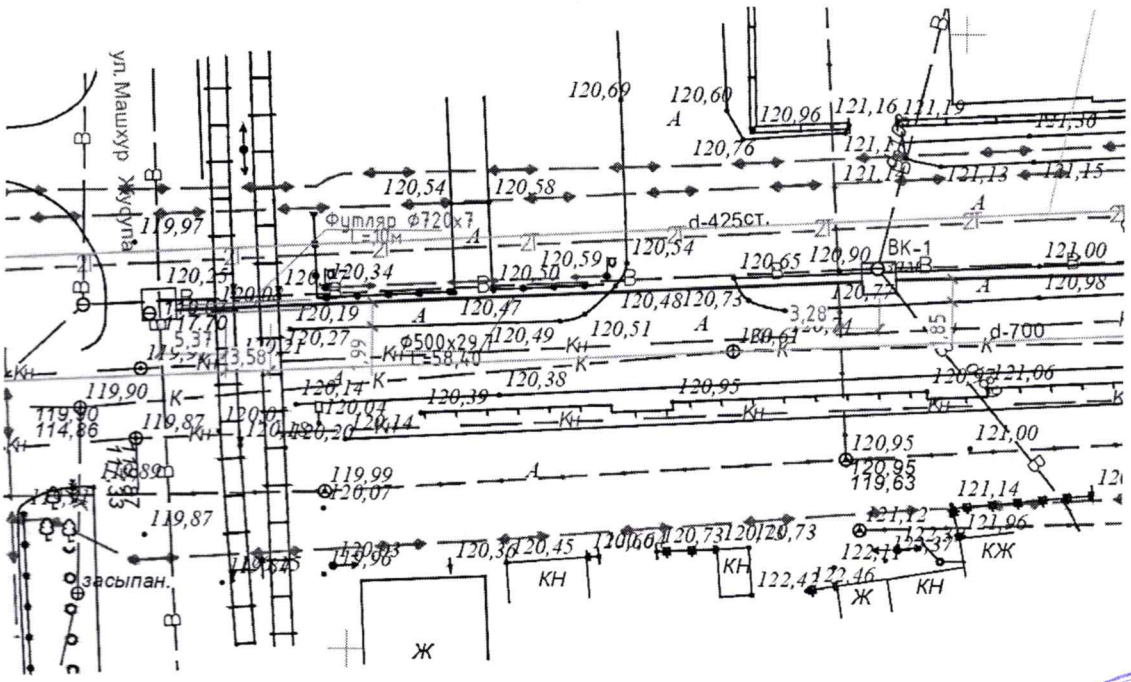

Заказчик **Моисей А. И.**

фамилия, имя, отчество (при его наличии), подпись руководителя

Место печати (при наличии) _____

Авторский надзор **Шевелев И. Н.**

фамилия, имя, отчество (при его наличии), подпись эксперта

Место печати (при наличии) _____