«ЖМТ» АЖ ЕНГІЗІЛДІ
Орындаушы
(Т.А.Ә., қолы)
Күні 20 20 ж. «03» 03

Утвержден приказом Министра по инвестициям и развитию Республики Казахстан от 24 апреля 2017 года № 234

Акт приемки объекта в эксплуатацию

«2» марта 2020 г.

Заказчик «ТОО «KB ENTERPRISES» (Кей Би Интерпрайсис)» в лице директора Арапова Мстислава Александровича, г. Нур-Султан, р-н Есиль, проспект Туран 46/1

(фамилия, имя, отчество (при наличии) – для физических лиц, наименование организации – для юридических лиц, почтовый индекс, область, город, район, населенный пункт, наименование улицы, номер дома/здания (стационарного помещения))

на основании:

Декларации о соответствии от 02.03.2020 г. ТОО «Engineering Procurement Services Kazakhstan" (Инжинеринг Прокюрмент Сервисез Казахстан), в лице директора Нуркабекова Айдоса Нурлановича, Республика Казахстан, г. Алматы, Медеуский район, Проспект Достык 134

(дата декларации, наименование подрядной (генподрядной) организации, фамилия, имя, отчество (при наличии) руководителя, юридический адрес)

Заключения о качестве строительно-монтажных работ от 02.03.2020 г. ТОО «ENGINEERING SERVICES PROVIDER», в лице директора Амангалиева Аскара Сериковича, Республика Казахстан, Атырауская область, Атырау Г.А., г. Атырау, ул. Адмирал Лев Владимирский, 26В

(наименование организации, фамилия, имя, отчество (при наличии) руководителя, юридический адрес)

в лице, экспертов:

Ауелбаева Бахытали Алимбаевича - эксперт по несущим ограждающим конструкциям, аттестат эксперта № KZ68VJE00013911 от 06.11.2015 г.

Ауелбаева Бахытали Алимбаевича – эксперт в части инженерных сетей, аттестат эксперта № KZ41VJE00013912 от 06.11.2015 г.

Ауелбаева Бахытали Алимбаевича - эксперт в части технологического оборудования, аттестат эксперта № KZ14VJE00013913 от 06.11.2015 г.

(фамилия, имя, отчество (при наличии) экспертов, № аттестатов, дата получения)

Заключения о соответствии выполненных работ проекту от 02.03.2020 г. ТОО «Алматыпроектэнергострой» в лице директора Соловяненко Г.И.

(наименование организации фамилия, имя, отчество (при наличии) руководителя)

в лице эксперта эксперт авторского надзора Голикова А. Л. приказ № 24/1-П-19 от 29.03.19 г.

(фамилия, имя, отчество (при наличии) экспертов, № аттестатов, дата получения)

произведя осмотр готовности предъявленного подрядчиком (генеральным подрядчиком) к приемке в эксплуатацию объекта: «Строительство ПС 110/20 кВ для солнечной электрической станции мощностью 100 МВт в пос. Кабанбай батыра, Целиноградского района, Акмолинской области»

(область, район, населенный пункт, микрорайон, квартал, улица, номер дома (корпуса) проверив комплектность исполнительной технической документации)

подтверждает, что:

1. Строительство объекта осуществлено на основании:

1) правоустанавливающего документа на земельный участок: Постановление от «15» апреля 2016 г. № А-5/177, акимата Целиноградского района Акмолинской области;

(документ, подтверждающий наступление юридических фактов (юридических составов), на основании которых возникают, изменяются или прекращаются права на земельный участок, в том числе договоры, решения судов, правовые акты исполнительных органов, свидетельство о праве на наследство, передаточный акт или разделительный баланс при реорганизации негосударственных юридических лиц, владеющих земельным участком на праве собственности или выкупивших право временного возмездного землепользования (аренды).

либо решения о реконструкции (перепланировке, переоборудовании) помещений (отдельных частей) существующих зданий от «__»_____20__года №_____;

(наименование органа, вынесшего решение)

2) талона о приеме уведомления о начале или прекращении осуществления деятельности или определенных действий УГАСК Акмолинской области № KZ53REA00164233 от 27.02.2020 г.

(наименование органа, принявшего уведомление, дата выдачи талона)

3) проекта (проектно-сметной документации)
ТОО «Алматыпроектэнергострой», по договору №10/19 от «13» мая 2019 года, шифр проекта 99.04-19.

(наименование проектной организации, номер проекта)

утвержден(а) приказом ТОО «KB ENTERPRISES» (Кей Би Интерпрайсис) №04-ОД от 27.02.20 на основании положительного заключения экспертизы РГП «ГОСЭКСПЕРТИЗА» № 12-0046/20 от 26.02.2020

(наименование организации, утвердившей (переутвердившей) проект и дата утверждения)

2. Строительно-монтажные работы осуществлены в сроки:
начало работ февраль 2020 г.
(месяц, год)
окончание работ март 2020 г;
(месяц, год)
при продолжительности строительства, месяц:
по норме или по проекту организации строительства, месяц – 3,5 месяцев;
фактически, месяц - 1 месяц.

3. Объект (комплекс) имеет следующие основные технико-экономические показатели (мощность, производительность, производственная площадь, протяженность, вместимость, объем, пропускная способность, провозная способность, число рабочих мест и тому подобное, заполняется по всем объектам (кроме жилых домов) в единицах измерения соответственно целевой продукции или основным видам услуг):

Мощность, производительность и так далее	Единица измерения	По проекту		Фактически	
		общая (с учетом ранее принятых)	в том числе пускового комплекса или очереди	общая (с учетом ранее принятых)	в том числе пускового комплекса или очереди
Напряжение	кВ	110/20	-	110/20	-

Жилой дом имеет следующие показатели:

Показатели	Единица измерения	По проекту	Фактически
Общая площадь	метр в квадрате (далее - $м^2$)	-	-
Число этажей	этаж	-	-
Общий строительный объем	метр в кубе (далее - $м^3$)	-	-

В том числе подземной части	$м^3$	-	-
Площадь встроенных, встроенно-пристроенных и пристроенных помещений	$м^2$	-	-

Показатели	По проекту			Фактически		
	число квартир	площадь квартир, $м^2$		число квартир	площадь квартир, $м^2$	
		общая	жилая		общая	жилая
Всего квартир, в том числе: однокомнатных двухкомнатных трехкомнатных четырехкомнатных пятикомнатных	-	-	-	-	-	-

4. Технологические и архитектурно-строительные решения по объекту характеризуются следующими данными:

ПС-110/20 кВ принята открытого типа с применением КРУЭ-110 кВ, трансформаторов 110/20 кВ наружной установки и ЗРУ-20 кВ совмещенного с ОПУ в блочно-модульном здании комплектной поставки. КРУЭ-110 кВ, ЗРУ-10 кВ и ОПУ размещаются в двухэтажном блочно-модульном здании (БМЗ).

КРУЭ-110 кВ располагается на втором этаже здания. На первом этаже размещается оборудование РУ-20 кВ и низковольтное оборудование в помещении ОПУ (щиты постоянного оперативного тока, собственных нужд, шкафы релейной защиты и автоматики, связи, АСКУЭ, СМиУ).

Снаружи блочно-модульного здания на территории проектируемой ПС-110/20 кВ предусматривается установка приёмных и шинных порталов 110 кВ, ограничителей перенапряжения 110 кВ, установка силовых трансформаторов, устройств резистивного заземления 20 кВ, а также сооружение вспомогательных конструкций – маслосборника и несгораемой перегородки между силовыми трансформаторами.

РУ 110 кВ выполняется комплектным с элегазовой изоляцией, состоящим из семи ячеек, в составе: ячейка ввода 110 кВ (воздушный ввод) - 2 шт.; ячейка ввода силового трансформатора 110 кВ (воздушный ввод) - 2 шт.; ячейка измерительных трансформаторов напряжения 110 кВ - 2 шт.; ячейка секционного выключателя с разъединителем - 1 шт.

Ячейки КРУЭ-110 кВ устанавливаются на втором этаже блочно-модульного здания в отдельном помещении. Совместно с КРУЭ-110 кВ поставляется шкафы управления и шкафы приводов коммутационных аппаратов 110 кВ, а также приборы и сервисные устройства, необходимые при эксплуатации данного оборудования (индикатор плотности элегаза, устройство подпитки элегазом, прибор контроля утечки элегаза, индикаторы нарушения цепей подогрева шкафа управления и т.д.).

РУ-20 кВ принято из ячеек типа UniGear ZS1, производства фирмы ABB. Количество ячеек распределительного устройства принято равным 20, из них: ячейка ввода силового трансформатора - 2 шт.; ячейка секционного выключателя - 1 шт.; ячейка секционного разъединителя - 1 шт.; ячейка трансформатора напряжения - 2 шт.; ячейка отходящей линии - 14 шт.

Трансформатор силовой 110/20 кВ, мощностью 80 МВА – 2шт. Фундамент свайный железобетонный с ростверком из монолитной плиты.
Ограничитель перенапряжения (ОПН) 110 кВ – 12 шт. Тип ОПН-А-110/75-10/1000(III) 3 УХЛ1, смонтирован на стойки УСО с обвязкой швеллером.
Ограничитель перенапряжения (ОПН) для ЗОН – 2 шт. Тип ОПН-А-110/56-10/650(III) 4 УХЛ1, смонтирован на основание из металлического профиля.
Заземлитель однополюсный нейтрали трансформатора – 2 шт. Тип ЗОН-110 М-I УХЛ1. смонтирован на основание из металлического профиля.
Устройства резистивного заземления нейтралей – 2 шт. Типа УРЗН 20-80-920УХЛ1. Смонтированы на фундамент из стоек УСО с обвязкой швеллером.
Огнезащитная перегородка – 1шт. Выполнена в железобетонном исполнении, заполнением огнезащитной перегородки служат железобетонные плиты, установленные вертикально между железобетонными стойками. Высота перегородки 7,5м, длина 9,54м.
Секционные порталы – 4 шт. Тип ПЖС-110Я2, выполнены в железобетонном исполнении с установкой молниеотводов.
Линейные порталы – 2 шт. Тип ПЖС-110Я4, выполнены в железобетонном исполнении с установкой молниеотводов.
Маслоприёмник – 1шт. Подземное исполнение, выполнен из монолитного железобетона, объём 18,4 м3.

5. На объекте установлено предусмотренное проектом оборудование в количестве согласно актам о его приемке после индивидуального испытания и комплексного опробования.

6. Наружные инженерные коммуникации (холодное и горячее водоснабжение, канализация, теплоснабжение, газоснабжение, электроснабжение и связь) обеспечивают нормальную эксплуатацию объекта (здания, сооружения, помещения) и приняты городскими эксплуатационными организациями.

7. Сметная стоимость по утвержденному проекту (проектно-сметной документации): всего тенге, в том числе: - сметная документация не разрабатывалась;
строительно-монтажных работ тенге - сметная документация не разрабатывалась;
оборудования, инструмента и инвентаря тенге - сметная документация не разрабатывалась;
8. Сметная стоимость основных фондов, принимаемых в эксплуатацию всего
1 800 195 827,25 тенге, в том числе:
стоимость строительно-монтажных работ 540 058 748,175 тенге;
стоимость оборудования, инструмента и инвентаря 1 260 137 079,075 тенге.
9. Объект построен в соответствии с утвержденным проектом (проектно-сметной документацией) и требованиями государственных нормативных документов в области архитектуры, градостроительства и строительства.

РЕШИЛ: «Строительство ПС 110/20 кВ для солнечной электрической станции мощностью 100 МВт в пос. Кабанбай батыра, Целиноградского района, Акмолинской области»
(наименование объекта (комплекса)

принять в эксплуатацию.
Заказчик
Арапов Мстислав Александрович
подпись дата 12.03.2020
фамилия, имя, отчество (при наличии)
М.П.

Руководитель ТОО технического надзора:

Амангалиев Аскар Серикович

подпись_____ дата 2.03.2020

фамилия, имя, отчество (при наличии)

М.П.

Технический надзор:

Ауелбаев Бахытали Алимбаевич

подпись_____ дата 2.03.2020

фамилия, имя, отчество (при наличии)

М.П.

Авторский надзор:

Соловяненко Галина Ивановна

подпись_____ дата_____

фамилия, имя, отчество (при наличии),

М.П.

Голиков Александр Леонидович

подпись_____ дата_____

фамилия, имя, отчество (при наличии),

М.П.

Подрядчик (генеральный подрядчик)

Шуркабеков Айдос Нурланович

подпись_____ дата 2.03.2020

фамилия, имя, отчество (при наличии),

М.П.

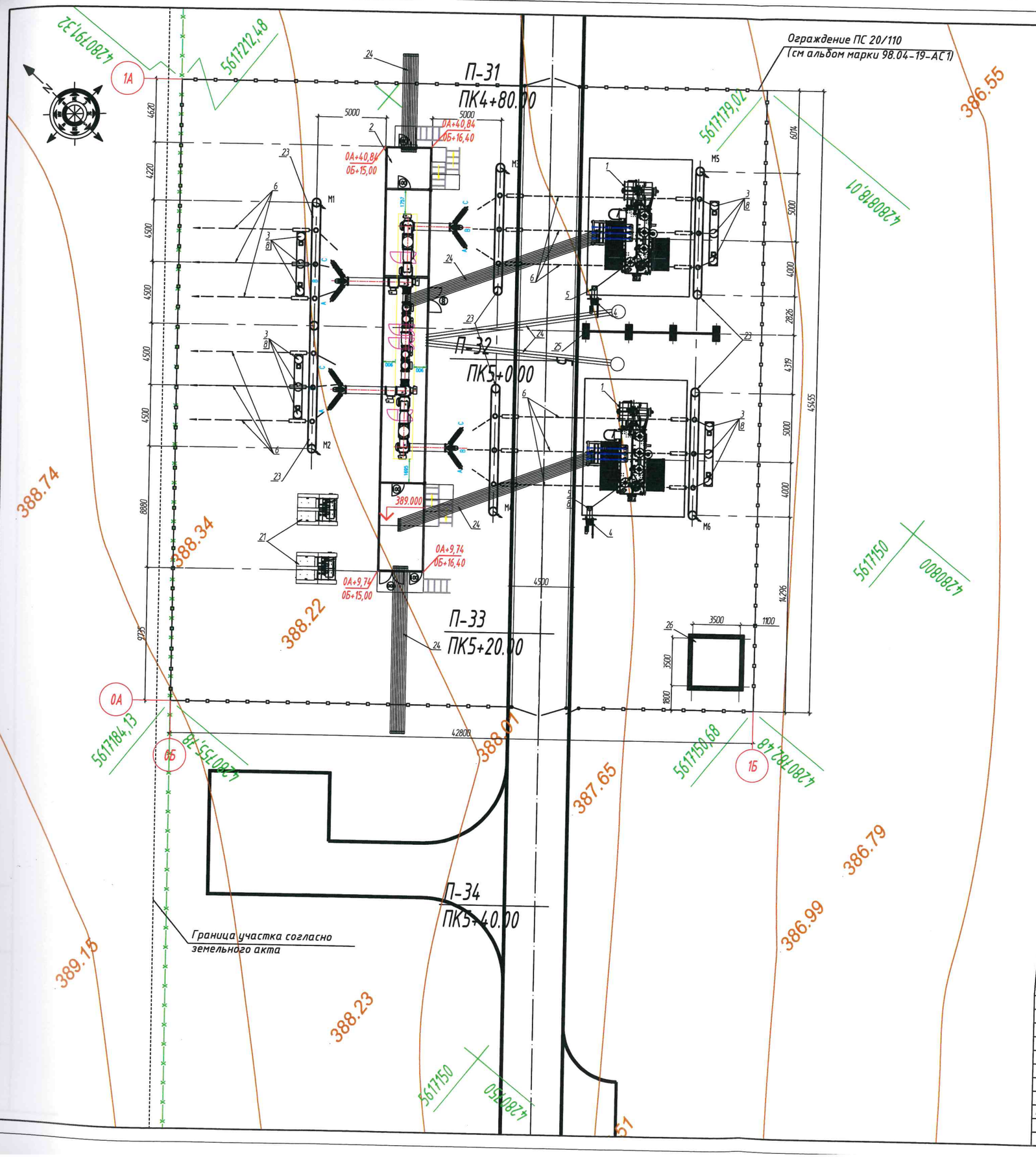

№ П/П	Обозначение	Наименование	Кол-во	Масса ед.,кг	Примечание
1	ТДН-80000/110-У1	Трансформатор силовой 80 МВА, 110/20 кВ	2	76000	
2	БМЗ с КРУЭ-110кВ, ЗРУ- 20 кВ и ОПУ	Блочно-модульное здание ОПУ совмещенное с ЗРУ	1	40000	
3	ОПН-А-110/75-10/1000(III) 3 УХЛ1	Ограничитель перенапряжения 110 кВ	12	26	
4	ЗОН-110 М-I УХЛ1	Заземлитель однополюсный нейтрали трансформатора (ЗОН)	2	56	
		с электродвигательным приводом			
5	ОПНН-А-110/56-10/650(II) 4 УХЛ1	Ограничитель перенапряжения для ЗОН	2	24	
6	АС-240/32	Провод сталеалюминиевый, м	500	0,921 кг/м	
7	РОА-240-1	Ответвительный зажим	12	0,44	
8	А4А-240-8Т	Зажим аппаратный	20	0,514	
9	НП-1.1	Гирлянда изоляторов натяжная	18	56,99	
10	ПП-1.1	Гирлянда изоляторов поддерживающая	18	49,62	
11	ОПН-20/24-10/650 (II) УХЛ1	Ограничитель перенапряжения 20 кВ, 10 кА	6	4,85	
12	АПвПу-нг-1х500/70-20кВ	Кабель 20 кВ, алюминиевый, одножильный м	650	2,8	4 кабеля в фазе
13	POLT-24F/1XI-L20	Муфта кабельная концевая внутренней установки, шт/компл.	24/8		1 комплект на 3 фазы
14	POLT-24F/1XO-L20	Муфта кабельная концевая наружной установки, шт/компл.	24/8		1 комплект на 3 фазы
15	АПвПу-нг-3х95/70-20кВ	Кабель 20 кВ, алюминиевый, трёхжильный м	100	3,4	
16	POLT-24D/3XI-H1-L12A	Муфта кабельная концевая внутренней установки, шт	8		
17	ШМТ-100х10	Шина медная, L = 3100 шт	12	27,7	
18	КШМ-100х10-С-У2	Компенсатор шинный шт	12	3,14	
19	ШОСК 20-2-В100-2 УХЛ1	Опора шинная 20 кВ шт	12	30,0	
20	HVCA-CABCLAMP-ST50-75	Зажим кабельный полимерный	72		
21	УРЗН 20-80-920 УХЛ1	Устройство резистивного заземления нейтрали	2		
22		Башмак тормозной вагонный	8		для поз. 1
23		Портал 110 кВ	6		см. часть АС
24		Кабельный канал	-		
25		Несгораемая ж/б перегородка	1		
26		Маслосборник, 18.3 м3	1		

Разбивочный план выполнен на топографической основе М1:500
Привязка элементов плана выполнена к ограждению, совпадающему с границей отведенного участка.
Дополнительно указаны координаты в относительной системе координат применительно к СЭС.
Все размеры даны в мм.
Привязка к строительной сетке указана в метрах

Условные обозначения

Ограждение территории размещения солнечных панелей

Проезды (осевая линия и бровки), высота 0,25 м

ДЛЯ ПРОЕКТОВ

Изм.	кол.уч.	№.уч.	№.док.	подпись	дата
ГИП		Голиков А.			10.2019
Выполнил		Алеев Д.			10.2019
Проверил		Баранов С.			10.2019

99.04-19-ГП

Строительство ПС 110/20 кВ для солнечной электрической станции мощностью 100 МВт в пос. Кабандай Батыра, Целиноградского района, Акмолинской области

Электрическая подстанция

стадия	лист	листов
Р	3	

Разбивочный план М1:200

ТОО "Алматыпроектэнергострой" Нур-Султан

Взам. инв.

Подп. и дата

План расположения оборудования на отметке +4.100
М 1:100

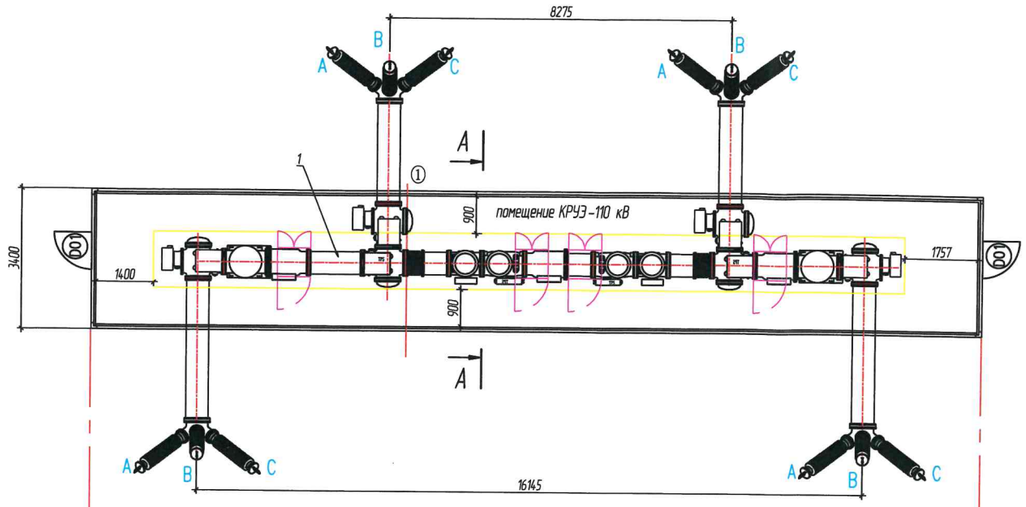

План расположения оборудования на отметке +0,400
М 1:100

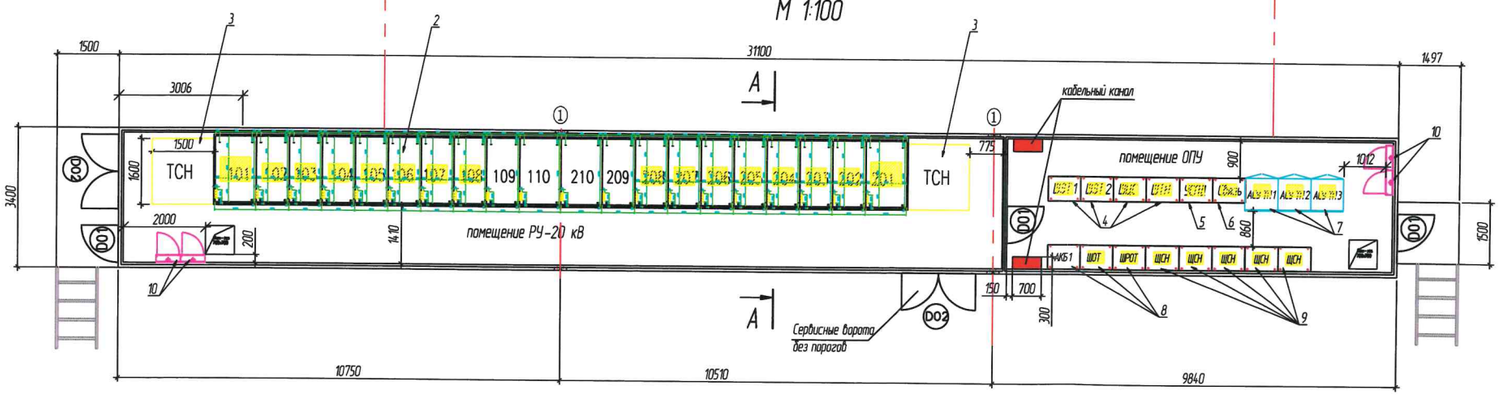

А – А

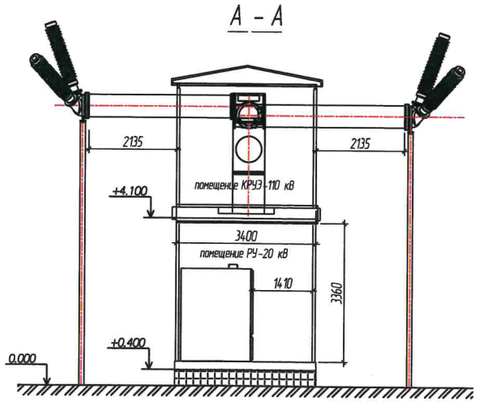

№ п/п	Обозначение	Наименование	Кол-во	Масса ед,кг	Примечание
1	TGP145-40	Комплектное распределительное устройство 110 кВ	1	24000	см. опросный лист
		с элегазовой изоляцией, воздушными вводами			
2	Unigear ZS1	Комплектное распределительное устройство 20 кВ	1	30000	
		в составе 20 ячеек			
3	ТСЛ 250/20	Трансформатор собственных нужд	2		
4		Шкаф релейной защиты	4		учтено в соответствующем разделе
5		Шкаф УСПД	1		
6		Шкаф телекоммуникационного оборудования	1		
7		Шкаф автоматизированной системы управления	3		
		технологическим процессом			
8	АКБ, ШОТ, ШРОТ	Шкаф оперативного постоянного тока, компл	1		
9	ШСН	Щит собственных нужд (380 В), компл	1		
10		Шкаф освещения и обогрева помещений	4		

Примечания:

1. Отдельные блоки блочно-модульного здания поставляются к месту установки в полной заводской готовности со смонтированным внутри оборудованием и собираются на заранее подготовленном фундаменте в единое здание. После выполнения работ по установке здания и заделке стыков выполняется монтаж и соединение кабельных связей отдельных блоков. Все работы по монтажу здания и оборудования выполняются с участием шеф-монтажа завода-изготовителя.
2. Завод-изготовитель выполняет внутри здания системы освещения, отопления, вентиляции, охранно-пожарной сигнализации.
3. Чертежи фундамента здания и других строительных конструкций представлены в разделе АС.
4. Технические требования к изготовлению БМЗ представлены в прилагаемых документах.

Изм.	Кол.уч.	Лист	№ док.	Подпись	Дата	99.04-19 ЭП		
						Строительство ПС 110/20 кВ для солнечной электрической станции мощностью 100 МВт в пос. Кабанбай Батыра, Целиноградского района, Акмолинской области		
ГИП		Голиков А.			10.19	Электрическая подстанция Электротехнические решения	Стадия	Лист	Листов
Проверил		Голиков А.			10.19		РП	5	
Выполнил		Жирнов			10.19	План расположения оборудования в БМЗ	ТОО "Алматыпроектэнергострой"		

Взам. инв. | Подп. и дата | Инв. подл.

Приложение 2
к акту приемки объекта
в эксплуатацию

Технические характеристики объекта (многоквартирные жилые дома, промышленные, торговые объекты и тому подобное)

Наименование (многоквартирный жилой дом, промышленные, торговые объекты и т.п.)	Общие сведения									
	количество этажей (этаж)	количество квартир	количество помещений, комнат	площадь застройки ($м^2$)	объем здания ($м^3$)	общая площадь ($м^2$)	жилая площадь ($м^2$)	площадь не жилых помещений ($м^2$)	площадь парковочных мест ($м^2$)	площадь балкона, лоджии ($м^2$)
1	2	3	4	5	6	7	8	9	10	11
Блочно-модульное здание (БМЗ)	2	-	3	106	647,5	185,65	-	185,65	-	-

продолжение таблицы

Описание конструктивных элементов			Вид отопления	Благоустройство				
фундамент	стены	кровля		электроснабжение	водоснабжение	горячее водоснабжение	канализация	газоснабжение
12	13	14	15	16	17	18	19	20
Монолитная плита	Двухслойные сваренные из стальных листов	Стальная двухскатная	Навесные электроконвекторы	ПС 110/20	-	-	-	-

Распределение площади

№	Наименование	В отдельных квартирах	В помещениях коридорного типа	В общежитиях	В гостиницах
1	Количество жилых квартир	-	-	-	-
2	Количество жилых комнат	-	-	-	-
3	Общая площадь (м ^{2})	-	-	-	-
4	Жилая площадь (м ^{2})	-	-	-	-

продолжение таблицы

Из общего числа площади				Распределение квартир по числу комнат				
в мансардах	в подвалах	в цокольных этажах	в бараках	1-комнатные	2-комнатные	3-комнатные	4-комнатные	5-комнатные
-	-	-	-	-	-	-	-	-
-	-	-	-	-	-	-	-	-
-	-	-	-	-	-	-	-	-

Нежилые помещения

Площадь ($м^2$)	Жилая площадь в нежилых помещениях	Торговая	Промышленно-производственных зданий и сооружений	Складская	Бытового обслуживания	Гаражи	Организаций и учреждений управления, научных, банковский, общественных и т.п.
1	2	3	4	5	6	7	8
Основная	-	-	185,65	-	-	-	-
Вспомогательная	-	-	-	-	-	-	-

продолжение таблицы

Общественного питания	Учреждений образования	Транспортных зданий и сооружений	Здравоохранения, лечебного назначения	Физкультуры и спорта	Учреждений культуры и искусства	Сооружений инженерных сетей	Прочие	Всего
9	10	11	12	13	14	15	16	17
-	-	-	-	-	-	-	-	185,65
-	-	-	-	-	-	-	-	-

Перечень документов, прилагаемых к техническим характеристикам объекта:
1. Поэтажные планы: Блочно-модульное здание.

2. Экспликация к поэтажным планам:
1 - Помещение для КРУЭ 110 кВ (Комплектно-распределительное устройство с элегазовой изоляцией);
2 - Помещение для КРУ 20 кВ;
3 – Помещение для ОПУ.

Экспликация земельного участка ($м^2$)

Общая площадь земельного участка	Застроенная площадь			Незастроенная площадь		
	всего	под основными строениями	под прочими постройками и сооружениями	асфальтовые покрытия	прочие замощения	грунт
1	2	3	4	5	6	7
1945,5 м2	106 м2	106 м2	1839,5 м2	-	-	-

продолжение таблицы

Незастроенная площадь ($м^2$)									
оборудованные площадки				зеленые насаждения					
всего	спортивные	детские	хозяйственные	всего	в том числе				
					газон с деревьями	плодовый сад	газоны, цветочные клумбы	огород	прочие
8	9	10	11	12	13	14	15	16	17
-	-	-	-	-	-	-	-	-	-

Экспликация к плану объекта

Этаж	Номер помещения, квартиры	Номера частей помещения, квартиры	Назначение частей помещения, квартиры	Площадь по внутреннему обмеру (м^2), в том числе			
				Общая	Полезная	Жилая	Нежилая
1	2	3	4	5	6	7	8
1	-	-	Помещение для КРУ 20 кВ	-	-	-	-
1	-	-	Помещение для ОПУ	-	-	-	-
2	-	-	Помещение для КРУЭ 110 кВ (Комплектно-распределительное устройство с элегазовой изоляцией)	-	-	-	-

продолжение таблицы

Площадь по внутреннему обмеру (м^2), в том числе

В отдельных квартирах	В общежитиях	В гостиницах	Торговая	Промышленно-производственных зданий и сооружений	Складская	Учреждений образования	Предприятий бытового обслуживания	Организаций и учреждений управления, научных, банковских, общественных и т.п.
9	10	11	12	13	14	15	16	17
-	-	-	-	-	-	-	-	-
-	-	-	-	-	-	-	-	-
	-	-	-	-	-	-	-	-

продолжение таблицы

Площадь по внутреннему обмеру ($м^2$), в том числе							
Предприятий общественного питания	Организации здравоохранения	Физкультурно-спортивная	Учреждений культуры и искусства	Транспортных зданий и сооружений	Сооружений инженерных сетей	Гаражей	Прочие
18	19	20	21	22	23	24	25
-	-	-	-	-	72,6	-	-
-	-	-	-	-	40,29	-	-
-	-	-	-	-	72,76	-	-

Техническое описание конструктивных элементов основного строения

№ п.п.	Наименование конструктивных элементов			Описание конструктивных элементов (материал, отделка и т.д.)
1	2			3
1	Фундамент			Монолитная плита
2	1) наружные и внутренние капитальные стены			-
	2) перегородки			-
3	Перекрытия	чердачное		-
		междуэтажное		Стальные
4	Крыша			Стальная двухскатная
5	Полы	1-го этажа		Стальные
		последующих этажей		Стальные
6	Проемы	окна		-
		двери		-
7	Отделочные работы	внутренние		-
		наружные		-
8	Горячее водоснабжение			-
9	Водопровод			-
10	Канализация			-
11	Электроосвещение			Электрические светильники
12	Отопление	печное		-
13		печное газовое		-
14		от ТЭЦ		-
15		от АГВ		-
16		от индивидуальной отопительной установки	на газе	-
17			на твердом топливе	-
18		от районной котельной	на газе	-
19			на твердом топливе	-
20	Разные работы			-

Техническое описание служебных построек

Показатели	Наименование служебных построек								
Площадь (м ^{2})									
Высота строения (м)									
Объем строения (м ^{3})									
Фундамент									
Стены									
Перекрытия									
Крыша									
Полы									
Окна									
Двери									
Внутренняя отделка									
Наружная отделка									
Печи									

Техническое описание внутридворовых сооружений

Наименование сооружений	Размер в метрах				Объем (м^3)	Материал
	длина	ширина	площадь	высота или глубина		
1	2	3	4	5	6	7
-	-	-	-	-	-	-
-	-	-	-	-	-	-

Техническое описание отдельных частей строения
(подвалов, полуподвалов, мезонинов, мансард)

Наименование и назначение отдельных частей строения	Заглубление спланированной поверхности земли до пола подвала	Описание элементов					
		стены	перекрытия	полы	внутренняя отделка	крыша	дополнительные устройства
1	2	3	4	5	6	7	8

-	-	-	-	-	-	-	-
-	-	-	-	-	-	-	-

Техническое описание нежилых пристроек к основному строению

Наименование конструктивных элементов	Техническое описание конструктивных элементов
1	2
Фундамент	-
Стены и перегородки	-
Крыша	-
Полы	-

Заказчик: Арапов Мстислав Александрович

(фамилия, имя, отчество (при наличии), подпись руководителя, М.П.)

Авторский надзор: Голиков Александр Леонидович

(фамилия, имя, отчество (при наличии), подпись эксперта, М.П)

Прошито и пронумеровано
15 (пятнадцать) листов

№ 001932100535
01-АЦ-037-676
03.05.
с/о Кобенбай батыра
Абиткарим Е.Е.
и.о. Тлеов Д.М.