План дорожного покрытия М1:500

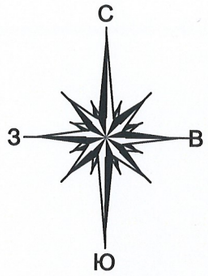

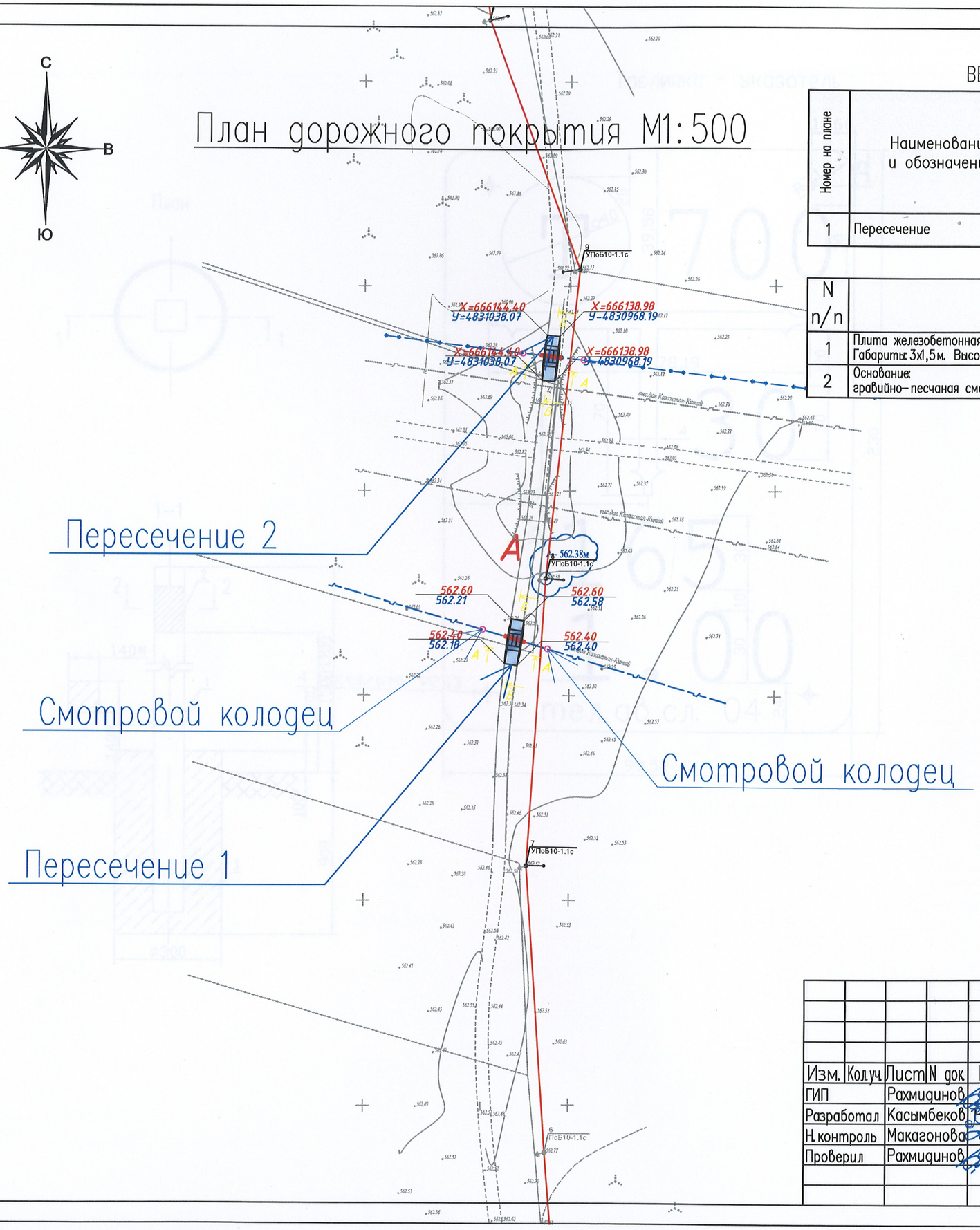

ВЕДОМОСТЬ ОБЩЕСТВЕННЫХ ЗДАНИЙ И СООРУЖЕНИЙ

Номер на плане	Наименование и обозначение	Этажность	Количество			Площадь, м2				Строительный объем, м3	
			зданий	квартир		застройки		общая		здания	всего
				здания	всего	здания	всего	здания	всего		
1	Пересечение	1	2	.	.	66,00	.	.	.	.	.

ВЕДОМОСТЬ ОБЪЕМОВ ДОРОЖНОГО ПОКРЫТИЯ

N n/n	Наименование	Тип	Площадь покрытия, м2	Примечание
1	Плита железобетонная марки 2П30.15.30. Габариты: 3х1,5м. Высота: 17см. Количество–8шт.	1	36,00	6,12
2	Основание: гравийно–песчаная смесь 20–30 см	3	56,40	16,92

Условные обозначения:

- Проектируемая ЛЭП

5.60 / 64.50 — Уклон в промилле / Расстояние в метрах

525.00 / 525.00 — Проектная отметка / Отметка земли

Проектируемое пересечение

x=25491,8 / y=3389,2 — Координаты X/Y

Согласовано:

Взам. инв. N

Подп. и дата

Инв. N подл.

Изм.	Кол.уч.	Лист	N док.	Подп.	Дата
ГИП		Рахмидинов			06.22
Разработал		Касымбеков			
Н.контроль		Макагонова			
Проверил		Рахмидинов			

N21П/06–06–2022–ГП

«Строительство сетей электроснабжения для ведения крестьянского хозяйства ТОО "ATLANT Engineering, Procurement and Construction"»

Генеральный план

Стадия	Лист	Листов
РП	6	6

План дорожного покрытия М 1:500

ТОО ""Батыс Гранд"" 2022 г.

Формат А3

Табличка - указатель

План

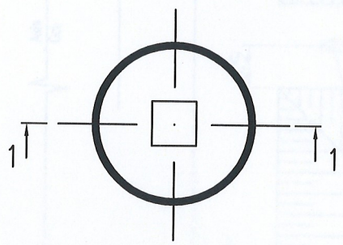

1–1

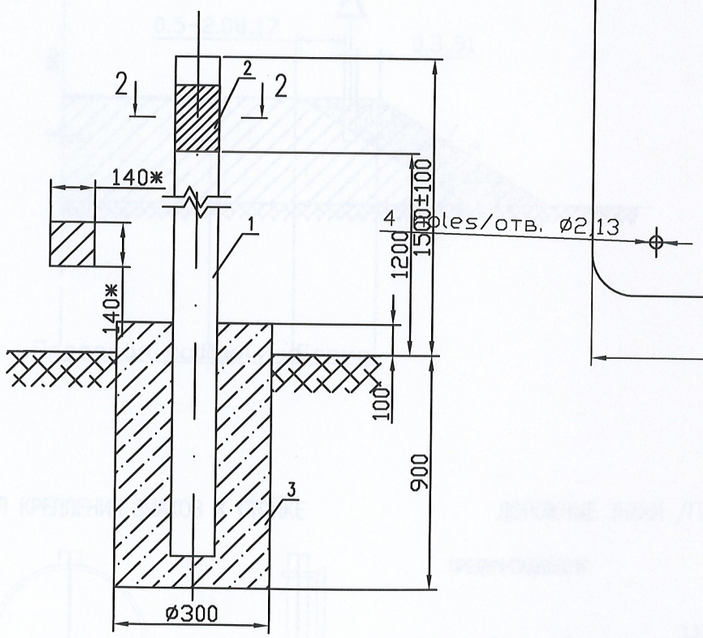

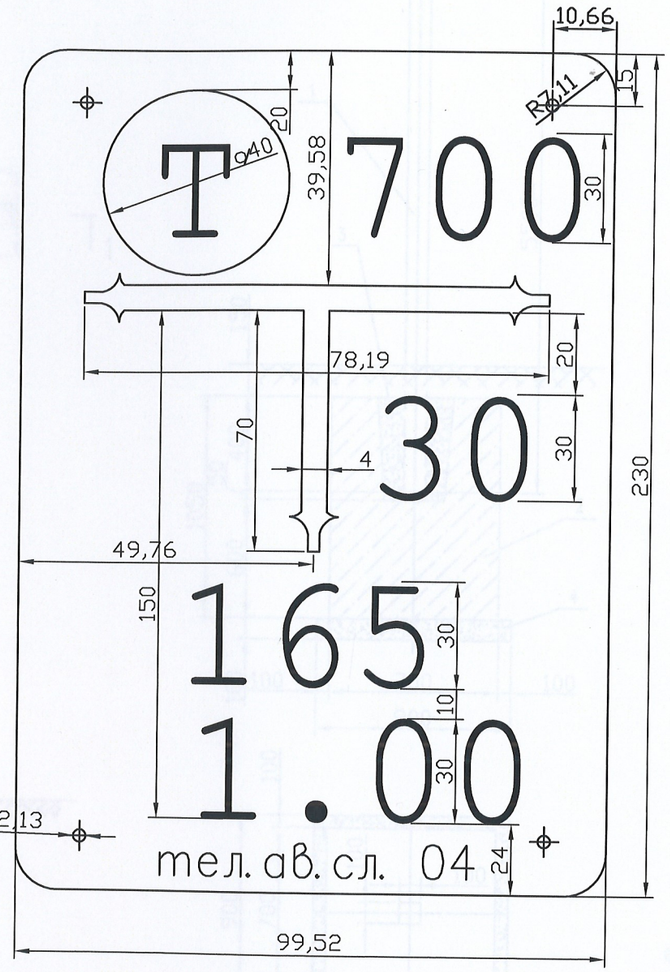

СПЕЦИФИКАЦИЯ

Поз.	Обозначение	Наименование	Кол.	Масса ед., кг	Примечание
1	Серия 3.017-3 вып.1	Столб 2С24б	1	130	
2		Табличка указатель	1		
3		Бетон тяжелый класса В10	0,07	м3	

Общие указания

1. *Размеры для справок
2 Настоящий указатель изготавливается из кровельной стали, лицевая сторона которого окрашивается в зеленый цвет. Оборотная сторона покрывается олифой.
3. Надписи на указателе, окружность и условные обозначения выполняются белой масляной краской.
4. На указателе наносятся:
   а) в средней части слева – условное обозначение сетевого сооружения, характерной точки нефтепровода (для нефтепроводов среднего и высокого давления – в красном круге);
   б) в нижней части – расстояние в см от знака до оси сетевого сооружения, глубина заложения газопровода в м и телефон аварийной службы;
   в) в середине – расстояние в см от оси знака до оси сетевого сооружения по перпендикуляру влево или вправо;
   г) в верхней части справа – диаметр подземного газопровода.

УСЛОВНЫЕ ОБОЗНАЧЕНИЯ СЕТЕВЫХ СООРУЖЕНИЙ:

– Точка угла поворота

Т – Контрольная трубка

Согласовано:

Взам. инв. N

Подп. и дата

Инв. N подл.

Изм.	Кол.уч.	Лист	N док.	Подп.	Дата
ГИП		Рахмидинов			06.22
Разработал		Касымбеков			
Н.контроль		Макагонова			
Проверил		Рахмидинов			

N21П/06-06-2022-АД

«Строительство сетей электроснабжения для ведения крестьянского хозяйства ТОО "ATLANT Engineering, Procurement and Construction"»

Генеральный план

Стадия	Лист	Листов
РП	1	2

Установка опознавательного знака

ТОО ""Батыс Гранд"" 2022 г.

Формат А3

План

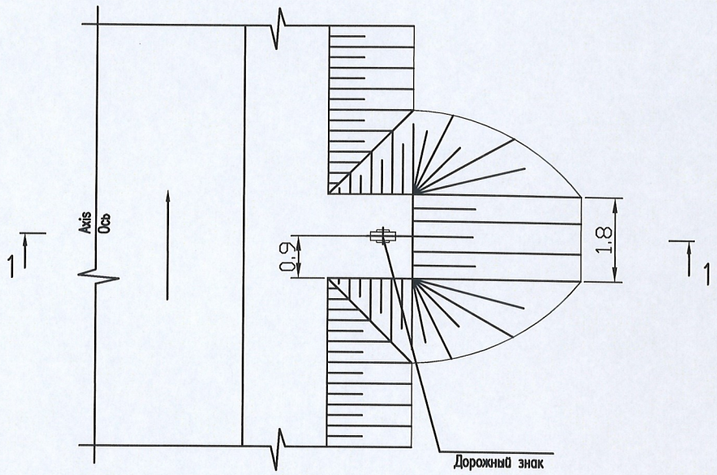

1–1

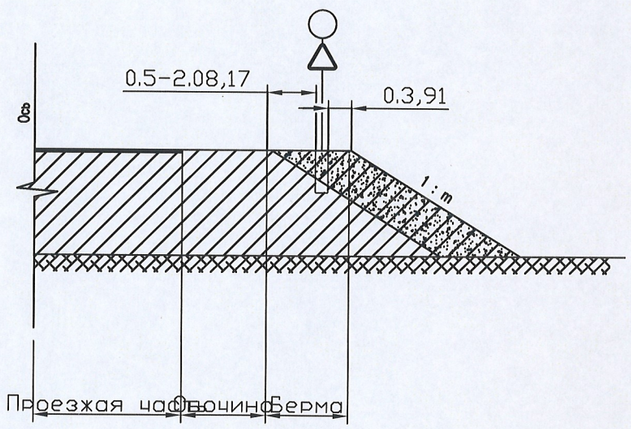

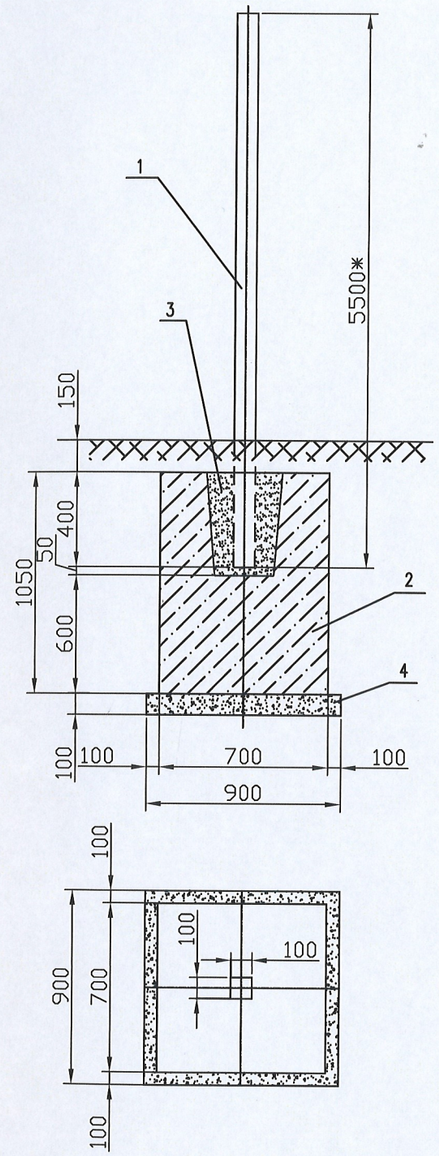

СПЕЦИФИКАЦИЯ

Поз.	Обозначение	Наименование	Кол.	Масса Масса	Примечание
1	Серия 3.503.9–80 вып.1	Стойка СКМ 4,55	1	40,3	
2	Серия 3.503.9–80 вып.1	Фундамент Ф1	1	0,850	
3		Бетон тяжелый класса В10	0,1		m3/m3
4		Песок	0,1		m3/m3
5	ГОСТ 10807–78*	Запрещающий дорожный знак 3.27 с креплением	1	7,8	
6	ГОСТ 10807–78*	Предупреждающий дорожный знак по типу 1.30	1	7,8	
		с креплением			

Примечание:

1. *Размеры для справок
2. Конструкция опор принята в соответствии с альбомом серии 3.503.9–80 в.1. "Опоры дорожных знаков на автомобильных дорогах". Союздорпроект.1988г.

Образец надписи на щитке предупреждающего дорожного знака

УЗЕЛ КРЕПЛЕНИЯ ЗНАКОВ К СТОЙКЕ

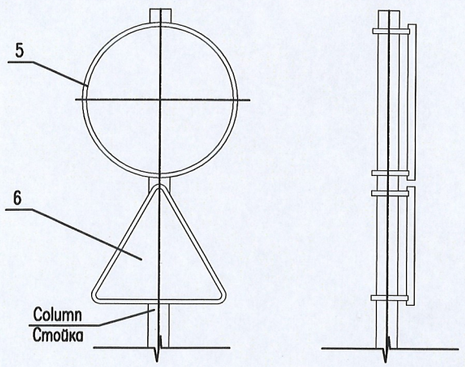

ДОРОЖНЫЕ ЗНАКИ /ГОСТ 10807–78*/

ПРЕДУПРЕЖДАЮЩИЙ

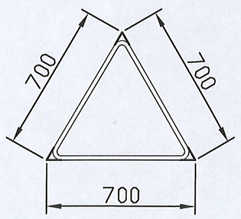

ЗАПРЕЩАЮЩИЙ

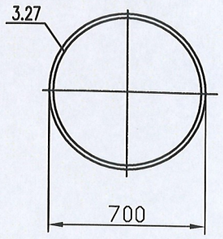

Согласовано:

Взам. инв. N | Подп. и дата | Инв. N подл.

Изм.	Кол.уч.	Лист	N док.	Подп.	Дата
ГИП		Рахмидинов			06.22
Разработал		Касымбеков			
Н. контроль		Макагонова			
Проверил		Рахмидинов			

N21П/06–06–2022–АД

«Строительство сетей электроснабжения для ведения крестьянского хозяйства ТОО "ATLANT Engineering, Procurement and Construction"»

Генеральный план

Стадия	Лист	Листов
РП	2	2

Установка опознавательного знака

ТОО ""Батыс Гранд"" 2022 г.

Формат А3