ТОО
«Актобе КапСтрой»
ГСЛ №18012302

РАБОЧИЙ ПРОЕКТ

№ 03-23

"Капитальный ремонт в средней школе имени Амангельды, Атырауской область, село. Дамба, ул. Габбас Кабышев 13Б."

Альбом 1

Архитектурно-строительные решения

г. Актобе 2023г.

ТОО
«Актобе КапСтрой»
ГСЛ №18012302

РАБОЧИЙ ПРОЕКТ

№ 04-23

"Капитальный ремонт в средней школе имени Амангельды, Атырауской область, село. Дамба, ул. Габбас Кабышев 13Б."

Альбом 1

Архитектурно-строительные решения

Директор ТОО "Актобе КапСтрой" Иргалиев Р.Д.

г. Актобе 2023г.

Ведомость основных комплектов рабочих чертежей

Обозначение	Наименование	Примечание
04 -1- АС	Архитектурно-строительные решения	

Ведомость ссылочных и прилагаемых документов

Обозначение	Наименование	Примечание
СН РК 1.02-03-2022	Порядок разработки, согласования, утверждения и состав проектно-сметной документации на строительство	
СН РК 3.02-07-2014*	Общественные здания и сооружения	
СН РК 2.02-01-2019	Пожарная безопасность зданий и сооружений	
СН РК 2.04-01-2011	Естественное и искусственное освещение	
СП РК 2.04-01-2017*	Строительная климатология	
СН РК 2.04-04-2013	Строительная теплотехника	
СН РК 2.01-01-2013	Защита строительных конструкций от коррозий	
НТП РК 01-01-3,1(4.1)-2017	Нагрузки и воздействия на здания	
НТП РК 06.1-2011	Проектирование каменных конструкции	
НТП РК 02-01-1,1-2011 (к СН РК EN 1992-1-1:2004)	Проектирование бетонных и железобетонных конструкции из тяжелых бетонов без предварительного напряжения арматуры	
СН РК 5.01-01-2013	Земляные сооружения. Основания и фундаменты	

Технико экономические показатели

Наименование	Ед. изм.	Кол-во
Общая площадь	$м^2$	2410
Площадь застройки	$м^2$	1395,0
Строительный объем	$м^3$	15872
Этажность		2

Настоящий проект соответствует требованиям экологических, санитарно-технических, противопожарных и других норм, действующих на территорий Республики Казахстан и обеспечивает безопасную для жизни и здоровья людей эксплуатацию объекта при соблюдений требований настоящего проекта

Главный инженер проекта _____ Сарсенгалиев К.С

Ведомость рабочих чертежей основного комплекта

Лист	Наименование	Примечание
АС-1	Общие данные	
АС-2	Фасад в осях 1-4;4-1 М 1:200	
АС-3	Фасад в осях А-Е;Е-А. М 1:200	
АС-4	План первого этажа. План технического подполья М 1:200	
АС-5	План второго этажа. М 1:200	
АС-6	Спецификация заполнения оконных и дверных проемов	
АС-7	Ведомость отделки помещений 1-го этажа.	
АС-8	Ведомость отделки помещений 2-го этажа.	
АС-9	Экспликация полов первого этажа.	
АС-10	Экспликация полов второго этажа.	
АС-11	План стропил.Разрез 1-1;2-2.	
АС-12	План кровли.Разрез 3-3;4-4,	
АС-13	Узлы кровли.Общие указания.	
АС-14	Спецификация кровли.	
АС-15	Узлы кровли.	
АС-16	Слуховое окно	
АС-17	Схема водосливной системы	
АС-18	Детали установки направляющих и облицовка стен "Сайдинг" Фасад 1-4, 4-1	
АС-19	Детали установки направляющих и облицовка стен "Сайдинг" Фасад А-Е, Е-А	
АС-20	Узлы 1;2; Сечение а-а.	
АС-21	Узлы оконного проема; Сечение б-б; в-в;г-г.	
АС-22	Спецификация материалов Сечение д-д;	
АС-23	Крыльцо М1:50	
АС-24	Ведомость объемов работ	

Исходные данные:

Настоящий проект разработан для "Капитальный ремонт в средней школе имени Амангельды, Атырауской область, село. Дамба, ул. Габбас Кабышев 13Б". разработан на основании "Исходных данных" и задания на проектирование.". Согласно СН РК 2.04-01-2017 "Строительная климатология"

Проект выполнен для строительства в IVГ климатическом подрайоне.

Климатические параметры холодного периода года:

абсолютная минимальная температура воздуха - 37,9 °С;

- наиболее холодных суток обеспеченностью 0,98 -30,7 °С.
- обеспеченностью 0,92 - 29,0 °С.
- наиболее холодной пятидневки обеспеченностью 0,98 -27,3 °С.
- обеспеченностью 0,92 - 24,9 °С.

Уровень ответственности- II (нормального) не относящиеся к технически сложным по утв. приказом МНЭ РК от 28.02.2015г. №165

- сейсмичность района - 5 баллов
- Степени огнестойкости здания - II
- Степени долговечности - II
- класс конструктивной пожарной опасности - С0

Класс пожарной безопасности строительных конструкций К0.

- класс функциональной пожарной опасности - Ф 4.1
- нормативное значение снегового покрова (I-район) -0,8 кПа
- нормативное ветровое давление (IV-район) -77 кгс/м2
- Средняя школа - эксплуатируемое двухэтажное здание, сложной конфигурации в плане, отмеченное в техническом паспорте как литер "А". 1980 года постройки

Здание школы вместимостью 480 мест.

Архитектурно-планировочное решение.

Рабочий проект "Капитальный ремонт в средней школе имени Амангельды, Атырауской область, село. Дамба, ул. Габбас Кабышев 13Б". разработан на основании "Исходных данных" и задания на проектирование.

Основное здание школы, подвергаемое капитальному ремонту является двухэтажным. Школа имеет сложное очертание в плане с размерами в осях 89,65 х 39,60 метр с высотой этажа 3,3 м, в спортзале 5,34 метра до потолка и высотой здания 9,4 метра.

По конструктивной схеме здание с продольными несущими стенами.

При капитальном ремонте здания без изменения остаются следующие конструкции:

фундаменты - бетонные блоки по ГОСТ 13579-78;

наружные стены из ракушеблока 530-580 мм;

внутренние стены из ракушеблока 400 мм;

покрытие из железобетонных плит 220 мм.

Целью капитального ремонта является восстановление прежнего здания школы.

Проектом предусмотрены замены полов во всех помещениях в существующем положений из линолеума,кафель.

Полы запроектированы в соответствии со СН РК 3.02-36-2012 «Полы. Нормы проектирования». В проекте предусмотрены полы с линолеумные и из керамической плитки,в спортзале резиновая в зависимости от назначения помещения.

Наружные стены школы из металлосайдинг по металлическим профилям.

Проектом предусмотрено:

Утепление существующей наружной стены толщиной 530 мм с утепление минерало ватными плитами на синтетическом связующем марки ПЖ-100 толщиной 100 мм по ГОСТ 9573-2012 согласно расчета теплотехнического.

На оснований технического обследования и рекомендациям предусматривается замена профлиста на профлист замена стропильной конструкций.

Тип и конструкция проектируемой крыши выбраны согласно СН РК 3.02-37-2013 «Крыши и кровли». В качестве каркаса приняты деревянные стропильные ноги сечением 150х50 мм. Основанием под кровлю из профлиста, является обрешетка из досок сечением 25х100мм, располагаемых с шагом 250 мм. Элементы стропильной системы выполнять из древесины хвойных пород не более 20%.

Необходимо произвести антисептирование и огнезащиту деревянных элементов.

На основании дефектного акта внутренние поверхности существующих стен и перегородок очищаются от масляной и водоэмульсионной окраски, выравниваются сухими смесями. Поверхности стен окрасить красками водоэмульсионным составом.

По периметру здания устраивается бетонная отмостка из бетона В 7,5 толщиной 150 мм шириной 1,0 м с уклоном 3% от здания.

При производстве всех видов работ руководствоваться СН РК 1.03-05-2011 "Охрана труда и техника безопасности в строительстве".

Указания о мероприятиях при производстве работ в зимнее время.

На фасадах, которые предполагается ремонтировать в зимних условиях, рекомендуется заблаговременно (летом) произвести ремонт кровли и водосточных труб, желобов, воронок, чтобы избежать намокания стен во время осенних дождей и образования наледей на поверхности стен зимой.

Работы по ремонту фасадов без тепляков можно производить при температуре наружного воздуха до -20 °С. Ниже этой температуры по условиям техники безопасности производство работ по ремонту фасадов запрещается.

Ремонт фасадов в зимних условиях необходимо производить с инвентарных лесов или передвижных вышек.

Работа с люлек в зимних условиях запрещается.

Над верхним ярусом лесов следует устраивать наклонное окрытие из фанеры, толя или других материалов, предохраняющих стены от намокания при оттепелях. В течение всего периода работ по ремонту фасада снег должен систематически убираться с кровли и лесов.

Температура штукатурного раствора в момент нанесения его на оштукатуриваемую поверхность внутри помещений должна быть не ниже +8 °С. Для этого в помещениях, где установлены бункера для приема раствора, растворосмесительные и растворонасосные установки, должна поддерживаться температура не ниже +10 °С.

Указания о мероприятиях обеспечивающих защиту от шума.

Для снижения шума вентилятора (вентиляционной установки) следует:

- выбирать агрегат с наименьшими удельными уровнями звуковой мощности;
- обеспечивать работу вентилятора в режиме максимального КПД;
- снижать сопротивление сети и не применять вентилятор, создающий избыточное давление и расход воздуха;
- обеспечивать плавный подвод воздуха к входному патрубку вентилятора.

Для снижения шума приточных или вытяжных систем, распространяющегося от вентиляторов (вентиляционных установок) по воздуховодам, следует предусматривать центральные (непосредственно у вентилятора) и концевые (в воздуховоде перед вводом в обслуживаемое системой помещение) глушители. В тех случаях, когда требуется глушитель длиной более 3-х метров, следует его разбивать на 2-3 секции с расстоянием между ними, равным длине секции.

Согласовано:

Взам. инв.№

Подпись и дата

Инв.№ подл

Изм.	Кол.уч.	Лист	№докум.	Подпись	Дата	03-1-2023-АС		
						"Капитальный ремонт в средней школе имени Амангельды, Атырауской область, село. Дамба, ул. Габбас Кабышев 13Б."		
Н. контр		Сарсенгалиев				Здание	Стадия	Лист	Листов
Провер		Иргалиев Р.Д					РП	1	
Разработал		Иргалиев Р.Д				Общие данные (начало)	ТОО "Актобе КапСтрой"		

Формат А-2

Фасад 1-4 М 1:200

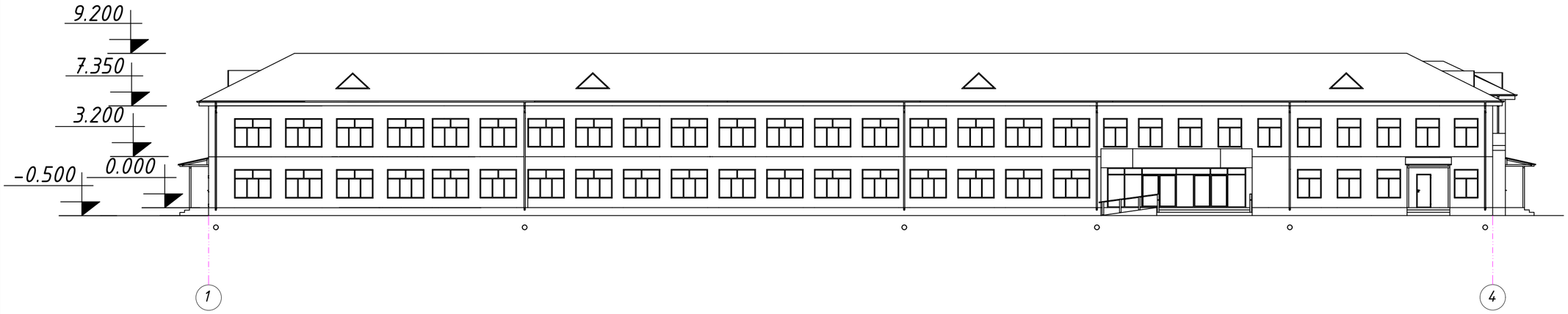

Фасад 4-1 М 1:200

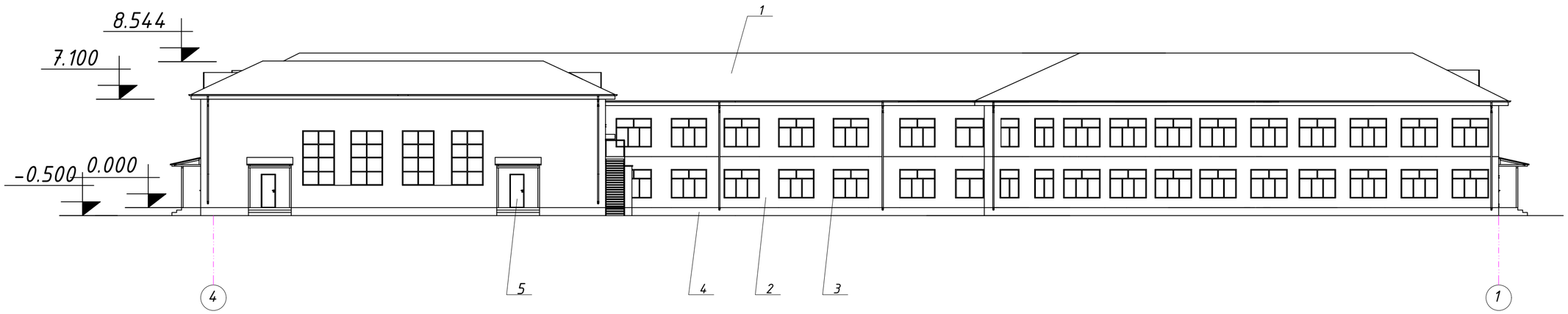

Ведомость отделки фасада

Поз. отделки	Наименование элемента фасада	Наименование материала отделки	Наименование и номер эталона цвета эталона цвета или образец колера
1	Кровля	Профлист	Коричневый цвет
2	Стена	Металлосайдинг	Серо-голубой / Бирюза
3	Окна	ПВХ	Белый
4	Цоколь	Бетонный	Серый
5	Дверь	Металлический	Темно-серый

Согласовано:

Взам. инв.№

Подпись и дата

Инв.№ подл

Изм	Кол.уч.	Лист	№докум.	Подпись	Дата
Н. контр		Сарсенгалиев			
Провер		Иргалиев Р.Д			
Разработал		Иргалиев Р.Д			

04-1-2023-АС

"Капитальный ремонт в средней школе имени Амангельды, Атырауской область, село. Дамба, ул. Габбас Кабышев 13Б."

Здание	Стадия	Лист	Листов
	РП	2	

Фасад 1-4, Фасад 4-1
М 1:200

ТОО "Актобе КапСтрой"

Формат А-2

Фасад А-Е М 1:200

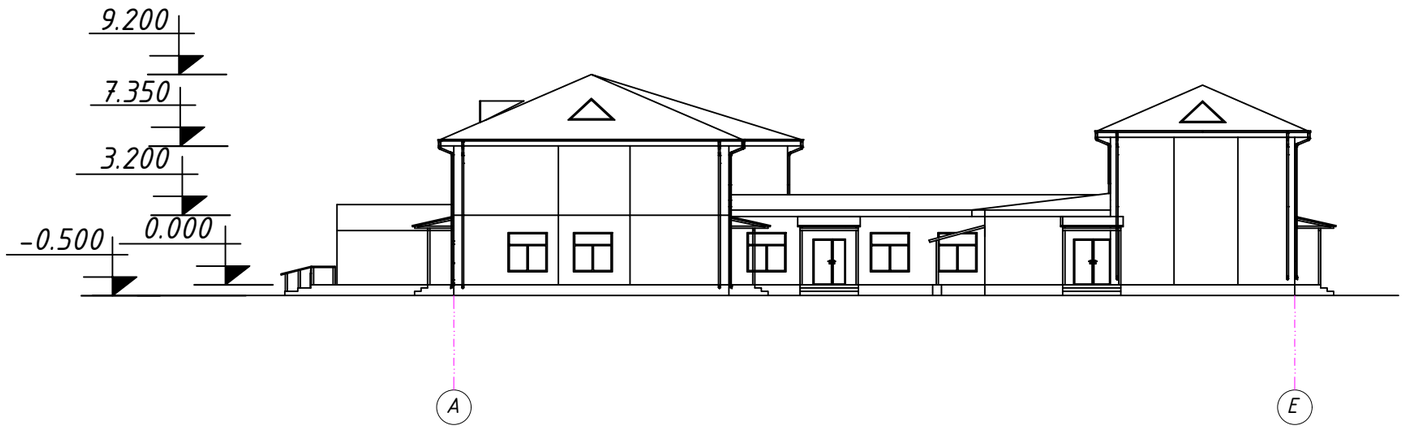

Фасад Е-А М 1:200

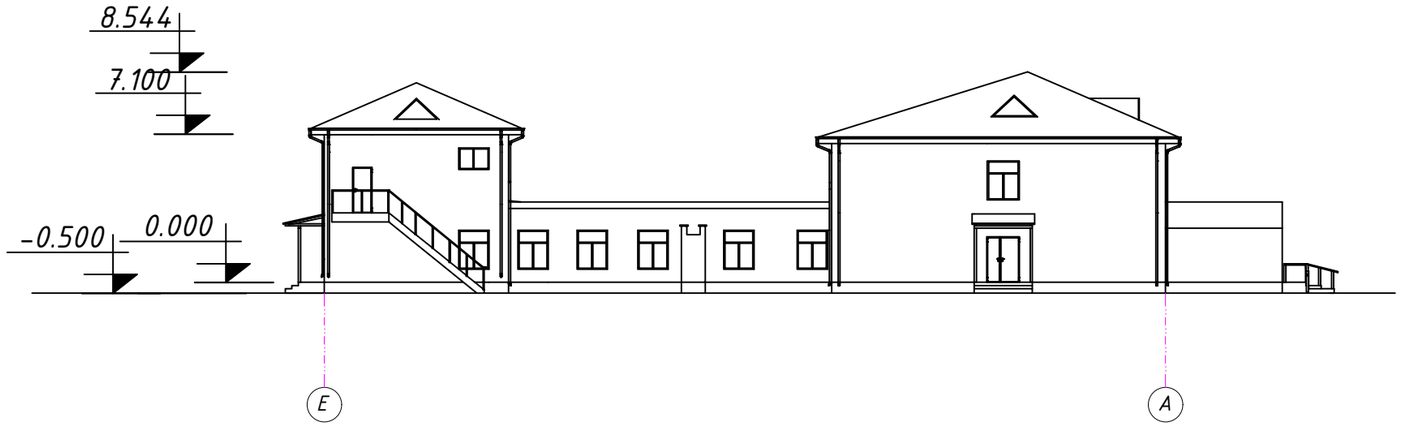

Согласовано:

Взам. инв.№

Подпись и дата

Инв.№ подл

Изм	Кол.уч	Лист	№докум.	Подпись	Дата
Н. контр		Сарсенгалиев			
Провер		Иргалиев Р.Д			
Разработал		Иргалиев Р.Д			

04-1-2023-АС

"Капитальный ремонт в средней школе имени Амангельды, Атырауской область, село. Дамба, ул. Габбас Кабышев 13Б."

Здание

Стадия	Лист	Листов
РП	3	

Фасад А-Е, Фасад Е-А М 1:200

ТОО "Актобе КапСтрой"

Формат А-2

План первого этажа. М 1:200

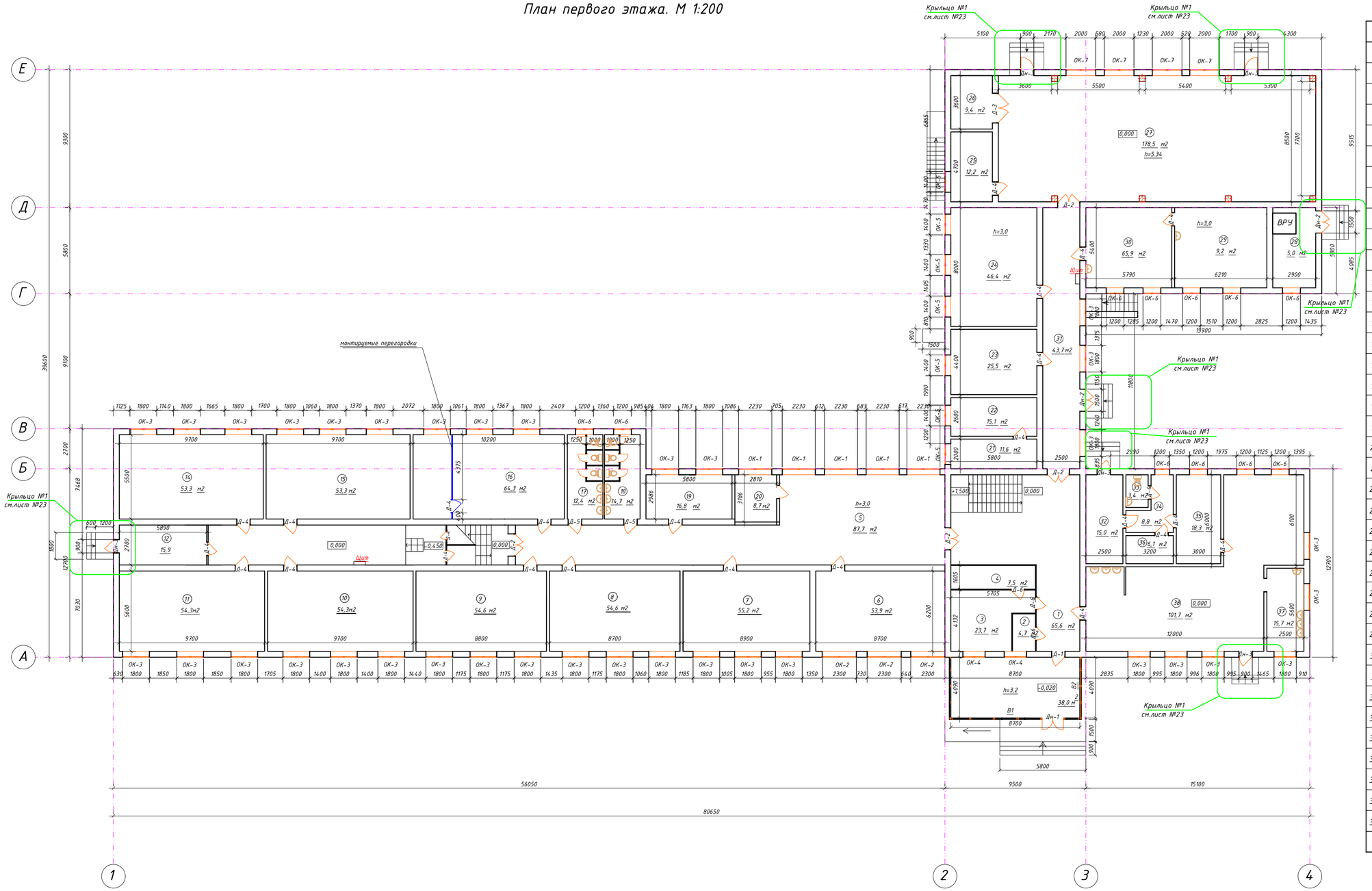

Экспликация помещений

№	Наименование	м 2
1	Холл	65,6
2	Кабинет	4,7
3	Раздевалка	23,7
4	Под.помещение	7,5
5	Коридор	87,7
6	Кабинет	53,9
7	Кабинет	55,2
8	Кабинет	54,6
9	Кабинет	54,6
10	Кабинет	54,3
11	Кабинет	54,3
12	Кабинет	15,9
13	Коридор	72,9
14	Кабинет	53,3
15	Кабинет	53,3
16	Кабинет	64,3
17	Санузел	12,4
18	Санузел	14,7
19	Кабинет	16,8
20	Кабинет	8,7
21	Кабинет	11,6
22	Кабинет	15,1
23	Библиотека	25,5
24	Кабинет	46,4
25	Раздевалка	12,2
26	Раздевалка	9,4
27	Спортзал	178,5
28	Щитовая-Кладовая	5,0
29	Кладовая	9,2
30	Мастерская	65,9
31	Коридор	43,7
32	Кладовая	15,0
33	Кладовая	3,4
34	Коридор	8,8
35	Коридор	18,3
36	Кладовая	6,1
37	Моечная	15,7
38	Столовая	101,7
	Итого по 1 этажу	1419,9

Отмостка.

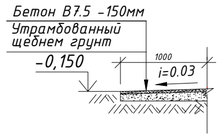

План технического подполья М 1:200

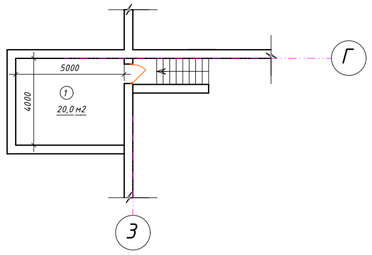

Спецификация

Поз.	Обозначение	Наименование	Кол.	Масса ед.кг	Примечание.
		Отмостка			
1	ГОСТ 26633-2015	Бетон В7.5 -150мм		45,6 м³	

Изм.	Кол.уч.	Лист	№докум.	Подпись	Дата
Н. контр		Сарсенгалиев			
Провер		Ираалиев Р.Д			
Разработал		Ираалиев Р.Д			

04-1-2023-АС

"Капитальный ремонт в средней школе имени Амангельды, Атырауской область, село. Дамба, ул. Габбас Кабышев 13Б."

Здание

Стадия	Лист	Листов
РП	4	

План первого этажа М 1:200
План технического подполья М 1:200

ТОО "Актобе КапСтрой"

Согласовано:

Взам. инв.№

Подпись и дата

Инв.№ подл

Формат А-2

План второго этажа. М 1:200

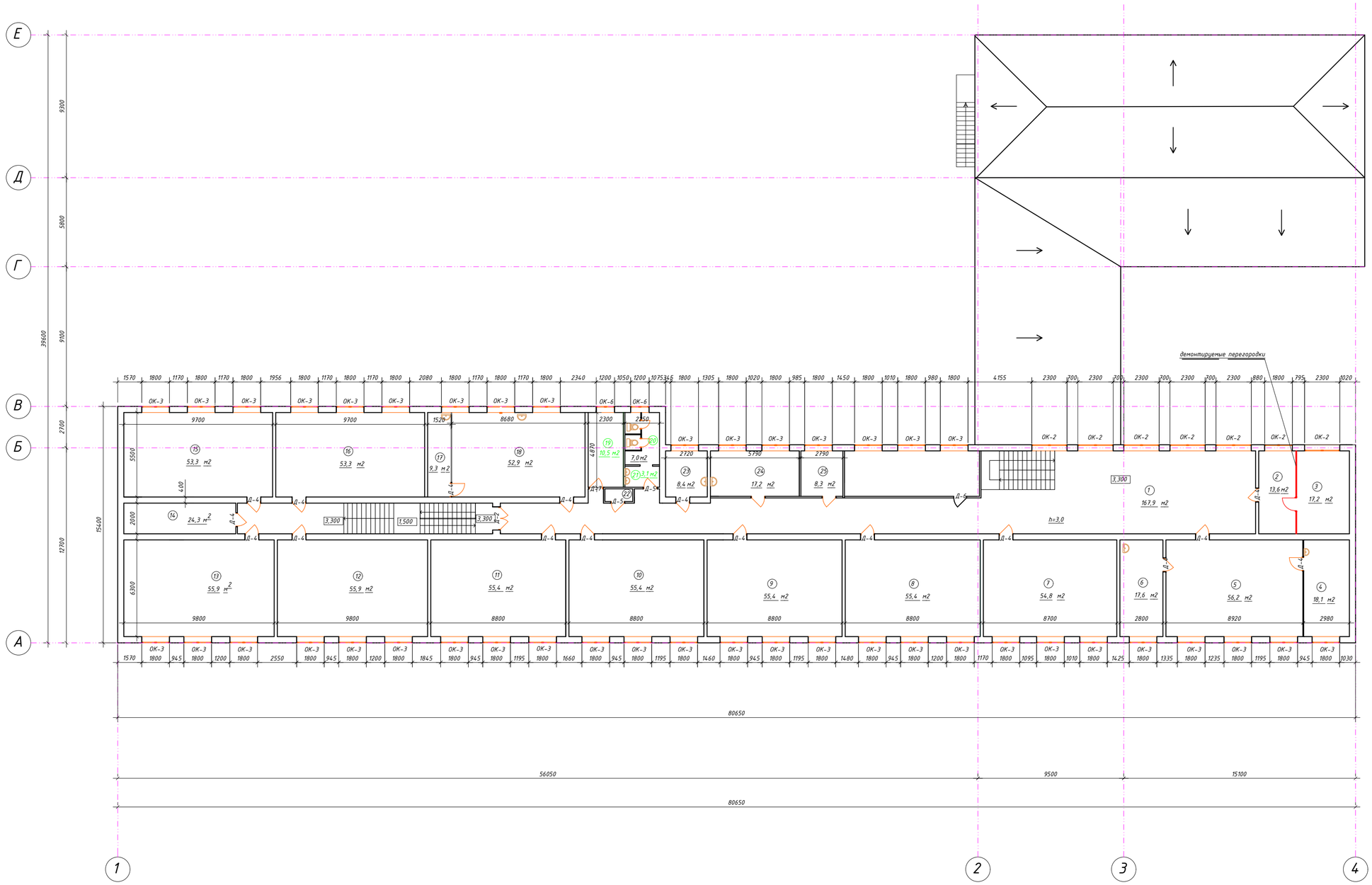

Экспликация помещений

№	Наименование	м²
1	Коридор	167,9
2	Кабинет	13,6
3	Кабинет	17,2
4	Кабинет	18.1
5	Кабинет физики	56,2
6	Лаборатория	17,6
7	Компьютерный кабинет	54,8
8	Кабинет	55,4
9	Кабинет	55,4
10	Кабинет	55,4
11	Кабинет	55,4
12	Кабинет	55,9
13	Кабинет	55,9
14	Кабинет	24,3
15	Коридор	53,3
16	Кабинет	53,3
17	Лаборатория	9,3
18	Кабинет химии	52,9
19	Оружейный	10,5
20	Санузел	7,0
21	Коридор	3,1
22	Кладовая	2,1
23	Привычный кабинет	8,4
24	Мед.пункт	17,2
25	Кабинет	8,3
	Итого по 2 этажу	990,1
	Итого по лит А	2410,0

Витраж В1 М 1:50

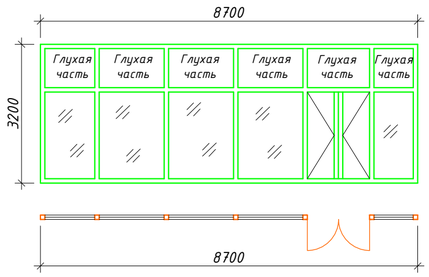

Витраж В2 М 1:50

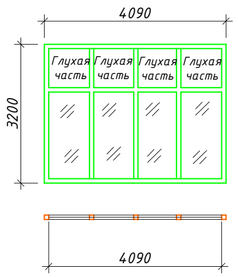

Данный лист смотреть совместно с листами АС-4;

Спецификация

Марка поз.	Обозначение	Наименование	Количество,шт. 1-эт	Количество,шт. Всего	Приме-чание
		Двери наружные			
В-1	ГОСТ 30970-2014	В 87-32	1	1	пластиковые
В-2	ГОСТ 30970-2014	В 40,9-32	1	2	пластиковые

Демонтажные работы:

1. Снятие покрытия входной группы- 16,5 м²

Монтажные работы:

1. Монтаж плитка керам.антисколзящая покрытия входной группы- - 16,5 м²

Изм.	Кол.уч.	Лист	№докум.	Подпись	Дата	04-1-2023-АС		
						"Капитальный ремонт в средней школе имени Амангельды, Атырауской область, село. Дамба, ул. Габбас Кабышев 13Б."		
Н. контр		Сарсенгалиев				Здание	Стадия: РП	Лист: 5 / Листов:
Провер		Иргалиев Р.Д				План второго этажа М 1:200	ТОО "Актобе КапСтрой"	
Разработал		Иргалиев Р.Д						

Согласовано:

Взам. инв.№

Подпись и дата

Инв.№ подл

Формат А-2

Спецификация заполнения оконных и дверных проемов

Марка поз.	Обозначение	Наименование	Количество,шт.			Приме-чание
			1-эт	2-эт	Всего	
		Двери наружные				
Дн-1	ГОСТ 30970-2014	ДН 21-15	1	-	1	пластиковые
Дн-2	ГОСТ 31173-2003	ДН 21-15	2	-	2	металлические
Дн-3	ГОСТ 31173-2003	ДН 21-9	5	-	5	металлические
		Двери внутренние				
Д-1	ГОСТ 30970-2014	ДГ 21-9	1	-	1	пластиковые
Д-2	ГОСТ 6629-88	ДГ 21-15	4	1	5	деревянные
Д-3	ГОСТ 6629-88	ДГ 21-18	1	-	1	деревянные
Д-4	ГОСТ 6629-88	ДГ 21-9	25	17	42	деревянные
Д-5	ГОСТ 6629-88	ДГ 21-7	2	2	4	деревянные
Д-6	ГОСТ 30970-2014	ДГ 21-8	-	1	1	пластиковые
Д-7	ГОСТ 31173-2003	ДГ 21-9	-	1	1	металлический
		Окна				
ОК-1	ГОСТ 30674-99	ОП В1 2230Х2000 (4М1-16Ar-4М1-16Ar-4М1)	5	-	5	Оконный блок с форточками
ОК-2	ГОСТ 30674-99	ОП В1 2300Х2000 (4М1-16Ar-4М1-16Ar-4М1)	4	7	11	Оконный блок с форточками
ОК-3	ГОСТ 30674-99	ОП В1 1800Х2000 (4М1-16Ar-4М1-16Ar-4М1)	34	42	76	Оконный блок с форточками
ОК-4	ГОСТ 30674-99	ОП В1 1500Х2000 (4М1-16Ar-4М1-16Ar-4М1)	2	-	2	Оконный блок с форточками
ОК-5	ГОСТ 30674-99	ОП В1 1400Х2000 (4М1-16Ar-4М1-16Ar-4М1)	7	-	7	Оконный блок с форточками
ОК-6	ГОСТ 30674-99	ОП В1 1200Х2000 (4М1-16Ar-4М1-16Ar-4М1)	11	2	13	Оконный блок с форточками
ОК-7	ГОСТ 30674-99	ОП В1 2000Х3430 (4М1-16Ar-4М1-16Ar-4М1)	4	-	4	Оконный блок с форточками
		Доски подоконные				
ДП-1	Индивидуальные	2350х400х45	5	-	5	ПВХ
ДП-2	Индивидуальные	2420х400х45	4	7	11	ПВХ
ДП-3	Индивидуальные	1920х400х45	32	42	76	ПВХ
ДП-4	Индивидуальные	1620х400х45	2	-	2	ПВХ
ДП-5	Индивидуальные	1520х400х45	7	-	7	ПВХ
ДП-6	Индивидуальные	1320х400х45	11	2	13	ПВХ
ДП-7	Индивидуальные	2120х400х45	4	-	4	ПВХ
		Водоотлив подоконные				
ВПО-1	Индивидуальные	2350х400х45	5	-	5	Оцинкованные
ВПО-2	Индивидуальные	2420х400х45	4	7	11	Оцинкованные
ВПО-3	Индивидуальные	1920х400х45	32	45	76	Оцинкованные
ВПО-4	Индивидуальные	1620х400х45	2	-	2	Оцинкованные
ВПО-5	Индивидуальные	1520х400х45	7	-	7	Оцинкованные
ВПО-6	Индивидуальные	1320х400х45	11	2	13	Оцинкованные
ВПО-7	Индивидуальные	2120х400х45	4	-	4	Оцинкованные

Согласовано:

Взам. инв.№

Подпись и дата

Инв.№ подл

Изм.	Кол.уч.	Лист	N док.	Подпись	Дата
Н. контр		Сарсенгалиев			
Провер		Иргалиев Р.Д			
Разработал		Иргалиев Р.Д			

04-1-2023-АС

"Капитальный ремонт в средней школе имени Амангельды, Атырауской область, село. Дамба, ул. Габбас Кабышев 13Б."

Здание

Стадия	Лист	Листов
РП	6	

Спецификация заполнения оконных и дверных проемов

ТОО "Актобе КапСтрой"

Формат А-3

Ведомость отделки помещений первого этажа.

Номер помещений	Вид отделки элементов интерьера									Примечание
	Потолок	Площадь м²	Стены	Площадь м²	Отделка низа стены	Площадь м²	Высота мм	Откосы	Площадь м²	
Первый этаж:										
1 Холл 5 Коридор 14 Коридор 25 Раздевалка 26 Раздевалка 28 Щитовая 31 Коридор 32 Кладовая 34 Коридор 35 Коридор 36 Кладовая 38 Столовая	Огрунтовка потолков; Шпаклевание из выравнивающих сухих смесей; Шпаклевание из "финишных" сухих смесей; Улучшенная окраска водоэмульсионным составом	65,6 87,7 53,3 12,2 9,4 5,0 43,7 15,0 8,8 18,3 6,1 101,7	Огрунтовка поверхностей стен; Шпаклевание из выравнивающих сухих смесей; Шпаклевание из "финишных" сухих смесей; Улучшенная окраска водоэмульсионным составом за два раза	45,0 87,3 53,5 40,3 20,4 27,1 98,4 20,4 17,0 28,5 12,3 68,3	Огрунтовка поверхностей стен; Шпаклевание из выравнивающих сухих смесей; Шпаклевание из "финишных" сухих смесей; Улучшенная окраска масляной краской за два раза	65,5 143,6 80,8 22,3 13,8 27,1 48,6 26,8 15,8 19,3 16,4 70,3	на высоту 1800 мм	Огрунтовка откосов; Шпаклевание из выравнивающих сухих смесей; Шпаклевание из "финишных" сухих смесей; Окраска водоэмульсионным составом		
27 Спортзал		178,5		116,4		166,9	на высоту 3000 мм			
		605,3		634,9		717,2				
17 Санузел 18 Санузел 33 Санузел 37 Моечная	Огрунтовка потолков; Шпаклевание из выравнивающих сухих смесей; Шпаклевание из "финишных" сухих смесей; Окраска моющейся дисперсионной краской	12,4 14,7 3,4 15,7	Огрунтовка поверхностей стен; Шпаклевание из выравнивающих сухих смесей; Шпаклевание из "финишных" сухих смесей; Окраска моющейся дисперсионной краской за два раза	18,0 20,0 8,9 19,5	Улучшенная штукатурка; Облицовка керамической глазурованной плиткой светлых тонов	27,6 29,2 11,4 20,0	на высоту 1800 мм	Огрунтовка откосов; Шпаклевание из выравнивающих сухих смесей; Шпаклевание из "финишных" сухих смесей; Окраска водоэмульсионным составом		
		44,6		66,4		88,2				
6 Кабинет 7 Кабинет 8 Кабинет 9 Кабинет 10 Кабинет 11 Кабинет 12 Кабинет 13 Коридор 15 Кабинет 16 Кабинет 19 Кабинет 20 Кабинет 21 Кабинет 22 Кабинет 23 Библиотека 24 Кабинет 29 Кабинет 30 Кабинет	Огрунтовка потолков; Шпаклевание из выравнивающих сухих смесей; Шпаклевание из "финишных" сухих смесей; Улучшенная окраска водоэмульсионным составом	53,9 55,2 54,6 54,6 54,3 54,3 15,9 72,9 53,3 64,3 16,8 8,7 11,6 15,1 25,5 46,4 9,2 65,9	Огрунтовка поверхностей стен; Шпаклевание из выравнивающих сухих смесей; Шпаклевание из "финишных" сухих смесей; Улучшенная окраска водоэмульсионным составом за два раза	71,9 77,7 79,1 79,5 79,5 85,1 82,1 84,2 83,0 82,1 17,7 17,9 62,3 67,5 83,0 175,7 71,6 76,4				Огрунтовка откосов; Шпаклевание из выравнивающих сухих смесей; Шпаклевание из "финишных" сухих смесей; Окраска водоэмульсионным составом		
		734,1		1459,6						
Первый этаж:		1384,0		2158,5		805,4				

Данный лист смотреть совместно с листами АС-4;5.

Изм.	Кол.уч.	Лист	N док.	Подпись	Дата
Н. контр		Сарсенгалиев			
Провер		Иргалиев Р.Д			
Разработал		Иргалиев Р.Д			

04-1-2023-АС

"Капитальный ремонт в средней школе имени Амангельды, Атырауской область, село. Дамба, ул. Габбас Кабышев 13Б."

Здание

Стадия	Лист	Листов
РП	7	

Ведомость отделки помещений первого этажа.

ТОО "Актобе КапСтрой"

Согласовано:

Взам. инв.№

Подпись и дата

Инв.№ подл

Формат А-3

Ведомость отделки помещений второго этажа.

Номер помещений	Вид отделки элементов интерьера									Примечание
	Потолок	Площадь м²	Стены	Площадь м²	Отделка низа стены	Площадь м²	Высота мм	Откосы	Площадь м²	
Второй этаж:										
1 Коридор 17 Коридор	Огрунтовка потолков; Шпаклевание из выравнивающих сухих смесей; Шпаклевание из "финишных" сухих смесей; Улучшенная окраска водоэмульсионным составом	167,9 9,3 177,2	Огрунтовка поверхностей стен; Шпаклевание из выравнивающих сухих смесей; Шпаклевание из "финишных" сухих смесей; Улучшенная окраска водоэмульсионным составом за два раза	158,0 61,8 219,8	Огрунтовка поверхностей стен; Шпаклевание из выравнивающих сухих смесей; Шпаклевание из "финишных" сухих смесей; Улучшенная окраска масляной краской за два раза	181,7 80,2 261,9	на высоту 1800 мм	Огрунтовка откосов; Шпаклевание из выравнивающих сухих смесей; Шпаклевание из "финишных" сухих смесей; Окраска водоэмульсионным составом		
20 Санузел 21 Санузел 22 Кладовая 23 Привычный кабинет 24 Мед.пункт	Огрунтовка потолков; Шпаклевание из выравнивающих сухих смесей; Шпаклевание из "финишных" сухих смесей; Окраска моющейся дисперсионной краской	7,0 3,1 2,1 8,4 17,2 37,8	Огрунтовка поверхностей стен; Шпаклевание из выравнивающих сухих смесей; Шпаклевание из "финишных" сухих смесей; Окраска моющейся дисперсионной краской за два раза	15,4 16,5 1,82 10,0 28,9 72,6	Улучшенная штукатурка; Облицовка керамической глазурованной плиткой светлых тонов	18,9 20,7 15,1 16,7 30,6 102,0	на высоту 1800 мм	Огрунтовка откосов; Шпаклевание из выравнивающих сухих смесей; Шпаклевание из "финишных" сухих смесей; Окраска водоэмульсионным составом		
2 Кабинет 3 Кабинет 4 Кабинет 5 Кабинет физики 6 Лаборатория 7 Компьютерный кабинет 8 Кабинет 9 Кабинет 10 Кабинет 11 Кабинет 12 Кабинет 13 Кабинет 14 Кабинет 15 Кабинет 16 Кабинет 18 Кабинет 19 Кабинет 25 Кабинет	Огрунтовка потолков; Шпаклевание из выравнивающих сухих смесей; Шпаклевание из "финишных" сухих смесей; Улучшенная окраска водоэмульсионным составом	13,6 17,2 18.1 56,2 17,6 54,8 55,4 55,4 55,4 55,4 55,9 55,9 24,3 53,3 52,9 29,6 8,3 679,3	Огрунтовка поверхностей стен; Шпаклевание из выравнивающих сухих смесей; Шпаклевание из "финишных" сухих смесей; Улучшенная окраска водоэмульсионным составом за два раза	40,3 43,3 48,2 76,6 49,1 77,3 77,9 77,9 76,7 77,9 78,5 83,9 83,9 77,6 77,6 39,8 33,2 1119,7				Огрунтовка откосов; Шпаклевание из выравнивающих сухих смесей; Шпаклевание из "финишных" сухих смесей; Окраска водоэмульсионным составом		
Второй этаж:		894,3		1412,1		363,9				

Данный лист смотреть совместно с листами АС-4;5.

Изм.	Кол.уч.	Лист	N док.	Подпись	Дата
Н. контр		Сарсенгалиев			
Провер		Иргалиев Р.Д			
Разработал		Иргалиев Р.Д			

04-1-2023-АС

"Капитальный ремонт в средней школе имени Амангельды, Атырауской область, село. Дамба, ул. Габбас Кабышев 13Б."

Здание

Стадия	Лист	Листов
РП	8	

Ведомость отделки помещений второго этажа.

ТОО "Актобе КапСтрой"

Согласовано:

Взам. инв.№

Подпись и дата

Инв.№ подл

Формат А-3

Экспликация полов (начало)

Номер помещения	Тип пола	Схема пола	Данные элементов пола	Площадь м²
		Первый этаж		
1. Холл 2. Кабинет 3. Раздевалка 4. Под.помещение 5. Коридор 19. Кабинет 20. Кабинет 31. Коридор 32. Кладовая 34. Коридор 35. Коридор 36. Кладовая 38. Столовая	I	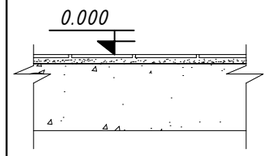	Покрытие - плиты полового керамогранита - 20мм; по ГОСТ 6787-2001. Прослойка стяжка из цементно-песчаного раствора М150 - 30мм; Существующее бетонное основание.	65,6 4,7 23,7 7,5 87,7 43,7 16,8 8,7 15,0 8,8 18,3 6,1 101,7 408,3
17. Кабинет 18. Кабинет 33. Санузел 37. Моечная	II	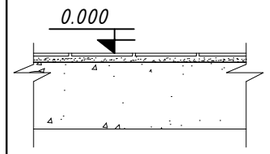	Покрытие - плитка керамич антискользящая. - 10мм;по ГОСТ 6787-2001. Прослойка стяжка из цементно-песчаного раствора М150 - 30мм; Гидроизоляция из 2 слоев гидроизола на битумной мастике; Существующее бетонное основание.	12,4 14,7 3,4 15,7 46,2
6. Кабинет 7. Кабинет 8 Кабинет 9 Кабинет 10 Кабинет 11 Кабинет 12 Кабинет 13 Коридор 14 Коридор 15 Кабинет 16 Кабинет 21 Кабинет 22 Кабинет 23 Кабинет 24 Кабинет 25 Раздевалка 26 Раздевалка 29 Кабинет 30 Кабинет	III	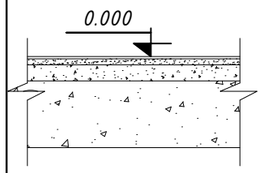	Покрытие - Линолеум на теплоизолирующей подоснове 4,0 мм по ГОСТ 7251-2016. Клеящая мастика 1,0 мм Стяжка из цементно- песчаного раствора М150 - 30мм; Существующее бетоное основание.	53,9 55,2 54,6 54,6 54,3 54,3 15,9 72,9 53,3 53,3 64,3 11,6 15,1 25,5 46,4 12,2 9,4 9,2 65,9 781,9

Экспликация полов (окончание)

Номер помещения	Тип пола	Схема пола	Данные элементов пола	Площадь м²	
		Первый этаж			
27. Спортзал	IV	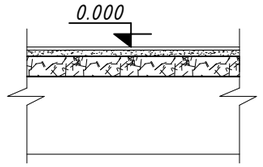	Покрытие -"GRABOFLEKS START -6.5мм; Стяжка из цементно-песчаного раствора М150 -30 мм Существующее бетонное основание.	178,5 178.5	
28. Щитовая	V	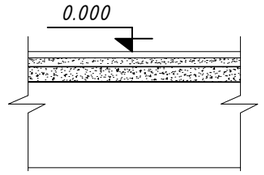	Покрытие - Мозаично-бетонный из бетона кл.В15 по ГОСТ 26633-2015 -20мм; Стяжка из цементно-песчаного раствора М150 -30 мм Существующее бетонное основание.	5,0 5.0	
Итого первый этаж				1419.9	

Общие указания

1. Выбор конструктивных решений полов зависит от назначения помещений, режима эксплуатации, климатических условий и экономической целесообразности.
2. Материалы, применяемые в конструкциях полов должны удовлетворять требованиям, изложенных в главах СН РК 3.02-36-2012 "Полы. Нормы проектирования".
3. Полы по бетонным основаниям устраиваются на непросадочном основании, по которому укладываются утрамбованный из щебня слой бетонной подготовки с выравнивающей стяжкой.
4. В поверхность основания из нескального грунта перед укладкой по нему подстилающего слоя должно быть предусмотрено вдавливание щебня на глубину не менее 40 мм.
5. При устройстве полов первого этажа дополнительного укладывать слой теплоизоляции из керамзитового гравия γ=600 кг/м^3 в соответствии со СП РК 2.04-01-2017 "Строительная климатология".
6. К защитным мероприятиям пола первого этажа относится покрытие из двух слоев рубероида на битумной мастике, которое выполняет одновременно функцию паро- и гидроизоляционного слоя.
7. Цвета покрытий пола - напольной керамической плитки, линолеума в помещениях должны быть близкими по цвету с внутренней отделкой помещений.
8. Данный лист смотреть совместно с листами АС-4;5 .

Согласовано:

Взам. инв.№

Подпись и дата

Инв.№ подл

Изм.	Кол.уч.	Лист	N док.	Подпись	Дата	04-1-2023-АС		
						"Капитальный ремонт в средней школе имени Амангельды, Атырауской область, село. Дамба, ул. Габбас Кабышев 13Б."		
Н. контр		Сарсенгалиев				Здание	Стадия	Лист	Листов
Провер		Иргалиев Р.Д					РП	9	
Разработал		Иргалиев Р.Д				Экспликация полов первого этажа.	ТОО "Актобе КапСтрой"		

Формат А-3

Экспликация полов

Номер помещения	Тип пола	Схема пола	Данные элементов пола	Площадь м²
		Второй этаж		
1. Коридор	I	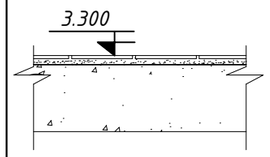	Покрытие - плиты полового керамогранита по ГОСТ 6787-2001. Стяжка из цементно-песчаного раствора М150 - 30мм; Существующее бетонное основание.	167,9 167,9
20. Санузел 21. Санузел 22. Кладовая 23. Привычный кабинет 24. Мед.пункт	II	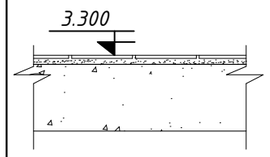	Покрытие - плитка керамич антискользящая. - 10мм;по ГОСТ 6787-2001. Стяжка из цементно-песчаного раствора М150 - 30мм; Гидроизоляция из 2 слоев гидроизола на битумной мастике; Существующее бетонное основание.	7,0 7,0 2,1 8,4 17.2 41,7
2. Кабинет 3. Кабинет 4. Кабинет 5. Кабинет физики 6. Лаборатория 7. Компьютерный кабинет 8. Кабинет 9. Кабинет 10. Кабинет 11. Кабинет 12. Кабинет 13. Кабинет 14. Кабинет 15. Коридор 16. Кабинет 17. Помещение 18. Кабинет 19. Кабинет 25. Кабинет	III	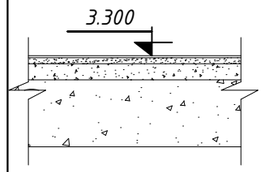	Покрытие - Линолеум на теплоизолирующей подоснове 4,0 мм по ГОСТ 7251-2016. Клеящая мастика 1,0 мм Стяжка из цементно- песчаного раствора М150 - 30мм; Существующее бетоное основание.	13,6 17,2 18.1 56,2 17,6 54,8 55,4 55,4 55,4 55,4 55,9 55,9 24,3 53,3 53,3 9,3 52,9 29,6 8,3 741,9
Итого второй этаж				990.1

Общие указания

1. Выбор конструктивных решений полов зависит от назначения помещений, режима эксплуатации, климатических условий и экономической целесообразности.
2. Материалы, применяемые в конструкциях полов должны удовлетворять требованиям, изложенных в главах СН РК 3.02-36-2012 "Полы. Нормы проектирования".
3. Полы по бетонным основаниям устраиваются на непросадочном основании, по которому укладываются утрамбованный из щебня слой бетонной подготовки с выравнивающей стяжкой.
4. В поверхность основания из нескального грунта перед укладкой по нему подстилающего слоя должно быть предусмотрено вдавливание щебня на глубину не менее 40 мм.
5. При устройстве полов первого этажа дополнительного укладывать слой теплоизоляции из керамзитового гравия γ=600 кг/м^3 в соответствии со СП РК 2.04-01-2017 "Строительная климатология".
6. К защитным мероприятиям пола первого этажа относится покрытие из двух слоев рубероида на битумной мастике, которое выполняет одновременно функцию паро- и гидроизоляционного слоя.
7. Цвета покрытий пола - напольной керамической плитки, линолеума в помещениях должны быть близкими по цвету с внутренней отделкой помещений.
8. Данный лист смотреть совместно с листами АС-4;5 .

Изм.	Кол.уч.	Лист	N док.	Подпись	Дата	04-1-2023-АС		
						"Капитальный ремонт в средней школе имени Амангельды, Атырауской область, село. Дамба, ул. Габбас Кабышев 13Б."		
Н. контр		Сарсенгалиев				Здание	Стадия	Лист	Листов
Провер		Иргалиев Р.Д					РП	10	
Разработал		Иргалиев Р.Д				Экспликация полов второго этажа.	ТОО "Актобе КапСтрой"		

Согласовано:

Взам. инв.№

Подпись и дата

Инв.№ подл

Формат А-3

План стропил.

М 1:200

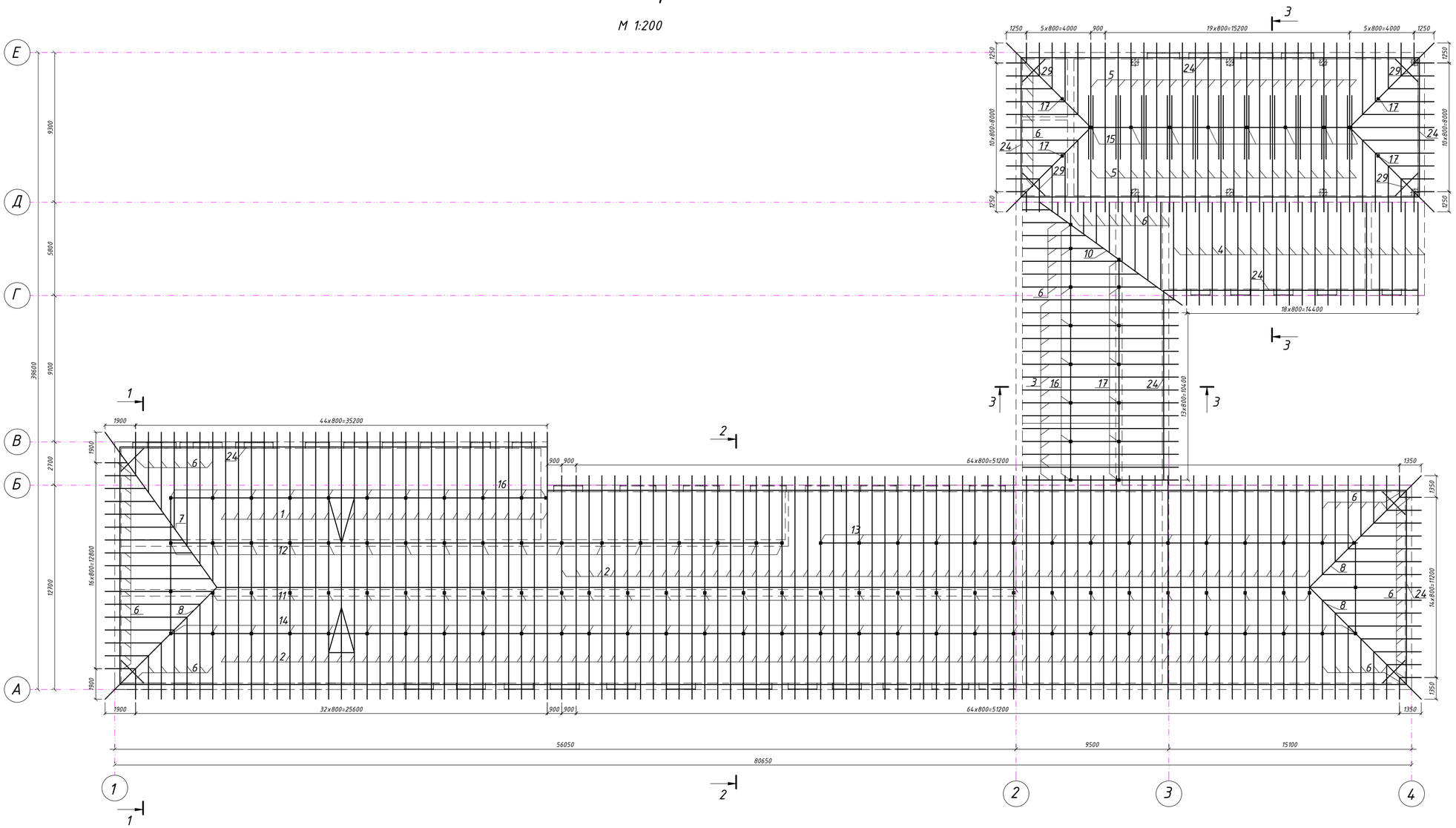

Разрез 1-1

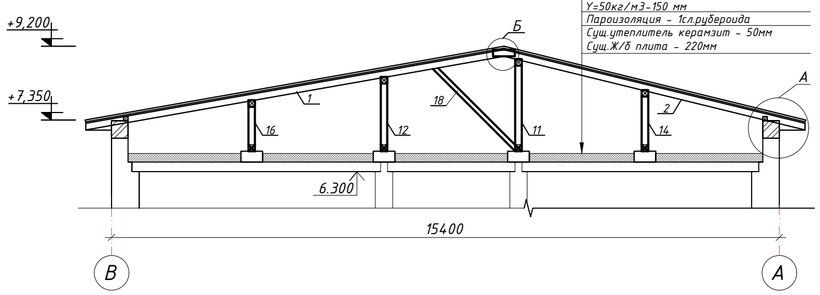

Профлист НС 44х100х0,6
Стропила 50х150 мм
Обрешетка 25х100 мм
Стяжка из ц/песчанного раствора 20мм
Проектируемый Утеплитель ISOVER OL-P
Y=50кг/м3-150 мм
Пароизоляция - 1сл.рубероида
Сущ.утеплитель керамзит - 50мм
Сущ.Ж/б плита - 220мм

Разрез 2-2

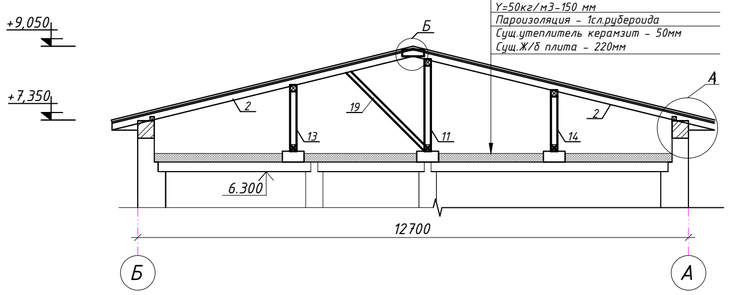

Профлист НС 44х100х0,6
Стропила 50х150 мм
Обрешетка 25х100 мм
Стяжка из ц/песчанного раствора 20мм
Проектируемый Утеплитель ISOVER OL-P
Y=50кг/м3-150 мм
Пароизоляция - 1сл.рубероида
Сущ.утеплитель керамзит - 50мм
Сущ.Ж/б плита - 220мм

Изм	Кол.уч.	Лист	№ докум.	Подпись	Дата	04-1-2023-АС		
						"Капитальный ремонт в средней школе имени Амангельды, Атырауской область, село. Дамба, ул. Габбас Кабышев 13Б."		
Н. контр		Сарсенгалиев				Здание	Стадия	Лист	Листов
Провер		Иргалиев Р.Д					РП	11	
Разработал		Иргалиев Р.Д				План стропил.Разрез 1-1;2-2;	ТОО "Актобе КапСтрой"		

Формат А-2

План кровли.

М 1:200

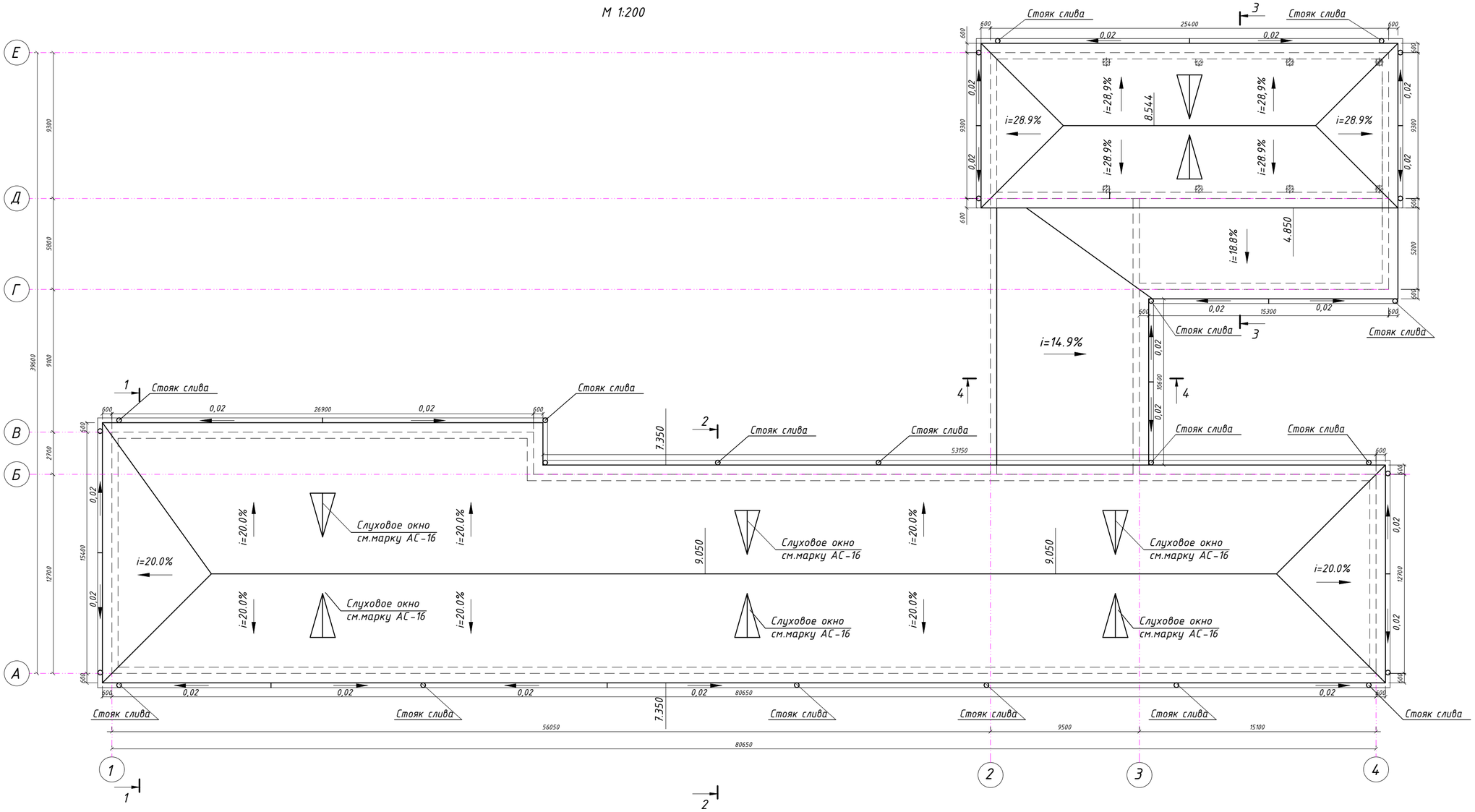

Разрез 3-3

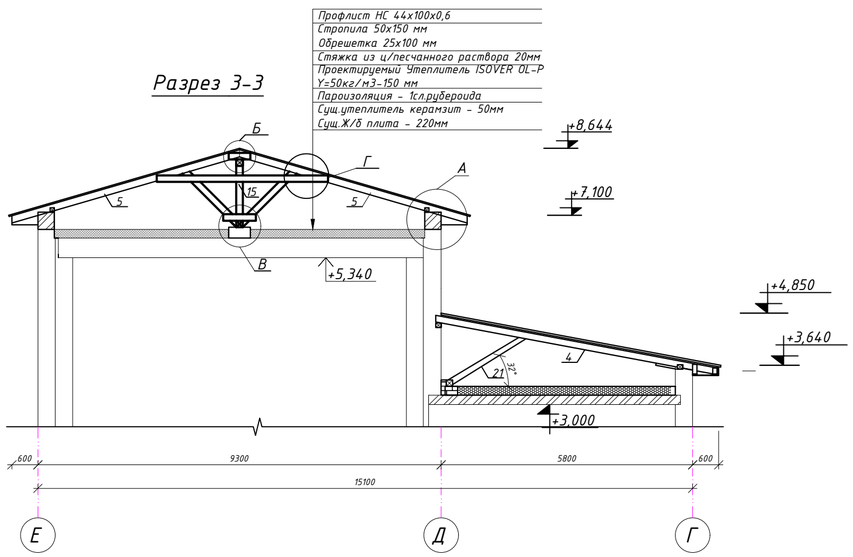

Разрез 4-4

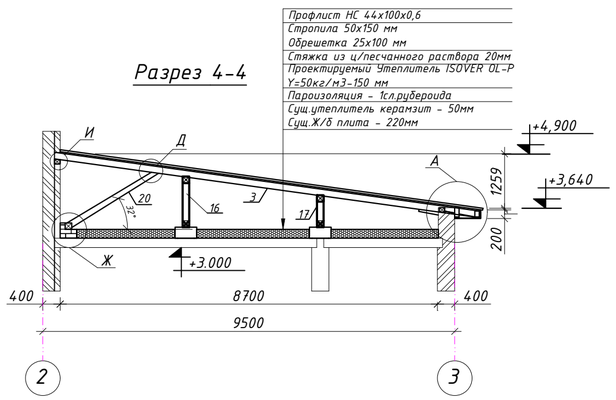

Изм	Кол.уч.	Лист	№докум.	Подпись	Дата	04-1-2023-АС
						"Капитальный ремонт в средней школе имени Амангельды, Атырауской область, село. Дамба, ул. Габбас Кабышев 13Б."
Н. контр		Сарсенгалиев				Здание — Стадия: РП; Лист: 12; Листов:
Провер		Иргалиев Р.Д				
Разработал		Иргалиев Р.Д				План кровли.Разрез 3-3;4-4, — ТОО "Актобе КапСтрой"

Формат А-2

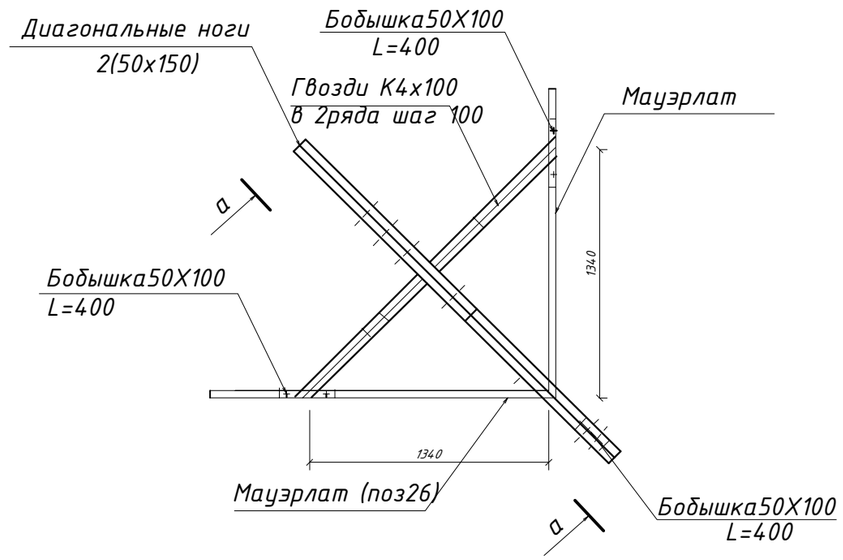

а – а

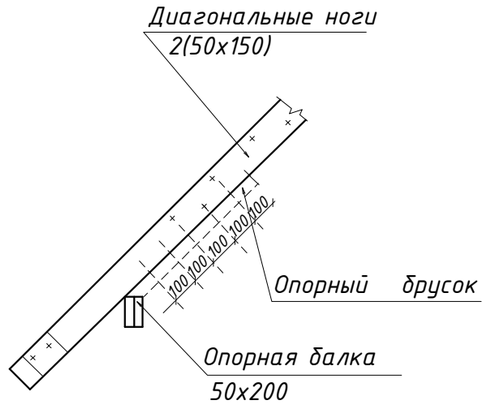

Тип и конструкция проектируемой крыши выбранны согласно требованиям СНиП РК 3.02-06-2009 "Крыши и кровли".

В качестве каркаса крыши приняты деревянные стропильные ноги сечением 150х50мм. Основанием под кровлю из профлиста является обрешетка из досок сечением 25х100мм,располагаемых с шагом 250мм.

В целях облегчения монтажа рекомендуется начинать укладку с левого края. Крепления профлиста следует осуществлять шурупами 4.8х35 с уплотнительной полиэтиленовой шайбой. На каждый квадратный метр устанавливается 6 шурупов, вдоль карниза лист крепится в каждой волне. В местах нахлестки листов (не менее 200мм) крепление должно производится в каждую вторую волну.

Работы производить согласно требованиям СНиП РК 3.02-06-2002, СНиП II-25-80, ГОСТ 11047-90, ГОСТ 24404-80, СТ СЭВ 4868-84, СТ СЭВ 5980-87.

1. Элементы стропильной системы из древесины хвойных пород, относительной влажностью:- для стоек не более 12%, для балок не более 9%, для остальных конструкций не более 20%.
2. Деревянные конструкции обработать водорастворимым препаратом ВДХ, путем погружения деревянных элементов в раствор. Пропитывание на глубину 5-12 мм.
3. Огнезащита древесины в конструкциях - покрытие ВПД (ГОСТ 25130-82*) по грунтовке глифталевого типа ГФ-0163 (ГОСТ 51691-2000). По покрытию ВПД нанести гидрозащитную эмаль ПФ-115 (ГОСТ 6465-76). Температура высушивания пропитанных заготовок 20-60°С.
4. Деревянные элементы соприкасающиеся с кладкой или бетонной поверхностью обернуть 2 слоями рубероида РКП -350 (ГОСТ 10923-93).
5. Гвозди для крепления принимать по ГОСТ 4028-63.

6.Данный лист см. совместно с листом АС-12;

Схема соединения стропил между собой.

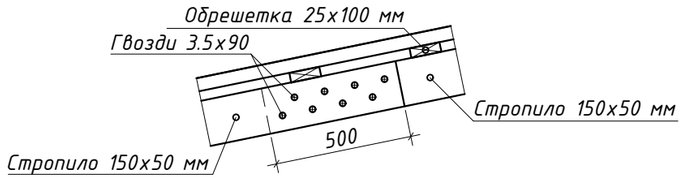

Схема соединения мауэрлатов лежней и прогонов между собой.

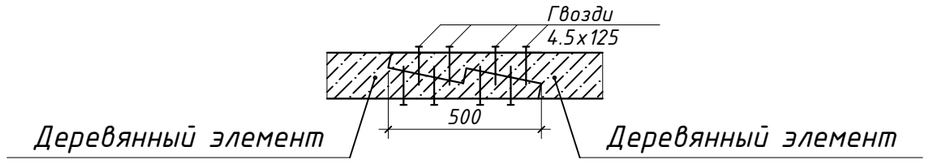

						04-1-2023-АС		
						"Капитальный ремонт в средней школе имени Амангельды, Атырауской область, село. Дамба, ул. Габбас Кабышев 13Б."		
Изм.	Кол.уч.	Лист	№док	Подп.	Дата			
Н. контр		Сарсенгалиев				Здание	Стадия	Лист	Листов
Провер		Иргалиев Р.Д					РП	13	
Разработал		Иргалиев Р.Д				Узлы кровли.Общие указания.	ТОО "Актобе КапСтрой"		

Взам. инв. №

Подп. и дата

Инв. № подл.

Формат А-3

Спецификация элементов

Поз.	Обозначение	Наименование	Сечение мм.	Кол-во шт.	Общий объем м 3
1	ГОСТ 8486-86* Е	Стропильная нога L=10790мм	50х150	26	2,1
2	ГОСТ 8486-86* Е	Стропильная нога L=8150мм	50х150	145	8,86
3	ГОСТ 8486-86* Е	Стропильная нога L=10920мм	50х150	14	1,146
4	ГОСТ 8486-86* Е	Стропильная нога L=7630мм	50х150	19	1,087
5	ГОСТ 8486-86* Е	Стропильная нога L=6470мм	50х150	44	2,13
6	ГОСТ 8486-86* Е	Стропильная нога Lобщ=448410 мм	50х150	1	3,36
7	ГОСТ 8486-86* Е	Диагональная нога L=13250мм	50х150	2	0,1987
8	ГОСТ 8486-86* Е	Диагональная нога L=11120мм	50х150	6	0,5
9	ГОСТ 8486-86* Е	Диагональная нога L=8720мм	50х150	8	0,52
10	ГОСТ 8486-86* Е	Стропила под Ендову L=12380мм	50х150	2	0,186
11	ГОСТ 8486-86* Е	Стойка L=1830 мм	100х100	30	0,55
12	ГОСТ 8486-86* Е	Стойка L=1420 мм	100х100	17	0,24
13	ГОСТ 8486-86* Е	Стойка L=1230 мм	100х100	15	0,184
14	ГОСТ 8486-86* Е	Стойка L=1110 мм	100х100	32	0,355
15	ГОСТ 8486-86* Е	Стойка L=1270 мм	100х100	8	0,102
16	ГОСТ 8486-86* Е	Стойка L=880 мм	100х100	19	0,167
17	ГОСТ 8486-86* Е	Стойка Lобщ=7850 мм	100х100	1	0,0785
18	ГОСТ 8486-86* Е	Подкос L=2680 мм	50х100	16	0,214
19	ГОСТ 8486-86* Е	Подкос L=2560 мм	50х100	59	0,755
20	ГОСТ 8486-86* Е	Подкос L=2270 мм	50х100	20	0,227
21	ГОСТ 8486-86* Е	Подкос L=1900 мм	50х100	21	0,2
22	ГОСТ 8486-86* Е	Подкос L=1750 мм	50х100	40	0,35
23	ГОСТ 8486-86* Е	Лежень Lобщ=341150 мм	100х150	-	5,11
24	ГОСТ 8486-86* Е	Мауэрлат Lобщ=281620 мм	100х100	-	2,81
25	ГОСТ 8486-86* Е	Прогон Lобщ=283400 мм	100х150	-	4.25
26	ГОСТ 8486-86* Е	Коньковый брус Lобщ=16250 мм	100х150	-	0,244
27	ГОСТ 8486-86* Е	Затяжка L=3950мм	50х100	22	0,434
28	ГОСТ 8486-86* Е	Затяжка L=750мм	50х100	22	0,082
29	ГОСТ 8486-86* Е	Опорная балка L=2,0м	50х200	8	0,16
30	ГОСТ 8486-86* Е	Связи стоек Lобщ=178,3 пм	25х100		0,445
31	ГОСТ 8486-86* Е	Накладка L=500 мм	25х100	78	0.097
32	ГОСТ 8486-86* Е	Накладка L=400 мм	25х100	81	0,081

Спецификация элементов

Поз.	Обозначение	Наименование	Сечение мм.	Кол-во шт.	Общий объем м 3
33	ГОСТ 8486-86* Е	Обрешетка	25х100		20,6 м3
34	ГОСТ 24045-94	Профлист НС44-1000-0,7	1		2060.0 м2
35		Коньковая деталь L=83,0 пм			
36	ГОСТ 8486-86* Е	Накладки для карниза 50х100мм L=0.2 м	347	0,001	0,347м 3
37	ГОСТ 8486-86* Е	Накладки для карниза 50х100мм L=0.4 м	347	0,002	0,694м 3
38	ГОСТ 24045-94	Профлист С8-1000-0,7 для подшивки карниза	1		238,6 м2
39	ГОСТ 8486-86* Е	Доски для карниза 100х25мм L=298,2м	4	0,745	2,98 м3
40	ГОСТ 10923-93	Рубероид для пароизоляции 1-слой РКП-350 по обрешетке	1		2060,0 м2
41	ГОСТ 10923-93	Рубероид для пароизоляций 1-слой РКП-350	1		1519,4 м2
42		Утеплитель-ISOVER610KT Y=50кг/м3 - 150мм	1		1519,4 м2
43	ГОСТ 14918-80	оцинк. стальной лист - 0,7мм, шир.500мм	1	21,1 м 2	21,1 м 2
44		Ендова нижняя L=12,4 пм			
45		Ендова верхняя L=12,4 пм			
46		Тумбы под лежень Кирпич силикатный Марки М100 h=200Х380Х380	18-шт.		
47	ГОСТ 26633-2012	Тумба из бетона В7.5 h=250х500х500мм	104 шт.		

Изм.	Кол.уч.	Лист	№док.	Подп.	Дата
Н. контр		Сарсенгалиев			
Провер		Иргалиев Р.Д			
Разработал		Иргалиев Р.Д			

04-1-2023-АС

"Капитальный ремонт в средней школе имени Амангельды, Атырауской область, село. Дамба, ул. Габбас Кабышев 13Б."

Здание

Стадия	Лист	Листов
РП	14	

Спецификация кровли.

ТОО "Актобе КапСтрой"

Взам. инв. №

Подп. и дата

Инв. № подл.

Формат А-3

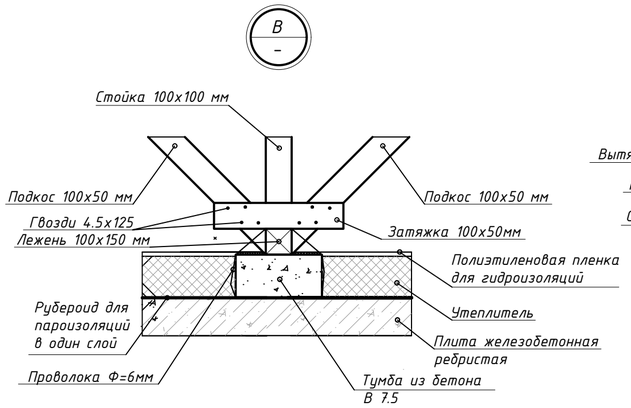

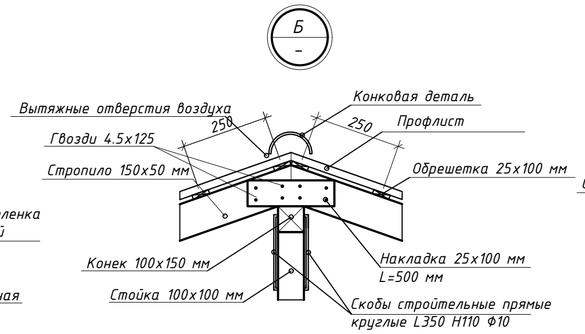

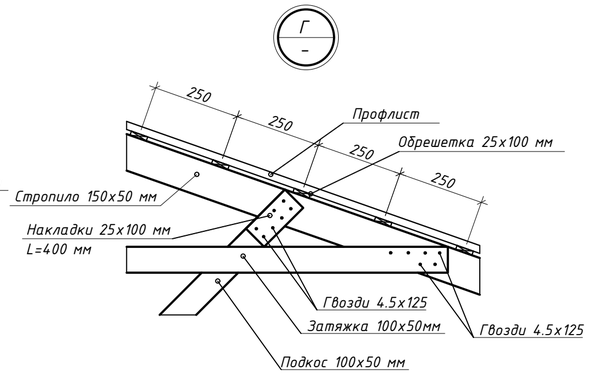

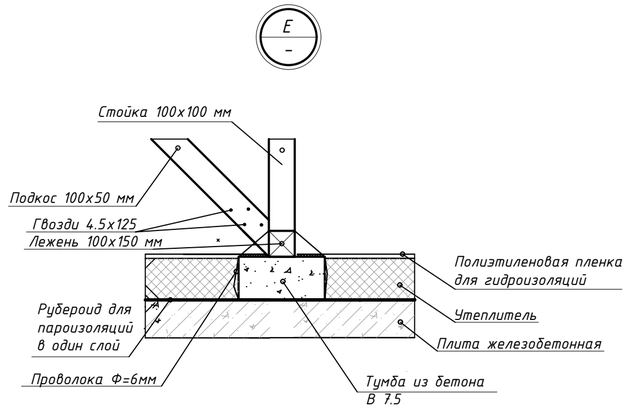

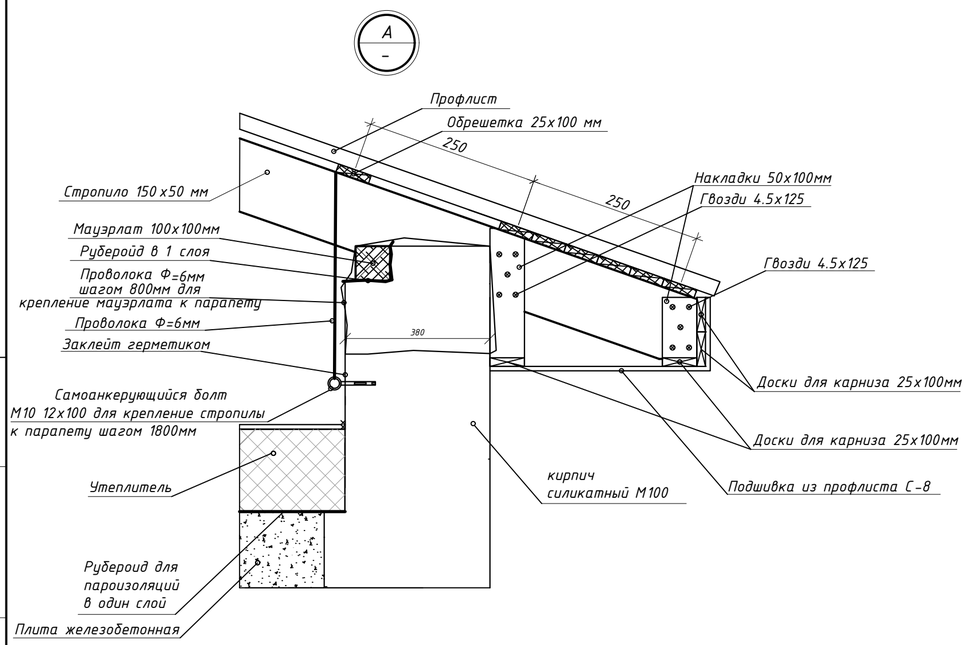

Узел-Ж

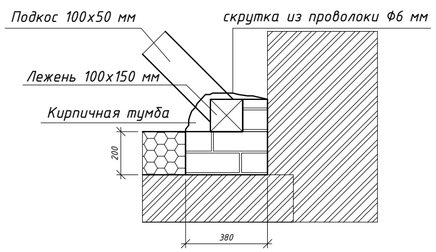

Узел-И

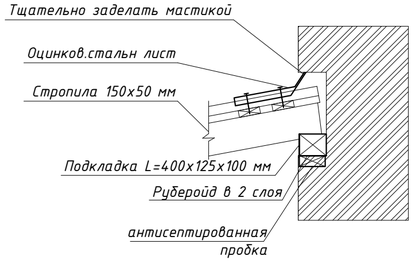

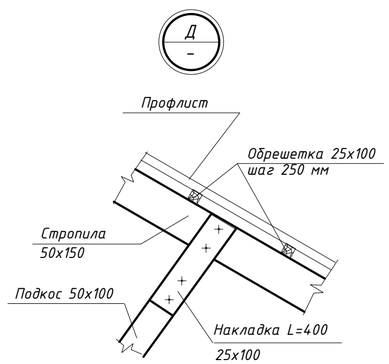

					04-1-2023-АС		
					"Капитальный ремонт в средней школе имени Амангельды, Атырауской область, село. Дамба, ул. Габбас Кабышев 13Б."		
Изм	Кол.у	Лист N док.	Подпись		Здание	Стадия	Лист	Листов
Н. контр		Сарсенгалиев				РП	15	
Провер		Иргалиев Р.Д						
Разработал		Иргалиев Р.Д			Узлы кровли.	ТОО "Актобе КапСтрой"		

Взамен инв.№

Подпись и дата

Инв.№ подл

Формат 597х297

Слуховое окно ОС-1

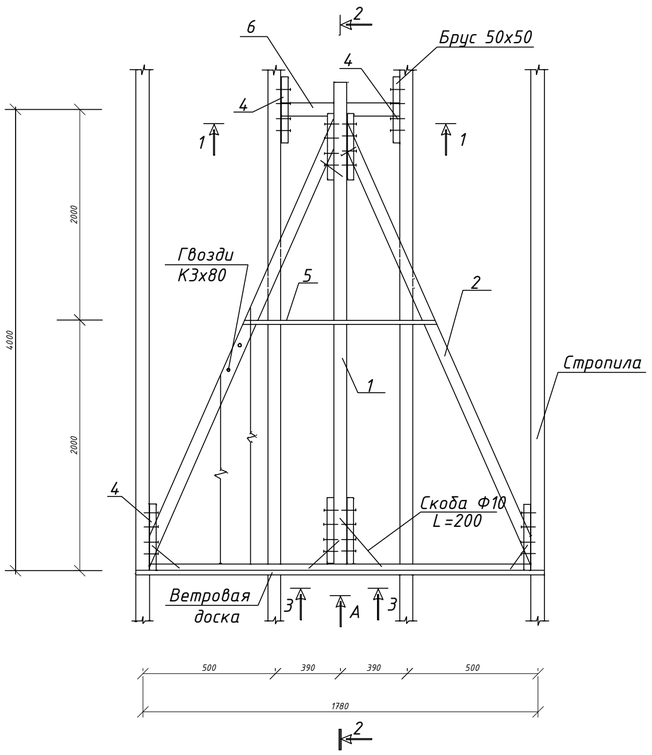

Сечение 2-2

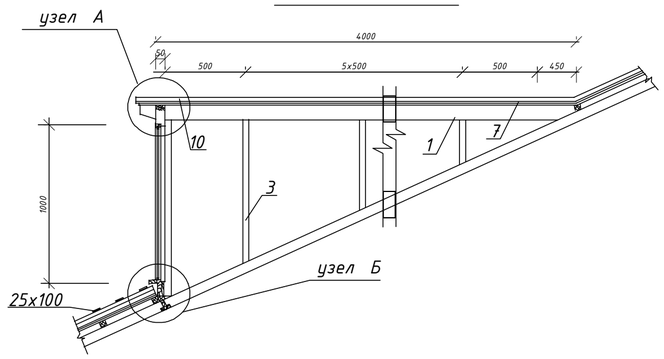

Сечение 3-3

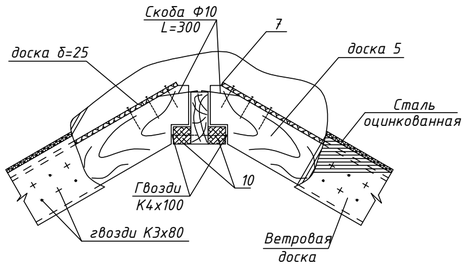

Сечение 5-5

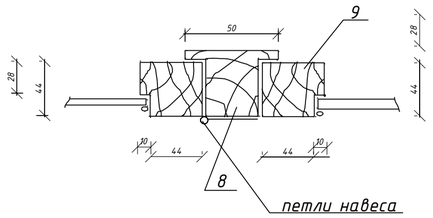

Узел А

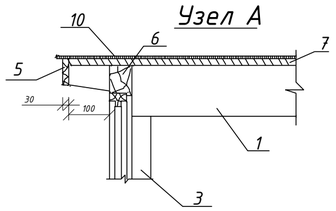

Сечение 4-4

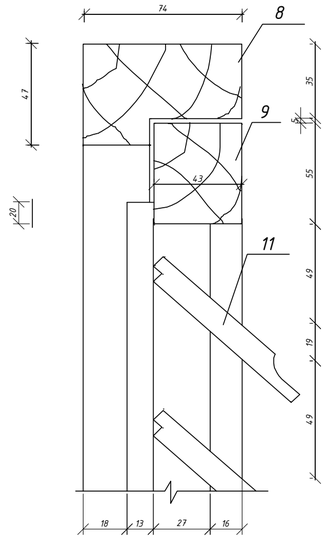

Узел Б

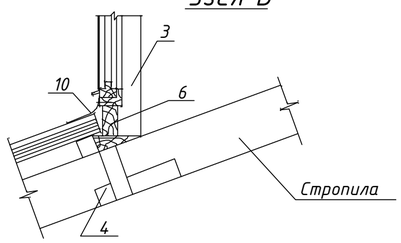

Вид А

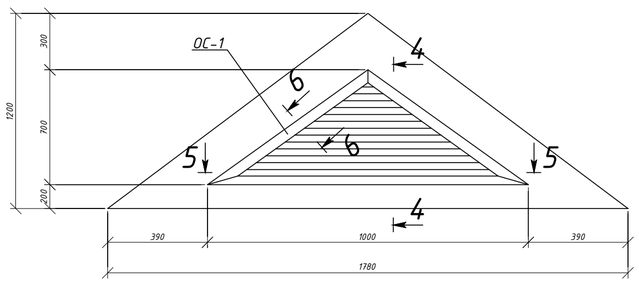

Сечение 1-1

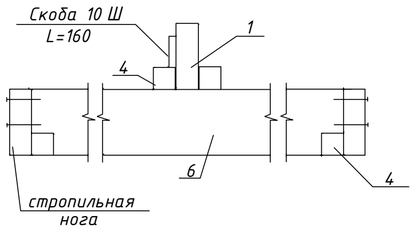

Сечение 6-6

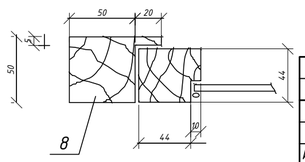

СПЕЦИФИКАЦИЯ

Марка поз.	Обозначение	Наименование	Кол.	Масса ед.,кг	Приме-чание
		Слуховое окно			
1	ГОСТ 24454-80*Е	Прогон 50х150 L = 4000	1	0.026	
2	"	Стропильная нога 50х100, п.м.	12	0.005	
3	"	Стойка 50х50 п.м.	5	0.063	
4	"	Брус 50х50 п.м.	10	0.013	
5	"	Доска 25х100 п.м.	25	0.033	
6	"	Брус 50х100 п.м.	14	0.04	
7	"	Обшивка d=25 м2	10	0.13	
8	"	Брус 50х50 п.м.	7	0.001	
9	"	Рама ОС-1 Брус 50х100 п.м.	7	0.001	
10	ГОСТ 14918-80*	Оцинкованная кровель. сталь d=25 мм.	12.3		м2
11	ГОСТ 24454-80 Е*	Доска 13х100 п.м.	35	0.0013	
		Петли навеса	2		

1.Данный лист см. совместно с листом АС-11

Изм	Кол.у	Лист N док.	Подпись
Н. контр	Сарсенгалиев		
Провер	Иргалиев Р.Д		
Разработал	Иргалиев Р.Д		

04-1-2023-АС

"Капитальный ремонт в средней школе имени Амангельды, Атырауской область, село. Дамба, ул. Габбас Кабышев 13Б."

Здание

Стадия	Лист	Листов
РП	16	

Слуховое окно

ТОО "Актобе КапСтрой"

Формат А-2

Инв. N подл. | Подпись и дата | Взам. инв. N

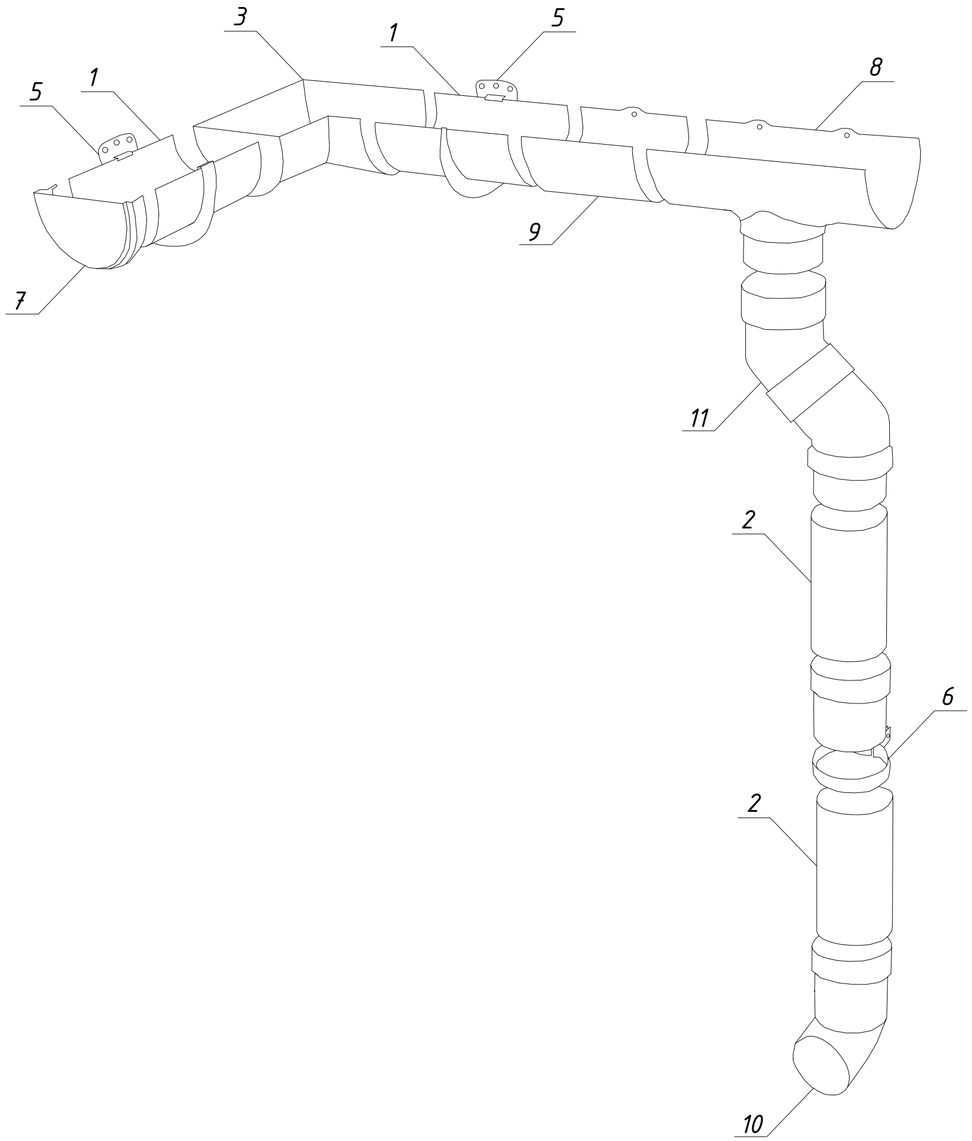

Спецификация водосливной системы

Марка поз.	Обозначение	Наименование	Кол. шт.	Общ. длина, м	Приме-чание
1		Желоб L=3м	103	307,0	
2		Труба L=3м	66	198	
3		Угловой желоб наружный	-		
4		Угловой желоб внутренний	-		
5		Держатель желоба	308		
6		Держатель труб	24		
7		Заглушка желоба	4		
8		Патрубок	36		
9		Элемент желоба соединительный	25		
10		Колено сливное	26		
11		Колено угловое	8		

1.Данный лист см. совместно с листом АС-12

Согласовано

Взам. инв. №

Подп. и дата

Инв. № подл.

Изм.	Кол.уч.	Лист	№ док.	Подпись	Дата
Н. контр	Сарсенгалиев				
Провер	Иргалиев Р.Д				
Разработал	Иргалиев Р.Д				

04-1-2023-АС

"Капитальный ремонт в средней школе имени Амангельды, Атырауской область, село. Дамба, ул. Габбас Кабышев 13Б."

Здание

Стадия	Лист	Листов
РП	17	

Схема водосливной системы

ТОО "Актобе КапСтрой"

Формат А-3

Детали установки направляющих и облицовка стен "Сайдинг" Фасад 1-4 М 1:200

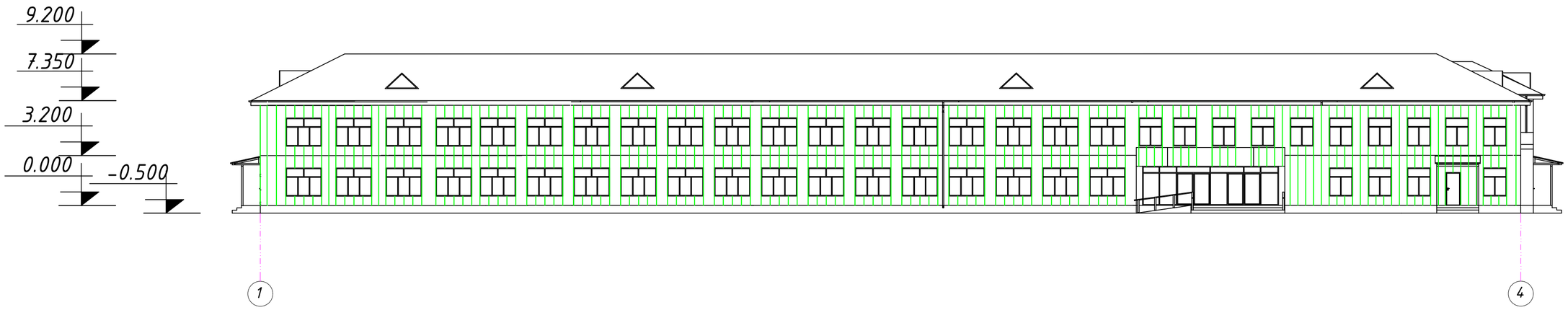

Детали установки направляющих и облицовка стен "Сайдинг" Фасад 4-1 М 1:200

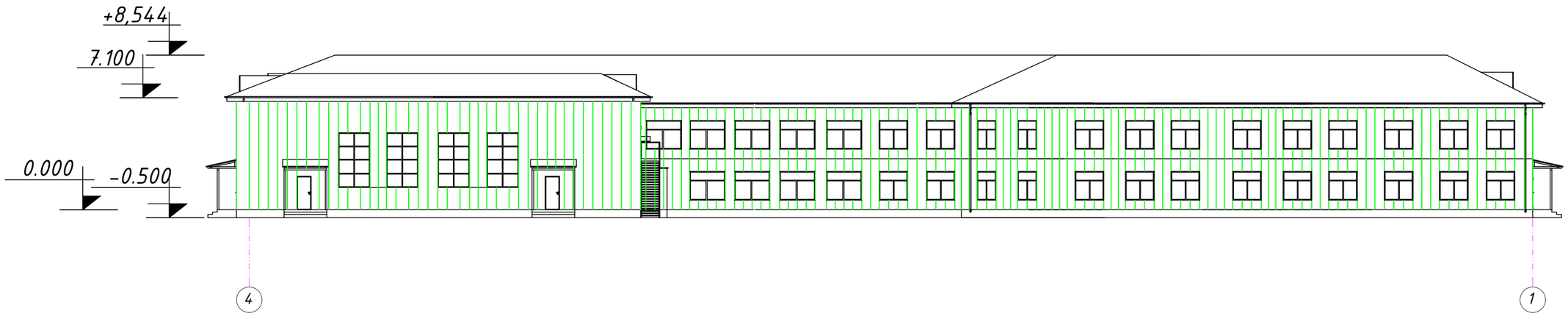

Примечание:

Данный лист смотреть совместно с листами АС -20;21;22;.

						04-1-2023-АС		
						"Капитальный ремонт в средней школе имени Амангельды, Атырауской область, село. Дамба, ул. Габбас Кабышев 13Б."		
Изм	Кол.уч.	Лист	№ докум.	Подпись	Дата			
Н. контр		Сарсенгалиев				Здание	Стадия	Лист	Листов
Провер		Иргалиев Р.Д					РП	18	
Разработал		Иргалиев Р.Д				Детали установки направляющих и облицовка стен "Сайдинг" Фасад 1-4, Фасад 4-1 М 1:200	ТОО "Актобе КапСтрой"		

Согласовано:

Взам. инв.№

Подпись и дата

Инв.№ подл

Формат А-2

Детали установки направляющих и облицовка стен "Сайдинг" Фасад А-Е М 1:200

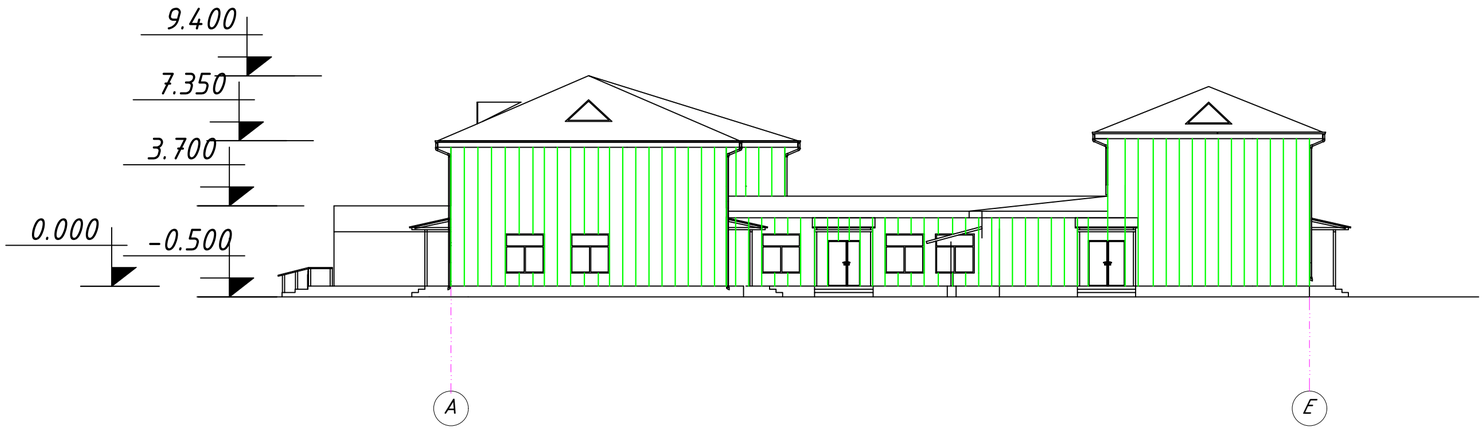

Детали установки направляющих и облицовка стен "Сайдинг" Фасад Е-А М 1:200

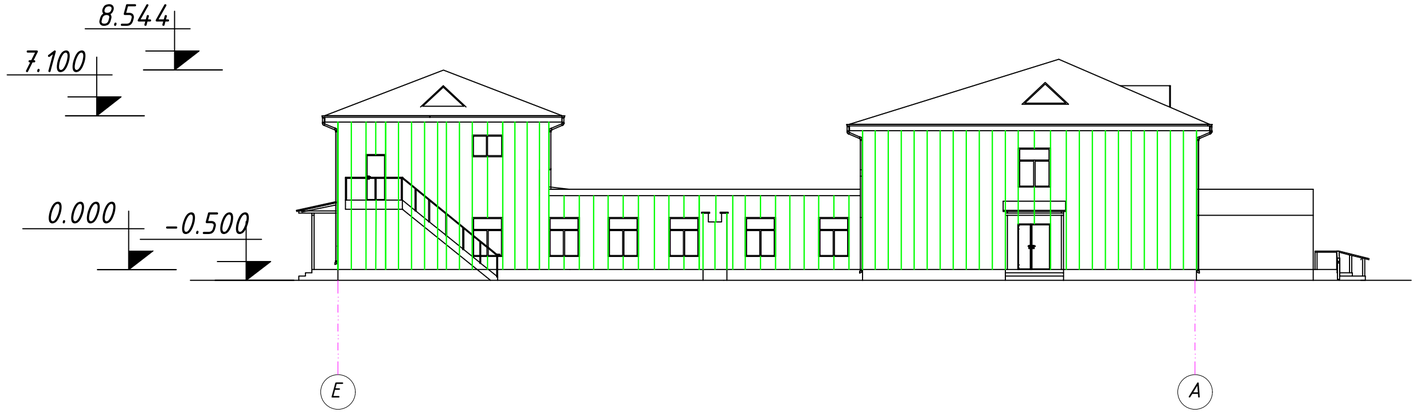

Примечание:

Данный лист смотреть совместно с листами АС -20;21;22;

						04-1-2023-АС		
						"Капитальный ремонт в средней школе имени Амангельды, Атырауской область, село. Дамба, ул. Габбас Кабышев 13Б."		
Изм.	Кол.уч.	Лист	№ докум.	Подпись	Дата			
Н. контр		Сарсенгалиев				Здание	Стадия	Лист	Листов
Провер		Иргалиев Р.Д					РП	19	
Разработал		Иргалиев Р.Д				Детали установки направляющих и облицовка стен "Сайдинг" Фасад А-Е, Фасад Е-А М 1:200	ТОО "Актобе КапСтрой"		

Взам. инв.№

Подпись и дата

Инв.№ подл

Формат А-2

а–а
Стыковочная полоса.

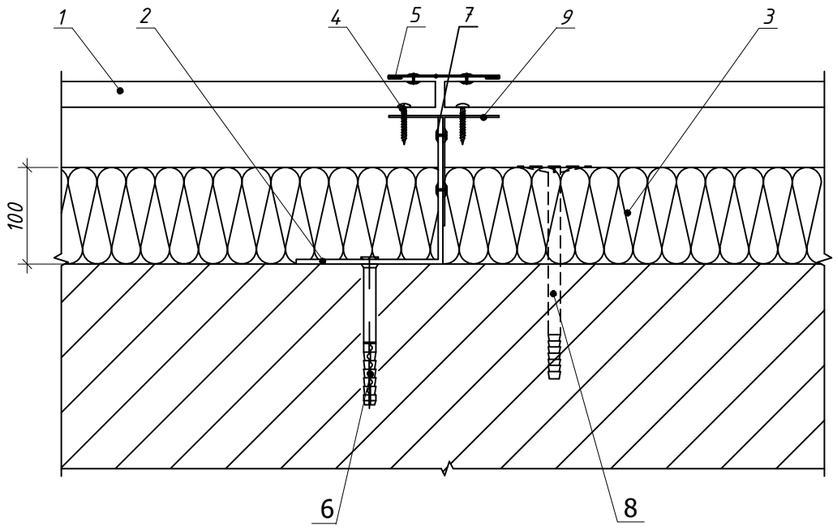

1. Сайдинговая панель
2. Кронштейн крепления
3. Теплоизоляция
4. Самонарезающий шуруп
5. Стыковочная полоса
6. Дюбель-шуруп
7.Заклепка
8.Дюбель крепления теплоизоляции
9.Вертикальный элемент каркаса

2/6 Обрамление внутреннего угла.

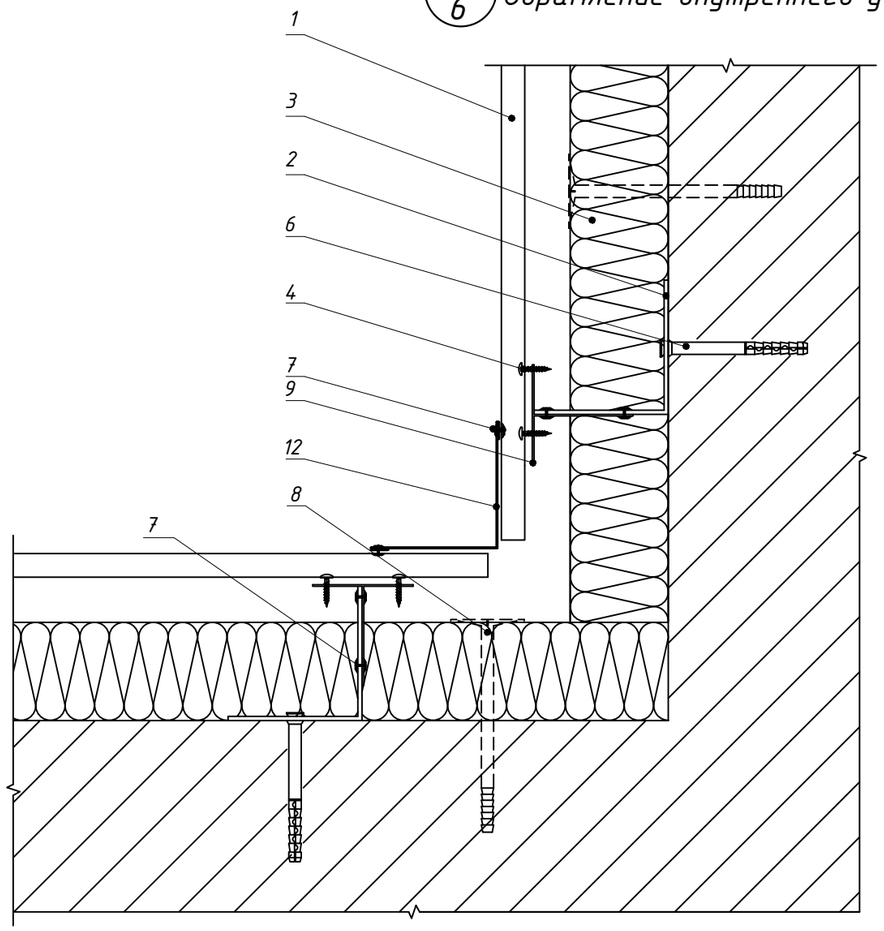

1. Сайдинговая панель
2. Кронштейн крепления
3.Теплоизоляция
4.Самонарезающий шуруп
6.Дюбель-шуруп
7.Заклёпка
8.Дюбель крепления теплоизоляции
9.Вертикальный элемент каркаса
12.Планка угла внутреннего

1/16
Обрамление наружного угла.

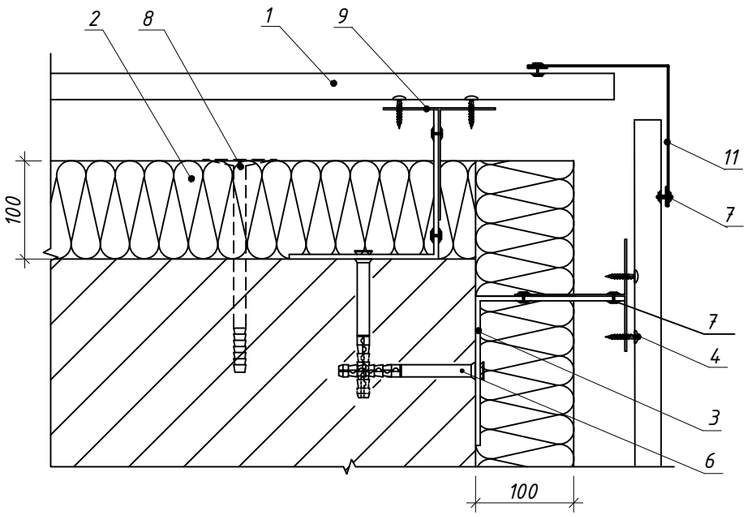

1. Сайдинговая панель
2. Теплоизоляция
3. Кронштейн крепления
4. Самонарезающий шуруп
6.Дюбель-шуруп
7.Заклепка
8.Дюбель крепления теплоизоляции
9.Вертикальный элемент каркаса
11.Планка угла наружнего

Примечание:

Данный лист смотреть совместно с листами АС -18;19;.

Изм.	Кол.уч.	Лист	N док.	Подпись	Дата	04-1-2023-АС		
						"Капитальный ремонт в средней школе имени Амангельды, Атырауской область, село. Дамба, ул. Габбас Кабышев 13Б."		
Н. контр		Сарсенгалиев				Здание	Стадия	Лист	Листов
Провер		Иргалиев Р.Д					РП	20	
Разработал		Иргалиев Р.Д				Узлы 1;2; Сечение а-а.	ТОО "Актобе КапСтрой"		

Согласовано:

Взам. инв.№

Подпись и дата

Инв. № подл.

Формат А3

в-в

Верхнее обрамление оконного проема.

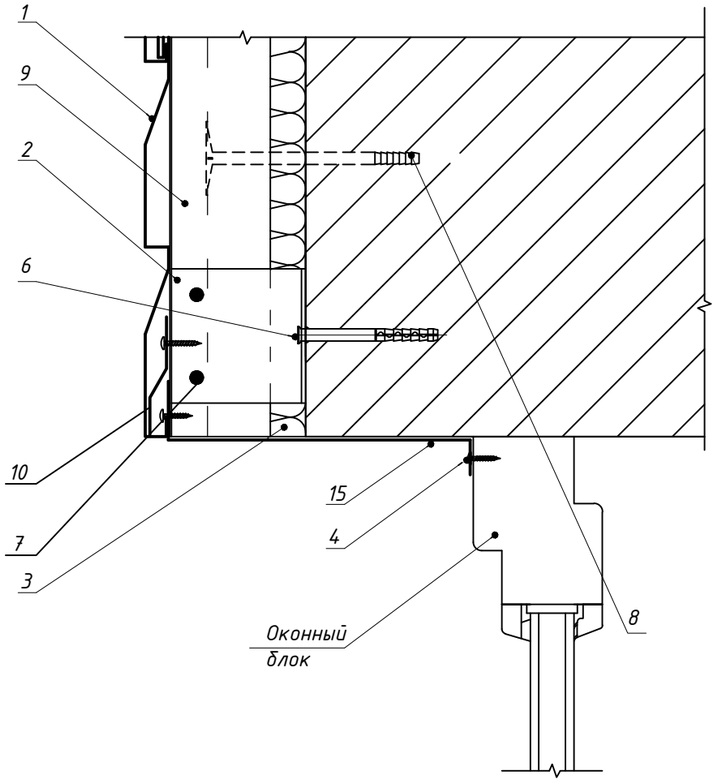

1. Сайдинговая панель
2. Кронштейн крепления
3. Теплоизоляция
4. Самонарезающий шуруп
6. Дюбель-шуруп
7. Заклепка
8. Дюбель крепления теплоизоляции
9. Вертикальный элемент каркаса
10. Начальная планка
Оконный блок
15. Верхнее обрамление окна с перфорацией

б-б

Боковое обрамление оконного проема.

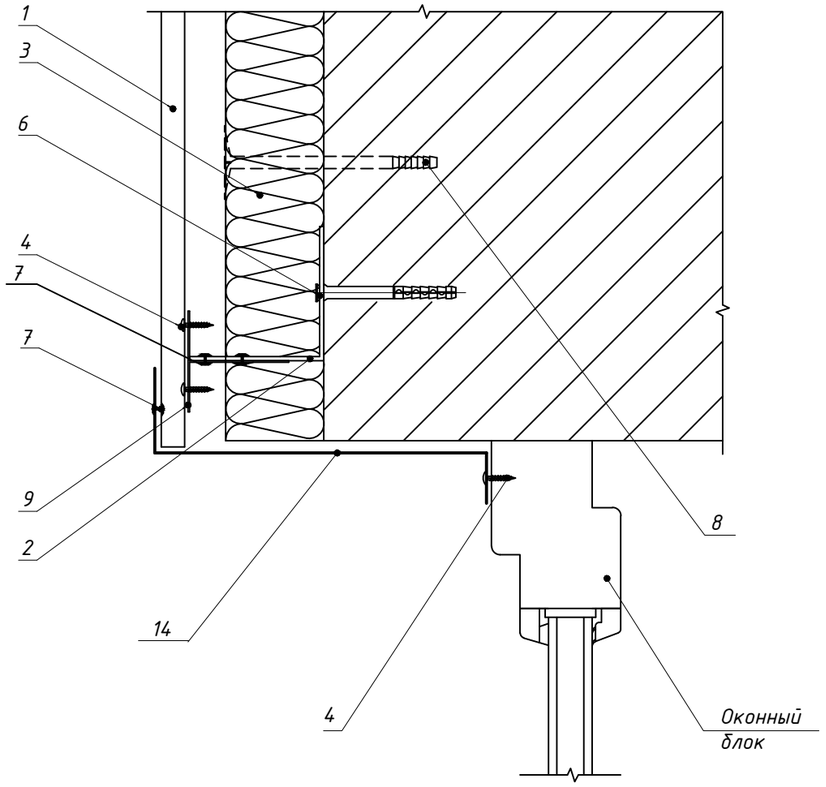

1. Сайдинговая панель
2. Кронштейн крепления
3. Теплоизоляция
4. Самонарезающий шуруп
6. Дюбель-шуруп
7. Заклепка
8. Дюбель крепления теплоизоляции
9. Вертикальный элемент каркаса
Оконный блок
20. Боковое обрамление

г-г

Подоконное обрамление оконного проема.

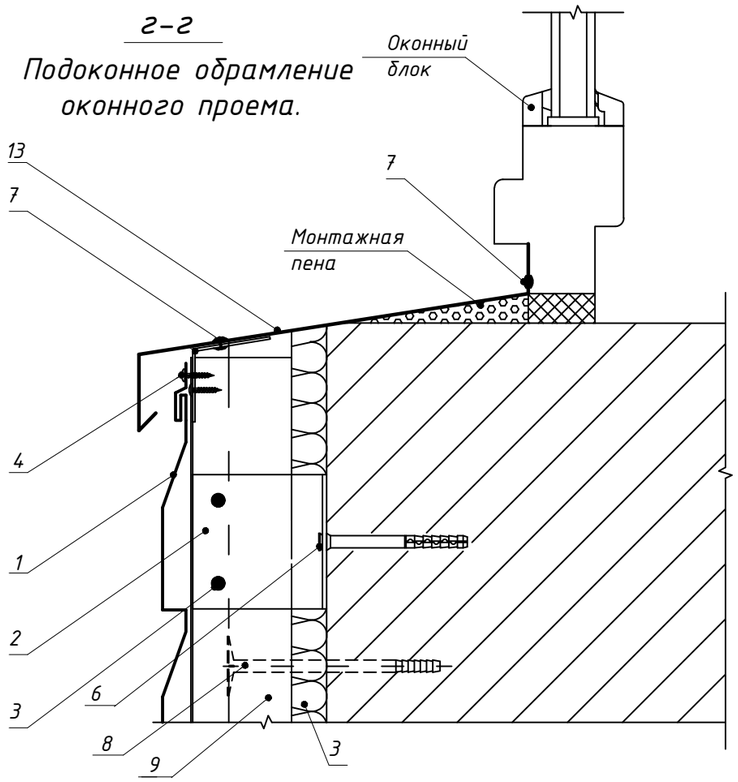

1. Сайдинговая панель
2. Кронштейн крепления
3. Теплоизоляция
4. Самонарезающий шуруп
6. Дюбель-шуруп
7. Заклепка
Оконный блок
8. Дюбель крепления теплоизоляции
9. Вертикальный элемент каркаса
13. Отлив подоконный
Монтажная пена

Примечание:

Данный лист смотреть совместно с листами АС -18,19;.

Изм.	Кол.уч.	Лист	N док.	Подпись	Дата	04-1-2023-АС		
						"Капитальный ремонт в средней школе имени Амангельды, Атырауской область, село. Дамба, ул. Габбас Кабышев 13Б."		
Н. контр		Сарсенгалиев				Здание	Стадия	Лист	Листов
Провер		Иргалиев Р.Д					РП	21	
Разработал		Иргалиев Р.Д				Узлы оконного проема; Сечение б-б; в-в;г-г.	ТОО "Актобе КапСтрой"		

Согласовано:

Взам. инв.№

Подпись и дата

Инв. № подл.

Формат А3

д-д

Примыкание к отмостке.

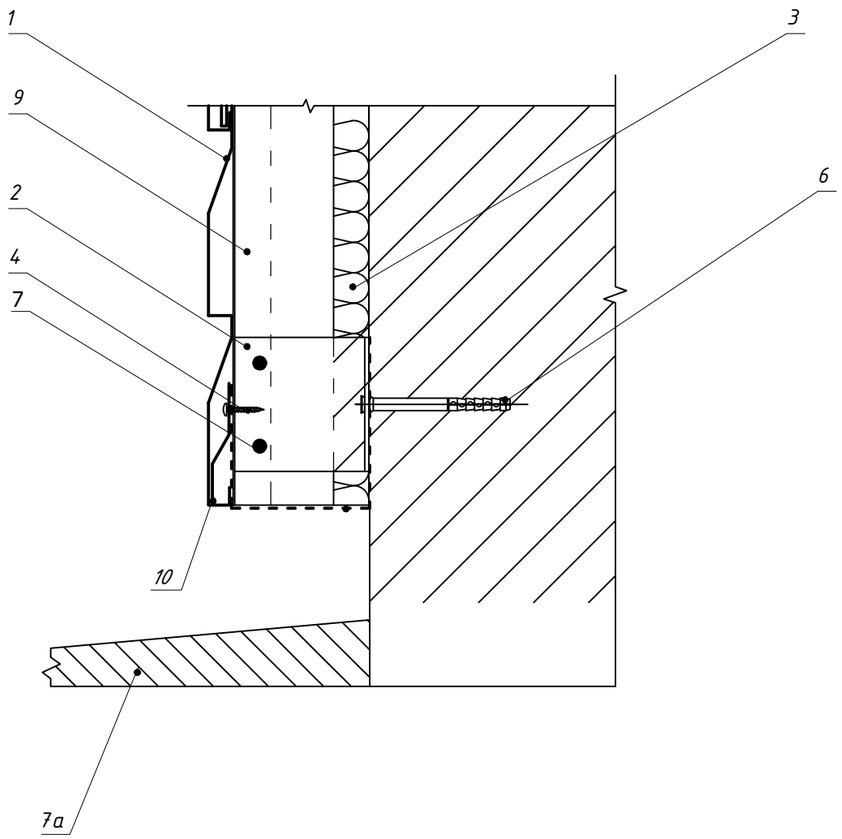

1. Сайдинговая панель
2. Кронштейн крепления
3. Теплоизоляция
4. Самонарезающий шуруп
6. Дюбель-шуруп
7. Заклепка
7а. Отмостка
9. Вертикальный элемент каркаса
10. Начальная планка

Спецификация материалов

Поз.	Обозначение	Наименование	Кол.	Масса ед.,кг	Примеч.
1	ТУ 5285-001-78334080-2006	Сайдинговая панель МП СК-14*226	м2	1050	
2	ТУ 5285-001-78334080-2006	Кронштейн крепления ККУ-Lх80	шт	3250	
3		Плиты из минеральной ваты на сентетическим связующим ПЖ-100 - 100мм	м2	1050	
4		Самонарезающий шуруп 4.2х16 оц.с пресс-шайбой	шт	6500	
5	ТУ 5285-001-78334080-2006	Планка стыковочная ПСТС-75х3000	пм	60	
6		Дюбель-шуруп для крепления кронштейна	шт	3250	
7		Заклепка			
8		Дюбель крепления теплоизоляции	шт	525	
9	ТУ 5285-001-78334080-2006	Вертикальные направляющие КПГ-60х44х3000	пм	3250	
10	ТУ 5285-001-78334080-2006	Планка начальная ПНС 10х20х3000	пм	286	
11	ТУ 5285-001-78334080-2006	Планка угла наружнего сложного ПУНС-75х75х3000	пм	60	
12	ТУ 5285-001-78334080-2006	Планка угла внутреннего сложного ПУВС-75х3000	пм	44	
13	ТУ 5285-001-78334080-2006	Отлив подоконный 1.2-250х2230	шт	5	
14	ТУ 5285-001-78334080-2006	Отлив подоконный 1.2-250х2300	шт	11	
15	ТУ 5285-001-78334080-2006	Отлив подоконный 1.2-250х1800	шт	76	
16	ТУ 5285-001-78334080-2006	Отлив подоконный 1.2-250х1500	шт	2	
17	ТУ 5285-001-78334080-2006	Отлив подоконный 1.2-250х1400	шт	7	
18	ТУ 5285-001-78334080-2006	Отлив подоконный 1.2-250х1200	шт	13	
19	ТУ 5285-001-78334080-2006	Отлив подоконный 1.2-250х2000	шт	4	
20	ТУ 5285-001-78334080-2006	Боковое обрамление окна 1.2-250х2000	шт	114	
21	ТУ 5285-001-78334080-2006	Боковое обрамление окна 1.2-250х3430	шт	4	

Примечание:

Данный лист смотреть совместно с листами АС -18,19

Изм.	Кол.уч.	Лист	N док.	Подпись	Дата
Н. контр		Сарсенгалиев			
Провер		Иргалиев Р.Д			
Разработал		Иргалиев Р.Д			

04-1-2023-АС

"Капитальный ремонт в средней школе имени Амангельды, Атырауской область, село. Дамба, ул. Габбас Кабышев 13Б."

Здание

Стадия	Лист	Листов
РП	22	

Сечение д-д; Спецификация материалов

ТОО "Актобе КапСтрой"

Согласовано:

Взам. инв.№

Подпись и дата

Инв. № подл.

Формат А3

Крыльцо №1 М1:50

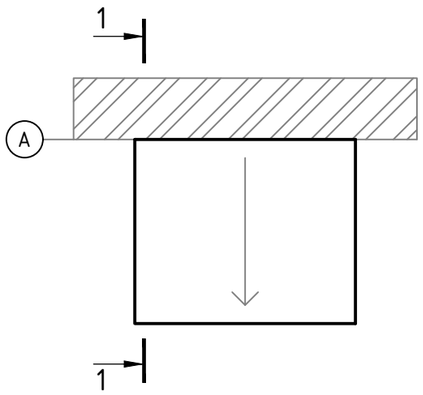

Схема расположения балок М1:50

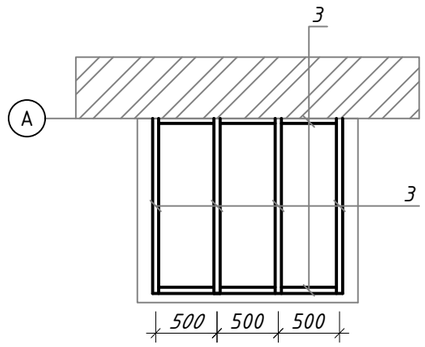

Спецификация материалов

Поз.	Обозначение	Наименование	Кол., шт.	Масса ед., кг	Примечание
		Козырёк	7		
		Расход материалов на 1 изделие			
1		Труба $\frac{40x50x3\ ГОСТ\ 8639-82}{С245\ ГОСТ\ 27772-88}$, L=1400	2		
2		Труба $\frac{40x50x3\ ГОСТ\ 8639-82}{С245\ ГОСТ\ 27772-88}$, L=1500	2		
3		Труба $\frac{40x50x3\ ГОСТ\ 8639-82}{С245\ ГОСТ\ 27772-88}$, L=1600	7		
3*		Труба $\frac{40x50x3\ ГОСТ\ 8639-82}{С245\ ГОСТ\ 27772-88}$, L=880	2		
4	СТ РК 2083-2011	Металлочерепица НС35-05-1000 $м^2$	2,88		(1,6x1,8) Цвет: согласно эскизному проекту
5		Распашной анкер 150мм	10		
6		Оценкованный лист $м^2$	0,54		(0,3x1,8) Цвет: согласно эскизному проекту
Ог-1	Серия 1.256.2-2	Мет. ограждение МВ30.17-30.9Р	4	39,3	

1-1 М1:50

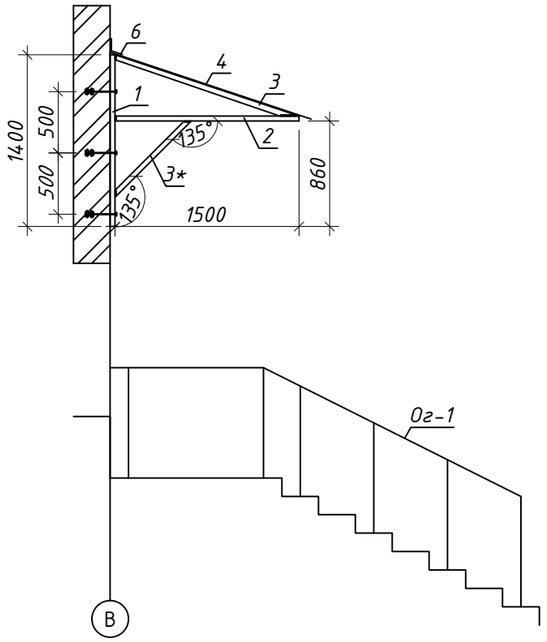

Демонтажные работы:

1. Снятие покрытия крыльца на 7 шт - 41,1 $м^2$

Монтажные работы:

1. Монтаж плитка керам.антисколзящая покрытия крыльца на 7 шт - 41,1 $м^2$

Примечание:

1.Перед началом сварочных работ произвести очистку свариваемых поверхностей механическим способом.
2.Степень очистки поверхности конструкций -3 по ГОСТ 9.402-802.
3.Конструкция сварная, при ручной сварке применять электроды Э-42.
4.Катеты сварных швов принимать по толщине свариваемых элементов.
5.Данный лист см. совместно с листом №4

Согласовано

Взам. инв. №

Подп. и дата

Инв. № подл.

Изм.	Кол уч	Лист	№ док.	Подп.	Дата
Н. контр	Сарсенгалиев				
Провер	Иргалиев Р.Д				
Разработал	Иргалиев Р.Д				

04-1-2023-АС

"Капитальный ремонт в средней школе имени Амангельды, Атырауской область, село. Дамба, ул. Габбас Кабышев 13Б."

Здание

Стадия	Лист	Листов
РП	23	

Крыльцо №1 М1:50

ТОО "Актобе КапСтрой"

Формат А-3

Ведомость объемов работ

Марка	Наименование	Кол. шт.	Масса ед.кг	Примечание
1	Демонтаж стропильной системы.			61,8 м3
2	Демонтаж профлиста			2060 м2
3	Очистка стен от набела			4739,9 м2
4	Очистка потолка от набела			2278,3 м2
5	Демонтаж окон 2,23 х 2,0 м		5	
6	Демонтаж окон 2,3 х 2,0 м		11	
7	Демонтаж окон 1,8 х 2,0 м		76	
8	Демонтаж окон 1,5 х 2,0 м		2	
9	Демонтаж окон 1,4 х 2,0 м		7	
10	Демонтаж окон 1,2 х 2,0 м		13	
11	Демонтаж окон 2 х 3,43м		4	
12	Демонтаж двери деревянные 2,1х1,5 м		5	
13	Демонтаж двери деревянные 2,1х1,8 м		1	
14	Демонтаж двери деревянные 2,1х0,9 м		42	
15	Демонтаж двери деревянные 2,1х 0,7 м		4	
16	Демонтаж двери металлические 2,1х1,5 м		2	
17	Демонтаж двери металлические 2,1х0,9 м		3	
18	Демонтаж двери пластиковые 2,1х1,5 м		1	
19	Демонтаж двери металлические 2,1х0,8 м		1	
20	Демонтаж керамические плитки полы			87,9 м2
21	Демонтаж полы линолеума			1523,8 м2
22	Демонтаж полы "GRABOFLEKS START			178,5 м2
23	Демонтаж бетонного пола 40 мм			5,0 м2
23	Демонтаж керамические плитки полы входного крыльцо			16,5 м2

Согласовано:

Взам. инв.№

Подпись и дата

Инв.№ подл

Изм.	Кол.уч.	Лист	N док.	Подпись	Дата	04-1-2023-АС		
						"Капитальный ремонт в средней школе имени Амангельды, Атырауской область, село. Дамба, ул. Габбас Кадышев 13Б."		
Н. контр		Сарсенгалиев				Здание	Стадия	Лист	Листов
Провер		Иргалиев Р.Д					РП	24	
Разработал		Иргалиев Р.Д				Ведомость объемов работ	ТОО "Актобе КапСтрой"		

Формат А-3