ТОО
«Актобе КапСтрой»
ГСЛ №18012302

ЭСКИЗНЫЙ ПРОЕКТ

№ 04-23

"Капитальный ремонт в средней школе имени Амангельды, Атырауской область, село. Дамба, ул. Габбас Кабышев 13Б."

г. Актобе 2023г.

ТОО
«Актобе КапСтрой»
ГСЛ №18012302

ЭСКИЗНЫЙ ПРОЕКТ

№ 04-23

"Капитальный ремонт в средней школе имени Амангельды, Атырауской область, село. Дамба, ул. Габбас Кабышев 13Б."

Директор ТОО "Актобе КапСтрой" Иргалиев Р.Д.

г. Актобе 2023г.

Ведомость основных комплектов рабочих чертежей

Обозначение	Наименование	Примечание
04 -2023-1-ЭП	Эскизный проект	

Ведомость ссылочных и прилагаемых документов

Обозначение	Наименование	Примечание
СН РК 1.02-03-2022	Порядок разработки, согласования, утверждения и состав проектно-сметной документации на строительство	
СН РК 3.02-07-2014*	Общественные здания и сооружения	
СН РК 2.02-01-2019	Пожарная безопасность зданий и сооружений	
СН РК 2.04-01-2011	Естественное и искусственное освещение	
СП РК 2.04-01-2017*	Строительная климатология	
СН РК 2.04-04-2013	Строительная теплотехника	
СН РК 2.01-01-2013	Защита строительных конструкций от коррозий	
НТП РК 01-01-3,1(4.1)-2017	Нагрузки и воздействия на здания	
НТП РК 06.1-2011	Проектирование каменных конструкции	
НТП РК 02-01-1,1-2011 (к СН РК EN 1992-1-1:2004)	Проектирование бетонных и железобетонных конструкции из тяжелых бетонов без предварительного напряжения арматуры	
СН РК 5.01-01-2013	Земляные сооружения. Основания и фундаменты	

Технико экономические показатели

Наименование	Ед. изм.	Кол-во
Общая площадь	$м^2$	2410
Площадь застройки	$м^2$	1395,0
Строительный объем	$м^3$	15872
Этажность		2

Ведомость рабочих чертежей основного комплекта

Лист	Наименование	Примечание
АС-1	Общие данные	
АС-2	Ситуационный план М 1:1000	
АС-3	Генеральный план М 1:500	
АС-4	Фасад в осях 1-4;4-1; М 1:100 Ведомость отделки помещений	
АС-5	Фасад в осях А-Е; Е-А. М 1:100	
АС-6	План первого этажа. М 1:100	
АС-7	План второго этажа. М 1:100	
АС-8	План кровли. М 1:100	
АС-9	Разрез 1-1, 2-2, 3-3; 4-4, М 1:100	
АС-10	Перспектива, вид -1	
АС-11	Перспектива, вид -2	
АС-12	Перспектива, вид -3	
АС-13	Перспектива, вид -4	
АС-14	Перспектива, вид -5	
АС-15	Перспектива, вид -6	

Исходные данные:

Настоящий проект разработан для "Капитальный ремонт в средней школе имени Амангельды, Атырауской область, село. Дамба, ул. Габбас Кабышев 13Б". разработан на основании "Исходных данных" и задания на проектирование.".
Согласно СН РК 2.04-01-2017 "Строительная климатология"

Проект выполнен для строительства в IVГ климатическом подрайоне.
Климатические параметры холодного периода года:

абсолютная минимальная температура воздуха - 37,9 °С;
- наиболее холодных суток обеспеченностью 0,98 -30,7 °С.
- обеспеченностью 0,92 - 29,0 °С.
- наиболее холодной пятидневки обеспеченностью 0,98 -27,3 °С.
- обеспеченностью 0,92 - 24,9 °С.

Уровень ответственности- II (нормального) не относящиеся к технически сложным по утв. приказом МНЭ РК от 28.02.2015г. №165

- сейсмичность района - 5 баллов
- Степени огнестойкости здания - II
- Степени долговечности - II
- класс конструктивной пожарной опасности - СО

Класс пожарной безопасности строительных конструкций КО.

- класс функциональной пожарной опасности - Ф 4.1
- нормативное значение снегового покрова (I-район) -0,8 кПа
- нормативное ветровое давление (IV-район) -77 кгс/м2
- Средняя школа - эксплуатируемое двухэтажное здание, сложной конфигурации в плане, отмеченное в техническом паспорте как литер "А". 1980 года постройки

Здание школы вместимостью 480 мест.

Архитектурно-планировочное решение.

Рабочий проект "Капитальный ремонт в средней школе имени Амангельды, Атырауской область, село. Дамба, ул. Габбас Кабышев 13Б". разработан на основании "Исходных данных" и задания на проектирование.

Основное здание школы, подвергаемое капитальному ремонту является двухэтажным.
Школа имеет сложное очертание в плане с размерами в осях 89,65 х 39,60 метр с высотой этажа 3,0 м, в спортзале 5,34 метра и высотой здания 9,05 метра.

По конструктивной схеме здание с продольными несущими стенами.
При капитальном ремонте здания без изменения остаются следующие конструкции:
фундаменты - бетонные блоки по ГОСТ 13579-78;
наружные стены из ракушеблока 530-580 мм;
внутренние стены из ракушеблока 400 мм;
покрытие из железобетонных плит 220 мм.
Целью капитального ремонта является восстановление прежнего здания школы.

Проектом предусмотрены замены полов во всех помещениях в существующем положений из линолеума,кафель.

Полы запроектированы в соответствии со СН РК 3.02-36-2012 «Полы. Нормы проектирования». В проекте предусмотрены полы с линолеумные и из керамической плитки,в спортзале резиновая в зависимости от назначения помещения.

Наружные стены школы из металлосайдинг по металлическим профилям.

Проектом предусмотрено:

Утепление существующей наружной стены толщиной 530 мм с утепление минерало ватными плитами на синтетическом связующем марки ПЖ-100 толщиной 100 мм по ГОСТ 9573-2012 согласно расчета теплотехнического.

На оснований технического обследования и рекомендациям предусматривается замена профлиста на профлист замена стропильной конструкций.

Тип и конструкция проектируемой крыши выбраны согласно СН РК 3.02-37-2013 «Крыши и кровли». В качестве каркаса приняты деревянные стропильные ноги сечением 150х50 мм. Основанием под кровлю из профлиста, является обрешетка из досок сечением 25х100мм, располагаемых с шагом 250 мм. Элементы стропильной системы выполнять из древесины хвойных пород не более 20%.
Необходимо произвести антисептирование и огнезащиту деревянных элементов.
На основании дефектного акта внутренние поверхности существующих стен и перегородок очищаются от масляной и водоэмульсионной окраски, выравниваются сухими смесями. Поверхности стен окрасить красками водоэмульсионным составом.
По периметру здания устраивается бетонная отмостка из бетона В 7,5 толщиной 150 мм шириной 1,0 м с уклоном 3% от здания.
При производстве всех видов работ руководствоваться СН РК 1.03-05-2011 "Охрана труда и техника безопасности в строительстве".

Согласовано:

Взам. инв.№

Подпись и дата

Инв.№ подл

Настоящий проект соответствует требованиям экологических, санитарно-технических, противопожарных и других норм, действующих на территорий Республики Казахстан и обеспечивает безопасную для жизни и здоровья людей эксплуатацию объекта при соблюдений требований настоящего проекта

Главный инженер проекта _____ Сарсенгалиев К.С

Изм	Кол.уч.	Лист	№докум.	Подпись	Дата
Н. контр		Сарсенгалиев			
Провер		Иргалиев Р.Д			
Разработал		Иргалиев Р.Д			

04-1-2023-ЭП

"Капитальный ремонт в средней школе имени Амангельды, Атырауской область, село. Дамба, ул. Габбас Кабышев 13Б."

Здание	Стадия	Лист	Листов
	ЭП	1	
Общие данные	ТОО "Актобе КапСтрой"		

Формат А-2

Ситуационная схема М 1:1000

Проектируемый объект

Согласовано:

Взам. инв.№

Подпись и дата

Инв.№ подл

Изм	Кол.уч.	Лист	№ докум.	Подпись	Дата
Н. контр		Сарсенгалиев			
Провер		Иргалиев Р.Д			
Разработал		Иргалиев Р.Д			

04-1-2023-ЭП

"Капитальный ремонт в средней школе имени Амангельды, Атырауской область, село. Дамба, ул. Габбас Кабышев 13Б."

Здание	Стадия	Лист	Листов
	ЭП	2	

Ситуационная схема
М 1:1000

ТОО
"Актобе КапСтрой"

Формат А-2

Генеральный план. М 1:500

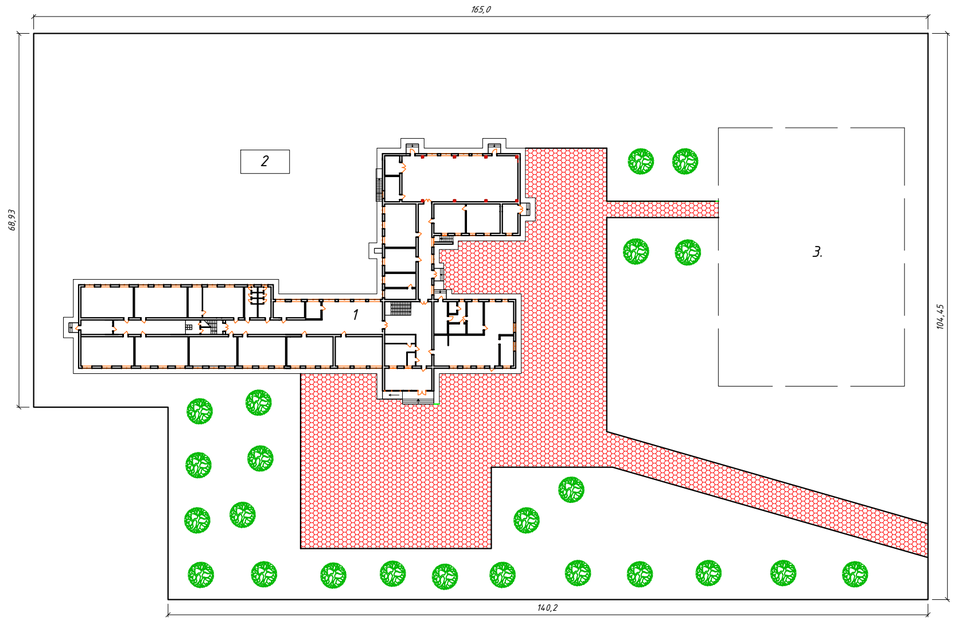

Ведомость покрытий проездов, дорожек и площадок.

№№	Наименование	Наименование	Ед.изм.	Кол-во	Примечание
1		Покрытие из брусчатки δ=70мм	м2	2645,0	тип 1
		Установка бордюр ГОСТ 6666-81, БР100.20.8	шт	329	

Ведомость жилых и общественных зданий и сооружений.

N п/п	Наименования и обозначение	Этаж-ность	Количество			Площадь, м2.				Строительный объем, м3.	
			зданий	Квартир		Застройки		Общая нормируемая		здания	всего
				здания	всего	здания	всего	здания	всего		
1.	Школа	2	1	---	---	1395,0	1395,0	2410	2410	15872	15872
2.	Котельная	1	1	---	---	30,8	30,8	26,2	26,2	77,0	77,0
3.	Существующий футбольный поля	---	1								

Покрытие дорожек и площадок из брусчатки, тип 1

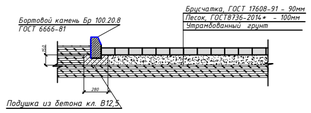

Согласовано:

Взам. инв.№

Подпись и дата

Инв.№ подл

Изм	Кол.уч.	Лист	№ докум.	Подпись	Дата
Н. контр					
Провер					
Разработал					

04-1-2023-ЭП

"Капитальный ремонт в средней школе имени Амангельды, Атырауской область, село. Дамба, ул. Габбас Кабышев 13Б."

Здание	Стадия	Лист	Листов
	ЭП	3	
Генплан М 1:500	ТОО "Актобе КапСтрой"		

Формат А-2

Фасад 1-4 М 1:200

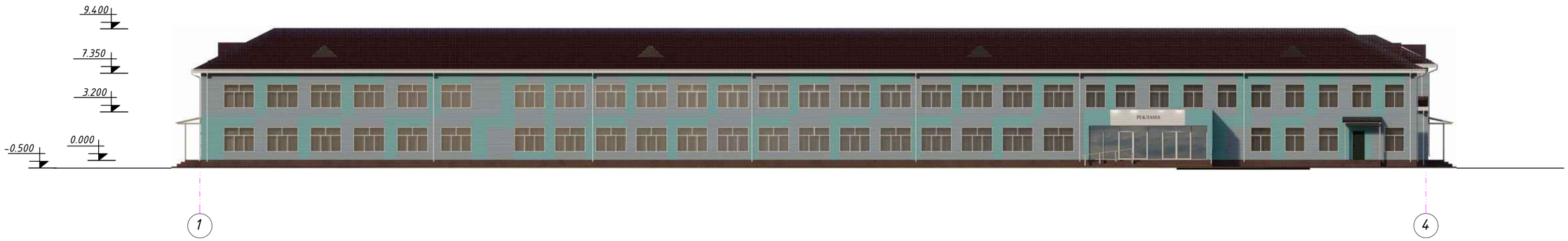

Фасад 4-1 М 1:200

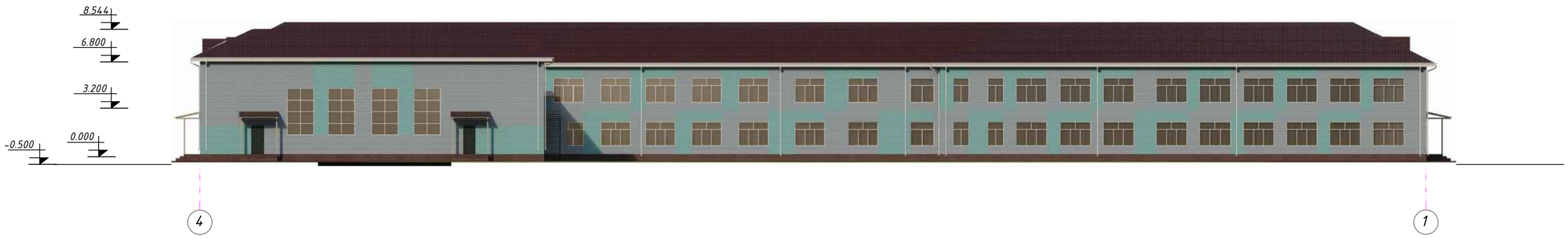

Согласовано:

Взам. инв.№

Подпись и дата

Инв.№ подл

						04-1-2023-ЭП		
						"Капитальный ремонт в средней школе имени Амангельды, Атырауской область, село. Дамба, ул. Габбас Кабышев 13Б."		
Изм.	Кол.уч.	Лист	№докум.	Подпись	Дата			
Н. контр		Сарсенгалиев				Здание	Стадия	Лист	Листов
Провер		Иргалиев Р.Д					ЭП	4	
Разработал		Иргалиев Р.Д				Фасад 1-4, Фасад 4-1; М 1:200	ТОО "Актобе КапСтрой"		

Формат А-2

Фасад А-В М 1:200

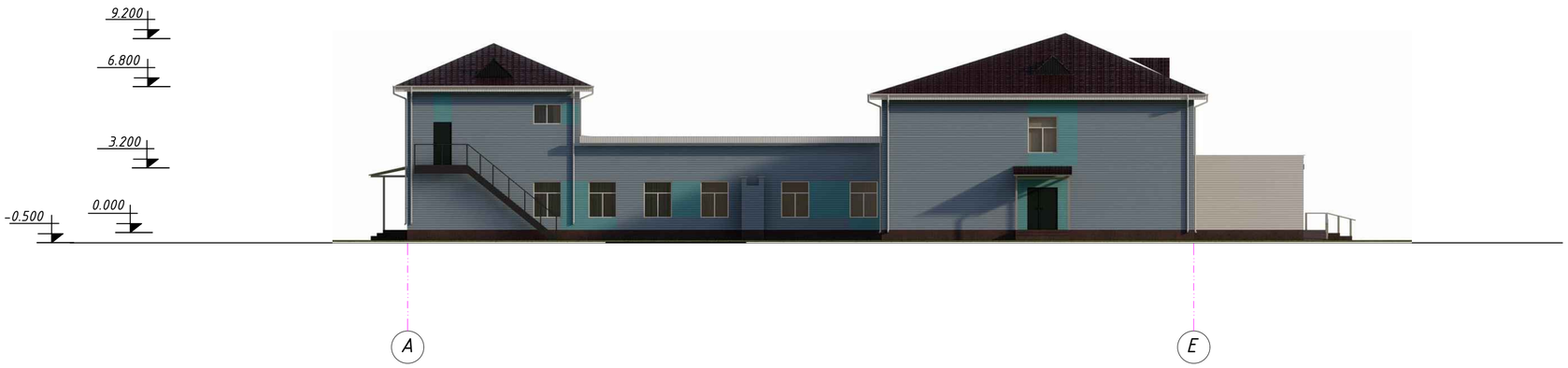

Фасад Е-А М 1:200

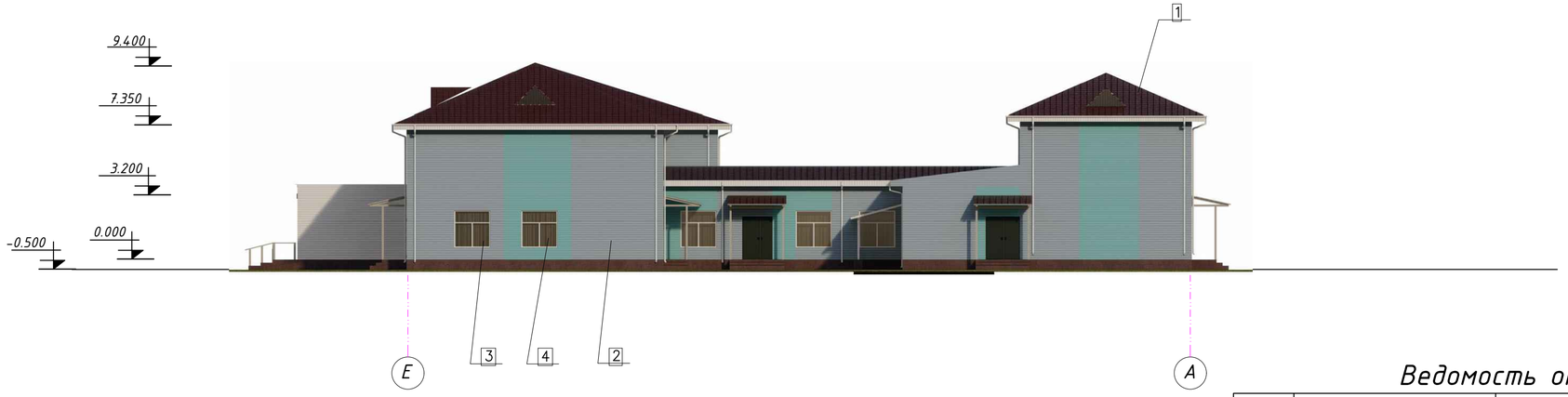

Ведомость отделки фасада

Поз. отделки	Наименование элемента фасада	Наименование материала отделки	Наименование и номер эталона цвета эталона цвета или образец колера
1	Кровля	Профлист	Коричневый цвет
2	Стена	Металлосайдинг	Серо-голубой / Бирюза
3	Окна	ПВХ	Белый
4	Цоколь	Бетонный	Серый

Изм.	Кол.уч.	Лист	№докум.	Подпись	Дата	04-1-2023-ЭП		
						"Капитальный ремонт в средней школе имени Амангельды, Атырауской область, село. Дамба, ул. Габбас Кабышев 13Б."		
Н. контр		Сарсенгалиев				Здание	Стадия	Лист	Листов
Провер		Иргалиев Р.Д					ЭП	5	
Разработал		Иргалиев Р.Д				Фасад А-Е, Фасад Е-А М 1:200	ТОО "Актобе КапСтрой"		

Согласовано:

Взам. инв.№

Подпись и дата

Инв.№ подл

Формат А-2

План первого этажа. М 1:200

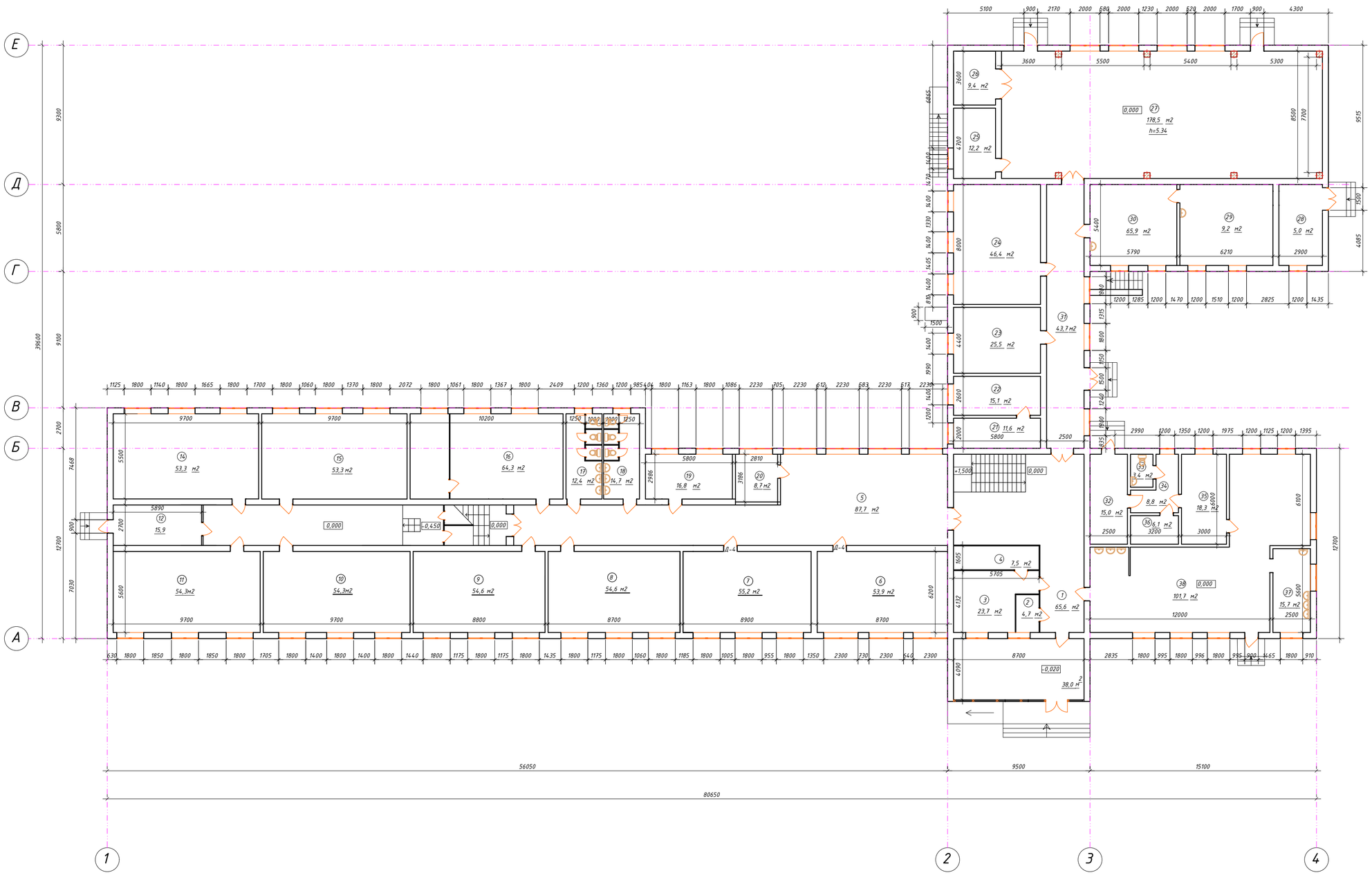

Экспликация помещений

№	Наименование	м 2
1	Холл	65,6
2	Кабинет	4,7
3	Раздевалка	23,7
4	Под. помещение	7,5
5	Коридор	87,7
6	Кабинет	53,9
7	Кабинет	55,2
8	Кабинет	54,6
9	Кабинет	54,6
10	Кабинет	54,3
11	Кабинет	54,3
12	Кабинет	15,9
13	Коридор	72,9
14	Кабинет	53,3
15	Кабинет	53,3
16	Кабинет	64,3
17	Санузел	12,4
18	Санузел	14,7
19	Кабинет	16,8
20	Кабинет	8,7
21	Кабинет	11,6
22	Кабинет	15,1
23	Библиотека	25,5
24	Кабинет	46,4
25	Раздевалка	12,2
26	Раздевалка	9,4
27	Спортзал	178,5
28	Щитовая-Кладовая	5,0
29	Кладовая	9,2
30	Мастерская	65,9
31	Коридор	43,7
32	Кладовая	15,0
33	Кладовая	3,4
34	Коридор	8,8
35	Коридор	18,3
36	Кладовая	6,1
37	Моечная	15,7
38	Столовая	101,7
	Итого по 1 этажу	1419,9

Согласовано:

Взам. инв.№

Подпись и дата

Инв.№ подл

Изм	Кол.уч.	Лист	№докум.	Подпись	Дата
Н. контр		Сарсенгалиев			
Провер		Иргалиев Р.Д			
Разработал		Иргалиев Р.Д			

04-1-2023-ЭП

"Капитальный ремонт в средней школе имени Амангельды, Атырауской область, село. Дамба, ул. Габбас Кабышев 13Б."

Здание

Стадия	Лист	Листов
ЭП	6	

План первого этажа М 1:200
План подвала М 1:200

ТОО "Актобе КапСтрой"

Формат А-2

План второго этажа. М 1:200

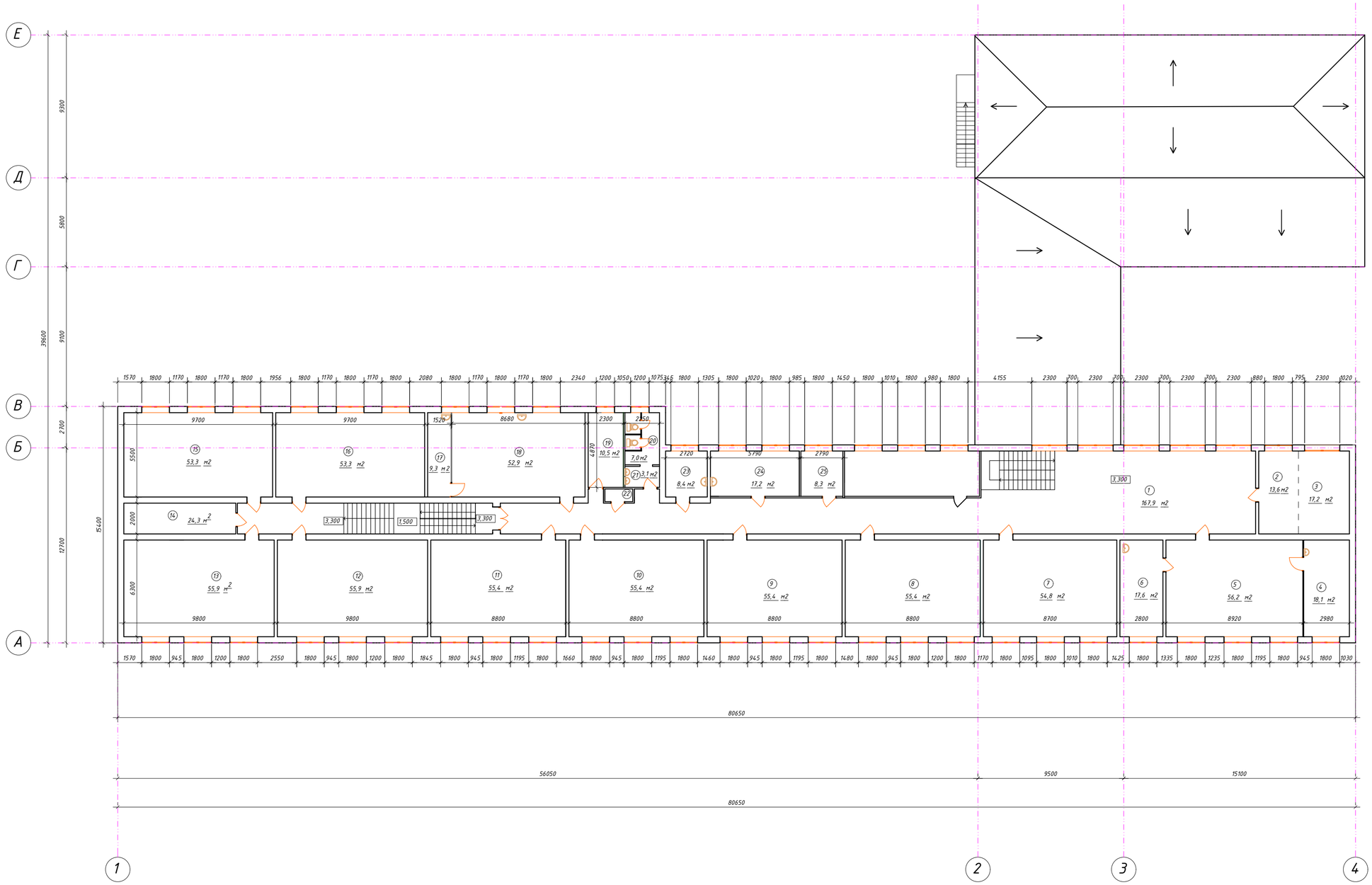

Экспликация помещений

№	Наименование	м 2
1	Коридор	167,9
2	Кабинет	13,6
3	Кабинет	17,2
4	Кабинет	18.1
5	Кабинет физики	56,2
6	Лаборатория	17,6
7	Компьютерный кабинет	54,8
8	Кабинет	55,4
9	Кабинет	55,4
10	Кабинет	55,4
11	Кабинет	55,4
12	Кабинет	55,9
13	Кабинет	55,9
14	Кабинет	24,3
15	Коридор	53,3
16	Кабинет	53,3
17	Лаборатория	9,3
18	Кабинет химии	52,9
19	Оружейный	10,5
20	Санузел	7,0
21	Коридор	3,1
22	Кладовая	2,1
23	Привычный кабинет	8,4
24	Мед.пункт	17,2
25	Кабинет	8,3
	Итого по 2 этажу	990,1
	Итого по лит А	2410,0

Согласовано:

Взам. инв.№

Подпись и дата

Инв.№ подл

Изм	Кол.уч.	Лист	№ докум.	Подпись	Дата
Н. контр		Сарсенгалиев			
Провер		Иргалиев Р.Д			
Разработал		Иргалиев Р.Д			

04-1-2023-ЭП

"Капитальный ремонт в средней школе имени Амангельды, Атырауской область, село. Дамба, ул. Габбас Кабышев 13Б."

Здание

Стадия	Лист	Листов
ЭП	7	

План второго этажа М 1:200

ТОО "Актобе КапСтрой"

Формат А-2

План кровли. М 1:200

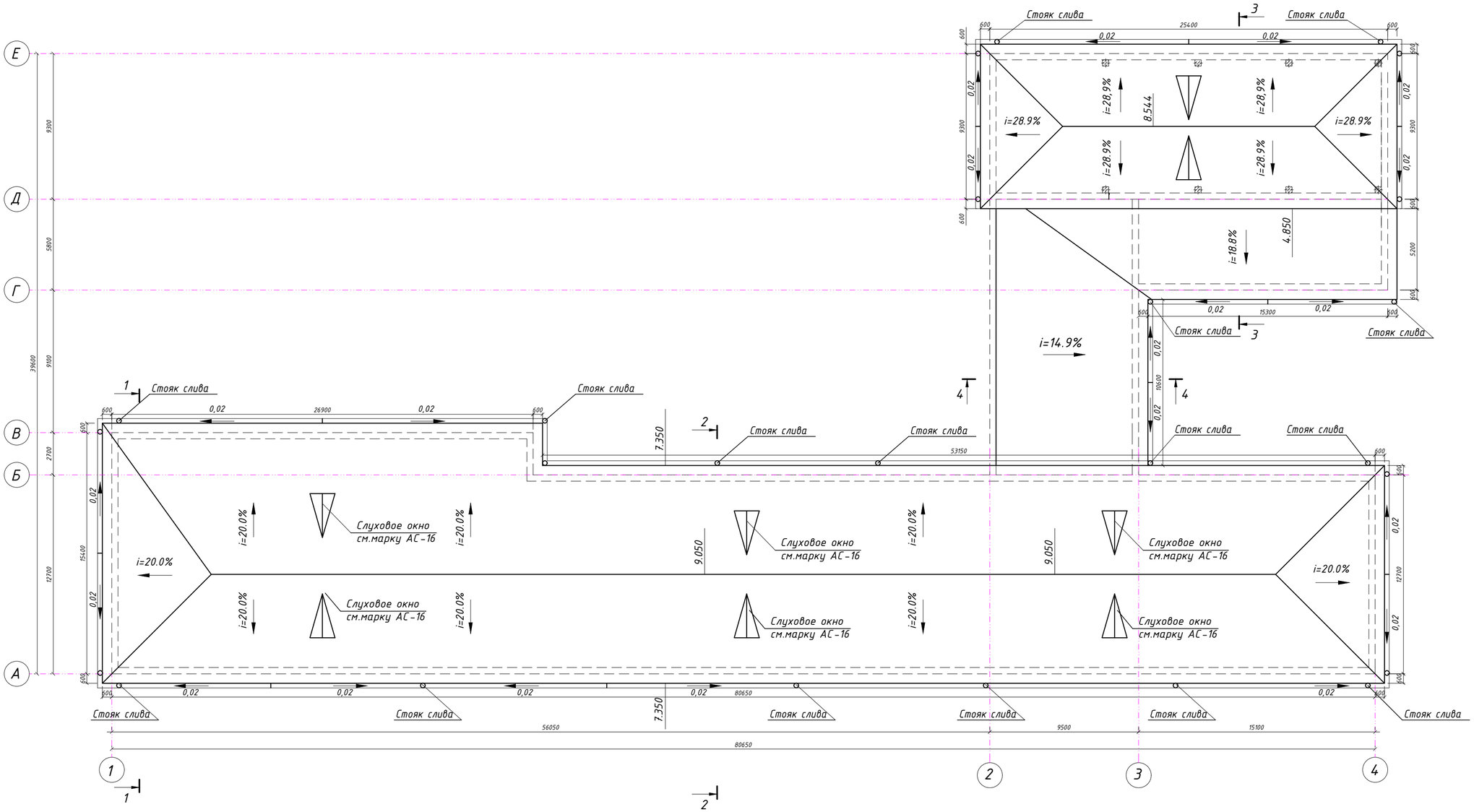

Изм.	Кол.уч.	Лист	№ докум.	Подпись	Дата	04-1-2023-ЭП
						"Капитальный ремонт в средней школе имени Амангельды, Атырауской область, село. Дамба, ул. Габбас Кабышев 13Б."
Н. контр		Сарсенгалиев				Здание
Провер		Иргалиев Р.Д				Стадия: ЭП; Лист: 8; Листов:
Разработал		Иргалиев Р.Д				План кровли. М1:200
						ТОО "Актобе КапСтрой"

Формат А-2

Разрез 1-1 М 1:200

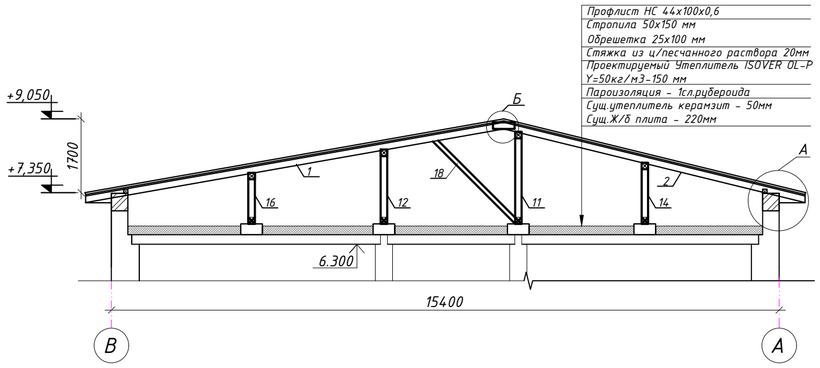

Разрез 2-2 М 1:200

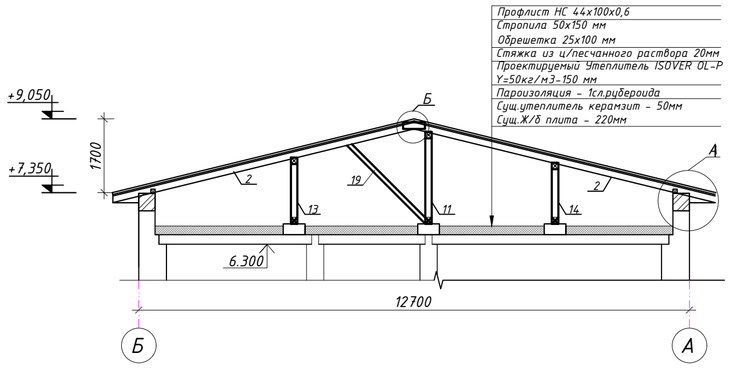

Разрез 3-3 М 1:200

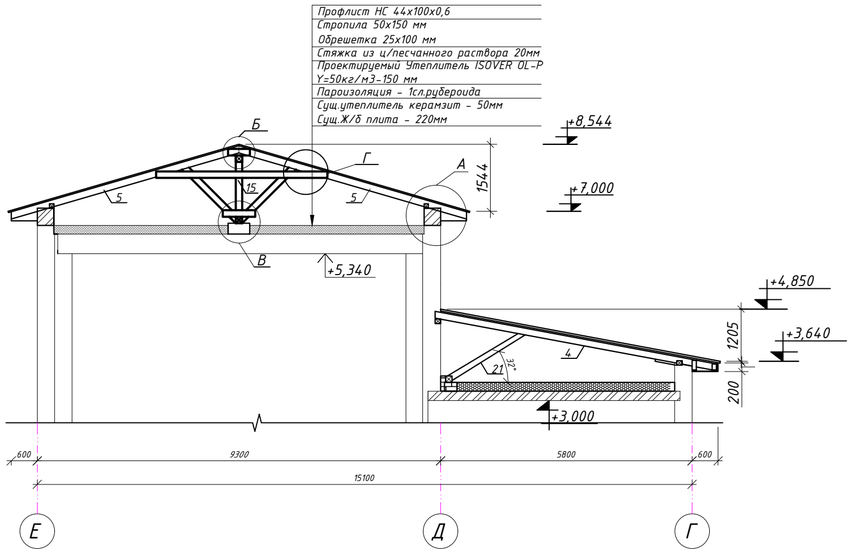

Разрез 4-4 М 1:200

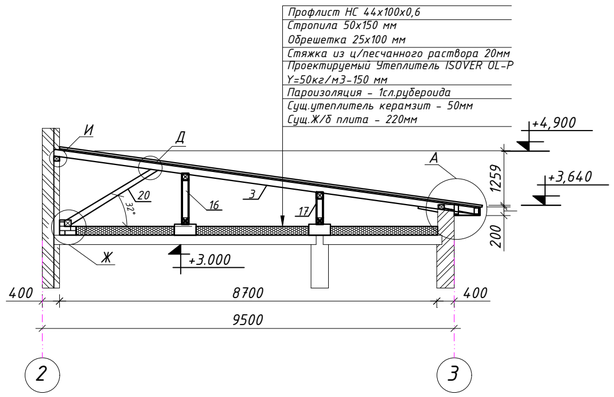

Изм	Кол.уч.	Лист	№докум.	Подпись	Дата	04-1-2023-ЭП
						"Капитальный ремонт в средней школе имени Амангельды, Атырауской область, село. Дамба, ул. Габбас Кабышев 13Б."
Н. контр		Сарсенгалиев				Здание — Стадия: ЭП; Лист: 9; Листов:
Провер		Иргалиев Р.Д				
Разработал		Иргалиев Р.Д				Разрезы 1-1, 2-2, 3-3; 4-4, — ТОО "Актобе КапСтрой"

Формат А-2

Изм.	Кол.уч.	Лист	№ докум.	Подпись	Дата	
Н. контр		Сарсенгалиев				
Провер		Ирсалиев Р.Д				
Разработал		Ирсалиев Р.Д				

04-1-2023-ЭП

"Капитальный ремонт в средней школе имени Амангельды, Атырауской область, село. Дамба, ул. Габбас Кабышев 13Б."

Здание	Стадия	Лист	Листов
	ЭП	10	
Перспектива, вид -1	ТОО "Актобе КапСтрой"		

Формат А-2

						04-1-2023-ЭП		
						"Капитальный ремонт в средней школе имени Амангельды, Атырауской область, село. Дамба, ул. Габбас Кабышев 13Б."		
Изм.	Кол.уч.	Лист	№ докум.	Подпись	Дата			
Н. контр		Сарсенгалиев				Здание	Стадия	Лист	Листов
Провер		Иргалиев Р.Д					ЭП	11	
Разработал		Иргалиев Р.Д				Перспектива, вид -2	ТОО "Актобе КапСтрой"		

Формат А-2

						04-1-2023-ЭП			
						"Капитальный ремонт в средней школе имени Амангельды, Атырауской область, село. Дамба, ул. Габбас Кабышев 13Б."			
Изм	Кол.уч.	Лист	№докум.	Подпись	Дата				
Н. контр		Сарсенгалиев				Здание	Стадия	Лист	Листов
Провер		Иргалиев Р.Д					ЭП	12	
Разработал		Иргалиев Р.Д				Перспектива, вид -3	ТОО "Актобе КапСтрой"		

Формат А-2

						04-1-2023-ЭП
						"Капитальный ремонт в средней школе имени Амангельды, Атырауской область, село. Дамба, ул. Габбас Кабышев 13Б."
Изм	Кол.уч.	Лист	№ докум.	Подпись	Дата	
Н. контр		Сарсенгалиев				Здание
Провер		Иргалиев Р.Д				Стадия: ЭП / Лист: 13 / Листов:
Разработал		Иргалиев Р.Д				Перспектива, вид -4
						ТОО "Актобе КапСтрой"

Формат А-2

Изм	Кол.уч.	Лист	№докум.	Подпись	Дата	04-1-2023-ЭП
						"Капитальный ремонт в средней школе имени Амангельды, Атырауской область, село. Дамба, ул. Габбас Кабышев 13Б."
Н. контр		Сарсенгалиев				Здание
Провер		Иргалиев Р.Д				Стадия: ЭП · Лист: 14 · Листов:
Разработал		Иргалиев Р.Д				Перспектива, вид -5
						ТОО "Актобе КапСтрой"

Формат А-2

Изм.	Кол.уч.	Лист	№ докум.	Подпись	Дата	04-1-2023-ЭП
						"Капитальный ремонт в средней школе имени Амангельды, Атырауской область, село. Дамба, ул. Габбас Кадышев 13Б."
Н. контр		Сарсенгалиев				Здание
Провер		Иргалиев Р.Д				Стадия: ЭП; Лист: 15; Листов:
Разработал		Иргалиев Р.Д				Перспектива, вид -6
						ТОО "Актобе КапСтрой"

Формат А-2