Утвержден приказом
Министра по инвестициям и развитию
Республики Казахстан
от 24 апреля 2017 года № 234
форма

Акт приёмки объекта в эксплуатацию

"20" 12 2023 года

Заказчик **КГУ «Отдел строительства, архитектуры и градостроительства акимата города Петропавловска» БИН050240007370, тел.50-43-36, И.О. Руководителя Конгужинов Болат Шаяхметович, СКО, г. Петропавловск, Конституции Казахстана, 23-к.306, 150000.**

фамилия, имя, отчество (при его наличии) ИИН, телефон – для физических лиц,
наименование организации – для юридических лиц, БИН, телефон, почтовый индекс,
область, город, район, населенный пункт, наименование улицы, номер дома/здания
(стационарного помещения)

на основании:

Декларации о соответствии (прилагается) 20.12. 2023г,

ТОО «BERTYS CONSTRUCTION», генеральный директор Манатаев Р. Е., Республика Казахстан, город Астана, ул.Дінмұхамед Қонаев 10, блок А, офис 2206

дата подписания декларации, наименование подрядной (генподрядной) организации,
фамилия, имя, отчество (при его наличии) руководителя, юридический адрес, БИН, телефон

Заключения о качестве строительно-монтажных работ (прилагается) 20.12. 2023г,

ТОО "Исаев Л.Т. ", директор Тұрдыхан А.Л., Эксперт Тұрдыхан А.Л. (аттестат KZ61VJE00068648 от 03.09.2021 года;), БИН 160540000851, тел. 87014827568

дата подписания заключения, наименование организации, фамилия, имя, отчество (при его наличии) экспертов
технического надзора, № и дата получения аттестатов, БИН, телефон

Заключения о соответствии выполненных работ проекту (прилагается) 20.12 2023г,

ТОО "Севгражданпроект", эксперт авторского надзора Хуснутдинов Р.К.), БИН 980340001576, тел.8-7152-46-52-95.

дата подписания заключения, наименование организации, фамилия, имя, отчество (при его наличии) экспертов авторского
надзора, БИН, телефон

произведя осмотр готовности предъявленного подрядчиком (генеральным подрядчиком) к приемке в эксплуатацию объекта:

«Строительство 72-х квартирного жилого дома №1 в границах улиц Парковая – Парфирьева - Ауэзова - Таштитова в г. Петропавловске СКО (Строительство сетей электроснабжения, теплоснабжения, водопровода, канализации, телефонизации)», новое строительство, технически сложный объект II (нормального) уровня ответственности .

наименование объекта, вид строительства (новое, расширение, реконструкция, техническое перевооружение, модернизация,
капитальный ремонт), уровень ответственности, техническая и технологическая сложность объекта

по адресу:

72-х квартирный жилой дом №1 в границах улиц Парковая – Парфирьева - Ауэзова - Таштитова в г. Петропавловске СКО

(область, район, населенный пункт, микрорайон, квартал, улица, номер дома (корпуса)

проверив комплектность исполнительной технической документации, в том числе посредством электронного модуля исполнительной технической документации "__"_____20__ года, дата ознакомления подтверждает, что:

1. Строительство объекта осуществлено на основании:

1) правоустанавливающего документа на земельный участок от "16" сентября 2021 года №1273 Постановление «Об установлении права ограниченного целевого пользования на земельный участок», выданное Акиматом города Петропавловска Северо-Казахстанской области;

документ, подтверждающий наступление юридических фактов (юридических составов), на основании которых возникают, изменяются или прекращаются права на земельный участок, в том числе договоры, решения судов, правовые акты исполнительных органов, свидетельство о праве на наследство, передаточный акт или разделительный баланс при реорганизации негосударственных юридических лиц, владеющих земельным участком на праве собственности или выкупивших право временного возмездного землепользования (аренды).

либо решения о реконструкции (перепланировке, переоборудовании) помещений (отдельных частей) существующих зданий от "___"_____20___года №_____;

наименование органа, вынесшего решение

2) талона о приеме уведомления о начале строительно-монтажных работ

Коммунальное государственное учреждение "Управление государственного архитектурно-строительного контроля и лицензирования акимата Северо-Казахстанской области" KZ55REA00328806 от 25.04.2023г.; KZ58REA00343011от 24.07.2023.

наименование органа, принявшего уведомление, дата и № принятия талона

3) проекта (проектно-сметной документации)

ТОО «Севгражданпроект» заказ №8133-а;

наименование проектной организации, номер проекта

утвержденного(й)

КГУ «Отдел строительства, архитектуры и градостроительства акимата г. Петропавловска», Приказ №138 от 06.04.2022 г.;

дата и номер проекта, наименование организации, утвердившей (переутвердившей) проект и дата утверждения

2. Строительно-монтажные работы осуществлены в сроки:

начало работ **апрель 2023 года;**

месяц, год

окончание работ **декабрь 2023 года;**

месяц, год

при продолжительности строительства, месяц: по норме или по проекту организации строительства, месяц: 3

фактически, месяц: 8;

3. Объект (комплекс) имеет следующие основные технико-экономические показатели

(мощность, производительность, производственная площадь, протяженность, вместимость, объем, пропускная способность, провозная способность, число рабочих мест и тому подобное, заполняется по всем объектам (кроме жилых домов) в единицах измерения соответственно целевой продукции или основным видам услуг):

Мощность, производительность и так далее	Единица измерения	По проекту		Фактически	
		общая (с учетом ранее принятых)	в том числе пускового комплекса или очереди	общая (с учетом ранее принятых)	в том числе пускового комплекса или очереди
Подземная теплосеть в ППУ изоляции в железобетонном канале СТ108х4,0-2-ППУ-ПЭ	м	26		26	
Колодцы круглые смотровые	шт	1		1	
Колодцы круглые дренажные	шт	1		1	
Шаровые краны неполнопроходные DN32	шт	2		2	
КЛ-0,4кВ	м	77		77	
Водопровод из трубы ПЭ100 SDR26-110х4,2	м	73,4		73,4	
Задвижка Ру10 Ду50	шт	1		1	
Канализация из трубы двухслойной гофрированной «OPTIMA» DN/OD 200 P SN8	м	63		63	
Колодец 1,5м	шт	3		3	
Кабель	м	296		296	

телефонизации волоконно-оптический, бронированный (ВОК-8)					
Колодец линии связи ККСр-3-10	шт	2		2	

Выпуск продукции (оказания услуг), предусмотренной проектом в объеме, соответствующем нормам освоения проектных мощностей в начальный период_____;

факт начала выпуска продукции с указанием объема

Жилой дом имеет следующие показатели:

Показатели	Единица измерения	По проекту	Фактически
Общая площадь	метр в квадрате (далее – м2)		
Число этажей	этаж		
Общий строительный объем	метр в кубе (далее – м3)		
продолжение таблицы			
В том числе подземной части	м3		
Площадь встроенных, встроенно-пристроенных и пристроенных помещений	м2		

Показатели	По проекту			Фактически		
	число квартир	площадь квартир, м2		число квартир	площадь квартир, м2	
		общая	жилая		общая	жилая
Всего квартир, в том числе: однокомнатных двухкомнатных трехкомнатных четырехкомнатных и более						

4. Технологические и архитектурно - строительные решения по объекту характеризуется следующими данными:

Сети теплоснабжения

Источник теплоснабжения - Петропавловская ТЭЦ-2. Точка врезки проектируемой теплосети 2Ду100 в ППУ изоляции в теплосеть 2Ду200 в ППУ изоляции по заказу № 8132-а.

Система теплоснабжения - закрытая. Устройство перемычки соответствует радиально-кольцевой схеме теплосети. Протяжённость теплосети: подземная – 26 п.м. Параметры теплоносителя 95-60°С. Схема тепловой сети двухтрубная с качественно-количественным регулированием отпуска тепла. Общий расход тепловых нагрузок по тепломагистрали составляет 0,587 Мвт. В проекте разработана, прокладка теплосети, из труб с индустриальной ППУ-изоляцией в полиэтиленовой оболочке (ГОСТ 30732-2020) - подземная – в непроходных монолитных каналах. Трубы приняты стальные электросварные из стали 20 гр."В" по ГОСТ 10705-80*, в ППУ-изоляции по ГОСТ 30732-2020. Категория труб по правилам Госгортехнадзора РК-IV.

Разработку траншей, котлованов и работы по устройству оснований для подземной канальной прокладки трубопроводов следует производить с учётом требований СН РК 5.01-01-2013, СП РК 5.01-101-2013 «Земляные сооружения. Основания и фундаменты». Укладка труб в канале должна производиться на предварительно утрамбованное основание из песка. После монтажа труб, и засыпкой песчаным грунтом, песчаный грунт следует уплотнить

послойно трамбовками между трубами, трубами и стенками канала с коэффициентом плотности 0,92-0,95.

Рабочим проектом предусмотрены спускные устройства для спуска сетевой воды в дренажные колодцы ДК1, с последующей перекачкой насосами и вывозом ассмашинами.

Уровень грунтовых вод определён на глубине 1,0 м от поверхности земли согласно отчёту об инженерно-геологических изысканиях.

Для контроля влажностного состояния изоляционного слоя предусмотрена система оперативно дистанционного контроля. Изоляцию стыков выполнять в соответствии с рекомендациями завода-изготовителя. Внутри смотровых колодцев и тепловых камер прикрепить бирки с указанием назначения арматуры, диаметра и направления движения теплоносителя.

Для участка бесканальной прокладки предусмотрена прокладка маркировочной ленты «Осторожно теплосеть».

После монтажа произвести гидравлические испытания трубопроводов в соответствии с требованиями Правил устройства и безопасной эксплуатации трубопроводов пара и горячей воды. Величина пробного давления для гидравлического испытания составляет 1,25Рраб, но не менее 16 кгс/см2.

Расчет трубопроводов на прочность выполнен по программе «Старт» (версия 4-67 Профи) После монтажа все трубопроводы теплосетей подвергаются гидропневматической промывке с последующей дезинфекцией. Сброс промывных вод, содержащих остаточный хлор, осуществляется в канализационную сеть населённого пункта, при условии соблюдения санитарно-эпидемиологических требований к охране поверхностных вод от загрязнения.

Водопровод прокладывается из полиэтиленовых труб по ГОСТ 18599-2001. Стальные участки и фасонные части подвергаются антикоррозийной изоляции типа «усиленная». Ввод водопровода запроектирован из полиэтиленовых труб по ГОСТ 18599-2001 ПЭ 100 SDR-26. Герметизация вводов водопровода в здании осуществляется смоляной прядью и цементным раствором.

Внутриплощадочная сеть канализации выполняется из двухслойных гофрированных труб "OPTIMA" DN/OD200 SN8 по ГОСТ Р 54475-2011. Соединение труб раструбное на каучуковых уплотнительных кольцах. Канализационные колодцы приняты из сборных железобетонных элементов по типовому проекту 902-09-22.84.

Точка присоединения жилого дома на напряжение 0,4 кВ: РУ-0,4 КТПБ-2*1000-10/0,4 кВ, проектируемой по заказу 8132-а (ТОО "Севгражданпроект"). К прокладке в земле в траншее на напряжение 0,4 кВ принят кабель АвБбШв с пластмассовой изоляцией.

Сеть телефонизации выполнена бронированным волоконно-оптическим кабелем ВОК-8 марки КС-ОКЛО-8-G.652.D-CF. По техническому подполью кабель прокладывается в полиэтиленовой трубе д. 40мм. Строительство кабельной канализации выполнено полиэтиленовыми трубами д.110 мм (ПЭ100 SDR17-110*6,6).

краткие технические характеристики по особенностям его размещения, по основным материалам и конструкциям, инженерному и технологическому оборудованию

5. На объекте установлено предусмотренное проектом оборудование в количестве согласно актам о его приемке после индивидуального испытания и комплексного опробования;

6. Наружные инженерные коммуникации (холодное и горячее водоснабжение, канализация, теплоснабжение, газоснабжение, электроснабжение и связь) обеспечивают нормальную эксплуатацию объекта (здания, сооружения, помещения) и приняты городскими эксплуатационными организациями;

7. Сметная стоимость по утвержденному проекту (проектно-сметной документации):
всего 56 553 184,98 тенге, в том числе строительно-монтажных работ 56 553 184,98 тенге, оборудования, инструмента и инвентаря __-__тысяч тенге;

8. Сметная стоимость основных фондов, принимаемых в эксплуатацию ~~56 553 184,98~~ 58 364 755,92 тенге, в том числе: стоимость строительно-монтажных работ ~~56 553 184,98~~ 57 477 331,98 тенге; Стоимость оборудования, инструмента и инвентаря 884 423,94 - тысяч тенге;

9. Доля местного содержания предусмотрена в проектно-сметной документации 99,71 % и фактически применено 99,71 % (на объектах, финансируемых за счёт государственных инвестиций и средств квазигосударственного сектора);

10. Класс энергоэффективности здания _____;

11. Объект построен в соответствии с утвержденным проектом (проектно-сметной документацией) и требованиями государственных нормативных документов в области архитектуры, градостроительства и строительства.

РЕШИЛ: **«Строительство 72-х квартирного жилого дома №1 в границах улиц Парковая – Парфирьева - Ауэзова - Таштитова в г. Петропавловске СКО (внешние сети и благоустройство территории)» Сети электроснабжения, теплоснабжения, водопровода, канализации, телефонизации** принять в эксплуатацию.

Заказчик КГУ "Отдел строительства, архитектуры и градостроительства акимата города Петропавловска"

И.О.Руководителя **Конгужинов Б.Ш.**

фамилия, имя, отчество (при его наличии), подпись руководителя Место печати (при наличии)

Подрядчик (генеральный подрядчик) ТОО «BERTYS CONSTRUCTION»

Генеральный директор **Манатаев Р.Е.**

фамилия, имя, отчество (при его наличии), подпись руководителя Место печати (при наличии)

Технический надзор:

Аккредитованная организация **ТОО "Исаев Л.Т. "**

Директор **Турдыхан А.Л.**

(фамилия, имя, отчество (при его наличии) эксперта, специализация аттестата, подпись, дата. Место печати (при наличии)

имеющей в своём составе аттестованного (-ых) эксперта (-ов)

Эксперт технического надзора **Турдыхан А.Л.**

(фамилия, имя, отчество (при его наличии) эксперта, специализация аттестата), подпись, дата

Место печати (при наличии)

Авторский надзор:

ТОО «Севгражданпроект»

Директор **Бралин К.Е.**

(наименование организации) имеющей в своем составе аттестованного (-ых) эксперта (-ов), фамилия, имя, отчество (при его наличии) руководителя, подпись, дата. Место печати (при наличии)

Эксперт **Хуспутдинов Р.К.**

(наименование организации, фамилия, имя, отчество (при его наличии), должность), подпись, дата. Место печати (при наличии)

Приложение 3
к акту приемки объекта
в эксплуатацию

Технические характеристики объекта (линии электропередач)

№ п/п	Наименование	Единица измерения	Количество
1	2	3	4
1	Воздушные ЛЭП низкого напряжения ...	киломерт (далее – км)	
2	Воздушные ЛЭП Высокого напряжения 10 кВ	км	
3	Кабельные ЛЭП низкого напряжения ...	км	0,077
4	Кабельные ЛЭП высокого напряжения...	км	
5	Площадь опор	м 2	
6	Опоры:		
	1) металлические	штук (далее - шт)	
	2) деревянные с деревянными приставками	шт	
	3) деревянные с железобетонными приставками	шт	
	4) железобетонные	шт	
	5) тросовые подвесы	шт	
7	Провода:		
	1) медные	км	
	2) алюминиевые	км	0,077
	3) сталеалюминиевые	км	
8	Кронштейны для светильников:		
	1) железобетонные	шт	
	2) металлические	шт	
9	Арматура уличного освещения:		
	1) светильники с лампами накаливания	шт	
	2) светильники с ртутными лампами	шт	
	3) светильники с люминесцетными лампами	шт	
10	Кабели:		
	1) марки... напряжением...	км	
	2) марки... напряжением...	км	
11	Муфты соединительные...	шт	1
12	Муфты концевые	шт	4
13	Контуры заземления	шт	
14	Устройства грозозащиты	шт	
15	Дорожные покрытия кабельных сетей:		
	1) асфальтобетонные	м 2	
	2) бульжные	м 2	
	3) тротуары	м 2	

Заказчик_____ **Конгужинов Б.Ш.**
фамилия, имя, отчество (при его наличии), подпись руководителя и место печати (при наличии)

Авторский надзор_____ **Хуснутдинов Р.К.**
фамилия, имя, отчество (при его наличии), подпись эксперта и место печати (при наличии)

Приложение 12
к акту приемки объекта
в эксплуатацию

Технические характеристики объекта (зеленые насаждения)

№ п.п.	Наименование	Единица измерение	Количество	Примечание
1	2	3	4	5
1	Длина улицы	м	69	
2	В том числе озелененная часть	м2	1046.84	
3	Средняя ширина проезда	м		
4	Общая площадь объекта (проезд, сквер, парк, бульвар)	м2	3304	
5	Под зелеными насаждениями, из них			
	под деревьями	м2		
	под кустарниками	м2	61,54	
	под цветниками	м2	66	
	под газонами	м2	919,3	
	в т.ч. - обыкновенные	м2		
	- партерные	м2		
	- луговые	м2		
6	Под замощением, из них			
	асфальтовое покрытие	м2	1090,8	
	щебеночное покрытие	м2		
	плитами	м2		
	грунтовые улучшенные	м2		
	грунтовые	м2		
7	Под строениями	м2		
8	Под сооружениями	м2		
9	Под водоемами	м2		
10	Прочие	м2		
11	деревья	шт		
12	кусты	шт		
13	кустарники	шт	214	
14	цветники		66	
15	газоны	м2	919,3	
16	порода деревьев			
17	возраст	год	5	

Заказчик_____ **Конгужинов Б.Ш.**
фамилия, имя, отчество (при его наличии), подпись руководителя и место печати (при наличии)

Авторский надзор_____ **Хуснутдинов Р.К.**
фамилия, имя, отчество (при его наличии), подпись эксперта и место печати (при наличии)

Приложение 13
к акту приемки объекта
в эксплуатацию

Технические характеристики объекта (сети, водоводы, коллекторы и тому подобное)

№ п/п	Наименование	Единица измерения	Количество	
1	2	3	4	
№ п/п	Наименование	Единицы измерения	Количество, протяженность	Примечание
Водопровод				
1	Водоводы (общая протяженность)	м		
	1) из стальных труб	м		
	2) из чугунных труб	м		
	3) из асбестоцементных труб	м		
	4) из железобетонных труб	м		
	5)	м		
2	Распределительная сеть (общая протяженность)	м	73,4	
	1) из стальных труб	м		
	2) из чугунных труб	м		
	3) из асбестоцементных труб	м		
	4) из полиэтиленовых труб	м	73,4	
	5)			
3	Прочие устройства			
	Смотровой колодец	шт		
	Задвижка	шт		
	" d-50мм	шт	1	
	" d-	шт		
	Вентили d-	шт		
	" d-	шт		
	" d-	шт		
	Кран d-	шт		
	" d-	шт		
	" d-	шт		
	Гидрант	шт		
	Водопроводный ввод	шт		
	Водоразборная колонка	шт		
	Стальной футляр	шт		
	Питьевой фонтанчик	шт		
Канализация				
	Коллекторы (общая протяженность)	м	63	
	1) из керамических труб			
	2) из чугунных труб			
	3) из бетонных труб			
	4) из асбестоцементных труб			
	5) из железобетонных труб			
	Канализационная сеть (общая протяженность)	м	63	
	1) из керамических труб			
	2) из чугунных труб			
	3) из бетонных труб			
	4) из асбестоцементных труб			
	5) из железобетонных труб			
	6) Канализация из трубы	м	63	

	двухслойной гофрированной «OPTIMA» DN/OD 200 P SN8			
	Прочие устройства			
	Смотровой колодец d-1500мм	Компл.	3	
	Выпуск			

Горизонтальный разрез колодца (камеры)	Вертикальный разрез колодца (камеры)
Масштаб _____	Масштаб _____
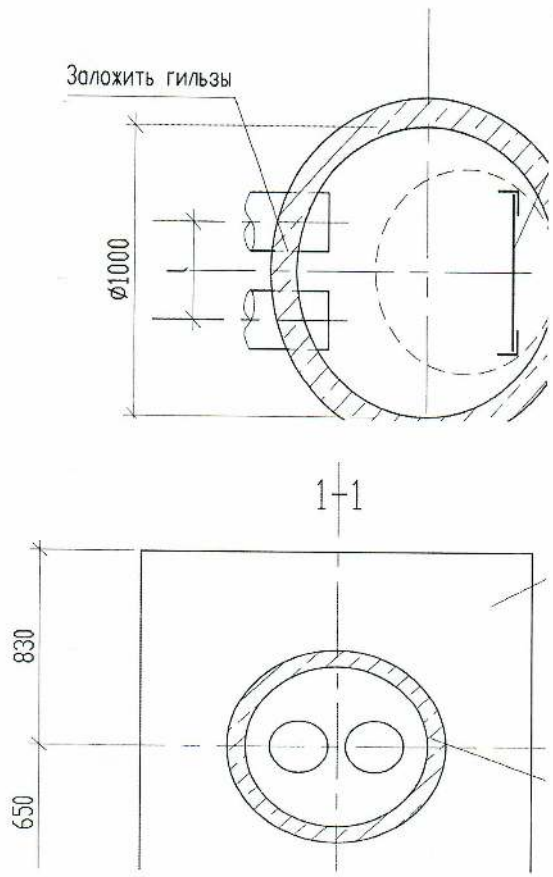	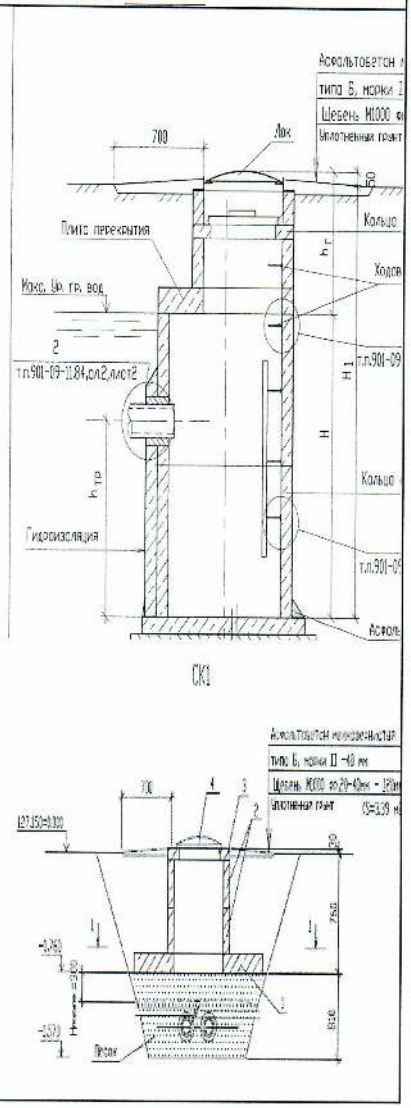

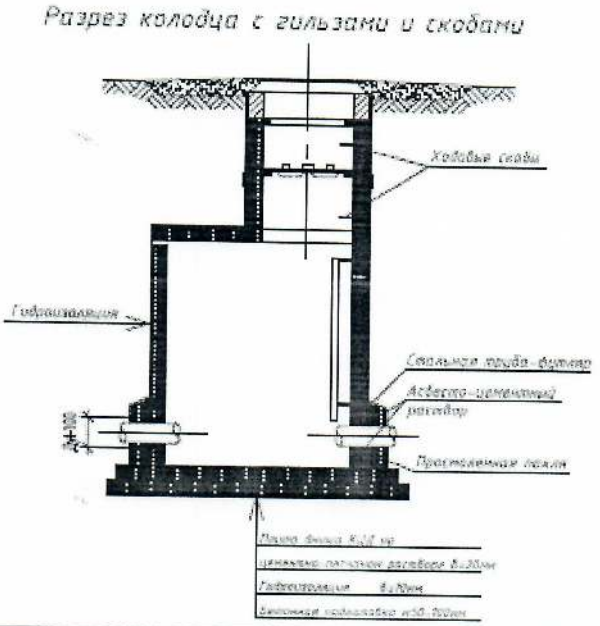

Спецификация

№ п/п	Наименование	Марка	Материал	Диаметр (мм) (размеры)	Коли-чество	Примечание
ДК1				Ø1000мм		
	Плита днища	ПН10	ж/б		1	шт
	Кольцо стеновое	КС10.9	ж/б		1	шт
		КС7.3	ж/б		2	шт
	Плита перекрытия	ПП10-1	ж/б		1	шт
	Кольцо опорное	-	ж/б		1	шт
	Люк	Тип Т	Чугун		1	шт
Смотровые колодцы СК1						
	Плита перекрытия лотков	ПО2	ж/б		1	шт.
	Кольцо стеновое	КС7.3	ж/б		2	шт.
	Кольцо опорное	КО-6	ж/б		1	шт.
	Люк	Тип Т	Чугун		1	шт
Колодец канализации 1,5м			ж/б		3	шт
Колодец связи ККСр-3-10			ж/б		1	шт

Заказчик_____ **Конгужинов Б.Ш.**

фамилия, имя, отчество (при его наличии), подпись руководителя и место печати (при наличии)

Авторский надзор_____ **Хуснутдинов Р.К.**

фамилия, имя, отчество (при его наличии), подпись эксперта и место печати (при наличии)

Приложение 14
к акту приемки объекта
в эксплуатацию

Технические характеристики объекта (тепловая трасса)

№ п/п	Наименование	Единицы измерения	Количество, протяженность	Примечание
1	Протяженность тепловой трассы	м	26	
	Протяженность воздушной прокладки:	м		
	1) на эстакадах	м		
	2) на опорах	м		
	Количество опор	шт		
	Протяженность подземной прокладки:	м	51,92	
	1) в проходных каналах	м		
	2) в полупроходных каналах	м		
	3) бесканальная прокладка	м	26	
2	Количество колодцев (камер)	шт	2	
3	Количество компенсаторов	шт		
4	Количество вводов	шт	1	
5	Количество задвижек	шт	2	

Спецификация

№ п/п	Наименование	Марка	Материал	Диаметр (мм) (размеры)	Коли-чество	Примечание

Горизонтальный разрез колодца (камеры)	Вертикальный разрез колодца (камеры)

Масштаб

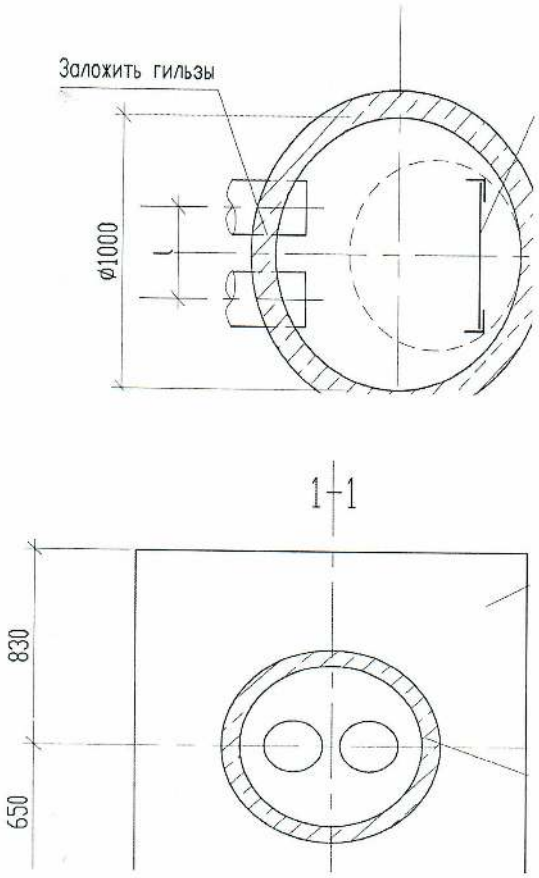

Масштаб

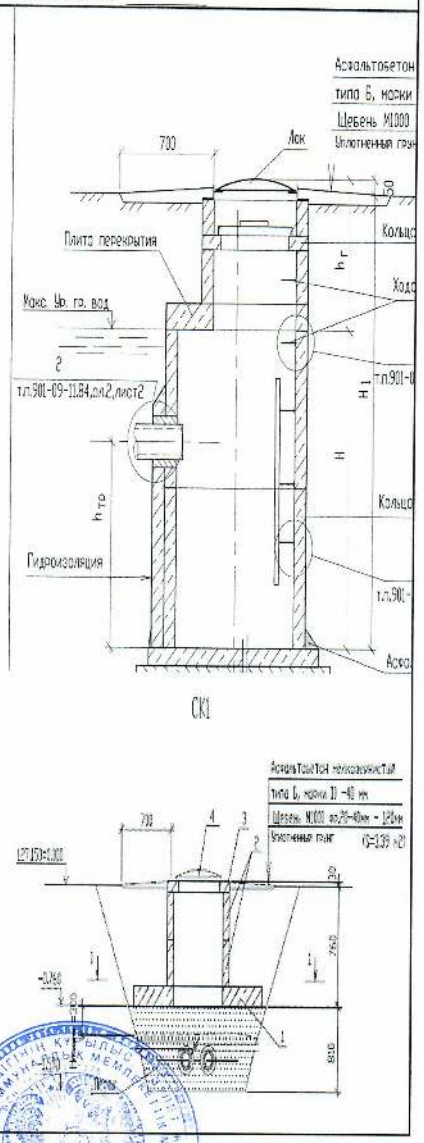

Заказчик_____ **Конгужинов Б.Ш.**

фамилия, имя, отчество (при его наличии), подпись руководителя и место печати (при наличии)

Авторский надзор_____ **Хуснутдинов Р.К.**

фамилия, имя, отчество (при его наличии), подпись эксперта и место печати (при наличии)