	Приложение 14 к акту приемки объекта в эксплуатацию
	форма

Технические характеристики объекта
(тепловая трасса)

№ п/п	Наименование	Единицы измерения	Количество, протяженность	Примечание
1	Протяженность тепловой трассы	м	145	
	Протяженность воздушной прокладки:	м		
	1) на эстакадах	м		
	2) на опорах	м		
	Количество опор	шт		
	Протяженность подземной прокладки:	м	145	
	1) в проходных каналах	м	145	
	2) в полупроходных каналах	м		
	3) бесканальная прокладка	м		
2	Количество колодцев (камер)	шт	1	
3	Количество компенсаторов	шт		
4	Количество вводов	шт	2	
5	Количество задвижек	шт	2	

Горизонтальный разрез колодца

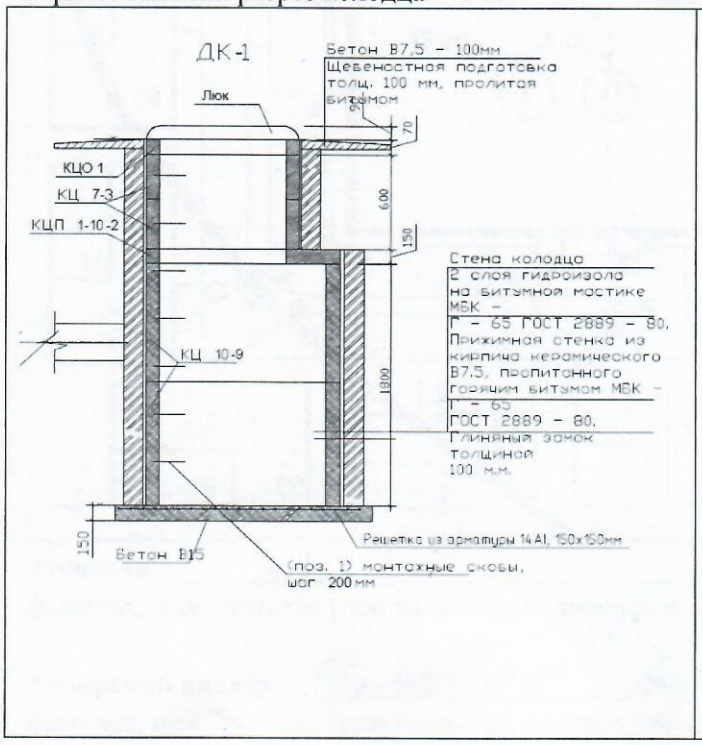

Вертикальный разрез колодца

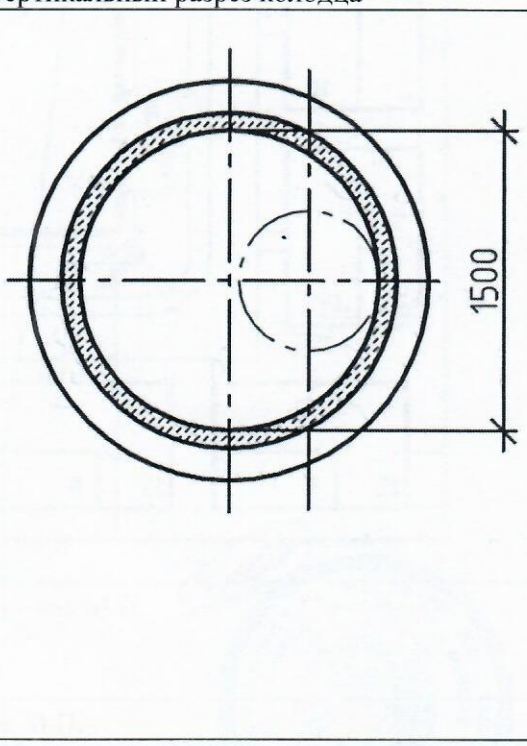

Схема привязки колодца к постоянным точкам-ориентирам

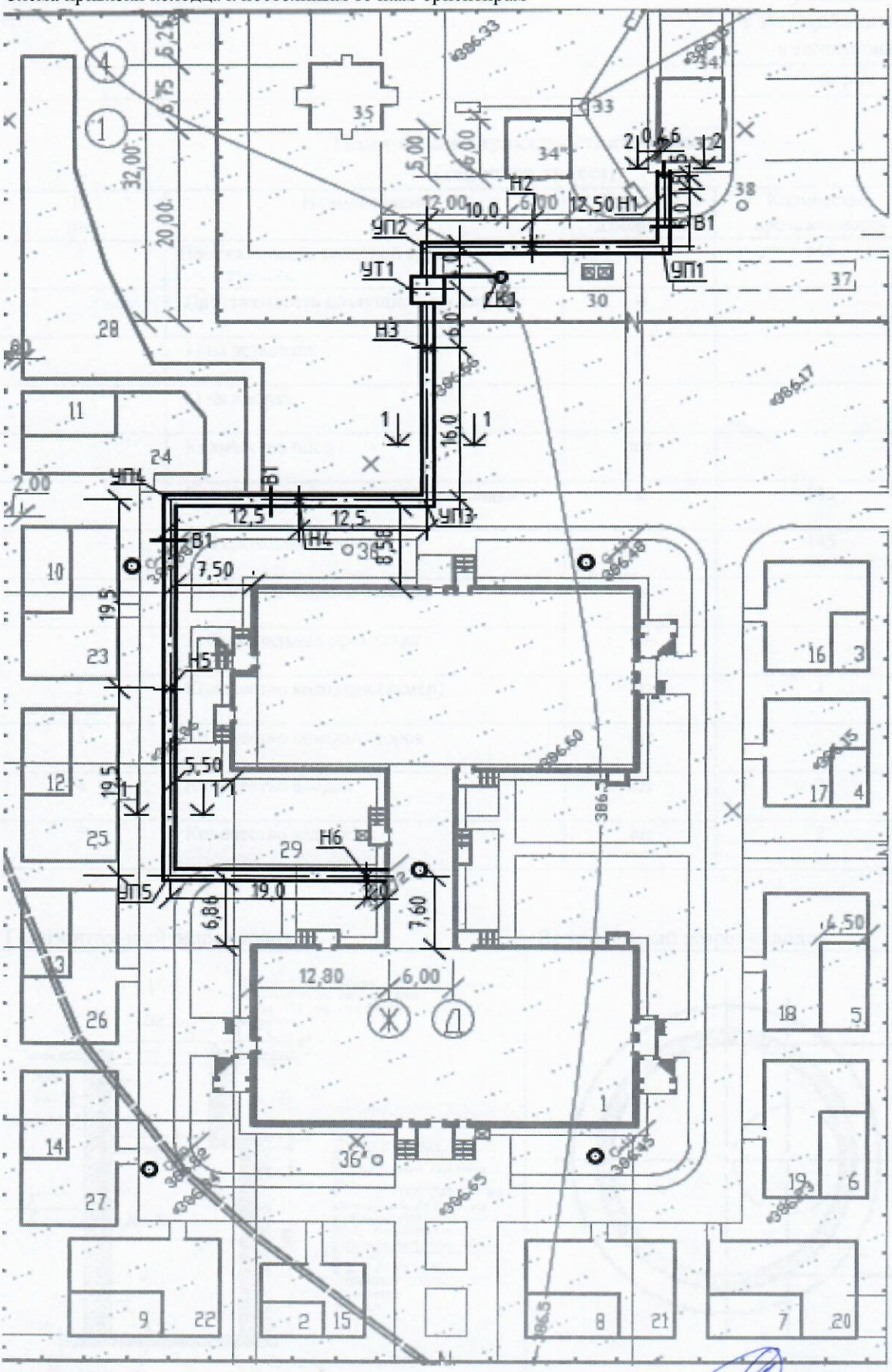

Заказчик _____

фамилия, имя, отчество (при наличии), подпись руководителя М.П.

Авторский надзор Чтенев З.К. _____

фамилия, имя, отчество (при наличии), подпись эксперта М.П.