SALA

N°28-2023-02-01-ГП

РАБОЧИЙ ПРОЕКТ

«Реконструкция аллеи в мкр «Газовики» пос Макат Макатского района»

Том II. Альбом 1.

Раздел: Генеральный план

ГИП Булекбаев А.О.

Директор Жумашев Д.М.

г. Атырау-2023 г.

SALA

N°28-2023-02-01-ГП

РАБОЧИЙ ПРОЕКТ

«Реконструкция аллеи в мкр «Газовики» пос Макат Макатского района»

Том II. Альбом 1.

Раздел: Генеральный план

г. Атырау-2023 г.

Ведомость ссылочных и прилагаемых документов

Обозначение	Наименование
СН РК 3.01.01-2013, СП РК 3.01.101-2013	Градостроительство. Планировка и застройка городских и сельских поселений.
ГОСТ 21.508-2020	Система проектной документации для строительства . Правила выполнения рабочей документации генеральных планов предприятий, сооружений и жилищного-гражданских объектов
УСН РК 8.02-03-2022	Сборники укрупненных показателей стоимости на конструкции и виды работ. Элементы внешнего благоустройства зданий и сооружений. Малые архитектурные формы
СП РК 3.01-105-2013 СН РК 3.01-05-2013	Благоустройство территорий населенных пунктов

Ведомость рабочих чертежей основного комплекта

Лист	Наименование	
ГП-1	Общие данные по рабочим чертежам.	1
ГП-2	Ситуационный план.	1
ГП-3	План демонтажных работ на участке	1
ГП-4	Разбивочный план.	1
ГП-5	План организации рельефа.	1
ГП-6	План земляных масс.	1
ГП-7	План благоустройства территории.	1
ГП-8	Малые архитектурные формы	1

Технико-экономические показатели

Наименование территории	Площадь (м2)	% к общей площади
Тротуарная плитка "БРУК", h-0.06м	1203.3	83.6
Коврик резиновый (прямой 30мм)	236.7	16.4
Площадь участка	0.144	100

Рабочие чертежи выполнены в соответствии с действующими нормами, правилами, инструкциями и государственными стандартами Республики Казахстан, обеспечивающими безопасную эксплуатацию при соблюдении предусмотренных проектом мероприятий.

Главный инженер проекта: Булекбаев А

Ведомость документов основного комплекта рабочих чертежей

Обозначение	Наименование	Примеч.
28-2023-01-01-ОПЗ	Общая пояснительная записка	
28-2023-01-02-ПП	Паспорт проекта	
28-2023-02-01-ГП	Генеральный план	
28-2023-02-02-АС	Архитектурно-строительные решения	
28-2023-02-03-ЭС	Электроснабжение	
28-2023-03-01-ПОС	Проект организации строительства	
28-2023-04-01-СМ	Сметная документация	
28-2023-05-01-ИИ1	Инженерно- геологические изыскания	
28-2023-05-02-ИИ2	Инженерно- геодезические изыскания	
28-2023-06-01-ООС	Охрана окружающей среды	

Общие указания.

1.Исходные данные:

Раздел проекта "Генеральный план" разработан на основании технического задания, выданного заказчиком и инженерно-геодезических материалов. проект выполнен в соответствии с требованиями действующих нормативно-технических документов Республики Казахстан, обеспечивающих безопасную эксплуатацию запроектированных объектов.

2.Харахтеристика района строительства:

Проектируемая площадка входит в состав Атырауской области Республики Казахстан.
Проектируемые благоустройства парка находиться по адресу: Атырауской области, Макатский район, поселок Макат, мкр. Газовиков точка №7.
Рельеф местности с абсолютными отметками от "-18,68" до "-19,03". Система координат - Местная. Система высот - Балтийская.

Климат района отличается резкой континентальностью, аридностью. Для района характерным является изобилие тепла и переобладание ясной сухой погоды. Район территории по среднемесячной температуре воздуха в январе -минус 10°С. в июле -плюс 25°С. Нормативная глубина промерзания грунтов - 1.48м.

3.Планировочные решение

Система вертикальной планировки принята сплошная с частичным изменением существующего рельефа.
Проектные отметки зданий, сооружений и дорог определены в результате вариантных проработок организации рельефа.
Общий уклон территории в южном направлении.
Водоотвод проезжей части запроектирован открытым способом, путем придания уклонов на проезжей части, образованным проезжей частью и бордюром со сбросом воды в пониженные места по рельефу.
Озеленение участка производится посадкой деревьев. Дороги брусчатка. Данный проект разработан на основании топо и инженерно -геодезических съемки выполненных-2023г и эскизного проекта.

Изм.	Кол.уч.	Лист	Nдок.	Подпись	Дата	28-2023-02-01-ГП			
						Реконструкция аллеи в мкр. "Газовики", пос. Макат Макатского района			
Разраб.		Даутбаева			02.23	ГЕНПЛАН	стадия	лист	листов
Проверил		Булекбаев			02.23		РП	1	8
ГИП		Булекбаев			02.23	Общие данные по рабочим чертежам	ТОО "САЛА" г.Атырау		

Согласовано

Взам. инв. #

Подп. и дата

Инв. # подл.

Формат А3

С
З В
Ю

ПРОЕКТИРУЕМЫЙ УЧАСТОК

Согласовано

Взам. инв. #

Подп. и дата

Инв. # подл.

Изм.	Кол.уч.	Лист	Nдок.	Подпись	Дата
Разраб.		Даутбаева			02.23
Проверил		Булекбаев			02.23
ГИП		Булекбаев			02.23

28-2023-02-01-ГП

Реконструкция аллеи в мкр. "Газовики", пос. Макат
Макатского района

ГЕНПЛАН

стадия	лист	листов
РП	2	8

Ситуационная схема со спутника
М 1:2000

ТОО "САЛА"
г.Атырау

Формат А3

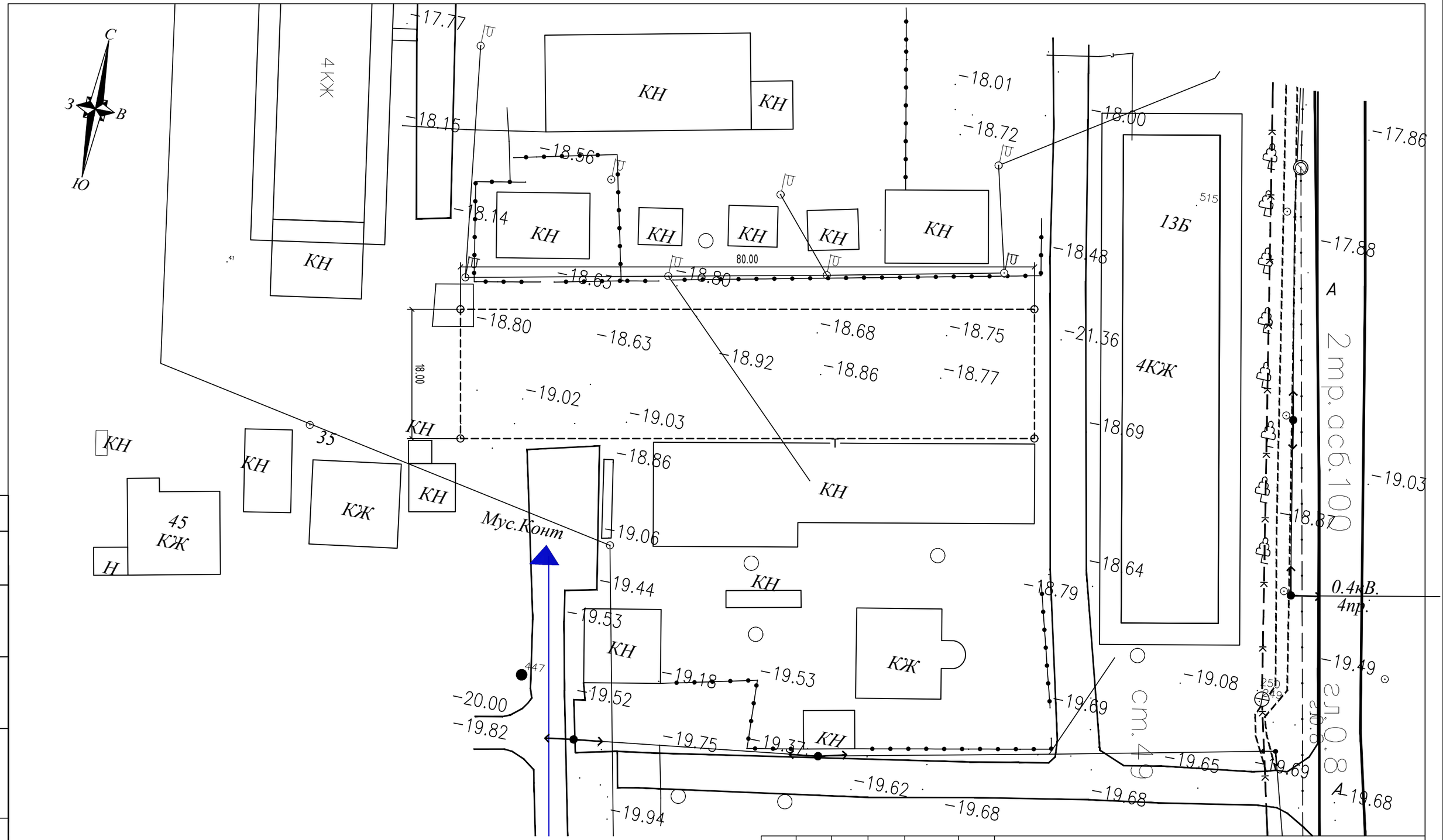

ВЕДОМОСТЬ ДЕМОНТАЖНЫХ РАБОТ

N° п/п	Наименование работ	Ед. изм.	Кол-во	Примечание
1	Разборка бетонных покрытии, h-14см	м2	1440.0	

№ док	Кол.уч.	Лист	Изм.	Подпись	Дата
Разработал		Даутбаева			08.2023
Проверил		Булекбаев			08.2023
ГИП		Булекбаев			08.2023

28-2023-02-01-ГП

Реконструкция аллеи в мкр. "Газовики", пос. Макат Макатского района

ГЕНЕРАЛЬНЫЙ ПЛАН

СТАДИЯ	ЛИСТ	ЛИСТОВ
РП	3	8

План демонтажных работ на участке М1:500

ТОО "САЛА" г.Атырау

Согласовано

Взам. инв. #

подпись и дата

Инв. # подл.

Формат А3

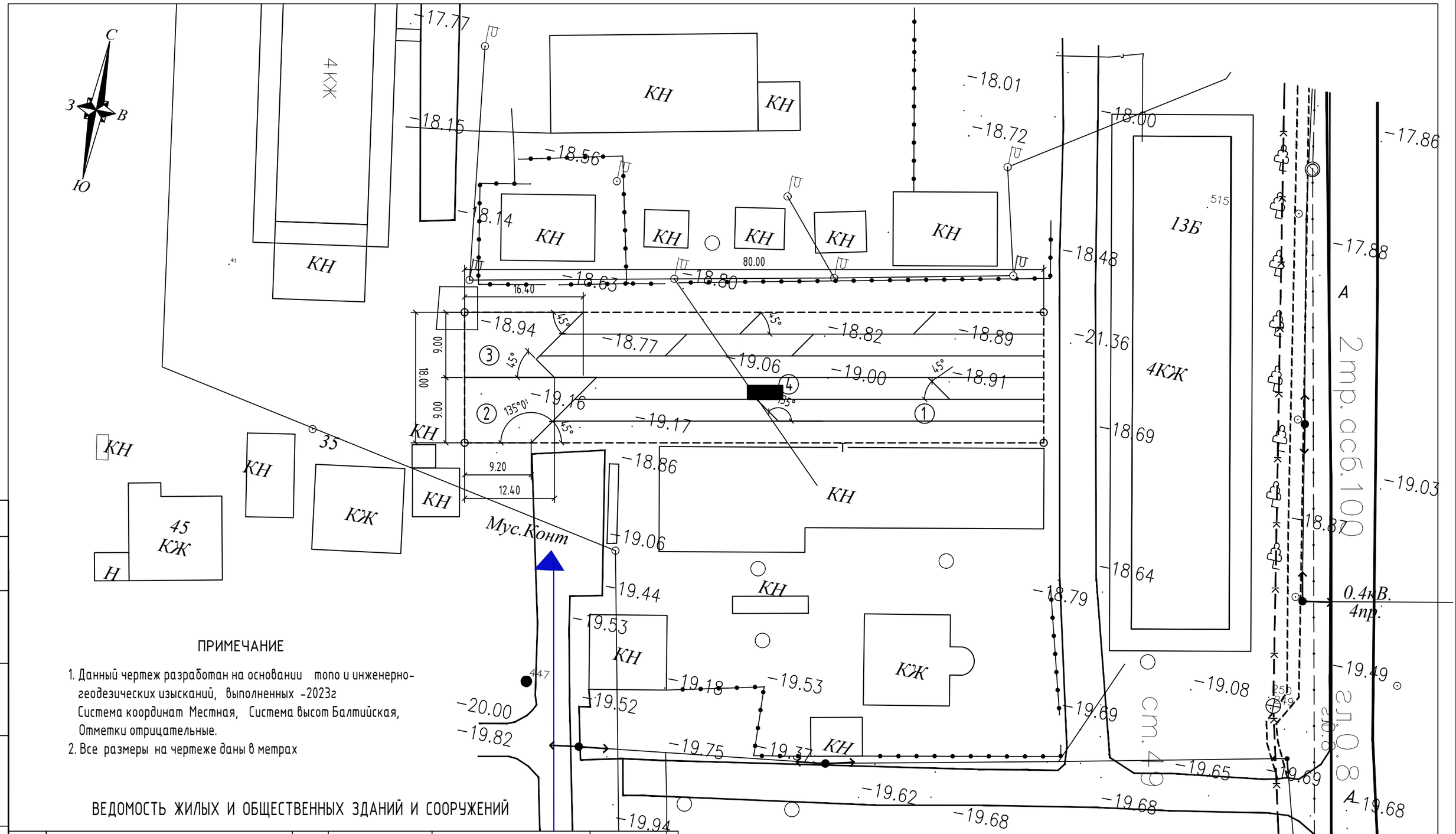

ПРИМЕЧАНИЕ

1. Данный чертеж разработан на основании топо и инженерно-геодезических изысканий, выполненных -2023г
   Система координат Местная, Система высот Балтийская,
   Отметки отрицательные.
2. Все размеры на чертеже даны в метрах

ВЕДОМОСТЬ ЖИЛЫХ И ОБЩЕСТВЕННЫХ ЗДАНИЙ И СООРУЖЕНИЙ

Номер на плане	Наименование и обозначение	Этажность	Количество		Площадь, м2		Строит. объем, м3
			Здания	Мест	Застройки	Общая расчет. площадь	
				Здания	Здания	Здания	Здания
1	Парк	-	1	-	1203.3	-	-
2	Спорт площадка	-	1	-	123.3	-	-
3	Детская игровая площадка	-	1	-	113.4	-	-
4	Монумент домбры (1.9м х 4.854м х 0.5м)	-	1	-	9.22	-	-

Согласовано

Взам. инв. #

подпись и дата

Инв. # подл.

№ док.	Кол.уч.	Лист	Изм.	Подпись	Дата
Разработал		Даутбаева			08.2023
Проверил		Булекбаев			08.2023
ГИП		Булекбаев			08.2023

28-2023-02-01-ГП

Реконструкция аллеи в мкр. "Газовики", пос. Макат Макатского района

ГЕНЕРАЛЬНЫЙ ПЛАН

СТАДИЯ	ЛИСТ	ЛИСТОВ
РП	4	8

Разбивочный план.
М1:500

ТОО "САЛА"
г.Атырау

Формат А3

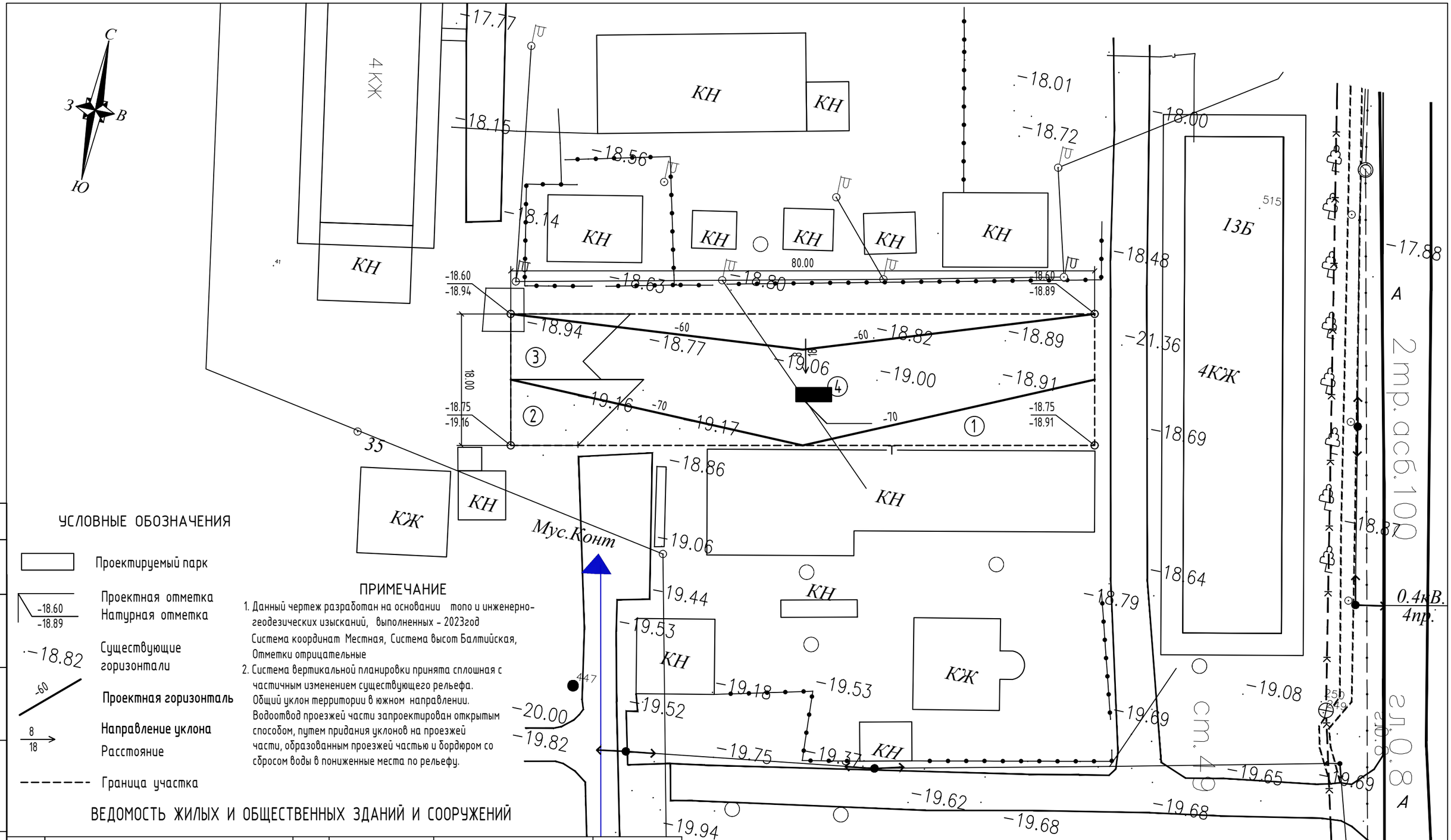

УСЛОВНЫЕ ОБОЗНАЧЕНИЯ

- Проектируемый парк
- -18.60 / -18.89 — Проектная отметка / Натурная отметка
- -18.82 — Существующие горизонтали
- -60 — Проектная горизонталь
- 8 / 18 — Направление уклона / Расстояние
- Граница участка

ПРИМЕЧАНИЕ

1. Данный чертеж разработан на основании топо и инженерно-геодезических изысканий, выполненных - 2023год
   Система координат Местная, Система высот Балтийская, Отметки отрицательные
2. Система вертикальной планировки принята сплошная с частичным изменением существующего рельефа. Общий уклон территории в южном направлении. Водоотвод проезжей части запроектирован открытым способом, путем придания уклонов на проезжей части, образованным проезжей частью и бордюром со сбросом воды в пониженные места по рельефу.

ВЕДОМОСТЬ ЖИЛЫХ И ОБЩЕСТВЕННЫХ ЗДАНИЙ И СООРУЖЕНИЙ

Номер на плане	Наименование и обозначение	Этажность	Количество: Здания	Количество: Мест Здания	Площадь, м2: Застройки Здания	Площадь, м2: Общая расчет. площадь Здания	Строит. объем, м3 Здания
1	Парк	-	1	-	1203.3	-	-
2	Спорт площадка	-	1	-	123.3	-	-
3	Детская игровая площадка	-	1	-	113.4	-	-
4	Монумент домбры (1.9м х 4.854м х 0.5м)	-	1	-	9.22	-	-

Согласовано

Взам. инв. #

подпись и дата

Инв. # подл.

№ док.	Кол.уч.	Лист	Изм.	Подпись	Дата
Разработал		Даутбаева			08.2023
Проверил		Булекбаев			08.2023
ГИП		Булекбаев			08.2023

28-2023-02-01-ГП

Реконструкция аллеи в мкр. "Газовики", пос. Макат Макатского района

ГЕНЕРАЛЬНЫЙ ПЛАН

СТАДИЯ	ЛИСТ	ЛИСТОВ
РП	5	8

План организации рельефа. М1:500

ТОО "САЛА" г.Атырау

Формат А3

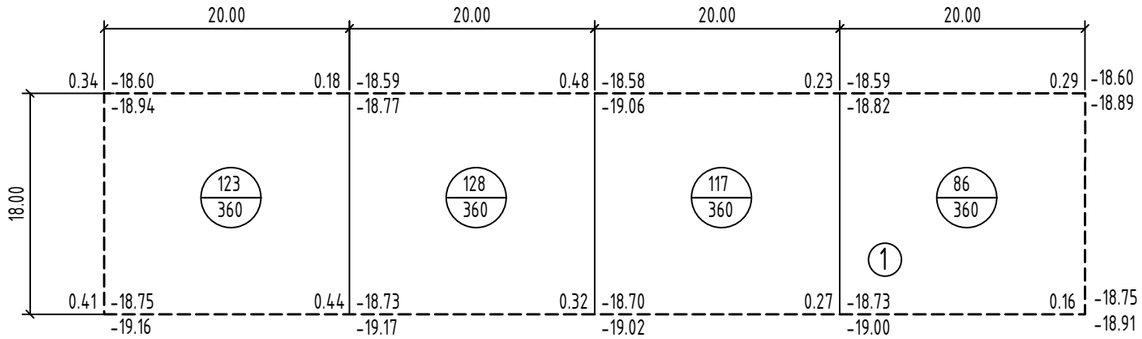

Σнасыпь(+)= +454.0м3

ПРИМЕЧАНИЕ

2. Подсчет объемов земляных работ выполнен методом квадратов со сторонами 20м х 18м
3. Привязку сетки квадратов производить от проектируемого здания.

УСЛОВНЫЕ ОБОЗНАЧЕНИЯ

0.34 | -18.60 — Проектная (красная) отметка
-18.94 — Натурная (черная) отметка
Рабочая отметка

513 / 360 — Объем насыпи или выемки, м3
Площадь фигуры

-------- Граница участка

ВЕДОМОСТЬ ОБЪЕМОВ ЗЕМЛЯНЫХ МАСС

Наименование работ и объемов грунта	Объемы, м3		Примечание
	насыпь (+)	выемка (-)	
1. Грунт планировки территории	454.0	-	
2. Вытесненный грунт,	-	- 426.0	
в том числе при устройстве:			
а) покрытий из брусчатки		-313.0	
б) покрытий площадок		-47.0	
в) деревьев		-66.0	
3. Поправка на уплотнение грунта 10% от объема насыпи	45.4		
Всего пригодного грунта	499.4	- 426.0	
Итого недостаток пригодного грунта	73.4**		
Итого перерабатываемого грунта	499.4	499.4	

**В КАРЬЕРЕ

Согласовано

Взам. инв. #

подпись и дата

Инв. # подл.

№ док.	Кол.уч.	Лист	Изм.	Подпись	Дата
Разработал		Даутбаева			08.2023
Проверил		Булекбаев			08.2023
ГИП		Булекбаев			08.2023

28-2023-02-01-ГП

Реконструкция аллеи в мкр. "Газовики", пос. Макат Макатского района

ГЕНЕРАЛЬНЫЙ ПЛАН

СТАДИЯ	ЛИСТ	ЛИСТОВ
РП	6	8

План земляных масс.
М1:500

ТОО "САЛА"
г.Атырау

Формат А3

Схема раскладки тротуара.

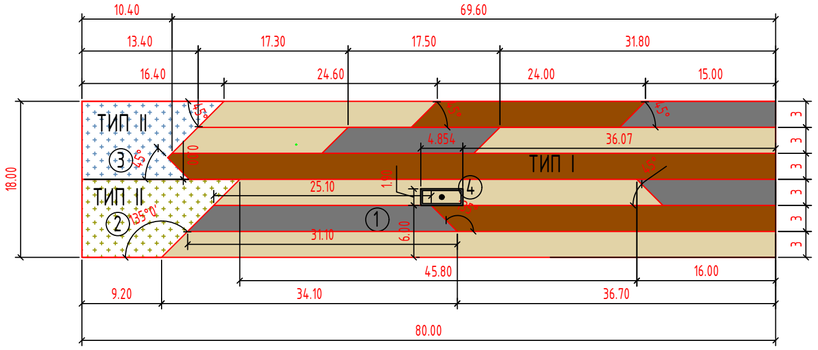

Схема расположения навесов.

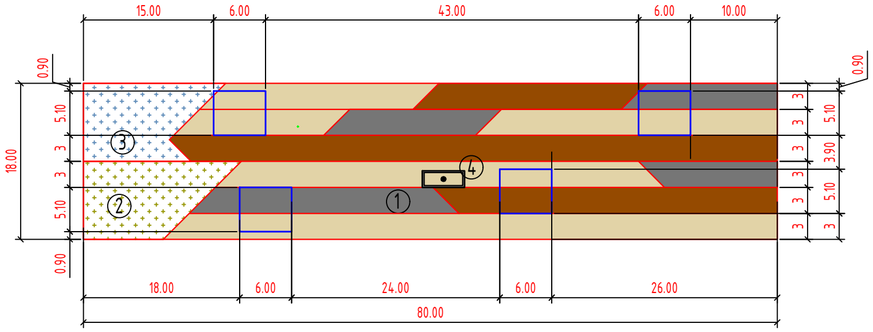

Схема вырезки бетона под дерево

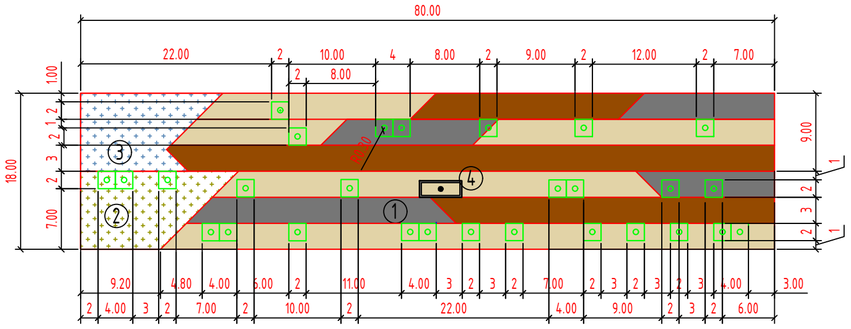

Схема посадки деревьев

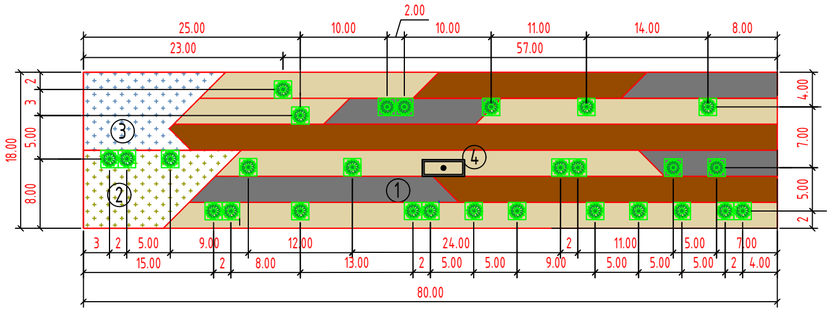

УСЛОВНЫЕ ОБОЗНАЧЕНИЯ

- Проектируемый парк
- Навес
- Деревья
- Скамья

Схема расположения скамеек

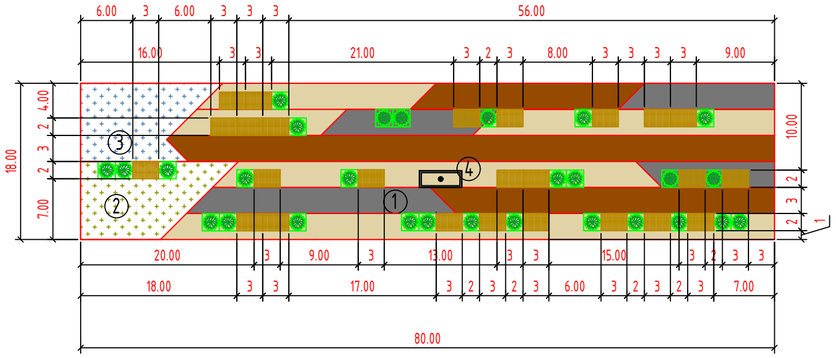

Сечение тротуаров, №1
ТИП I

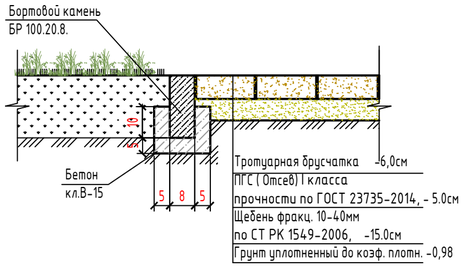

Конструкция площадки
ТИП II № 2; 3

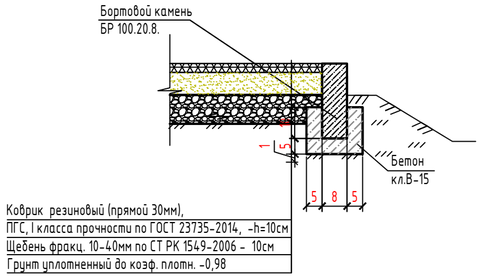

Ведомость элементов озеленения

Поз.	Условн. обозначен.	Наименование породы или вида насаждений	Воз-раст, лет	Кол-во, шт	Примечание
1		Ясень обыкновенный	5	28	Саженцы с комом 0,8х0,8х0,5 м со 100% заменой раст. грунта

Ведомость тротуаров, дорожек и площадок

ПОЗ	Наименование	Условн. обозначен.	Тип	Площадь покрыт. м2	Примечание
1	Тротуарная плитка "БРУК", серого цвета, h-0.06м		I	229.8	См.констр. ГП-6
2	Тротуарная плитка "БРУК", бежевого цвета, h-0.06м		I	579.75	См.констр. ГП-6
3	Тротуарная плитка "БРУК", коричневого цвета, h-0.06м		I	393.65	
4	Бортовой камень БР100.20.8			196.0 пм	
5	Коврик резиновый (прямой 30мм),детская площадка, с бордюром из бортового камня БР100.20.8 =25.0 м		II	113.5	
6	Коврик резиновый (прямой 30мм), спортивная площадка с бордюром из бортового камня БР100.20.8 =18.5 м		III	123.3	

ВЕДОМОСТЬ ЖИЛЫХ И ОБЩЕСТВЕННЫХ ЗДАНИЙ И СООРУЖЕНИЙ

Номер на плане	Наименование и обозначение	Этажность	Количество: Здания	Количество: Мест Здания	Площадь, м2: Застройки Здания	Площадь, м2: Общая расчет. площадь Здания	Строит. объем, м3 Здания
1	Парк	-	1	-	1203.3	-	-
2	Спорт площадка	-	1	-	123.3	-	-
3	Детская игровая площадка	-	1	-	113.4	-	-
4	Монумент домбры (1.9м х 4.854м х 0.5м)	-	1	-	9.22	-	-

Согласовано

Взам. инв. #

подпись и дата

Инв. # подл.

№ док.	Кол.уч.	Лист	Изм.	Подпись	Дата
Разработал		Даутбаева			08.2023
Проверил		Булекбаев			08.2023
ГИП		Булекбаев			08.2023

28-2023-02-01-ГП

Реконструкция аллеи в мкр. "Газовики", пос. Макат Макатского района

ГЕНЕРАЛЬНЫЙ ПЛАН

СТАДИЯ	ЛИСТ	ЛИСТОВ
РП	7	8

План благоустройства территорий. М1:500

ТОО "САЛА" г.Атырау

Формат А2

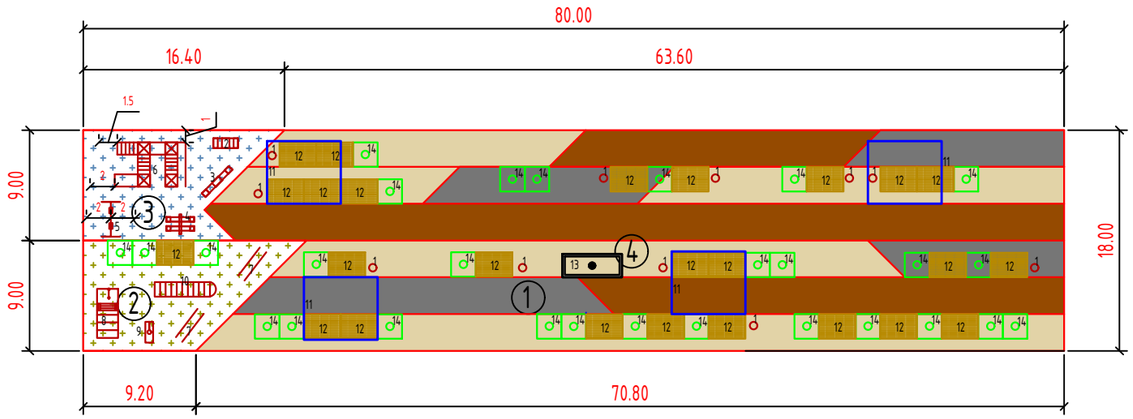

ВЕДОМОСТЬ МАЛЫХ АРХИТЕКТУРНЫХ ФОРМ И ПЕРЕНОСНЫХ ИЗДЕЛИЙ

ПОЗ	ОБОЗНАЧЕНИЕ	НАИМЕНОВАНИЕ	КОЛ.	ПРИМЕЧАНИЕ
1	2	3	4	5
1	8601-0303-0502	Урна из гранита, модель: "Большая"	11 шт	
2	8601-0104-0202	Качалка "Ванька- встанька"	1 шт	
3	8601- 0104-0102	Качалка-балансир "Большая"	1 шт	
4	8601-0104-0106	Качалка-балансир "Двойная"	1 шт	
5	8601-0104-0206	Качели подвесные двойные, сиденья со спинкой	1 шт	
6	8601-0113-0107	Детский игровой комплекс (5,770м х 3,260м х 2,700м)	1 шт	
7	8601-0213-0201	Брусья параллельные	2 шт	
8	8601-0216-0301	Тренажерный комплекс комбинированный	1 шт	
9	8601-0216-0101	Тренажер "Жим ногами"	1 шт	
10	8601-0201-0121	Спортивный комплекс (4,91м х 1,196м х 2,100м)	1 шт	
11	Индивидуальный проект	Навес	4 шт	
12	Индивидуальный проект	Скамья	25 шт	
13	Индивидуальный проект	Бетонное основания для монумента домбры	1 шт	
14	Индивидуальный проект	Бетонное основания под деревья	28 шт	

ПРИМЕЧАНИЕ

1. Малые архитектурные формы приведены по сборнику УСН 8.02-03-2022
   Сборники укрупненных показателей сметной стоимости конструктивов и видов работ.
   Элементы внешнего благоустройства зданий и сооружений. Малые архитектурные формы
2. Индивидуальный проекты см. лист №?

Согласовано

Взам. инв. #

подпись и дата

Инв. # подл.

№ док.	Кол.уч.	Лист	Изм.	Подпись	Дата
Разработал		Даутбаева			08.2023
Проверил		Булекбаев			08.2023
ГИП		Булекбаев			08.2023

28-2023-02-01-ГП

Реконструкция аллеи в мкр. "Газовики", пос. Макат
Макатского района

ГЕНЕРАЛЬНЫЙ ПЛАН

СТАДИЯ	ЛИСТ	ЛИСТОВ
РП	8	8

Малые архитектурные формы
М 1:500

ТОО "САЛА"
г.Атырау

Формат А3