SALA

N°28-2023-02-02-АС

РАБОЧИЙ ПРОЕКТ

«Реконструкция аллеи в мкр «Газовики» пос Макат Макатского района»

Том II. Альбом 2.

Раздел: Архитектурно-строительные решения

г. Атырау-2023 г.

SALA

N°28-2023-02-02-АС

РАБОЧИЙ ПРОЕКТ

«Реконструкция аллеи в мкр «Газовики» пос Макат Макатского района»

Том II. Альбом 2.

Раздел: Архитектурно-строительные решения

ГИП Булекбаев А.О.

Директор Жумашев Д.М.

г. Атырау-2023 г.

ВЕДОМОСТЬ РАБОЧИХ ЧЕРТЕЖЕЙ ОСНОВНОГО КОМПЛЕКСА АС

ЛИСТ	НАИМЕНОВАНИЕ	ПРИМЕЧАНИЕ
1	Общие данные	
2	ПЛАН КОЛОНН. ПЛАН МЕТАЛЛОКОНСТРКЦИИ. ПЛАН ДЕРЕВЯННЫХ СТРОПИЛ.	НАВЕС 6,0Х5,1М
	РАЗРЕЗ 1-1. УЗЕЛ 1. РАСХОД МАТЕРИАЛОВ	
3	ПЛАН ФУНДАМЕНТОВ. ФУНДАМЕНТ ФМ1. РАЗРЕЗ 1-1. СЕТКА С1. СПЕЦИФИКАЦИЯ	НАВЕС 6,0Х5,1М
4	БЕТОННОЕ ОСНОВАНИЯ ПОД ДЕРЕВЬЯ. ПЛАН. РАЗРЕЗ 1-1. СЕТКА С1. СПЕЦИФИКАЦИЯ	
5	ПЛОЩАДКА ПОД МОНУМЕНТ. ПЛАН. РАЗРЕЗ 1-1. СЕТКА С1. СПЕЦИФИКАЦИЯ.	

ВЕДОМОСТЬ ССЫЛОЧНЫХ И ПРИЛАГАЕМЫХ ДОКУМЕНТОВ

ОБОЗНАЧЕНИЕ	НАИМЕНОВАНИЕ	ПРИМЕЧАНИЕ
	ССЫЛОЧНЫЕ ДОКУМЕНТЫ	
ГОСТ 22266-94	Цементы сульфатостойкие. Технические условия	
ГОСТ 5781-82	Сталь горячекатаная для армирования железобетонных	
	конструкций. Технические условия	
	ПРИЛАГАЕМЫЕ ДОКУМЕНТЫ	

ТЕХНИКО-ЭКОНОМИЧЕСКИЕ ПОКАЗАТЕЛИ:

1. Количество навесов — 4 ед;
2. Количество бетонного основания под деревья. — 28 ед;
3. Площадка под монумент — 1 ед.

ОБЩИЕ УКАЗАНИЯ

Раздел архитектурно-строительные решения по проекту: "Реконструкция аллеи в мкр «Газовики» пос Макат Макатского района" разработан на основании:

- Задание на проектирование, выданного ГУ "Макатский районный отдел строительства";
- Материалов инженерно-геологических изысканий, выполненных ТОО «САЛА» в 2023г.

2. Район строительства относится к климатическому району со следующими характеристиками:
   - Район строительства — г.Атырау
   - Расчетная температура наружного воздуха в зимнее время года — минус 24,9°С
   - Рельеф участка — плоский
   - Климатический район по весу снегового покрова — I (50 кгс/м^2)
   - Климатический район по давлению ветра — III (38 кгс/м^2)
   - Сейсмичность района — до 5 баллов
   - Глубина промерзания грунтов — 1,41 м
   - Уровень грунтовых вод — 0,5-2,4 м
3. Перед началом строительства естественный грунт в основаниях сооружений уплотнить поливкой водой.
4. Бетонные и железобетонные работы вести с выполнением требований СНиП РК 5.03-37-2005 "Несущие и ограждающие конструкции"
5. При производстве строительно-монтажных работ руководствоваться указаниями СНиП РК 1.03-05-2001 "Охрана труда и техника безопасности в строительстве".

Принятые технические решения соответствуют требованиям действующих законодательных актов, норм и правил республики Казахстан по взрывопожарной и экологической безопасности, по охране труда, и обеспечивает безопасную для жизни и здоровья людей эксплуатацию объектов и сооружений при соблюдений мероприятий, предусмотренных проектной документацией.

Главный инженер проекта /Булекбаев А.О./

СОГЛАСОВАНО:

РАЗДЕЛ ТС	БУЛЕКБАЕВ Р.
09.17	

ВЗАМ. ИНВ. N

ПОДПИСЬ И ДАТА

ИНВ. N ПОДЛ.

ИЗМ.	КОЛ-УЧ	ЛИСТ	N°ДОК	ПОДПИСЬ	ДАТА
0					
РАЗРАБОТАЛ	ДЕМЕН Н.				
ПРОВЕРИЛ	БУЛЕКБАЕВ А.				
ГИП	БУЛЕКБАЕВ А.				
Н.КОНТР.	КОЙБАГАРОВ				

45-03-АС

РЕКОНСТРУКЦИЯ АЛЛЕИ В МКР «ГАЗОВИКИ» ПОС МАКАТ МАКАТСКОГО РАЙОНА

АРХИТЕКТУРНО-СТРОИТЕЛЬНЫЕ РЕШЕНИЯ

СТАДИЯ	ЛИСТ	ЛИСТОВ
РП	1	5

ОБЩИЕ ДАННЫЕ

ТОО "САЛА"

ФАЙЛ:

ФОРМАТ А3

ПЛАН КОЛОНН
М1:100

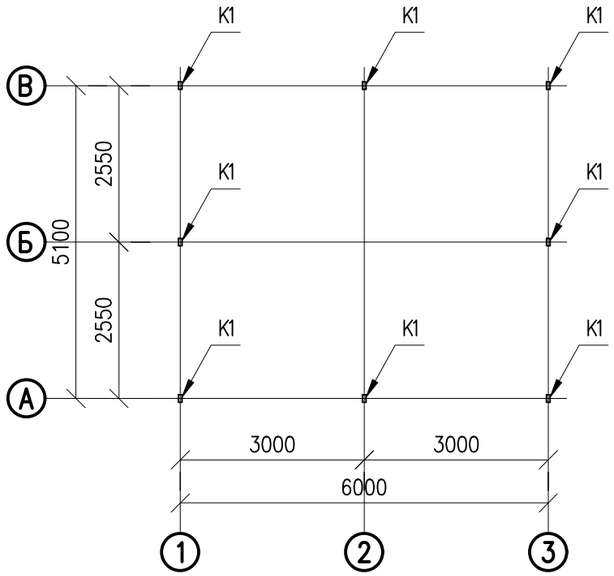

ПЛАН МЕТАЛЛОКОНСТРУКЦИИ
М1:100

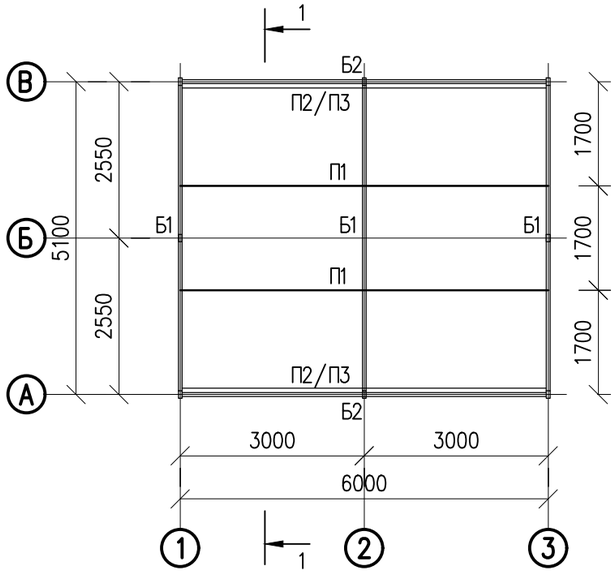

ПЛАН ДЕРЕВЯННЫХ СТРОПИЛ
М1:100

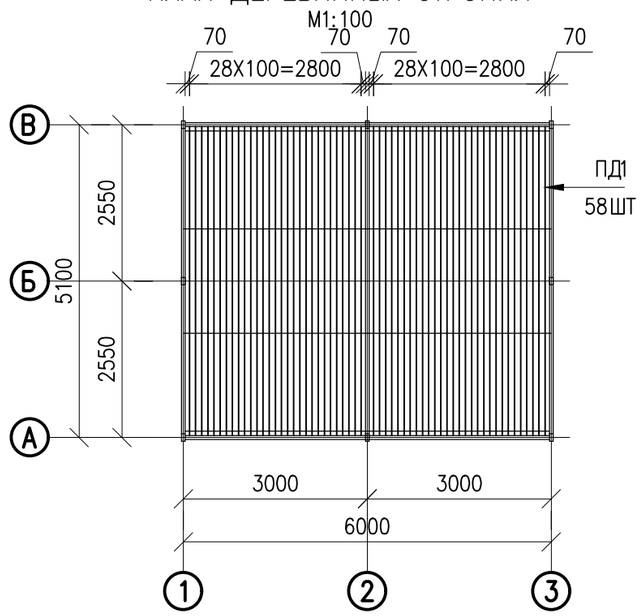

РАСХОД МАТЕРИАЛОВ

ПОЗ.	ОБОЗНАЧЕНИЕ	НАИМЕНОВАНИЕ	КОЛ.	МАССА ЕД., кг	ПРИМЕ-ЧАНИЕ
		КОЛОННА К1	8		
К1		КОЛОННА К1	1		
	ГОСТ 8645-68	□120x60x5 L=3400ММ	1	45,1	45,1кг
1	ГОСТ 19903-74*	-8x120x60мм	1	0,45	0,45
2	ГОСТ 19903-74*	-10x140x80мм	1	0,88	0,88
Б1		БАЛКА Б1	3		
	ГОСТ 8645-68	□120x60x5 L=5100ММ	1	67,6	67,6кг
Б2		БАЛКА Б2	2		
	ГОСТ 8645-68	□120x60x5 L=6000ММ	1	79,6	79,6кг
П1		ПРОГОН П1	2		
	ГОСТ 8639-82-68	□50x50x4 L=6000ММ	1	34,4	34,4кг
П2		ПРОГОН П2	2		
	ГОСТ 8509-93	L75x6 L=6000ММ	1	40,4	40,4кг
П3		ПРОГОН П3	2		
	ГОСТ 8509-93	L40x4 L=6000ММ	1	14,2	28,4кг
ПД1		ПРОГОН ПД1	58		1,8М3
		ДЕРЕВ. СТРОПИЛА 120x50ММ L=5100ММ	1		0,031М3

УЗЕЛ-1
М1:20

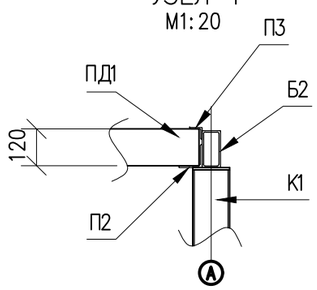

РАЗРЕЗ 1-1
М1:50

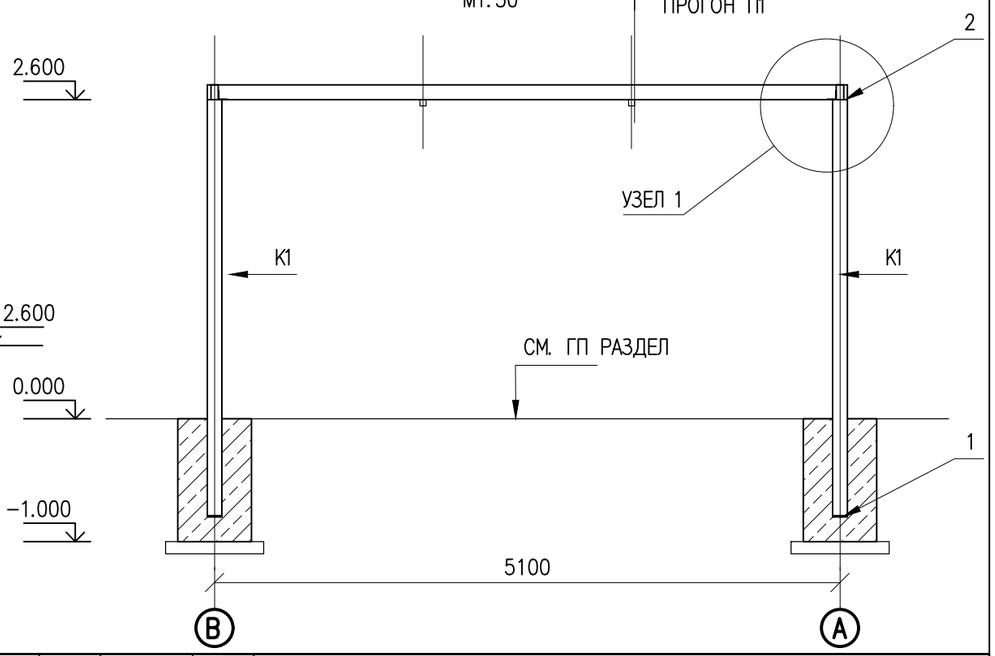

						28-2023-02-02- АС		
0						РЕКОНСТРУКЦИЯ АЛЛЕИ в мкр «ГАЗОВИКИ» пос МАКАТ МАКАТСКОГО РАЙОНА		
ИЗМ.	КОЛ-У	ЛИСТ	N°ДОК	ПОДПИСЬ	ДАТА			
РАЗРАБОТАЛ		КАДЫРОВ Д.				АРХИТЕКТУРНО-СТРОИТЕЛЬНЫЕ РЕШЕНИЯ НАВЕС 6,0X5,1М (4 ЕД.)	СТАДИЯ	ЛИСТ	ЛИСТОВ
ПРОВЕРИЛ		БУЛЕКБАЕВ А.					РП	2	
ГИП		БУЛЕКБАЕВ А.				ПЛАН КОЛОНН. ПЛАН МЕТАЛЛОКОНСТРКЦИИ ПЛАН ДЕРЕВЯННЫХ СТРОПИЛ. РАЗРЕЗ 1-1. УЗЕЛ 1. РАСХОД МАТЕРИАЛОВЮ	ТОО "САЛА"		
Н.КОНТР		КОЙБАГАРОВ							

Файл:28-2023-02-02- АС_002

ФОРМАТ А3

ПЛАН ФУНДАМЕНТОВ
М1:100

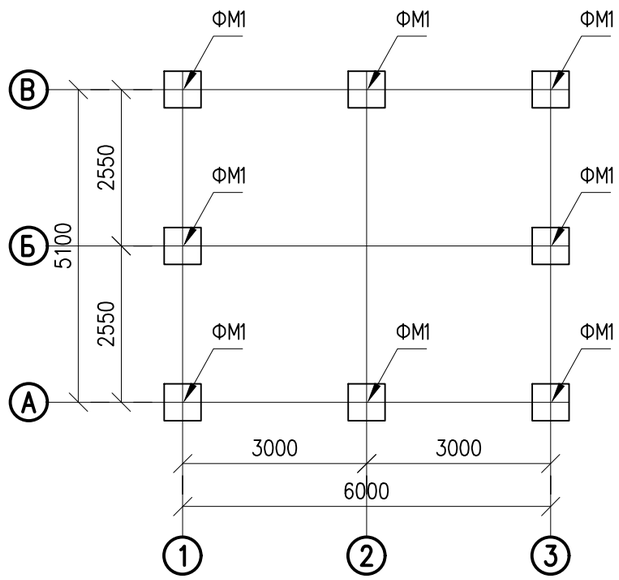

СЕТКА С-1
М1:20

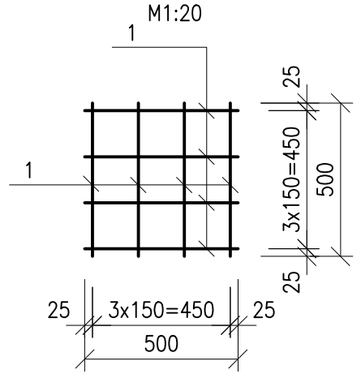

ФУНДАМЕНТ ФМ1
М1:25

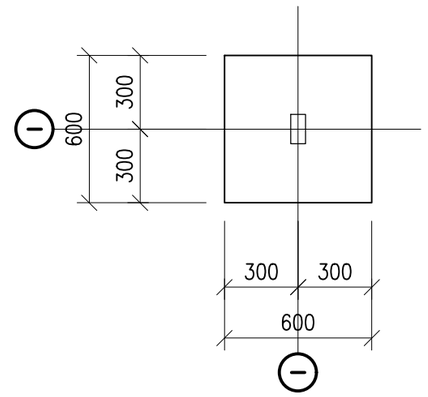

РАЗРЕЗ 1-1
М1:25

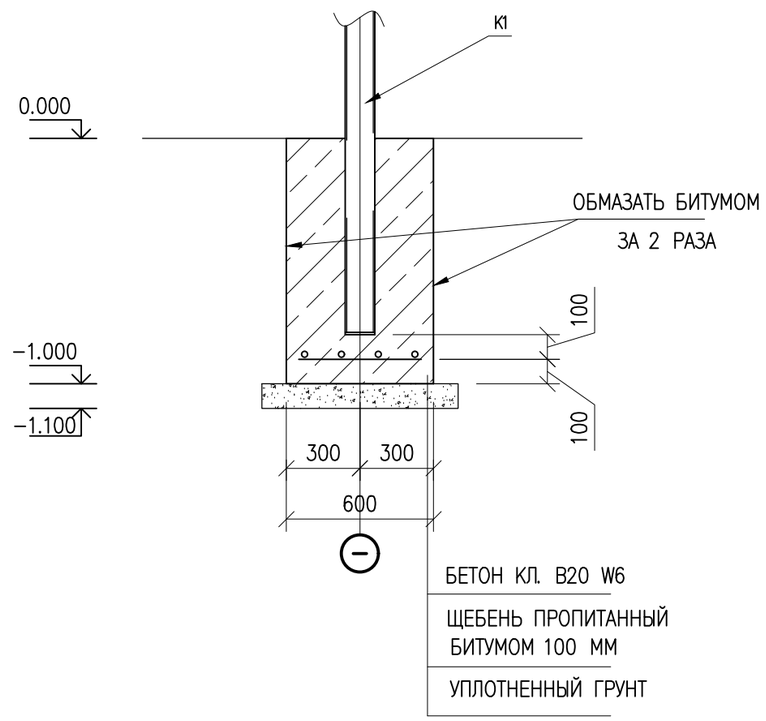

СПЕЦИФИКАЦИЯ

Марка поз.	Обозначение	Наименование	Кол	Масса ед. кг	Приме-чание
ФМ1		ФУНДАМЕНТ ФМ1	8		
		ФУНДАМЕНТ ФМ1	1		
		Сетка С-1	1	35.2	
1	ГОСТ 5781-82	ø12 А-III; L=500мм	8	0.444	3.55кг
		Бетон кл. В20,			0.36м3
		Щебень пропитанной битумом			0.07м3

ПРИМЕЧАНИЯ.

1. ОТНОСИТЕЛЬНАЯ ОТМЕТКА "0.000" СООТВЕТСТВУЕТ АБСОЛЮТНОЙ ОТМЕТКЕ "XX.XX".
2. БОКОВЫЕ ПОВЕРХНОСТИ ФУНДАМЕНТОВ, СОПРИКАСАЮЩИЕ С ГРУНТОМ, ОБМАЗАТЬ ГОРЯЧИМ БИТУМОМ ЗА 2 РАЗА.
3. СВАРКА МЕТАЛЛИЧЕСКИХ ЭЛЕМЕНТОВ ДОЛЖНА ВЫПОЛНЯТЬСЯ ЭЛЕКТРОДАМИ ТИПА Э-42 СОГЛАСНО ГОСТ 9467-75*.
4. ТОЛЩИНА ШВА БЕРЕТСЯ ПО НАИМЕНЬШЕЙ ТОЛЩИНЕ СВАРИВАЕМЫХ ЭЛЕМЕНТОВ, ЕСЛИ НЕ УКАЗАНО ИНАЧЕ
5. ДЛЯ ЗАЩИТЫ СТАЛЬНЫХ КОНСТРУКЦИЙ ОТ КОРРОЗИИ ПРЕДУСМАТРИВАЕТСЯ ПОКРЫТИЕ МАСЛЯНОЙ КРАСКОЙ ЗА 2 РАЗА ПО ОЧИЩЕННОЙ ПОВЕРХНОСТИ, СОГЛАСНО СНиП 2.03.11-85.
   - СТЕПЕНЬ ОЧИСТКИ ПОВЕРХНОСТИ ПОД ПОКРЫТИЕ - 2, СОГЛАСНО ГОСТ 9.402-80.
   - КРАСКА МАСЛЯНАЯ ГУСТОТЕРТАЯ ДЛЯ НАРУЖНЫХ РАБОТ ГОСТ 8292-75 ПО ГРУНТОВКЕ ГФ-021.
   - ТОЛЩИНА ЛАКОКРАСОЧНОГО ПОКРЫТИЯ, ВКЛЮЧАЯ ГРУНТОВКУ, 55 МКМ.
   - КАЧЕСТВО ЛАКОКРАСОЧНОГО ПОКРЫТИЯ ДОЛЖНО СООТВЕТСТВОВАТЬ IV КЛАССУ ПО ГОСТ 9.032-74
   - ЦВЕТ КРАСКИ СОГЛАСОВАТЬ С ЗАКАЗЧИКОМ.

						28-2023-02-02- АС			
0						РЕКОНСТРУКЦИЯ АЛЛЕИ в мкр «ГАЗОВИКИ» пос МАКАТ МАКАТСКОГО РАЙОНА			
ИЗМ.	КОЛ-УЧ	ЛИСТ	N°ДОК	ПОДПИСЬ	ДАТА				
РАЗРАБОТАЛ		КАДЫРОВ Д.				АРХИТЕКТУРНО-СТРОИТЕЛЬНЫЕ РЕШЕНИЯ НАВЕС 6,0X5,1М (4 ЕД.)	СТАДИЯ	ЛИСТ	ЛИСТОВ
ПРОВЕРИЛ		БУЛЕКБАЕВ А.					РП	3	
ГИП		БУЛЕКБАЕВ А.				ПЛАН ФУНДАМЕНТОВ ФУНДАМЕНТ ФМ1. РАЗРЕЗ 1-1. СЕТКА С1. СПЕЦИФИКАЦИЯ	ТОО "САЛА"		
Н.КОНТР		КОЙБАГАРОВ							

Файл:28-2023-02-02- АС_003

ФОРМАТ А3

ПРИЯМОК ПРм-1 (устье деревья)
МАСШТАБ 1:50

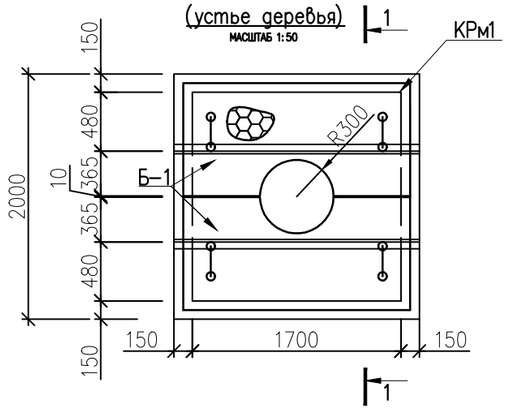

КРЫША ПРИЯМКА КРм-1
МАСШТАБ 1:25

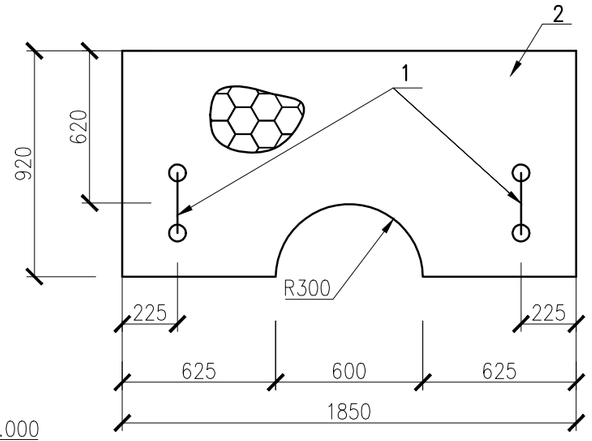

РАЗРЕЗ 1-1
МАСШТАБ 1:50

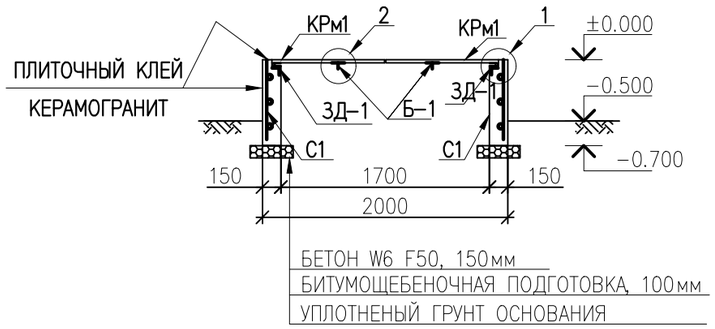

УЗЕЛ 1
МАСШТАБ 1:5

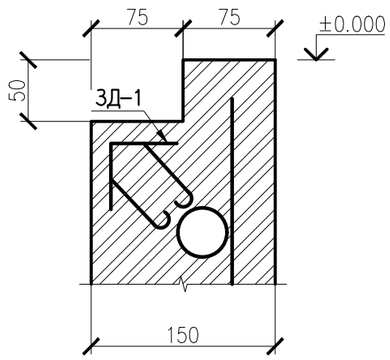

СЕТКА-1
МАСШТАБ 1:25

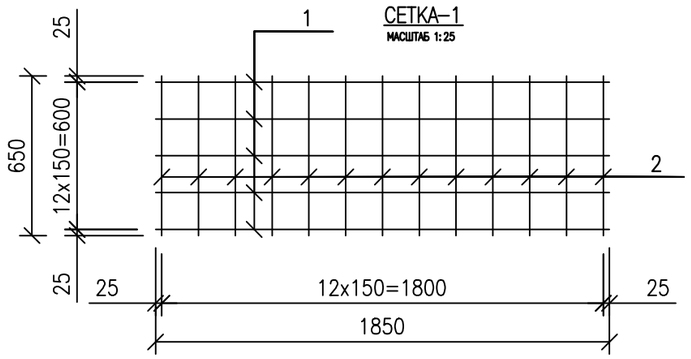

СПЕЦИФИКАЦИЯ

Поз.	Обозначение	Наименование	Кол.	Масса ед., кг	Приме-чание
С1		Сетка С-1	4	10.9	43.6кг
1	ГОСТ 5781-82	ø10 А-III; L=1850мм	5	1.14	5.7кг
2	ГОСТ 5781-82	ø10 А-III; L=650мм	13	0.4	5.2кг
		МАТЕРИАЛ			
		Бетон к.л.В15 на сульфато-стойком цементе			1.61 м3
		Щебень, пропитанный битумом			0.26 м3
		Керамогранит			5.11 м2
		Плиточный клей			5.11 м2
		КРм1	2		
1	ГОСТ 5781-82*	Ф12АI L=490	2	0,4	
2	ТУ36.26.11-5-89	Проеч..вытяжная сталь ПВ-406			
		920x1850	1	26.7	1.7
		Б1			
	ГОСТ 8509-93*	⊥L 50x50x5 L=1850	2	13.7	27.4
		ЗАКЛАДНАЯ ДЕТАЛЬ ЗД1	1		
3	ГОСТ 8509-93*	L 50x50x5 п.м.	6.8	3.71	6.8 кг
4	ГОСТ 5781-82*	Ф6АI L=200	28	0,04	1.12

ЗАКЛАДНАЯ ДЕТАЛЬ ЗД-1
МАСШТАБ 1:5

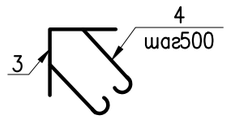

РАЗРЕЗ 2-2
МАСШТАБ 1:5

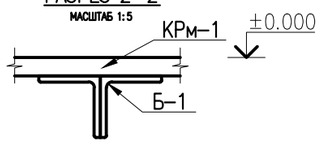

ПРИМЕЧАНИЯ.

1. АБСОЛЮТНЫЕ ОТМЕТКИ ПЛОЩАДОК СМОТРИ ЧАСТЬ ГП.
2. БОКОВЫЕ ПОВЕРХНОСТИ ФУНДАМЕНТОВ, СОПРИКАСАЮЩИЕ С ГРУНТОМ, ОБМАЗАТЬ ГОРЯЧИМ БИТУМОМ ЗА 2 РАЗА.
3. СВАРКА МЕТАЛЛИЧЕСКИХ ЭЛЕМЕНТОВ ДОЛЖНА ВЫПОЛНЯТЬСЯ ЭЛЕКТРОДАМИ ТИПА Э-42 СОГЛАСНО ГОСТ 9467-75*.
4. ТОЛЩИНА ШВА БЕРЕТСЯ ПО НАИМЕНЬШЕЙ ТОЛЩИНЕ СВАРИВАЕМЫХ ЭЛЕМЕНТОВ, ЕСЛИ НЕ УКАЗАНО ИНАЧЕ
5. ДЛЯ ЗАЩИТЫ СТАЛЬНЫХ КОНСТРУКЦИЙ ОТ КОРРОЗИИ ПРЕДУСМАТРИВАЕТСЯ ПОКРЫТИЕ МАСЛЯНОЙ КРАСКОЙ ЗА 2 РАЗА ПО ОЧИЩЕННОЙ ПОВЕРХНОСТИ, СОГЛАСНО СНиП 2.03.11-85.
   - СТЕПЕНЬ ОЧИСТКИ ПОВЕРХНОСТИ ПОД ПОКРЫТИЕ - 2, СОГЛАСНО ГОСТ 9.402-80.
   - КРАСКА МАСЛЯНАЯ ГУСТОТЕРТАЯ ДЛЯ НАРУЖНЫХ РАБОТ ГОСТ 8292-75 ПО ГРУНТОВКЕ ГФ-021.
   - ТОЛЩИНА ЛАКОКРАСОЧНОГО ПОКРЫТИЯ, ВКЛЮЧАЯ ГРУНТОВКУ, 55 МКМ.
   - КАЧЕСТВО ЛАКОКРАСОЧНОГО ПОКРЫТИЯ ДОЛЖНО СООТВЕТСТВОВАТЬ IV КЛАССУ ПО ГОСТ 9.032-74
   - ЦВЕТ КРАСКИ СОГЛАСОВАТЬ С ЗАКАЗЧИКОМ.

						28-2023-02-02- АС			
0						РЕКОНСТРУКЦИЯ АЛЛЕИ в мкр «ГАЗОВИКИ» пос МАКАТ МАКАТСКОГО РАЙОНА			
ИЗМ.	КОЛ-УЧ	ЛИСТ	N°ДОК	ПОДПИСЬ	ДАТА				
РАЗРАБОТАЛ		КАДЫРОВ Д.				АРХИТЕКТУРНО-СТРОИТЕЛЬНЫЕ РЕШЕНИЯ	СТАДИЯ	ЛИСТ	ЛИСТОВ
ПРОВЕРИЛ		БУЛЕКБАЕВ А.				БЕТОННОЕ ОСНОВАНИЯ ПОД ДЕРЕВЬЯ 28ЕД.	РП	4	
ГИП		БУЛЕКБАЕВ А.				БЕТОННОЕ ОСНОВАНИЯ ПОД ДЕРЕВЬЯ 28ЕД. ПЛАН. РАЗРЕЗ 1-1. СЕТКА С1. СПЕЦИФИКАЦИЯ	ТОО "САЛА"		
Н.КОНТР		КОЙБАГАРОВ							

Файл:28-2023-02-02- АС_004

ФОРМАТ А3

ПЛАН
МАСШТАБ 1:50

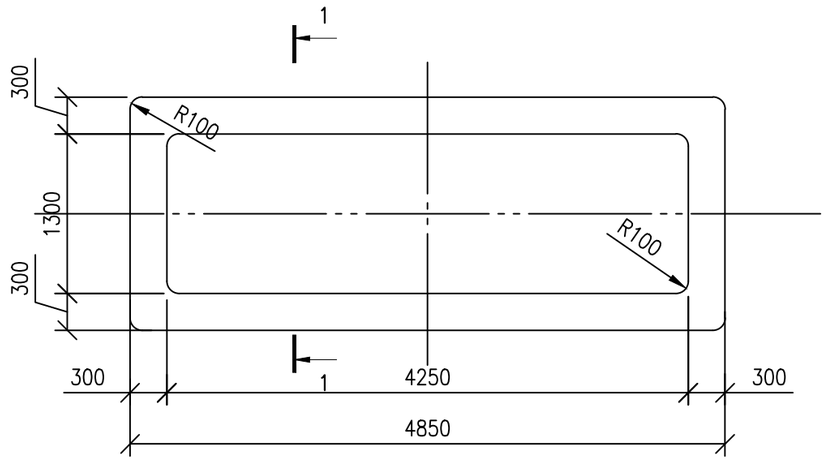

АРМИРОВАНИЕ СЕТКИ С-1 НА 1М2
МАСШТАБ 1:20

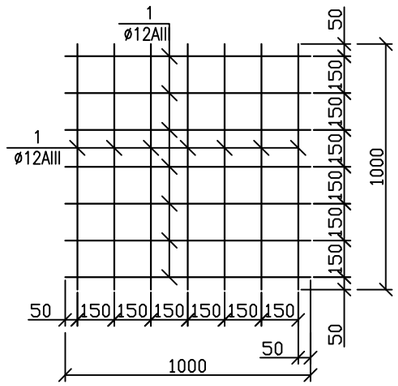

РАЗРЕЗ 1-1
МАСШТАБ 1:25

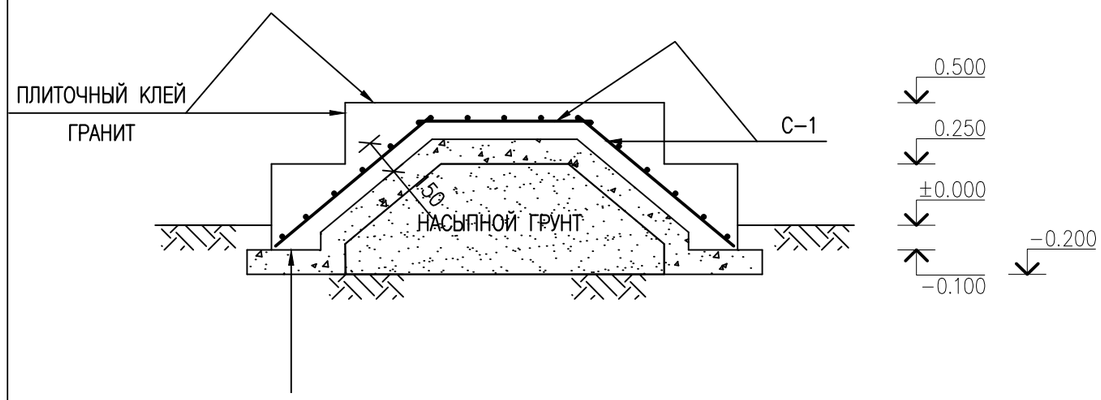

СПЕЦИФИКАЦИЯ

Поз.	Обозначение	Наименование	Кол.	Масса ед., кг	Приме-чание
С1		Сетка С-1 м2	10.1	12.43	125.6 кг
1	ГОСТ 5781-82	ø12 А-III; L=1000мм	14	0,888	12.43кг
		МАТЕРИАЛ			
		Бетон кл.В15 на сульфато-стойком цементе			2.73 м3
		Щебень, пропитанный битумом			1.36 м3
		Гранит			15.37 м2
		Раствор под гранит			15.37 м2
		Насыпной грунт			1.96 м3

						28-2023-02-02- АС
0						РЕКОНСТРУКЦИЯ АЛЛЕИ в мкр «ГАЗОВИКИ» пос МАКАТ МАКАТСКОГО РАЙОНА
ИЗМ.	КОЛ-УЧ	ЛИСТ	N°ДОК	ПОДПИСЬ	ДАТА	
РАЗРАБОТАЛ		КАДЫРОВ Д.				АРХИТЕКТУРНО-СТРОИТЕЛЬНЫЕ РЕШЕНИЯ ПЛОЩАДКА ПОД МОНУМЕНТ — СТАДИЯ: РП; ЛИСТ: 5; ЛИСТОВ:
ПРОВЕРИЛ		БУЛЕКБАЕВ А.				
ГИП		БУЛЕКБАЕВ А.				ПЛАН. РАЗРЕЗ 1-1. СЕТКА С1. СПЕЦИФИКАЦИЯ — ТОО "САЛА"
Н.КОНТР		КОЙБАГАРОВ				

Файл:28-2023-02-02- АС_004

ФОРМАТ А3