ТОВАРИЩЕСТВО С ОГРАНИЧЕННОЙ ОТВЕТСТВЕННОСТЬЮ
”ПРОЕКТНЫЙ ЦЕНТР”

РАБОЧИЙ ПРОЕКТ

Строительство Водонасосной станции с резервуаром и бурения скважин для мкр. Жанаорпа-2, Ащыбулак-1,2 в селе Шетпе Мангистауского района

Том-2
Раздел ВК (Здание операторной)

Объект: 44-37/2021

Экз. N

Директор ТОО ”Проектный Центр” Кунаев М.

Главный инженер проекта Панаев Б.

г. Жанаозен-2023 год.

Ведомость рабочих чертежей ВК

Лист	Наименование	Примеч.
1	Общие данные.	
2	План Водопровода и канализации. М1:100. Узел А. М1:50	
3	Схемы Водопровода В1, Т3 и канализации К1.	

Ведомость ссылочных и прилагаемых документов.

Обозначение	Наименование	Примеч.
	Ссылочные документы	
Серия 4.900-10	Альбом оборудования, фасонных частей и	
	арматуры для сетей и сооружений водо-	
	провода и канализации.	
Серия 4.904-69	Детали крепления санитарно-технических приборов	
	и трубопроводов. Рабочие чертежи.	
	Прилагаемые документы	
44-37/2021-ВК.СО	Спецификация оборудования, изделий и материалов	2 листа

Основные показатели по чертежам Водопровода и канализации

Наименование системы	Потребный напор на вводе м.	Расчетный расход воды.				Установленная мощность эл.двигателей, кВт.	Примечание
		$м^3$/сут	$м^3$/ч	л/с	при пожаре л/с		
Водопровод общий		0,525	0,175	0,2			
в том числе:							
холодной воды		0,258	0,086	0,1			
горячей воды		0,267	0,089	0,1			
Канализация		0,525	0,175	1,8			

Проект разработан в соответствии с действующими нормами и правилами и предусматривает мероприятия обеспечивающие пожарную, Взрыво-пожарную и Взрывную безопасность эксплуатации сооружения.

Главный инженер проекта Панаев Б.

Согласовано:

Спец. АС	Спец. ЭС	Спец. ОВ
Ниязбаев У.	Кужамбаев С.	Жантлеуов А.
25.09.23	25.09.23	25.09.23

Подпись и дата

Инв. N

Общие указания.

Рабочи проект марки ВК выполнен на основании:

- СН РК 4.01-01-2011 "Внутренний водопровод и канализация здания сооружений".
- СП РК 4.01-101-2012 "Внутренний водопровод и канализация здания сооружений".

В здании запроектированы следующие системы водоснабжения и канализации:

В1 - хозяйственный водопровод

Т3 - горячее водоснабжение

К1 - хозяйственно-бытовая канализация

В1 -хозяйственный водопровод запроектирован из не армированных полипропиленовых труб PP-R SDR6 PN20 диаметрами ø32х5.4мм и ø20х3.4мм по ГОСТу 32415-2013.

Длина проектируемого хозяйственного водопровода:

Трубы PN20 PP-R ø32х5.4мм не армированные - 3,0м

Трубы PN20 PP-R ø20х3.4мм не армированные - 5,0м

Т3-трубопровод горячей воды для горячего водоснабжения, подающий горячую воду для обеспечения хозяйственных нужд здания.

Система горячего водоснабжения - приготавливается с помощью настенного водонагревателя марки Келет Н10-О с объемом 10л.

Длина проектируемого горячего водопровода:

Трубы PN20 PP-R ø20х3.4мм армированные - 2,5 м

К1-хозяйственно-бытовая канализация, предусмотренная для отвода стоков от санитарных приборов к септику V=4,5м3.

Трубопровод К1 запроектирован из канализационных труб, по ГОСТ 22689.2-89.

Длина проектируемого хозяйственно-бытового канализации:

Труба канализационная ПВХ Ду100 - 8,4 м.

Труба канализационная ПВХ Ду50 - 1,5 м.

Изм.	Кол.уч.	Лист.	N-док.	Подпись.	Дата.	44-37/2021-ВК		
						Строительство водонасосной станции с резервуаром и бурения скважин для мкр. Жанаорпа-2, Ащыбулак-1,2 в селе Шетпе Мангистауского района"		
Г И П		Панаев.Б				Здание операторной	Стад Р.П.	Лист 1 / Листов 3
Разработ		Сарсенов Б.				Общие данные	ТОО "Проектный Центр" г.Жанаозен-2023г.	

План водопровода и канализации
М1:50

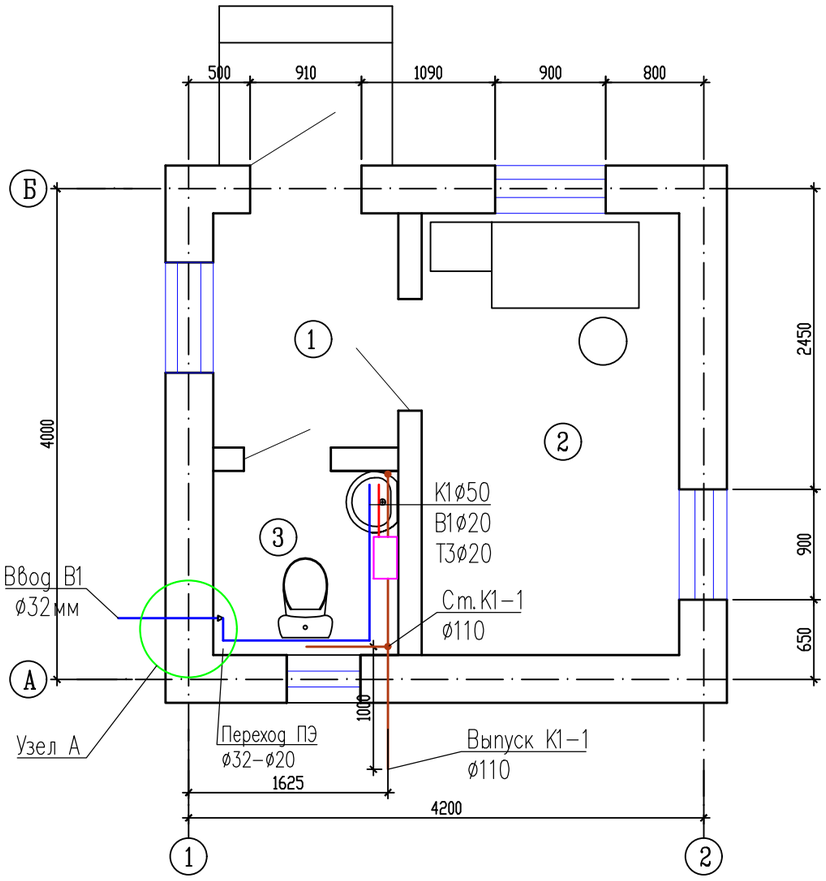

Экспликация помещений

Номер помещения	Наименование	Площадь, м²	Кат. помещения
1	Тамбур	3,08	
2	Комната оператора	6,80	
3	Сан-узел	2,86	

Узел А
М1:50

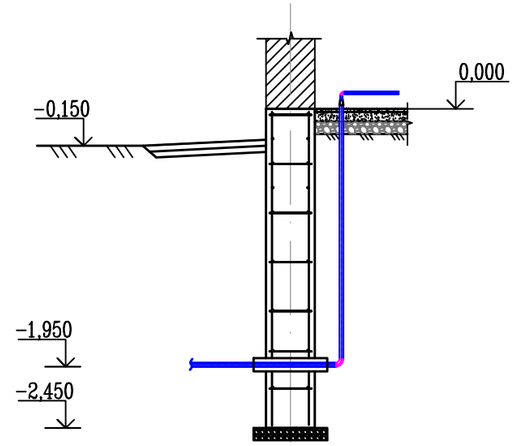

Условные обозначения

- В1 — Проектируемый хоз-питьевой водопровод
- К1 — Проектируемая бытовая канализация
- Т3 — Проектируемый водопровод горячего водоснабжения

Согласовано:

Спец. АС	Нуякбаев У.	25.09.23
Спец. ЭС	Кукембаев С.	25.09.23
Спец. ОВ	Жантлеуов А.	25.09.23

Подпись и дата

Инв. N

Изм.	Кол.уч.	Лист.	N-док.	Подпись.	Дата.
Г И П		Панаев.Б			
Разработ		Сарсенов Б.			

44-37/2021-ВК

Строительство водонасосной станции с резервуаром и бурения скважин для мкр. Жанаорпа-2, Ащыбулак-1,2 в селе Шетпе Мангистауского района"

Здание операторной	Стад	Лист	Листов.
	Р.П.	2	

План водопровода и канализации
М 1:100. Узел А. М1:50

ТОО "Проектный Центр"
г.Жанаозен-2023г.

Схема сетей В1, Т3

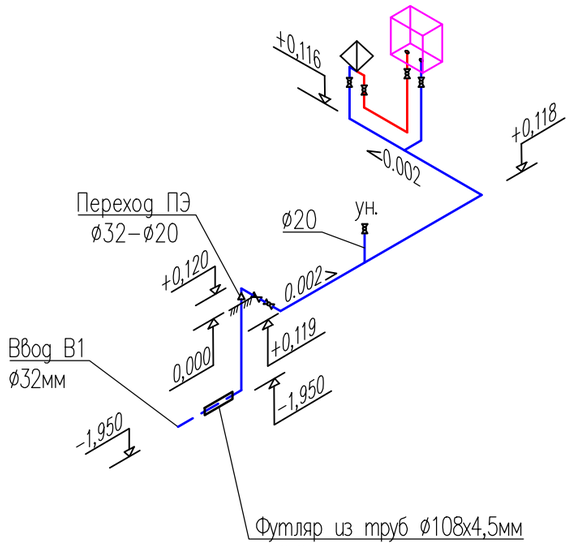

Схема сетей К1-1

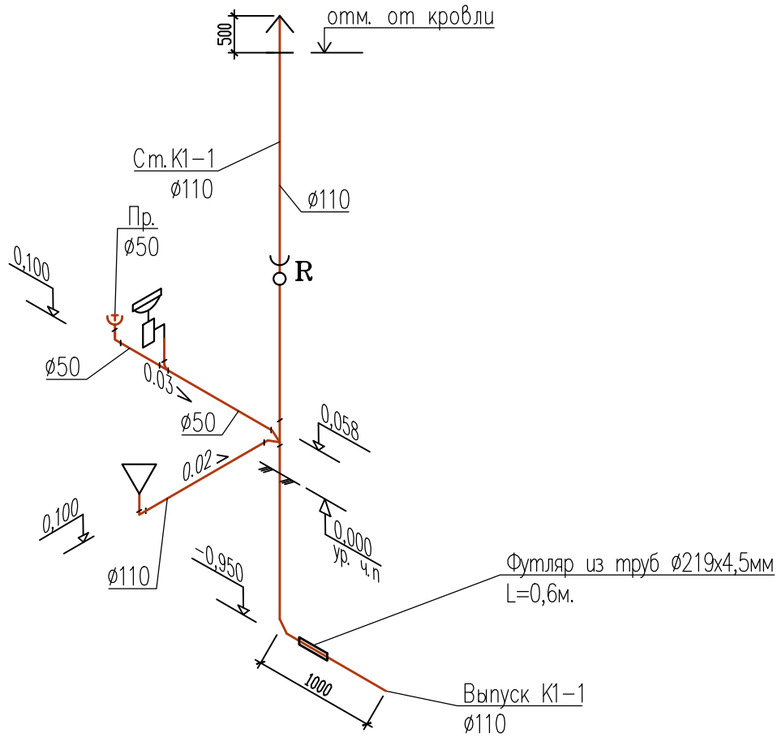

Условные обозначения

В1 — Проектируемый хоз-питьевой водопровод

К1 — Проектируемая бытовая канализация

Т3 — Проектируемый водопровод горячего водоснабжения

Изм.	Кол.уч.	Лист.	N-док.	Подпись.	Дата.	44-37/2021-ВК			
						Строительство водонасосной станции с резервуаром и бурения скважин для мкр. Жанаорпа-2, Ащыбулак-1,2 в селе Шетпе Мангистауского района"			
						Здание операторной	Стад	Лист	Листов.
							Р.П.	3	
Г И П		Панаев.Б				Схема сетей В1, Т3, К1.	ТОО "Проектный Центр" г.Жанаозен-2023г.		
Разработ		Сарсенов Б.							

Согласовано:

Спец. АС	Нуякбаев У.	25.09.23
Спец. ЭС	Кузембаев С.	25.09.23
Спец. ОВ	Жанплеуов А	25.09.23

Подпись и дата

Инв. N

Позиция	Наименование и техническая характеристика	Тип, марка, обозначение документа, опросного листа	Код продукции	Поставщик	Еденица измерения	Коли-чество	Масса еденицы кг.	Примечание
	Хозяйственный водопровод В1							
	1.Трубопроводная арматура							
1	Кран шаровый Ду 15	КЕ-231			шт.	4	0,14	
2	Клапан обратный d-15 мм	19б4нж			шт.	1	1,48	
	2.Другие элементы систем							
1	Отвод PP-R 90°, Ду 25	ГОСТ 32415-2013			шт.	1	0,0465	
2	Отвод PP-R 90°, Ду 15	ГОСТ 32415-2013			шт.	6	0,0155	
3	Муфта полипропиленовая PP-R комбинированная с нар. резьбой Ду 15	ГОСТ 32415-2013			шт.	10	0,074	
4	Переходник PP-R DN 32х20мм	ГОСТ 32415-2013			шт.	1	0,019	
5	Тройник PP-R 90°, Ду 15	ГОСТ 32415-2013			шт.	3	0,02	
6	Клипсы для труб ø20мм	РЕ 510020			шт.	7		
7	Футляр из стальных труб ø108х4.5 мм, L=0.6м	ГОСТ 10704-91			шт.	1	4,00	
	3.Трубопроводы							
1	Трубы PN20 PP-R ø32х5.4мм не армированные	ГОСТ 32415-2013			м	3,0	0,434	
2	Трубы PN20 PP-R ø20х3.4мм не армированные	ГОСТ 32415-2013			м	5,0	0,172	
	Трубопроводы горячего водоснабжения Т3							
	1.Санитарные приборы							
1	Смеситель для умывальника однорукояточный центральный							
	набортный, излив с аэратором, типа См-УмОЦБА	ГОСТ 25809-96			шт.	1		
	2.Трубопроводная арматура							
1	Кран шаровый Ду 15	КЕ-231			шт.	2	0,14	

Согласовано:

Спец. АС	Ниязбаев У.	25.09.23
Спец. ЭС	Кузембаев С.	25.09.23
Спец. ОВ	Жантлеуов А	25.09.23

В замен инв.N

Подпись и дата

Инв. Nподл.

Изм.	Кол.уч.	Лист.	N-док.	Подпись.	Дата.
Г И П		Панаев.Б			
Разработ		Сарсенов Б.			

44-37/2021-ВК.СО

Строительство водонасосной станции с резервуаром и бурения скважин для мкр. Жанаорпа-2, Ащыбулак-1,2 в селе Шетпе Мангистауского района"

Здание операторной	Стад	Лист	Листов.
	Р.П.	1	2

Спецификация оборудования изделий и материалов

ТОО "Проектный Центр" г.Жанаозен-2023г.

Позиция	Наименование и техническая характеристика	Тип, марка, обозначение документа, опросного листа	Код продукции	Поставщик	Еденица измерения	Коли-чество	Масса еденицы кг.	Примечание
	3.Другие элементы систем							
1	Отвод PP-R 90°, Ду 15	ГОСТ 32415-2013			шт.	3	0,0155	
2	Муфта полипропиленовая PP-R комбинированная с нар. резьбой Ду 15	ГОСТ 32415-2013			шт.	4	0,053	
3	Клипсы для труб 20мм	РЕ 510020			шт.	3		
4	Водонагреватель электрический с объемом 10л. Р=1,5кВт	Келет Н10-О			шт.	1		
	4.Трубопроводы							
1	Трубы PN20 PP-R ø20х3.4мм армированные	ГОСТ 32415-2013			м	2,5	0,172	
	Канализация бытовая К1							
	1.Санитарные приборы							
1	Умывальник фаянсовый 3-ей величины без спинки с сифоном бутылочным и выпуском	ГОСТ 30493-96			шт	1		
2	Унитаз "Компакт" в комплекте с низкорасполагаемым бачком УнТП2ф	ГОСТ 30493-96			шт	1		
3	Сифон ø100 гофрированный для унитаза				шт.	1		
	2.Другие элементы систем							
1	Тройник ПВХ косой 50, угол 45°	ГОСТ 32412-2013			шт.	1		
2	Отвод 45° ПВХ 100	ГОСТ 32412-2013			шт.	2		
3	Отвод 45° ПВХ 50	ГОСТ 32412-2013			шт.	1		
4	Отвод 90° ПВХ 100	ГОСТ 32412-2013			шт.	1		
5	Отвод 90° ПВХ 50	ГОСТ 32412-2013			шт.	1		
6	Ревизия ПВХ 100	ГОСТ 32412-2013			шт.	1		
7	Заглушка ПВХ 100	ГОСТ 32412-2013			шт.	1		
8	Заглушка ПВХ 50	ГОСТ 32412-2013			шт.	1		
9	Прочистка ПВХ 50	ГОСТ 32412-2013			шт.	1		
10	Футляр из стальных труб ø219х4.0 мм, L=0.6м	ГОСТ 32412-2013			шт.	1		
11	Крестовина одноплоскостная 110х110х50 45°	ГОСТ 32412-2013			шт.	1		
	3.Трубопроводы							
1	Труба канализационная ПВХ Ду110	ГОСТ 22689.2-89			м	8,4		
2	Труба канализационная ПВХ Ду50	ГОСТ 22689.2-89			м	1,5		

Согласовано:

Спец. АС	Нижбаев У.	25.09.23	
Спец. ЭС	Кужамбаев С.	25.09.23	
Спец. ОВ	Жантлеуов А	25.09.23	

Инв. N подл. | Подпись и дата | В замен инв.N