ТОВАРИЩЕСТВО С ОГРАНИЧЕННОЙ ОТВЕТСТВЕННОСТЬЮ
"ПРОЕКТНЫЙ ЦЕНТР"

РАБОЧИЙ ПРОЕКТ

"Строительство водонасосной станции с резервуаром и бурения скважин для мкр. Жанаорпа-2, Ащыбулак-1,2 в селе Шетпе Мангистауского района"

Том-2

Раздел АС. Вспомогательные сооружения.

Объект: 44-37/2021-АС

Экз. N

Директор ТОО "Проектный Центр" Кунаев М.

г. Жанаозен-2023 год.

Ведомость рабочих чертежей основного комплекта

Лист	Наименование	Примечание
1	Общие данные	
2	План ограждения территории	
3	Фрагмент ограждении. Кр-1.Ворота В-1.Разрезы.Спецификация.	
4	Уборная на 1-очко.Фасад.План.Разрезы.	
5	Мусоросборник.План мусоросборника.	
6	План фундамента под трансформаторной подстанции	
7	План котлована для слива воды.	

Ведомость основных комплектов рабочих чертежей

Обозначение	Наименование	Примечание.
ГП	Генеральный план	
АС	Архитектурно - строительные решения	
ТХ	Технология производства	
ОВ	Отопления и вентиляция	
ВК	Водопровод и канализация	
ЭЛ	Электротехническая часть	
АПС	Автоматическая пожарная сигнализация	
СС	Система связи	

Проект разработан в соответствии с действующими нормами и правилами и предусматривает мероприятия обеспечивающие пожарную, взрыво-пожарную и взрывную безопасность эксплуатацию здания.

Главный инженер проекта Панаев.Б

Общие указания

Проект разработан на основании задания на проектирования утвержденным заказчиком

Район строительства: село Шетпе Мангистауского района.

- Климатический подрайон (согласно СП РК 2.04-01-2017) -IV Г
- Температура воздуха наиболее холодной пятидневки обеспеченностью (СП РК 2.04-01-2017) -14,9°
- Характеристическое значение снеговой нагрузки (НП к СН.РК.EN 1991-1-3) -0,80 кПа
- Характеристическое значение давления ветра (НП к СН.РК.EN 1991-1-4) -0,77 кПа
- Максимальная глубина проникновения нулевой изотермы в грунт (СП РК 2.04-01-2017) -1,0м
- Сейсмичность (СП РК 2.03-30-2017 ОСЗ-2475) 6-баллов

Ограждение территории из камня ракушечника марка М-35 I/СОМЛ/35 по ГОСТ 4001-2013 толщиной 390 мм на цементно песчаном растворе М-50.

Фундаменты под ограждения из бетона кл.В-15.

Стенки уборной на 1-очко из камня ракушечника марка М-35 I/СОМЛ/35 по ГОСТ 4001-2013 толщиной 190 мм на цементно песчаном растворе М-50.

Фундаменты уборной монолитный из бетона кл.В-15

Стенки мусоросборника из камня ракушечника марка М-35 I/СОМЛ/35 по ГОСТ 4001-2013 толщиной 190 мм на цементно песчаном растворе М-50.

Фундамент под мусоросборника монолитный из бетона кл.В-7,5

Фундамент под трансформаторной подстанции из сборных фундаментных блоков по СТ.РК.956-93

Под фундаменты выполнить битумно щебеночная подготовка толщиной 100 мм.

Все бетонные и железобетонные конструкции соприкасающиеся с грунтом обмазать горячим битумом за 2-раза.

Все бетонные и железобетонные конструкции выполнить из бетона на сульфатостойком портландцементе.

При производстве строительно - монтажных работ руководствоваться СН РК 1.03-05-2011 "Охрана труда и техника безопасности в строительстве".

Изм.	Кол.уч.	Лист.	N-док.	Подпись.	Дата.
Г И П		Панаев.Б			
Разраб.		Гайсин.Д			

44-37/2021-АС

"Строительство Водонасосной станции с резервуаром и бурения скважин для мкр Жанаорпа-2, Ащыбулак-1,2 в селе Шетпе Мангистауского района"

Вспомогательные сооружения

Стад	Лист	Листов.
Р.П.	1	7

Общие данные

ТОО "Проектный центр" г. Жанаозен-2023 г

План ограждений
М:500

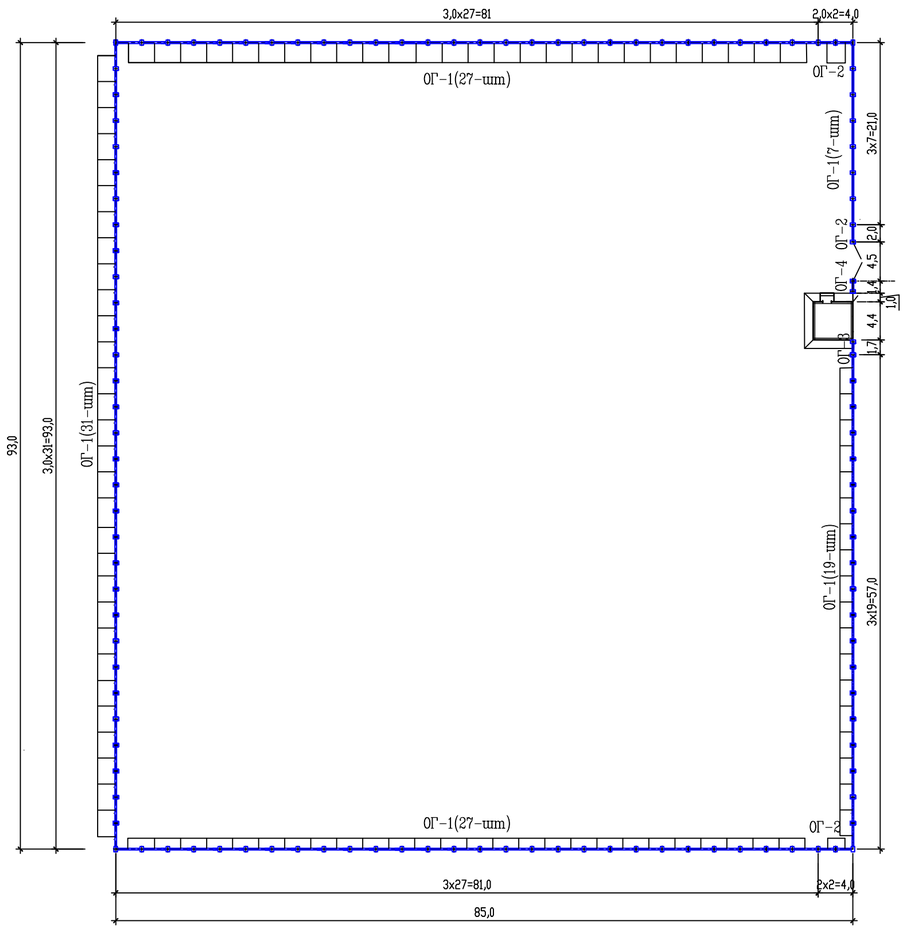

Фрагмент фундамента под ограждений
М1:100

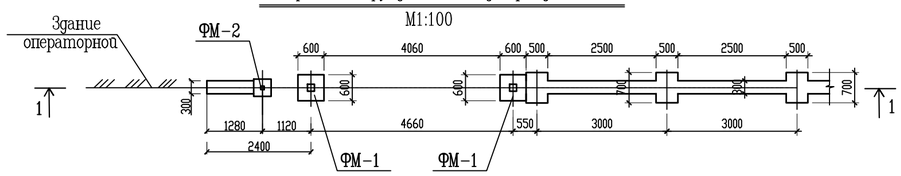

Фрагмент стен ограждений
М1:100

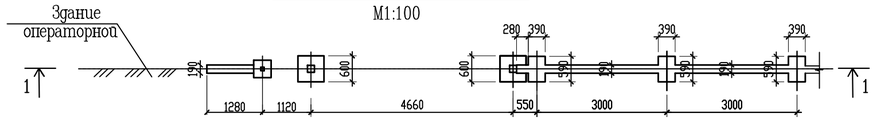

Спецификация

Марка поз.	Обозначение	Наименование	Кол. шт.	Масса ед.кг.	Прим.
ОГ-1		Ограждение ОГ-1 L=3,0м	111		591 п.м
ОГ-2		Ограждение ОГ-2 L=2,0 м	5		
ОГ-3		Ограждение ОГ-3 L=1,7 м	1		
ОГ-4		Ограждение ОГ-4 L=1,4 м	1		
В-1		Ворота В-1	1		
К-1		Калитка К-1	1		
		Стойка Ст-2	1		
		Фундамент под стойку, Фм-2	1		
		Калитка К-1			
1	ГОСТ 30245-2012	Труба 50х50х5мм, Lобщ=5,8м	1	38,04	
2	ГОСТ 8509-93	Уголок 50х50х5 Lобщ=5,4м	1	20,36	
3	ГОСТ 19903-2015	Сталь листовая 1800х900х2	1	25,43	
4	ГОСТ 34028-2016	Петля арматура А-240 ⌀20 L=200мм	2	0,49	
5	ГОСТ 2590-2006	Ручка сталь круглая ⌀10 L=340мм	2	0,21	
		Защелки-1			
6	ГОСТ 103-2006	Сталь полосовая 90х20х6мм	1	0,085	
7	ГОСТ 3262-91	Труба круглая Ду-10 L=20мм	3	0,02	
8	ГОСТ 2590-2006	Сталь круглая ⌀10 L=140мм	1	0,086	
		Ст-2			
1	ГОСТ 30245-2012	Труба 80х80х5мм, L=2,8м	1	31,56	
2	ГОСТ 19903-2015	Ст. листовая 150х150х10мм	2	1,77	
		Фм-2	1		
		Бетон кл. В-15 м3	0,14		

Калитка К-1
М1:25

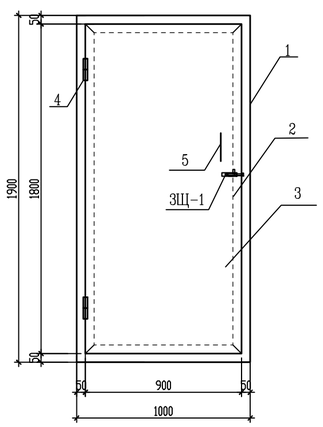

Петля
М1:5

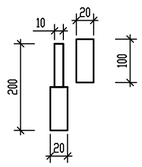

Ручка
М1:10

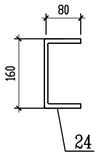

1-1
М1:100

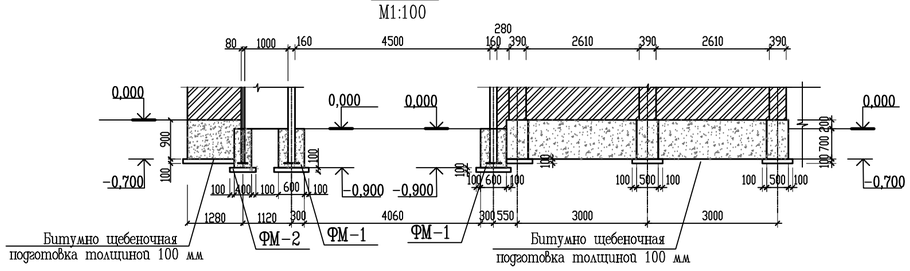

Защелки
М1:1

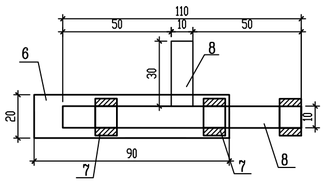

Горизонтальная гидроизоляция из цементно песчаного раствора состава 1:2 на отметке -0,020
Под фундаменты устраивается битумно щебеночная подготовка толщиной 100 мм.
Боковые поверхности соприкасающиеся с грунтом обмазываются горячим битумом за 2-раза.
Ограждения выполнить из камня ракушечника марки М 35 по Госту 4001-2013 на цементно-песчаном растворе М50 с расшивкой швов.Общая площадь расшивки швов-1632 м2.

Изм.	Кол.уч.	Лист	N-док.	Подпись	Дата
Г И П		Панаев.Б			
Разраб.		Ниязбаев			

44-37/2021-АС

"Строительство водонасосной станции с резервуаром и бурения скважин для мкр Жанаорпа-2, Ащыбулак-1,2 в селе Шетпе Мангистауского района"

План ограждения территории	Стад.	Лист	Листов
	РП	2	
План ограждения М1:500.	ТОО "Проектный Центр" г. Жанаозен-2023 г		

1 – 1
М1:50

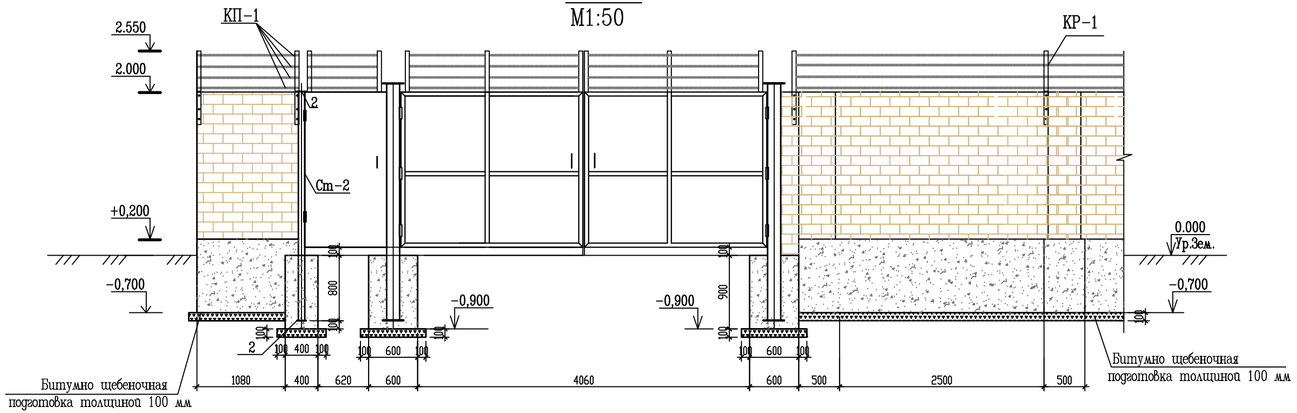

Фрагмент ограждения
М1:50

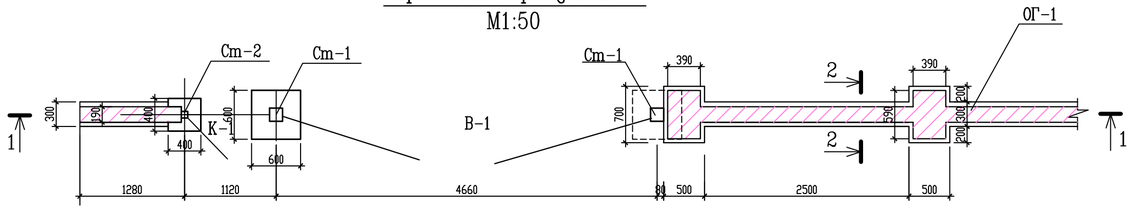

Петля для ворот
М1:10

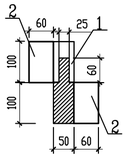

Ворота В-1
М1:50

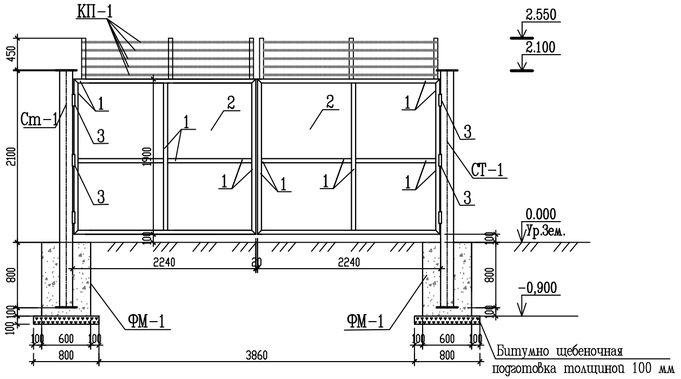

2 – 2
М 1:50

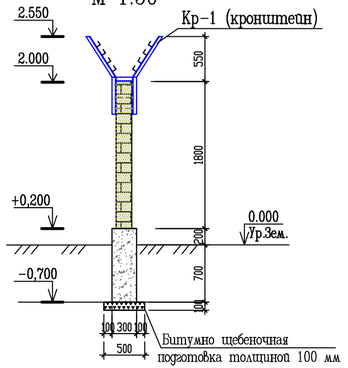

Кр-1
М 1:25

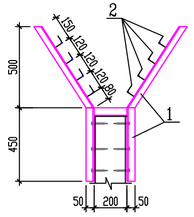

Ручка
М1:10

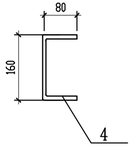

Спецификация

Марка поз.	Обозначение	Наименование	Кол. шт.	Масса ед.кг.	Прим.
Ст-1		Стойка для ворот Ст-1	2		
Фм-1		Фундамент под стойку, Фм-1	2		
В-1		Ворота В-1	1		
Кр-1		Кронштейн Кр-1	488		
КП-1	ГОСТ 285-69	Колючая проволока 2,8х2мм L=356 п.м	8	32,04	236,32
		Ст-1			
1	ГОСТ 30245-2012	Труба 160х160х5мм, L=2900мм	1	69,10	
2	ГОСТ 19903-2015	Ст. листовая 260х260х10мм	2	5,3	
		Фм-1			
		Бетон кл. В-15 м3	0,32		
		Фундамент под ограждения			
		Бетон кл. В-15 м3	150,15		
		В-1			
1	ГОСТ 8509-93	Ст.угловая 50х50х5мм,L=24,84м	1	93,65	
2	ГОСТ 19903-2015	Ст.листовая -3х1850 L=2190 мм	2	95,41	
4	ГОСТ 2590-2006	Ручка сталь круглая ø10 L=340мм	2	0,21	
		Петля для ворот	6		
1	ГОСТ 2590-2006	Сталь круглая ø50 L=200мм	1	3,08	
2	ГОСТ 19903-2015	Ст.листовая -3х100х80 мм	2	0,19	
		Кр-1	1		
1	ГОСТ 8509-93	Ст угловая 50х50х5мм,Lобщ.=2380мм	1	8,97	8,97
2	ГОСТ 34028-2016	Арм А-240 ø6 мм L=100мм	8	0,022	0,18

Ограждения выполнять из камня ракушечника марки М-35 на цементно песчаном растворе М-50

Расход камня ракушечника -131,53 м3.

Металлический ворот окрасить масляной краской за 2-раза.

Изм.	Кол.уч.	Лист.	N-док.	Подпись.	Дата.	44-37/2021-АС			
						"Строительство водонасосной станции с резервуаром и бурения скважин для мкр Жанаорпа-2, Ацтыбулак-1,2 в селе Шетпе Мангистауского района"			
Г И П		Панаев.Б				Ограждение	Стад.	Лист.	Листов.
Разраб.		Ниязбаев					РП.	3	
						Фрагмент ограждении. Кр-1. Ворота В-1. Разрезы. Спецификация.	ТОО "Проектный Центр" г. Жанаозен-2023 г		

Фасад 1-3
М1:100

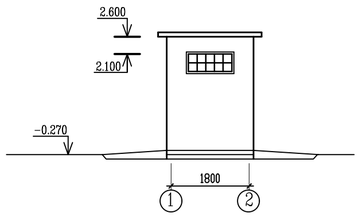

План
М1:100

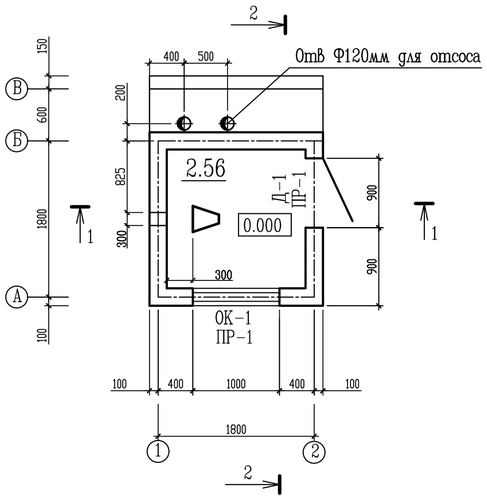

1-1
М1:100

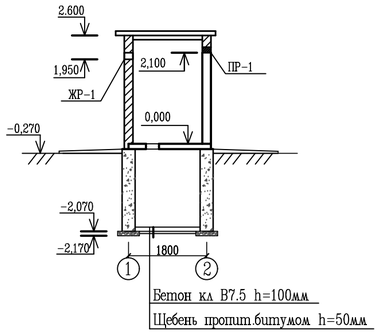

Ведомость отделки помещений

Наименование помещения.	Потолок.		Стены или перегородки.		Полы.	
	Площадь, м2	Вид отделки.	Площадь, м2	Вид отделки.	Площадь, м2	Вид отделки.
Уборная	–	–	14.24	Штукатурка, Изв.побелка	2.56	Бетон кл.В7.5
Окна,двери.		Масляная покраска за 2 раза.				

Спецификация

Марка поз.	Обозначение	Наименование	Кол. шт.	Масса ед.кг.	Прим.
1	ГОСТ 24454-80Е	Доска 100х50мм, L=2300мм	3		
2	ГОСТ 24454-80Е	Брусок 50х50мм, L=3600мм	6		
3	ГОСТ 24045-2010	Проф.лист Н57-750-0.7, м2	8.7		
4	ГОСТ 8240-97	Швеллер N10, L=1200мм	1	10.31	
Д-1	ГОСТ 24698-81	ДН21-9	1		
ОК-1	ГОСТ 9272-2017	Стеклоблок БК194х98, м2	0.4		
ПР-1	Серия 1.038.1-1.В.1	Перемычка 2ПБ 13-1П	4	25.0	
5	ГОСТ 31416-2009	Асб.цем.труба БНТ150, L=3750мм	1		
С-1	ГОСТ 23279-2012	4С $\frac{5Вр-I\ -200}{6\ А-III\ -150}$ 180х240	2	10,0	
С-2	ГОСТ 23279-2012	4С $\frac{5Вр-I\ -200}{6\ А-III\ -150}$ 180х180	2	8,0	
		Бетон кл.В-15 м3	5.36		
		Бетон кл.В7.5 м3	0.315		
		Асфальтобетон м3	0.324		
		Щебень, м3	1.05		
6	ГОСТ 8509-93*	Уголок 25х25х4, L=600мм	2	0.876	Общип
7	ГОСТ 8706-78*	ПВ 506, 150х150мм	2	0.37	
8	ГОСТ 103-2006	Ст полосовая 170х20х3мм	4	0.08	
		Монолитная плита МП-1	1		
		Сетка С-3	1		
		Бетон кл.В-15 м3	0,52		
		С-3			
9	ГОСТ 34028-2016	Арм. А-III ф12 L=2350 мм	17	2,09	
10	ГОСТ 34028-2016	Арм. А-III ф12 L=1750 мм	13	1,55	

Бетон кл В7.5 h=20мм
Щебеночная подготовка-100 мм

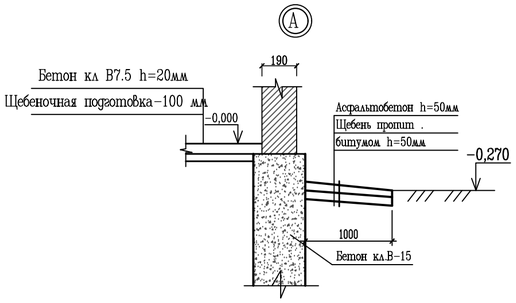

2-2
М1:100

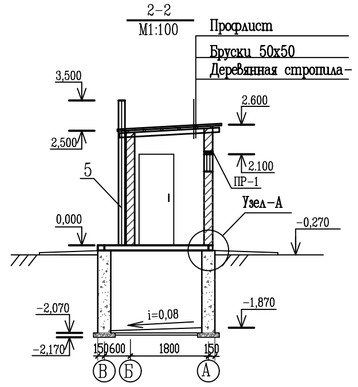

План фундаментов
М1:100

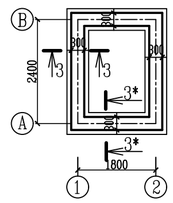

3-3(3*-3*)
М1:40

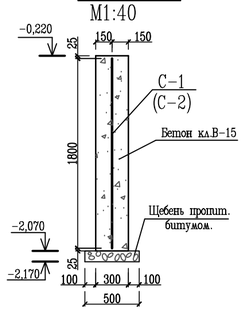

План перекрытия
М1:50

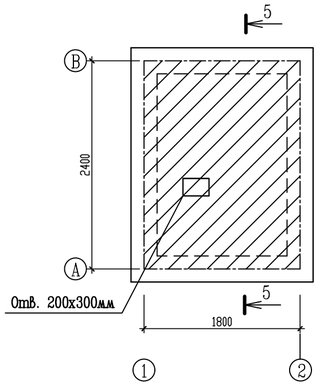

5-5
М1:25

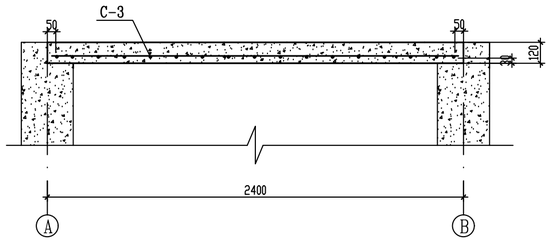

Жалюзийная решетка
М1:20

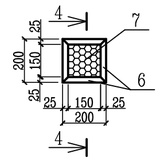

4-4
М1:20

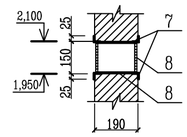

С-3
М 1:50

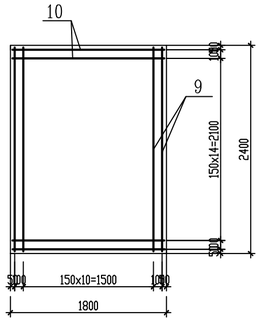

План кровли
М1:100

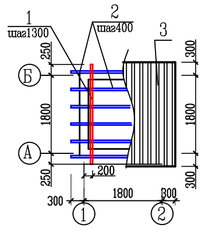

Ведомость перемычек.

Марка поз.	Схема сечения.
ПР-1	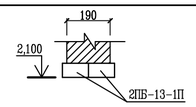

Несущие стены толщиной 190 мм из камня-ракушечника марки М35 камень стеновой объемно мерный 1/СОМЛ 400 ГОСТ 4001-2013 на цементно песчаном растворе М-50.

Под фундаменты устраивается битумно щебеночная подготовка толщиной 100 мм.

Боковые поверхности фундаментов соприкасающиеся с грунтом обмазать горячим битумом за 2-раза.

Изм.	Кол.уч.	Лист.	N-док.	Подпись.	Дата.	44-37/2021-АС			
						"Строительство водонасосной станции с резервуаром и бурения скважин для мкр Жанаорпа-2, Ащыбулак-1,2 в селе Шетпе Мангистауского района"			
						Уборная на 1 очко	Стад	Лист	Листов.
							Р.П.	4	
Г И П		Панаев.Б				Фасад 1-2. План. Разрезы. План фундаментов. План кровли.	ТОО "Проектный Центр" г. Жанаозен-2023 г		
Разраб.		Низибаев.							

Взам.инв.N

Подп. и дата

Инв.N подл.

План ограждения площадки мусоросборника

М1:50

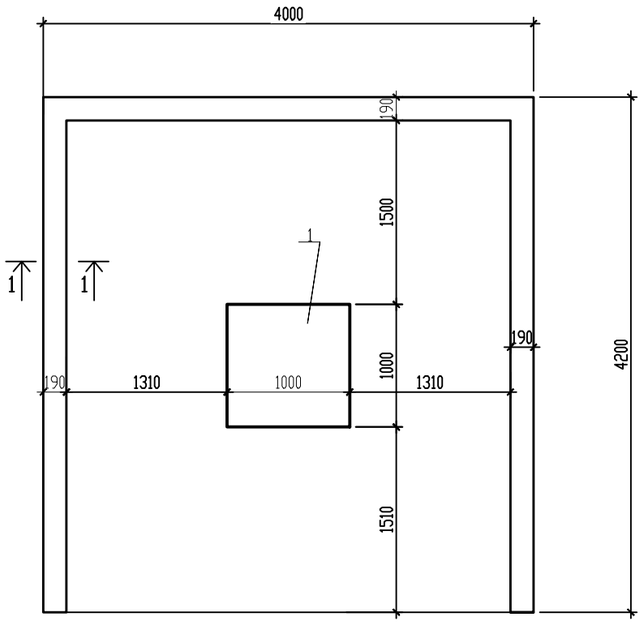

1-1

М1:25

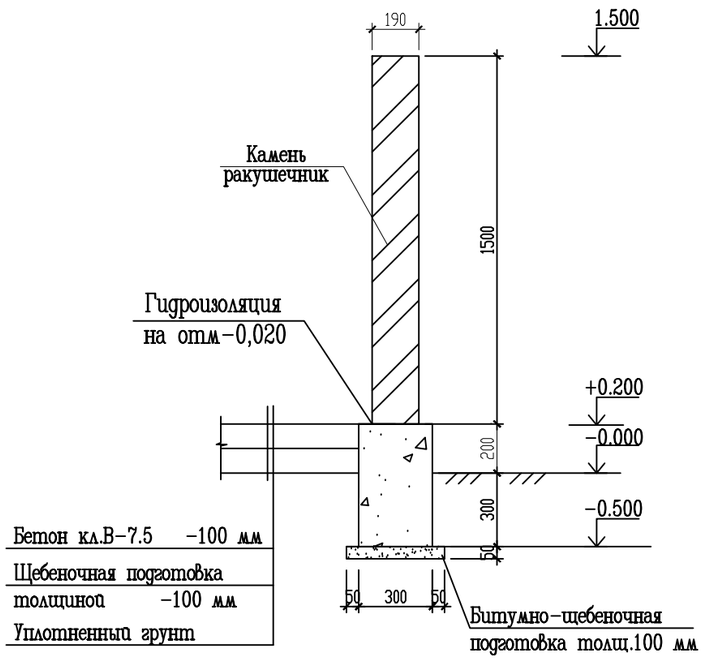

Спецификация

Марка поз.	Обозначение	Наименование	Кол. шт.	Масса ед.кг	Примеч.
		Фундамент монолитный	1		
		Материалы	1		
	СТ РК EN 206-2017	Бетон кл. В 7.5			1,86м3
	Гост 4001-2013	Камень ракушечник			3,53 м3
		Бетонный пол			
	СТ РК EN 206-2017	Бетон кл.В-7.5			1,45 м3
	СТ РК 1284-2004	Щебень			1,45 м3
1	БК-0,75	Контейнер металлический ТБО	1	83	

1.За условную отметку 0.000 принят уровень чистого пола.

2.Горизонтальная гидроизоляция из цементного раствора на отм -0,020

3.Фундамент выполнить из бетона на сульфатостойком портландцементе кл. бетона В-7,5 F-100,W-4

4.Бетонные поверхности,соприкасающиеся с грунтом обмазать горячим битумом БН-III за 2 раза

5.Обратную засыпку пазух фундаментов и подсыпку под полы выполнить местным грунтом с послойным уплотнением и доведением Уск. грунта до 1.65т/м.

6.Под фундаменты выполнить щебеночную подготовку, пропитанную битумом до полного насыщения толщиной 100мм.

7.Стенки мусоросборника из камня ракушечника марка М-35 I/СОМЛ/35 по ГОСТ 4001-2013 толщиной 190 мм на цементно песчаном растворе М-50.

8.Стенки мусоросборника штукатурятся на цементно песчаном растворе.

Изм.	Кол.уч.	Лист.	N-док.	Подпись.	Дата.	44-37/2021-АС			
						"Строительство водонасосной станции с резервуаром и бурения скважин для мкр Жанаорпа-2, Ащыбулак-1,2 в селе Шетпе Мангистауского района"			
Г И П		Панаев.Б				Мусоросборник	Стад.	Лист.	Листов.
Разраб.		Ниязбаев					РП	5	
						План мусоросборника.	ТОО "Проектный центр" г. Жанаозен-2023 г		

Взамен инв. N

Подпись и дата

Инв. N подл.

План фундамента трансформаторной подстанции

М1:100

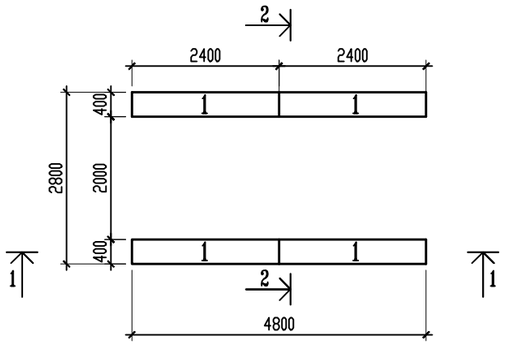

Разрез 1-1

М1:50

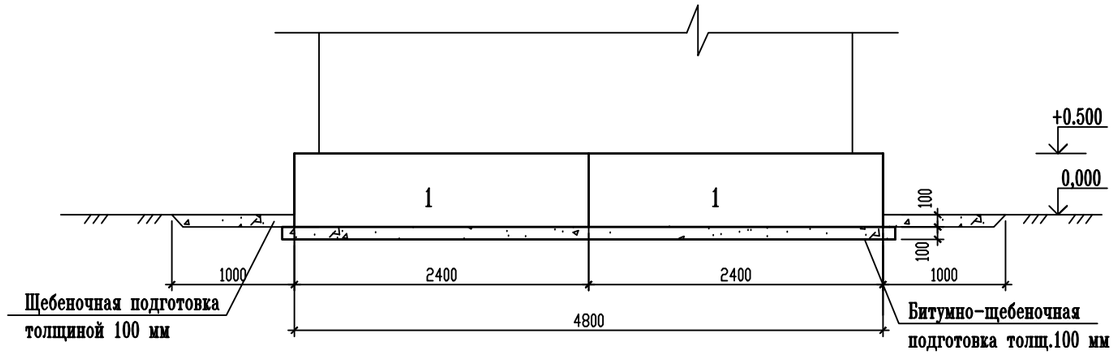

Разрез 2-2

М1:50

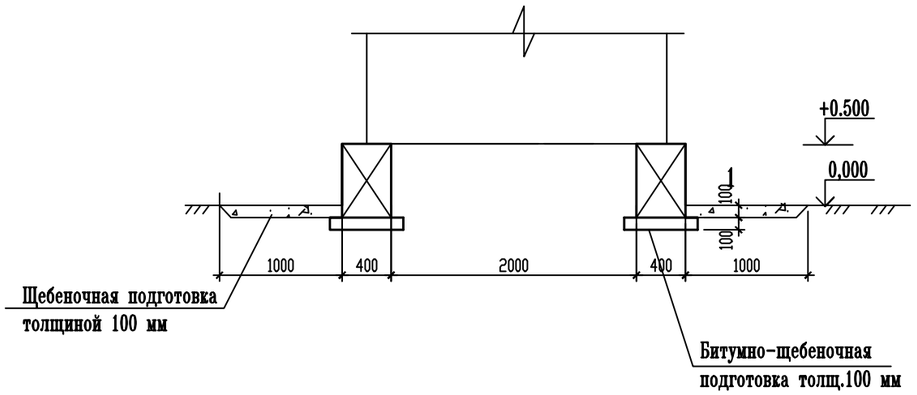

Спецификация

Марка поз.	Обозначение	Наименование	Кол. шт.	Масса ед.кг	Примеч.
		Сборные фундаментные блоки			
1	ГОСТ СТ.РК.956-93	ФБС 24.4.6-Т	4	1300	

1. Из за агрессивности грунта по отношению к бетонам под фундаменты устраиваются битумно щебеночная подготовка толщиной 100 мм.Боковые поверхности фундаментов соприкасающиеся с грунтом обмазываются горячим битумом за 2-раза.

Изм.	Кол.уч.	Лист.	N-док.	Подпись.	Дата.	44-37/2021-АС			
						"Строительство водонасосной станции с резервуаром и бурения скважин для мкр Жанаорпа-2, Ащыбулак-1,2 в селе Шетпе Мангистауского района"			
Г И П		Панаев.Б				Трансформаторная подстанция	Стад.	Лист.	Листов.
Разраб.		Гапсин.Д					РП	6	
						План фундамента под трансформаторной подстанции.Разрезы 1-1,2-2.	ТОО "Проектный Центр" г. Жанаозен-2023г.		

План котлована для слива воды
М1:100

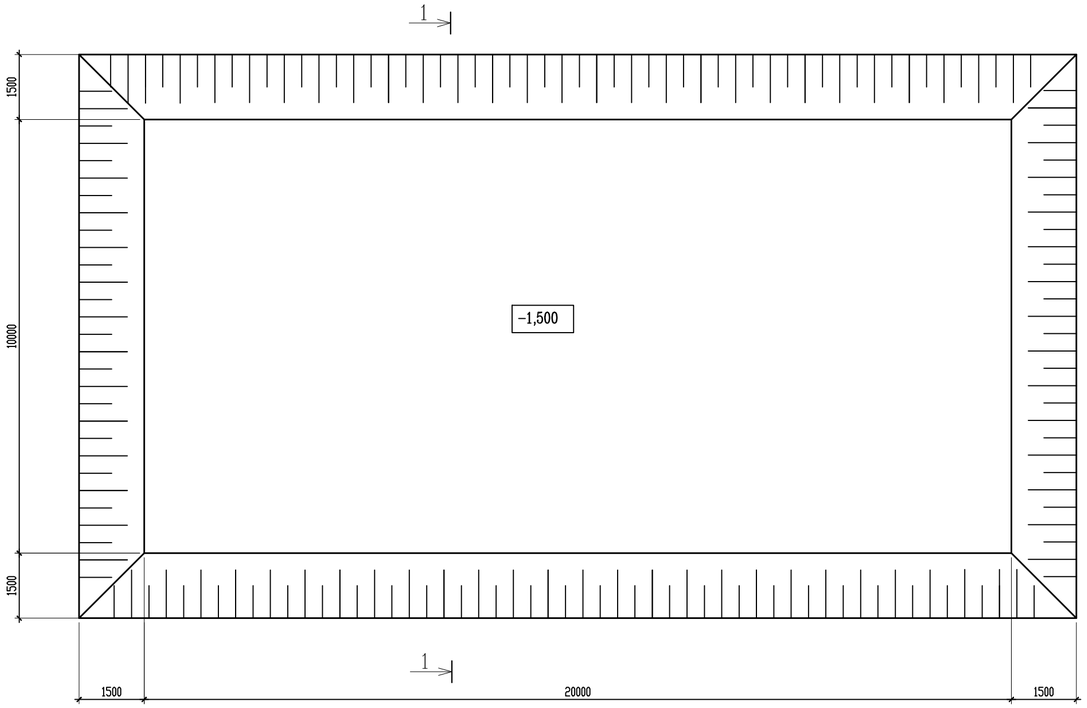

Разрез 1-1
М1:100

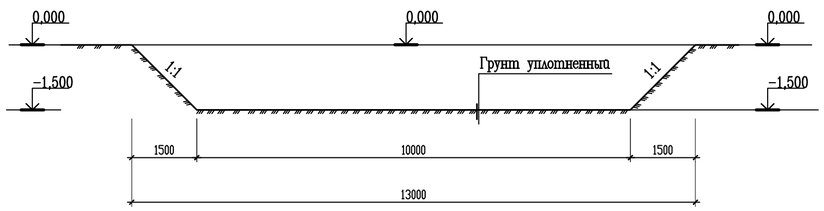

Спецификация материалов

Марка поз.	Обозначение	Наименование	Кол. шт.	Масса ед.кг.	Прим.
		Разработка грунта экскаватором			
		в грунте 2-группы м3	368		

Изм.	Кол.уч.	Лист	N-док.	Подпись.	Дата
Г И П		Панаев.Б			
Разраб.		Гайсин.Д			

44-37/2021-АС

"Строительство водонасосной станции с резервуаром и бурения скважин для мкр Жанаорпа-2, Ацтыбулак-1,2 в селе Шетпе Мангистауского района"

Котлован для слива воды

Стад.	Лист.	Листов.
РП	7	

План котлована для слива воды
М1:200

ТОО "Проектный центр"
г. Жанаозен-2023 г