ТОО "СТРИМЛАЙН"
РК, город Атырау
мрк. Алмагуль, д5, кв24
тел: +7 /7122/ 32 13 97
E-mail: streamlinellp@gmail.com

"СТРИМЛАЙН" ЖШС
ҚР, Атырау қаласы
Алмагуль мөлтек ауд., д5, кв24
тел: +7 /7122/ 32 13 97
E-mail: streamlinellp@gmail.com

"STREAMLINE" LLP
RK, Atyrau city
24/5 Almagul microdistrict
Tel: +7 /7122/ 32 13 97
E-mail: streamlinellp@gmail.com
streamlinellp@gmail.com

Капитальный ремонт ограждения кладбищ в пос. Индербор

РАБОЧИЙ ПРОЕКТ

Архитектурно-строительные решения

08-23-АС

ТОМ 2

г. Атырау 2023 г.

Товарищество с ограниченной ответственностью
«СТРИМЛАЙН»
Государственная Лицензия № 16018335 от 29.11.2016г.

Капитальный ремонт ограждения кладбищ в пос. Индербор

Архитектурно-строительные решения

08-23-АС

ТОМ 2

Объект № 08-23
Экз._____

Директор **Ешимкулов Н.Т.**

ГИП **Табылдиев К.М.**

г. Атырау 2023 г.

Ведомость рабочих чертежей основного комплекта ГП

Лист	Наименование	Примечание
1	Общие данные	
2	Схема расположения элементов ограждения. Ул. Актау	
3	Схема расположения элементов ограждения. Ул. Каракей	
4	Схема расположения элементов ограждения. Ул. Коктем	
5	Ограждения. Узлы.	
6	Ворота В-1	
7	Калитка К-2	

Ведомость ссылочных и прилагаемых документов

Обозначение	Наименование	Примечание
СН РК 1.02-03-2011	Порядок разработки, согласования, утверждения	
	и состав проектной документации на	
	строительство	
СН РК 5.01-02-2013	Основания зданий и сооружений	
СН РК 2.02-01-2014	Пожарная безопасность зданий и сооружений	
СП РК 5.01-102-2013	Защита строительных конструкций от коррозии	
ГОСТ 34028-2016	Сталь арматурная	
ГОСТ 10704-91	Трубы стальные электросварные прямошовные	

Проект выполнен с соблюдением действующих норм и правил, соответствует нормам и правилам взрыво- и пожаробезопасности и обеспечивает безопасную эксплуатацию запроектированных объектов.

Главный инженер проекта Табылдиев К.

Исходные данные

Проект разработан на основании задания на проектирование, выданного заказчиком.

Индерский район, пос. Индербор, ул. Махамбета по СП РК 2.04-01-2017 относится

к IVГ климатическому району со следующими природно-климатическими характеристиками:

Температура воздуха.

- Наиболее холодной пятидневки обеспеченностью 0,92 -24,9°С
- Наиболее холодных суток обеспеченностью 0,92 -29.0°С
- Абсолютная минимальная температура воздуха -37.9°С
- Абсолютная максимальная температура воздуха + 44.6°С

- Снеговая нагрузка – 0,5 (50) кПа (кгс/м2)
- Ветровая нагрузка – 0,38 (38) кПа (кгс/м2)
- средняя скорость за отопительный период, м/с 4,3 м/с
- Нормативная глубина промерзания грунтов – 1,22 м
- Нормативная глубина проникновения нулевой изотермы – 1,500 м.
- Сейсмичность – 5 баллов

Архитектурно-планировочные и конструктивные решения

Внешнее ограждение

Проектом предусматривается устройство ворот металлических решётчатых и железобетонного ограждения L=4,0 метра, высотой 2,0 м марки 1ПБ 40.20.; 1ПБ 30.20 серия (3.0,17-3) Ф12.7.5. (ИФ10).

Все металлические элементы креплений должны быть подвергнуты антикоррозийной защите в соответствии с "Указанием по проектированию антикоррозийной защиты строительных конструкций"

Общая протяжённость ограждений – 1980 м.п.

Антикоррозийные мероприятия

На основании инженерно-геологических изысканий по грунтовым условиям и СН РК 2.01-01-2013 "Защита строительных конструкций от коррозии" все сборные железобетонные и бетонные элементы нулевого цикла должны изготавливаться из бетона по водонепроницаемости W6 на сульфатостойких цементах по ГОСТ 22266-2013 с последующим нанесением на все поверхности, соприкасающиеся с грунтом с отм. 0,000 и ниже, битумной окраски, наносимой в 2 слоя в заводских условиях. Марка бетона всех железобетонных конструкций по морозостойкости должна быть F150.

Мероприятия перед возведением и после возведения фундаментов

Обратная засыпка должна устраиваться из местных грунтов. Грунт в обратные засыпки отсыпать с оптимальной влажностью слоями не более 200 мм. Выполнить планирование грунтов общей площадью 3564,00м^2 перед возведением ограждения, впоследствии чего произвести уплотнение основания тяжёлыми трамбовками массой 10 т до достижения плотности сухого грунта 1,65 т/м3. Глубину уплотнения тяжелыми трамбовками принять 1,80 м. Для создания в основании сплошного маловодопроницаемого экрана размер уплотняемой площадки принять не менее чем на 1,00 м больше размера по наружным граням фундамента в каждую сторону.

Согласовано

ВЗАМ. ИНВ. №

ПОДП. И ДАТА

ИНВ. № ПОДЛ.

ИЗМ.	КОЛ.	ЛИСТ	N°ДОК.	ПОДПИСЬ	ДАТА	08-23-АС		
						Капитальный ремонт ограждения кладбищ в пос. Индербор		
Разраб.		Пак			02.23	Архитектурно-строительные решения	СТАДИЯ	ЛИСТ	ЛИСТОВ
							РП	1	7
ГИП		Табылдиев			02.23				
Проверил		Инсенбаев			02.23	Общие данные	ТОО"СТРИМЛАЙН" Г. АТЫРАУ	

Копировал

ФОРМАТ А3

Схема расположения элементов ограждения М1:1000

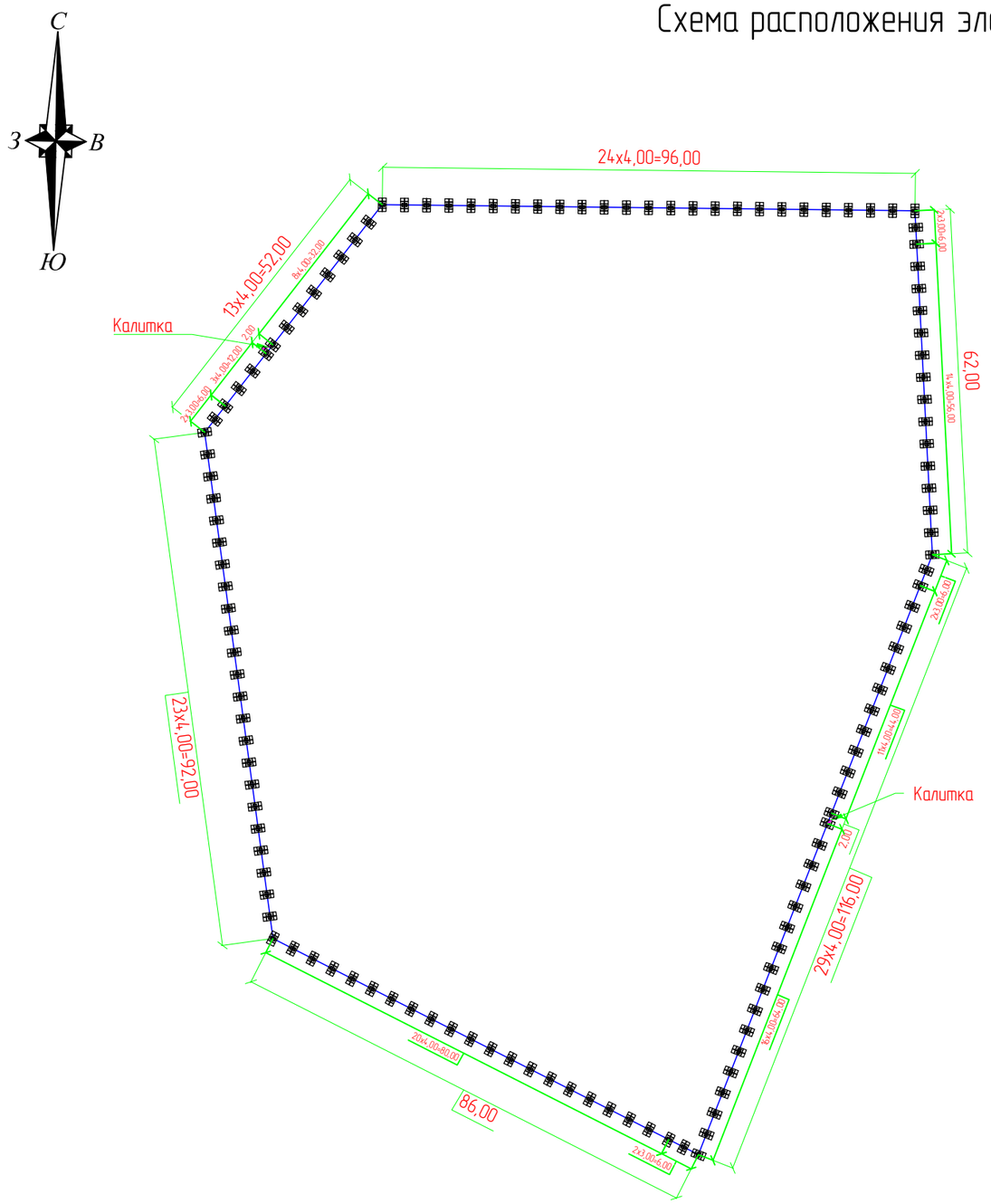

Спецификация

Поз.	Обозначение	Наименование	Кол.	Масса ед., кг	Приме-чание
		Ограждение, м:	504		
1	Серия 3.017-3. Выпуск 1	Панель 1ПБ 40.20	119	-	
2	Серия 3.017-3. Выпуск 1	Панель 1ПБ 30.20	8	-	
3	Серия 3.017-3. Выпуск 1	Ф12.7.5	129	-	
		Бетон В15 W6 F75 Сульфатостойкий	129	0,03м3	3,87 м3
		Щебень	129	0,13м3	16,77 м3
		Выемка грунта			89,40м ^{3}
		Обратная засыпка			42,96м^3
1		Калитка К-2	2		

Примечания

1. Перед установкой фундаментных блоков провести планировку рельефа площадью 907,20м^2 вдоль ограждения протяжённостью 504,00м и шириной 1,80м

ИЗМ.	КОЛ.	ЛИСТ	N°ДОК.	ПОДПИСЬ	ДАТА
Разраб.		Пак			02.23
ГИП		Табылдиев			02.23
Проверил		Инсенбаев			02.23

08-23-АС

Капитальный ремонт ограждения кладбищ в пос. Индербор

Архитектурно-строительные решения

СТАДИЯ	ЛИСТ	ЛИСТОВ
РП	2	7

Схема расположения элементов ограждения. Ул. Актау

ТОО"СТРИМЛАЙН" Г. АТЫРАУ

Согласовано

ВЗАМ. ИНВ. N°

ПОДП. И ДАТА

ИНВ. N° ПОДЛ.

Копировал

ФОРМАТ А3

Схема расположения элементов ограждения М1:1000

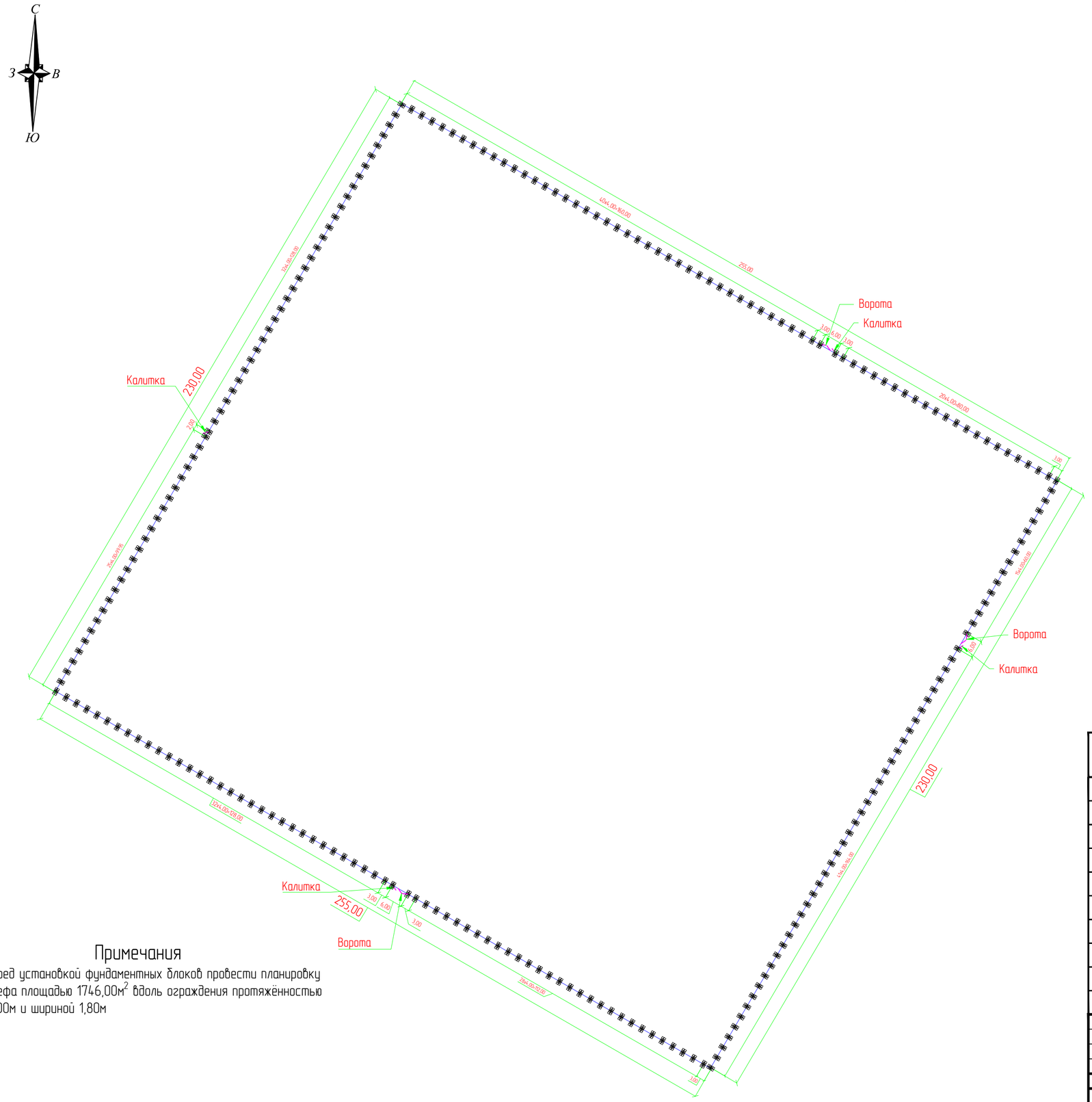

Примечания

1. Перед установкой фундаментных блоков провести планировку рельефа площадью 1746,00м^2 вдоль ограждения протяжённостью 970,00м и шириной 1,80м

Спецификация

Поз.	Обозначение	Наименование	Кол.	Масса ед., кг	Приме-чание
		Ограждение, м	970		
1	Серия 3.017-3. Выпуск 1	Панель 1ПБ 40.20	233	-	
2	Серия 3.017-3. Выпуск 1	Панель 1ПБ 30.20	6	-	
3	Серия 3.017-3. Выпуск 1	Ф12.7.5	243	-	
		Бетон В15 W6 F75 Сульфатостойкий	243	0,03м3	7,32 м3
		Щебень	243	0,13м3	31,72 м3
		Выемка грунта			169,09м^3
		Обратная засыпка			81,25м^3
1		Ворота В-1	3		
2		Калитка К-2	4		

ИЗМ.	КОЛ.	ЛИСТ	N°ДОК.	ПОДПИСЬ	ДАТА
Разраб.		Пак			02.23
ГИП		Табылдиев			02.23
Проверил		Инсенбаев			02.23

02-23-АС

Капитальный ремонт ограждения кладбищ в пос. Индербор

Архитектурно-строительные решения

СТАДИЯ	ЛИСТ	ЛИСТОВ
РП	3	7

Схема расположения элементов ограждения. Ул. Каракей

ТОО"СТРИМЛАЙН" Г. АТЫРАУ

Согласовано

ВЗАМ. ИНВ. N°

ПОДП. И ДАТА

ИНВ. N° ПОДЛ.

Копировал

ФОРМАТ А2

Схема расположения элементов ограждения М1:1000

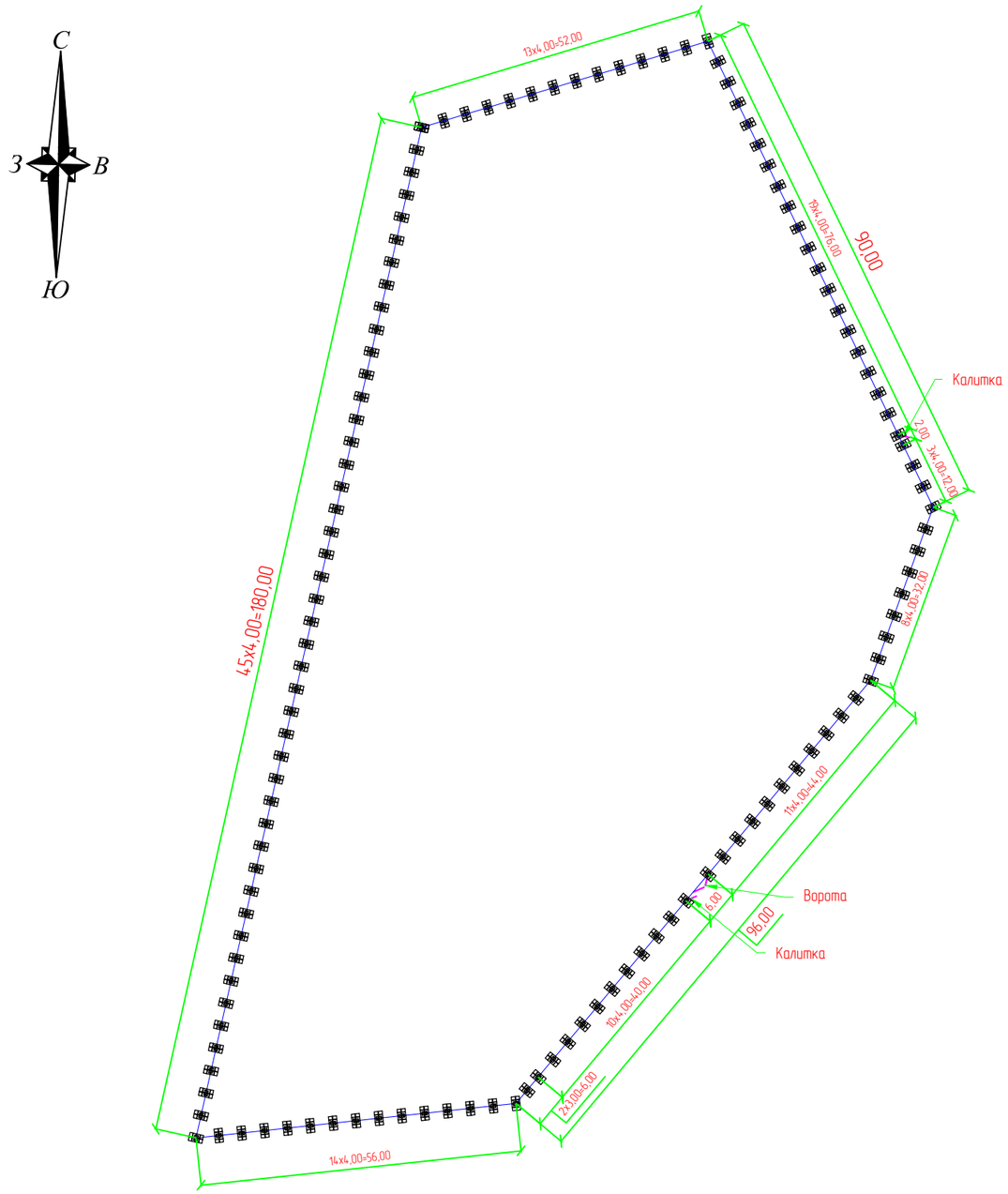

Спецификация

Поз.	Обозначение	Наименование	Кол.	Масса ед., кг	Приме-чание
		Ограждение, м:	506		
1	Серия 3.017-3. Выпуск 1	Панель 1ПБ 40.20	123	-	
2	Серия 3.017-3. Выпуск 1	Панель 1ПБ 30.20	2	-	
3	Серия 3.017-3. Выпуск 1	Ф12.7.5	128	-	
		Бетон В15 W6 F75 Сульфатостойкий	128	0,03м3	3,84м3
		Щебень	128	0,13м3	16,64 м3
		Выемка грунта			88,70м ^{3}
		Обратная засыпка			42,62м^3
1		Ворота В-1	1		
2		Калитка К-2	2		

Примечания

1. Перед установкой фундаментных блоков провести планировку рельефа площадью 910,80м^2 вдоль ограждения протяжённостью 506,00м и шириной 1,80м

ИЗМ.	КОЛ.	ЛИСТ	N°ДОК.	ПОДПИСЬ	ДАТА
Разраб.		Пак			02.23
ГИП		Табылдиев			02.23
Проверил		Инсенбаев			02.23

08-23-АС

Капитальный ремонт ограждения кладбищ в пос. Индербор

Архитектурно-строительные решения

СТАДИЯ	ЛИСТ	ЛИСТОВ
РП	4	7

Схема расположения элементов ограждения. Ул. Коктем

ТОО"СТРИМЛАЙН" Г. АТЫРАУ

Согласовано

ВЗАМ. ИНВ. N°

ПОДП. И ДАТА

ИНВ. N° ПОДЛ.

Копировал

ФОРМАТ А3

Фрагмент участка глухого ограждения

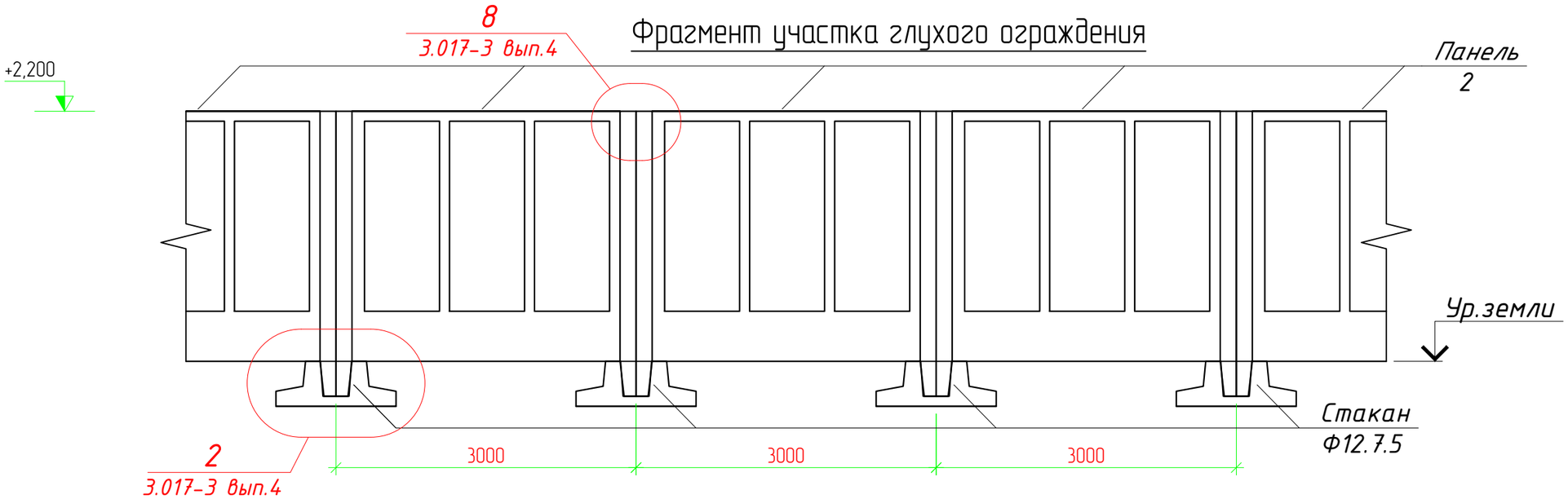

Стакан Ф12.7.5

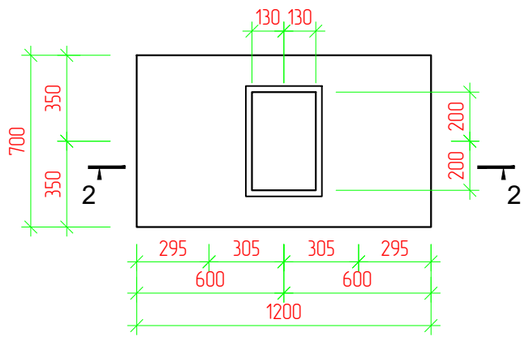

2 – 2

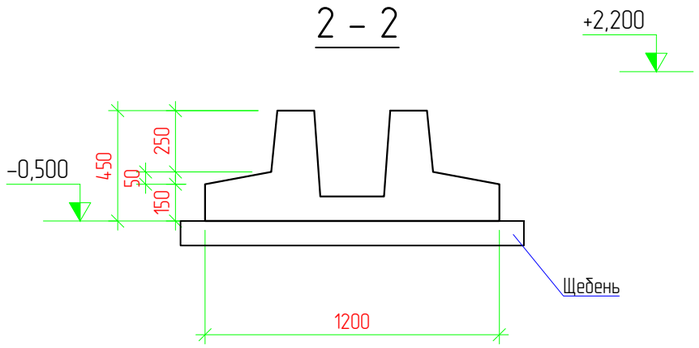

Панель 2

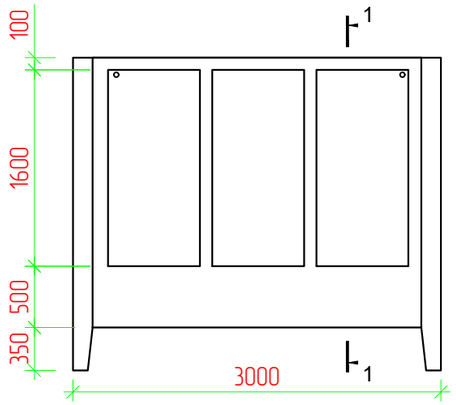

Панель 1

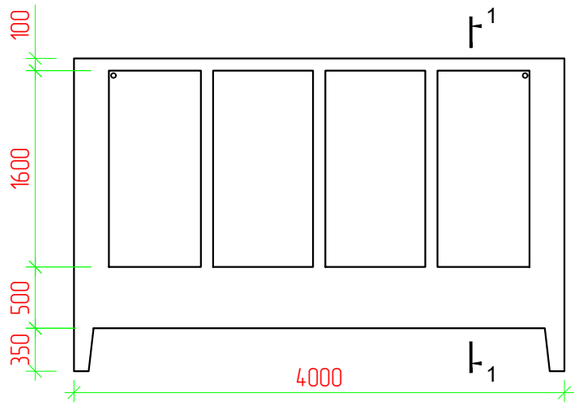

Примечания

1. Сварку выполнять электродами типа Э42А ГОСТ 9467-75.
Типы сварных швов принимать по ГОСТ 5264-80.
После сварочных работ сварные швы очистить от шлака и огрунтовать.
2. Катеты шва принимать по СНиП II-23-81* (таблица 38*). После выполнения сварочных работ сварные швы очистить от шлака и грунтовать.
3. Все стальные конструкции окрасить эмалью ПФ 115 за 2 раза по грунтовке ГФ-21 общая толщина покрытия не менее 50мкр. Перед окраской металлоконструкции необходимо очистить от ржавчины и окалины, далее обезжирить и загрунтовать ФЛ-03К ГОСТ 9109-84.

ИЗМ.	КОЛ.	ЛИСТ	N°ДОК.	ПОДПИСЬ	ДАТА	08-23-АС		
						Капитальный ремонт ограждения кладбищ в пос. Индербор		
Разраб.		Пак			02.23	Архитектурно-строительные решения	СТАДИЯ	ЛИСТ	ЛИСТОВ
							РП	5	7
ГИП		Табылдиев			02.23				
Проверил		Инсенбаев			02.23	Ограждения. Узлы.	ТОО"СТРИМЛАЙН" Г. АТЫРАУ	

Согласовано

ВЗАМ. ИНВ. N°

ПОДП. И ДАТА

ИНВ. N° ПОДЛ.

Копировал

ФОРМАТ А3

Ворота В-1 М. 1:25

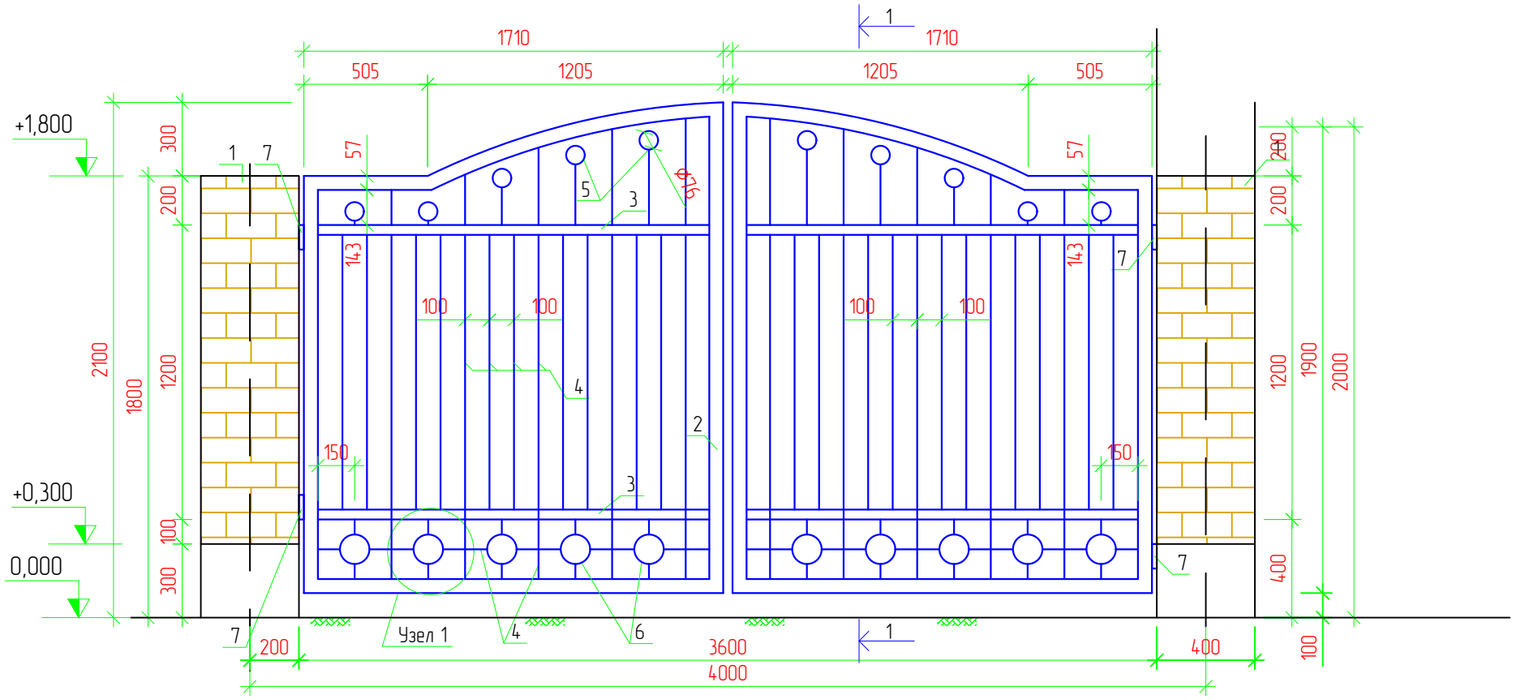

Сечения 1-1. М. 1:25

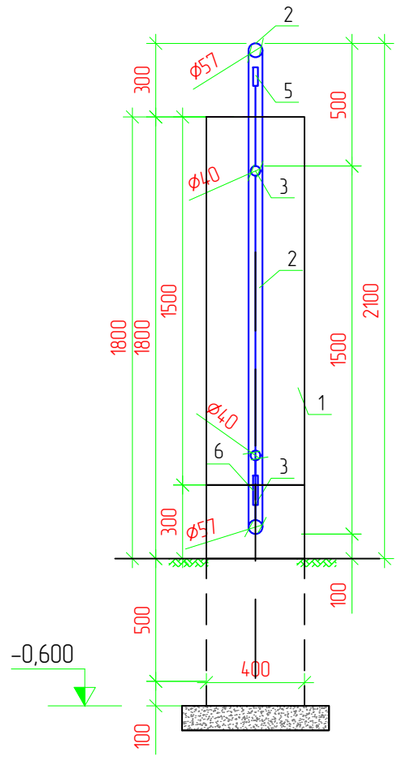

Узел 1. М. 1:10

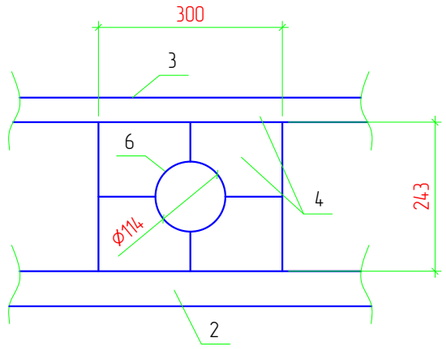

Спецификация

Поз.	Обозначение	Наименование	Кол.	Масса ед., кг	Приме-чание
		Ворота В-1	1		
1	Кирпичный столбик	400x400x1500 мм	2	0,24	0,48 м3
2	ГОСТ 10704-91	Тр Ø57 x 2 Lобщ=17000 мм	1	2,71	46,1
3	ГОСТ 10704-91	Тр Ø40 x 2 L=1750 мм	4	1,87	13,1
4	ГОСТ 34028-2016	Ø14 А-I (А240) Lобщ=49,2 п.м	1	1,21	59,53
5	ГОСТ 10704-91	Тр Ø76 x 3 L=20 мм	10	5,4	1,08
6	ГОСТ 10704-91	Тр Ø114 x 3 L=20 мм	10	8,21	1,64
7		Навесы шт.	4		
		Фундамент-бетон кл. В15 м³	2	0,15	0,3

Согласовано

ВЗАМ. ИНВ. №

ПОДП. И ДАТА

ИНВ. № ПОДЛ.

ИЗМ.	КОЛ.	ЛИСТ	N°ДОК.	ПОДПИСЬ	ДАТА
Разраб.		Пак			02.23
ГИП		Табылдиев			02.23
Проверил		Инсенбаев			02.23

08-23-АС

Капитальный ремонт ограждения кладбищ в пос. Индербор

Архитектурно-строительные решения	СТАДИЯ	ЛИСТ	ЛИСТОВ
	РП	6	7
Ворота В-1	ТОО"СТРИМЛАЙН" Г. АТЫРАУ		

Копировал

ФОРМАТ А3

Калитка К-2 М. 1:25

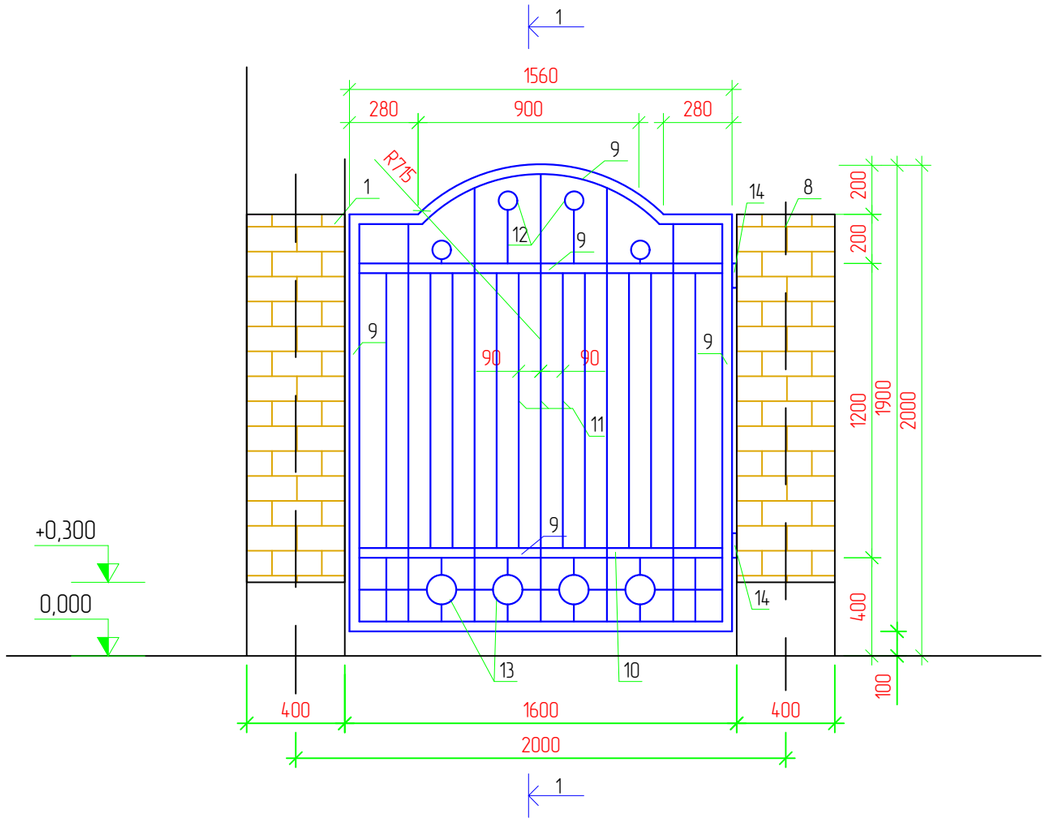

Сечения 1-1. М. 1:25

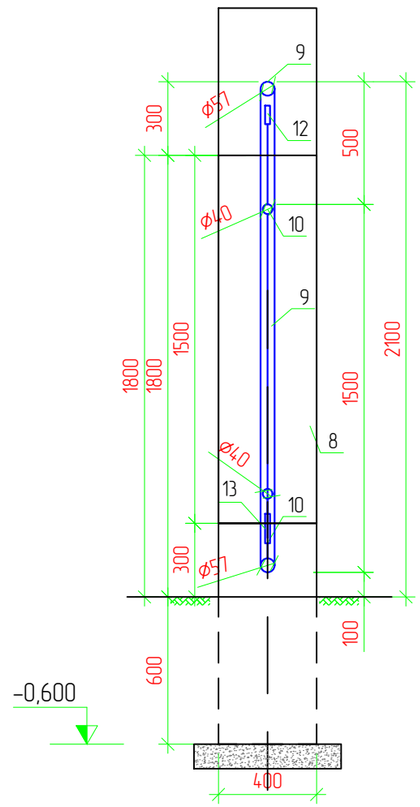

Спецификация

Поз.	Обозначение	Наименование	Кол.	Масса ед., кг	Приме-чание
		Калитка К-2	1		
8	Кирпичный столбик	400х400х1500 мм	1	0,24	0,24 м3
9	ГОСТ 10704-91	Тр Ø57 х 2 Lобщ=8.1 п.м	1	2,71	22,0
10	ГОСТ 10704-91	Тр Ø40 х 2 L=1200 мм	2	1,87	4,5
11	ГОСТ 34028-2016	Ø14 А-I (А240) Lобщ=25,5 п.м	1	1,21	30,9
12	ГОСТ 10704-91	Тр Ø76 х 3 L=20 мм	4	5,4	0,43
13	ГОСТ 10704-91	Тр Ø114 х 3 L=20 мм	4	8,21	0,66
14		Навесы шт.	2		
		Фундамент-бетон кл. В15 $м^3$	2	0,15	0,3

Примечания

1. Сварку выполнять электродами типа Э42А ГОСТ 9467-75.
Типы сварных швов принимать по ГОСТ 5264-80.
После сварочных работ сварные швы очистить от шлака и огрунтовать.
2. Катеты шва принимать по СНиП II-23-81* (таблица 38*). После выполнения сварочных работ сварные швы очистить от шлака и грунтовать.
3. Все стальные конструкции окрасить эмалью ПФ 115 за 2 раза по грунтовке ГФ-21 общая толщина покрытия не менее 50мкр. Перед окраской металлоконструкции необходимо очистить от ржавчины, окалины далее обезжирить и грунтовать Ф/1-03К ГОСТ 9109-84.

ИЗМ.	КОЛ.	ЛИСТ	N°ДОК.	ПОДПИСЬ	ДАТА	08-23-АС		
						Капитальный ремонт ограждения кладбищ в пос. Индербор		
Разраб.		Пак			02.23	Архитектурно-строительные решения	СТАДИЯ	ЛИСТ	ЛИСТОВ
							РП	7	7
ГИП		Табылдиев			02.23				
Проверил		Инсенбаев			02.23	Калитка К-2	ТОО"СТРИМЛАЙН" Г. АТЫРАУ	

Согласовано

ВЗАМ. ИНВ. N°

ПОДП. И ДАТА

ИНВ. N° ПОДЛ.

Копировал

ФОРМАТ А3