ТОВАРИЩЕСТВО С ОГРАНИЧЕННОЙ ОТВЕТСТВЕННОСТЬЮ
"ПРОЕКТНЫЙ ЦЕНТР"

РАБОЧИЙ ПРОЕКТ

"Строительство Водонасосной станции с резервуаром и бурения скважин для мкр. Жанаорпа-2, Ащыбулак-1,2 в селе Шетпе Мангистауского района"

Том-2
Раздел.ОВ (Здание операторной)
Объект: 44-37/2021-ОВ

Экз. N

Директор ТОО "Проектный Центр" Кунаев М.

г. Жанаозен-2023 год.

ВЕДОМОСТЬ РАБОЧИХ ЧЕРТЕЖЕЙ ОСНОВНОГО ПРОЕКТА

ЛИСТ	НАИМЕНОВАНИЕ	ПРИМЕЧАНИЕ
1	Общие данные.	
2	План отопление.	
3	План вентиляции и кондиционирование. Схема естественной вентиляции ВЕ1–ВЕ2.	
4	План кровли. План вентиляции.	

ВЕДОМОСТЬ ССЫЛОЧНЫХ И ПРИЛАГАЕМЫХ ДОКУМЕНТОВ

ОБОЗНАЧЕНИЕ	НАИМЕНОВАНИЕ	ПРИМЕЧАНИЕ
	СССЫЛОЧНЫЕ ДОКУМЕНТЫ	
СП РК 4.02–101–2012	Отопление, вентиляция и кондиционирование.	
СН РК 4.02–01–2011	Отопление, вентиляция и кондиционирование.	
СН РК 4.02–01–2017	Строительная климатология.	
	(с изменениями от 01.04.2019г.)	
	ПРИЛАГАЕМЫЕ ДОКУМЕНТЫ	
44–37/2021–ОВ.С	Спецификации оборудования, изделий и материалов.	на 1 листе

ОСНОВНЫЕ ПОКАЗАТЕЛИ ПО ЧЕРТЕЖАМ ОТОПЛЕНИЯ И ВЕНТИЛЯЦИИ

Наименование здания (сооружения), помещения	Объем куб. м.	Периоды года при Тн,°С	Расход тепла, кВт				Расход холода, кВт	Устан. мощ-ность элект-родв. кВт
			на отопле-ние	на вентиля-цию	на горячее водосна-бжение	общий		
Здание операторной	См.АС часть	–14,9°	2,0	—	—	2,0	—	

Проект разработан в соответствии с действующими в Республике Казахстан нормами, правилами, стандартами и предусматривает мероприятия, обеспечивающие пожарную и взрывопожарную безопасность при эксплуатации объекта, а также соответствует требованиям экологических и санитарно–гигиенических норм и правил.

Главный инженер проекта Панаев Б.

ОБЩИЕ УКАЗАНИЯ

Проект отопления и вентиляции "Строительство водонасосной станции с резервуаром и бурения скважин для мкр. Жанаорпа–2, Ащыбулак–1,2 в селе Шетпе Мангистауского района", выполнен на основании задания на проектирование и в соответствии с действующими нормативными документами: СП РК 4.02–101–2012, СН РК 4.02–01–2011.

- технического задания;
- технологических заданий;
- архитектурных чертежей.

Раздел выполнен в соответствии со следующими нормативными документами:

- СП РК 4.02–101–2012 «Отопление, вентиляция, кондиционирование»;
- СН РК 4.02–01–2011 «Отопление, вентиляция, кондиционирование»;
- СН РК 4.02–01–2017 «Строительная климатология»;
- СН РК 2.04–07–2022 «Тепловая защита зданий»;
- СП РК 2.04–107–2022 «Тепловая защита зданий»;

Климатические параметры представлены ниже:

- Расчетный параметр холодного периода –14,9°С (параметр б).
- Расчетный параметр теплого периода +31,6°С (параметр б).
- Средняя температура +1,9°С.
- Продолжительность отопительного периода – 145дней.

ОТОПЛЕНИЕ

В здание операторной отопление предусмотрено электроконвектором. В качестве электроконвектора приняты радиатор типа "ЭВУБ". Радиатор оснащен регулируемыми термостатами.

ВЕНТИЛЯЦИЯ.

Вентиляция в зданий операторной вытяжная с естественным побуждением. В помещениях оператора и санузле вентиляция с естественным побуждением осуществляется системой ВЕ1, ВЕ2.

КОНДИЦИОНИРОВАНИЕ.

Кондиционирование операторной осуществляется сплит–системой марки ALMACOM.

Монтаж, испытание и приемку в эксплуатацию систем отопления вести в соответствии с требованиями СП РК 4.01–102–2013.

Изм.	Кол.уч.	Лист.	N–док.	Подпись.	Дата.
ГИП		Панаев.Б			
Разраб.		Жантлеуов			

44–37/2021–ОВ

"Строительство водонасосной станции с резервуаром и бурения скважин для мкр. Жанаорпа–2, Ащыбулак–1,2 в селе Шетпе Мангистауского района"

Здание операторной

Стад	Лист	Листов.
Р.П.	1	4

Общие данные.

ТОО "Проектный Центр" г. Жанаозен–2023г.

Взам. инв. N | Подпись и дата | Инв. N

Формат А3

План отопление
М1:50

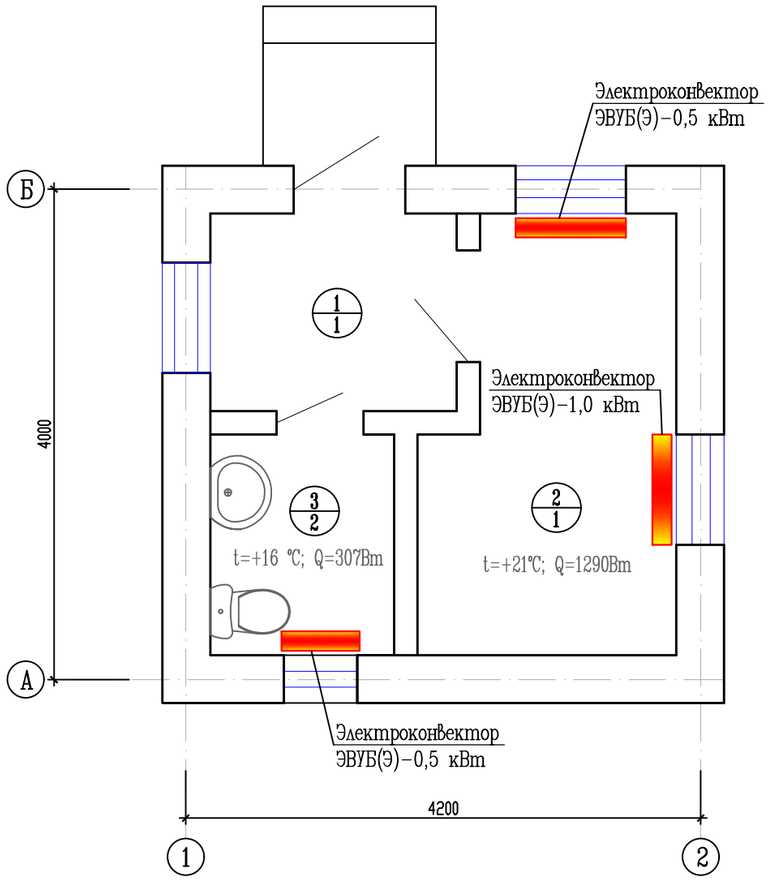

Экспликация помещений

Номер поме-щения	Наименование	Площадь, м^2	Кат. поме ще ния
1	Тамбур	3,08	
2	Комната оператора	6,80	
3	Сан-узел	2,86	

Изм.	Кол.уч.	Лист.	N-док.	Подпись.	Дата.				
						44-37/2021-ОВ			
						"Строительство водонасосной станции с резервуаром и бурения скважин для мкр. Жанаорпа-2, Ащыбулак-1,2 в селе Шетпе Мангистауского района"			
ГИП		Панаев.Б				Здание операторной	Стад	Лист	Листов.
Разраб.		Жантлеуов					Р.П.	2	
						План отопление	ТОО "Проектный Центр" г. Жанаозен-2023г.		

Взам. инв. N

Подпись и дата

Инв. N

Формат А3

План вентиляции и кондиционирование
М1:50

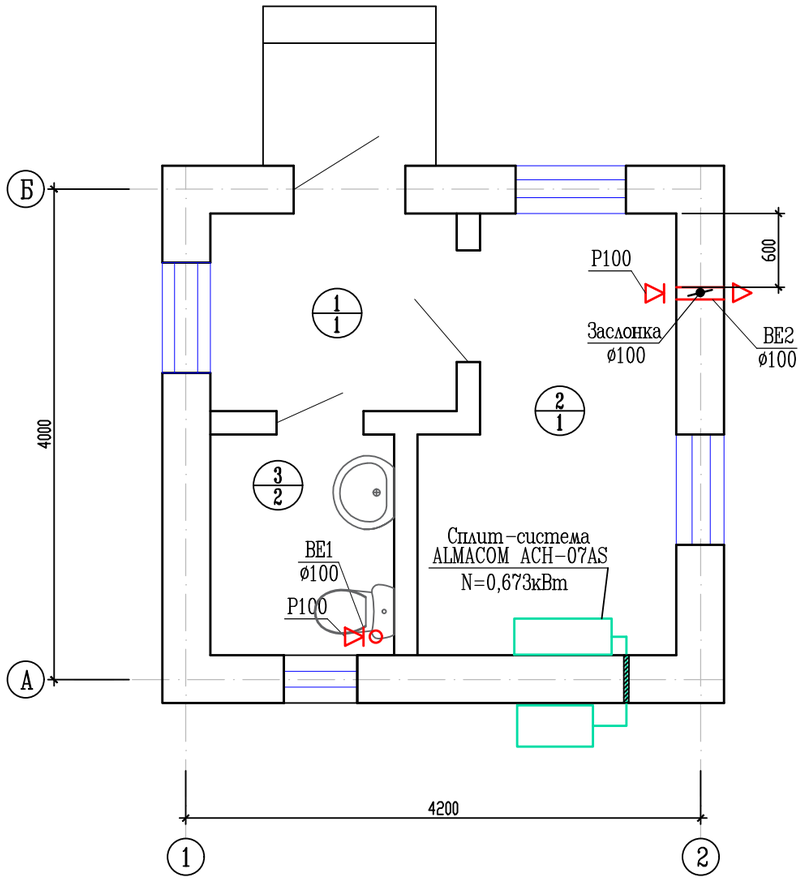

Экспликация помещений

Номер поме-щения	Наименование	Площадь, м^2	Кат. поме ще ния
1	Тамбур	3,08	
2	Комната оператора	6,80	
3	Сан-узел	2,86	

ВЕ1.

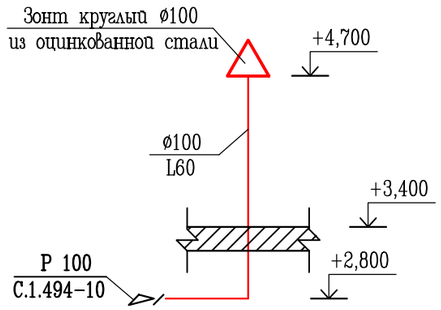

ВЕ2.

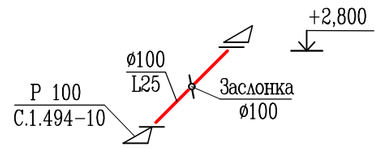

Взам. инв. N	Подпись и дата	Инв. N

Изм.	Кол.уч.	Лист.	N-док.	Подпись.	Дата.
ГИП		Панаев.Б			
Разраб.		Жантлеуов			

44-37/2021-ОВ

"Строительство водонасосной станции с резервуаром и бурения скважин для мкр. Жанаорпа-2, Ащыбулак-1,2 в селе Шетпе Мангистауского района"

Здание операторной

Стад	Лист	Листов.
Р.П.	3	

План вентиляции и кондиционирование. Схема естественной вентиляции ВЕ1-ВЕ2.

ТОО "Проектный Центр" г. Жанаозен-2023г.

Формат А3

План кровли
М1:50

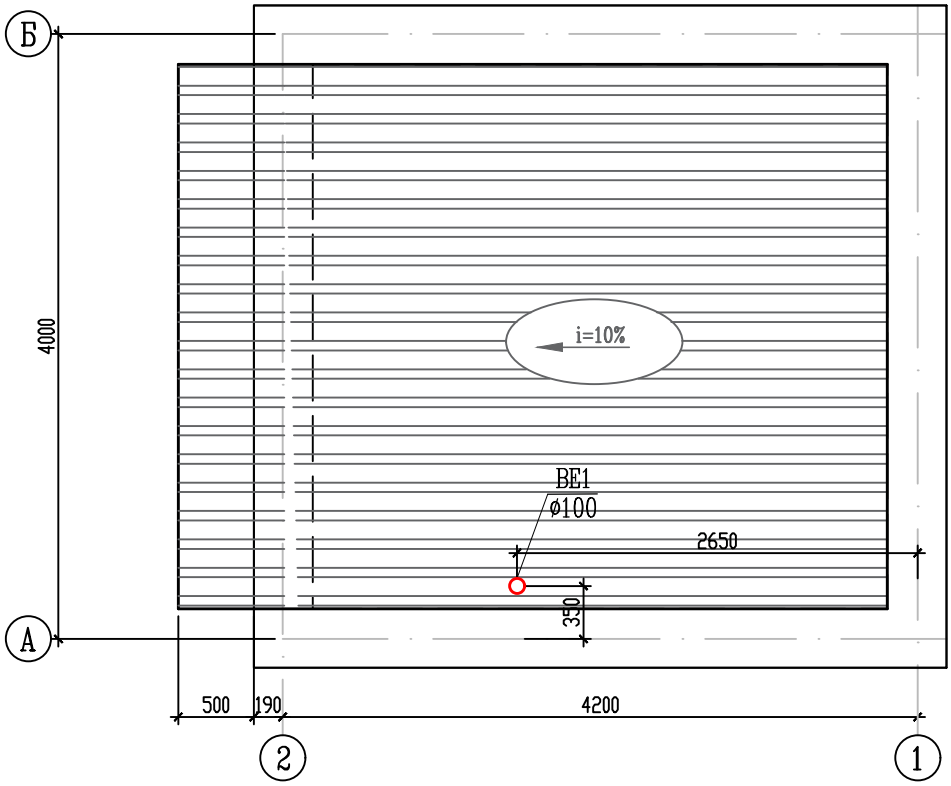

Взам. инв. N								
Подпись и дата						44-37/2021-ОВ		
						"Строительство водонасосной станции с резервуаром и бурения скважин для мкр. Жанаорпа-2, Ацыбулак-1,2 в селе Шетпе Мангистауского района"		
	Изм.	Кол.уч.	Лист.	N-док.	Подпись.	Дата.		
Инв. N	ГИП		Панаев.Б			Здание операторной	Стад	Лист	Листов.
	Разраб.		Жантлеуов				Р.П.	4	
						План кровли. План вентиляции.	ТОО "Проектный Центр" г. Жанаозен-2023г.		

Формат А4

Позиция	Наименование и техническая характеристика оборудования и материалов. Завод–изготовитель (для импортного оборудования –страна, фирма).	Тип, марка оборудования. Обозначение документа, номер опросного.	Код продукции	Поставщик	Ед. изме–рения	Коли–чество	масса единицы обору–дования	Примечание
	Спецификации оборудования, изделий и материалов.							
	Отопление.							
1	Конвектор электрический N=0,5кВт; 460х400х105мм	ЭВУБ (Э)–0,5	245–201–0201	АО "КЕЛЕТ"	шт	2	3,5	
2	Конвектор электрический N=1,0кВт; 830х400х105мм	ЭВУБ (Э)–1,0	245–201–0201	АО "КЕЛЕТ"	шт	1	3,5	
	Вентиляция.							
	ВЕ1.							
3	Воздуховод из лист. оцинкованной стали б=0,5 мм; ø100.	ГОСТ 8468–81	246–103–0101		м	2	---	
4	Зонт круглый ø100 из оцинкованной стали	С.5.904–51	796		шт	1	---	
5	Решетка щелевая нерегулируемая тип "Р100" настенные.	С.1.494–10	246–304–0503		шт	1	---	
	ВЕ2.							
6	Воздуховод из лист. оцинкованной стали б=0,5 мм; ø100.	ГОСТ 8468–81	246–103–0101		м	0,5	---	
7	Заслонка круглая ø100 из оцинкованной стали.	ГОСТ 27242–87	246–302–0501		шт	1	---	
8	Решетка щелевая нерегулируемая тип "Р100" настенные.	С.1.494–10	246–304–0503		шт	1	---	
	Кондиционирования.							
9	Сплит–система ALMACOM ACH–07AS мощность охлаждения N=0,673кВт	ALMACOM ACH–07AS	796		шт	1	---	

Взам. инв. N

Подпись и дата

Инв. N

Изм.	Кол.уч.	Лист.	N–док.	Подпись.	Дата.
ГИП		Панаев.Б			
Разраб.		Жантлеуов			

44–37/2021–ОВ.С

"Строительство водонасосной станции с резервуаром и бурения скважин для мкр. Жанаорпа–2, Ащыбулак–1,2 в селе Шетпе Мангистауского района"

Здание операторной

Стад	Лист	Листов.
Р.П.	1	1

Спецификации оборудования, изделий и материалов.

ТОО "Проектный Центр" г. Жанаозен–2023г.

Формат А3