Утвержден приказом
Министра по инвестициям и развитию
Республики Казахстан
от 24 апреля 2017 года № 234
форма

Акт приемки объекта в эксплуатацию N114

"8" августа 2023 года

Заказчик ИП Рэтбек Санжар Талапулы, 080000, Жамбылкая обл., г. Тараз, пр. Толе би, д. 116, кв. 45
фамилия, имя, отчество (при наличии) – для физических лиц, наименование организации – для юридических лиц, почтовый индекс, область, город, район, населенный пункт, наименование улицы, номер дома/здания (стационарного помещения)

на основании:

Декларации о соответствии (прилагается) от «7» августа 2023 г., ТОО «Тараз құрылыс Дизайн», директор Черных Александр Сергеевич, г.Тараз, ул.Сыпатай батыра, 17 А, БИН 020340003147, тел. (701) 032-07-19
дата подписания декларации, наименование подрядной (генподрядной) организации, фамилия, имя, отчество (при наличии) руководителя, юридический адрес, БИН, телефон

Заключения о качестве строительно-монтажных работ (прилагается) от «7» августа 2023 г., ТОО «DanAi», Серикбаев Бекенали, №KZ14VJE00023322 от 27.02.2017г, №KZ22VJE00022014 от 16.01.2017г, №KZ95VJE00023804 от 13.03.2017г, №KZ84VJE00073472 от 07.04.2022г, БИН 120840011137, т. (705) 733-98-73
дата подписания заключения, наименование организации, фамилия, имя, отчество (при наличии) экспертов технического надзора, № и дата получения аттестатов, БИН, телефон

Заключения о соответствии выполненных работ проекту (прилагается) от «7» августа 2023 г., ТОО «Өнер Табыс», лицензия 16001385, директор Токтанаев Нуркен Советалиевич, БИН 160140021413, т. (705) 727-10-55
дата заключения, наименование организации, фамилия, имя, отчество (при наличии) экспертов авторского надзора, № и дата получения аттестатов, БИН, телефон

произведя осмотр готовности предъявленного подрядчиком (генеральным подрядчиком) к приемке в эксплуатацию объекта: Магазин (Лит. А), новое строительство, II (нормальный), технически несложный уровень ответственности
наименование объекта, вид строительства (новое, расширение, реконструкция, техническое перевооружение, модернизация, капитальный ремонт), уровень ответственности, техническая и технологическая сложность объекта

по адресу: Жамбылская область, г. Тараз, ул. Пушкина, 157А
(область, район, населенный пункт, микрорайон, квартал, улица, номер дома (корпуса)

проверив комплектность исполнительной технической документации, в том числе посредством электронного модуля исполнительной технической документации "7" августа 2023 года,
(дата ознакомления)

подтверждает, что:

1. Строительство объекта осуществлено на основании:

1) правоустанавливающего документа на земельный участок от "28" апреля 2023 года № 1774;
документ, подтверждающий наступление юридических фактов (юридических составов), на основании которых возникают, изменяются или прекращаются права на земельный участок, в том числе договоры, решения судов, правовые акты исполнительных органов, свидетельство о праве на наследство, передаточный акт или разделительный баланс при реорганизации негосударственных юридических лиц, владеющих земельным участком на праве собственности или выкупивших право временного возмездного землепользования (аренды).

либо решения о реконструкции (перепланировке, переоборудовании) помещений (отдельных частей) существующих зданий от "___"_____20___года №_____;
наименование органа вынесшего решение

2) талона о приеме уведомления о начале строительно-монтажных работ КГУ «Управление государственного архитектурно-строительного контроля акимата Жамбылской области» № 87 от 20.07.2023г.
наименование органа принявшего уведомление, дата и № принятия талона

3) проекта (проектно-сметной документации) ТОО «Өнер Табыс», № 1
наименование проектной организации, номер проекта

утвержденного(й) ИП Рэтбек Санжар Талапулы «14» июля 2023 года
дата и номер проекта, наименование организации утвердившей (переутвердившей) проект и дата утверждения

2. Строительно-монтажные работы осуществлены в сроки:
начало работ ___июль 2023 года_____;
месяц, год
окончание работ ____август 2023 года_____;
месяц, год
при продолжительности строительства, месяц:
по норме или по проекту организации строительства, месяц:___6___;
фактически, месяц:____1____;

3. Объект (комплекс) имеет следующие основные технико-экономические показатели (мощность, производительность, производственная площадь, протяженность, вместимость, объем, пропускная способность, провозная способность, число рабочих мест и тому подобное, заполняется по всем объектам (кроме жилых домов) в единицах измерения соответственно целевой продукции или основным видам услуг):

Мощность, производительность и так далее	Единица измерения	По проекту		Фактически	
		общая (с учетом ранее принятых)	в том числе пускового комплекса или очереди	общая (с учетом ранее принятых)	в том числе пускового комплекса или очереди

Выпуск продукции (оказания услуг), предусмотренной проектом в объеме, соответствующем нормам освоения проектных мощностей в начальный период_____;
факт начала выпуска продукции с указанием объема

Жилой дом имеет следующие показатели:

Показатели	Единица измерения	По проекту	Фактически
Общая площадь	метр в квадрате (далее – м2)	-	-
Число этажей	этаж	-	-
Общий строительный объем	метр в кубе (далее – м3)	-	-
В том числе подземной части	м3	-	-
Площадь встроенных, встроенно-пристроенных и пристроенных помещений	м2	-	-

Показатели	По проекту			Фактически		
	число квартир	площадь квартир, м2		число квартир	площадь квартир, м2	
		общая	жилая		общая	жилая
Всего квартир, в том числе: однокомнатных двухкомнатных трехкомнатных четырехкомнатных и более	-	-	-	-	-	-

4. Технологические и архитектурно-строительные решения по объекту характеризуются следующими данными: фундамент – монолитный железобетон; каркас – металлический; наружные и внутренние капитальные стены – пескоблоки, аллюминевый витраж; перегородки – гипсокартон; перекрытия – дерево; кровля – профлист; полы – керамогранит; проёмы окна – металлопластиковые; двери – алюминиевые, деревянные; отделочные работы внутренние – левкас, керамическая плитка, наружные – термопанели; потолок – левкас, гипсокартонный лист_____
краткие технические характеристики по особенностям его размещения, по основным материалам и конструкциям, инженерному и технологическому оборудованию
5. На объекте установлено предусмотренное проектом оборудование в количестве согласно актам о его приемке после индивидуального испытания и комплексного опробования;
6. Наружные инженерные коммуникации (холодное и горячее водоснабжение, канализация, теплоснабжение, газоснабжение, электроснабжение и связь) обеспечивают нормальную эксплуатацию объекта (здания, сооружения, помещения) и приняты городскими эксплуатационными организациями;
7. Сметная стоимость по утвержденному проекту (проектно-сметной документации):
всего _____тысяч тенге, в том числе:
строительно-монтажных работ _____тысяч тенге,
оборудования, инструмента и инвентаря _____тысяч тенге;
8. Сметная стоимость основных фондов, принимаемых в эксплуатацию __48 700,5__тысяч тенге, в том числе:
стоимость строительно-монтажных работ__48 700,5__ тысяч тенге;
стоимость оборудования, инструмента и инвентаря _____ тысяч тенге;

9. Доля местного содержания предусмотрена в проектно-сметной документации 100% и фактически применено 100% (на объектах, финансируемых за счет государственных инвестиций и средств квазигосударственного сектора);

10. Класс энергоэффективности здания нормальный (В);

11. Объект построен в соответствии с утвержденным проектом (проектно-сметной документацией) и требованиям государственных нормативных документов в области архитектуры, градостроительства и строительства.

РЕШИЛ: Магазин (Лит. А), по адресу: Жамбылская обл., г.Тараз, ул.Пушкина, 157А

наименование объекта (комплекса)

принять в эксплуатацию.

Заказчик ИП Рэтбек Санжар Талапулы «8» августа 2023 года

фамилия, имя, отчество (при наличии), подпись руководителя

место печати (при наличии)

Технический надзор:

1) аттестованный (-ые) эксперт (-ы) ТОО «DanAi», Серикбаев Бекенали, по объектам первого, второго и третьего уровней ответственности – в части несущих и ограждающих конструкций, по объектам второго и третьего уровней ответственности – в части инженерных сетей, по объектам второго и третьего уровней ответственности – в части технологического оборудования «8» августа 2023 года

(фамилия, имя, отчество (при его наличии) эксперта, специализация аттестата, подпись, дата

место печати (при наличии)

2) аккредитованная организация _____,

(наименование организации)

имеющей в своем составе аттестованного (-ых) эксперта (-ов), фамилия, имя, отчество (при его наличии) руководителя, подпись, дата

место печати (при наличии)

_____.

(фамилия, имя, отчество (при его наличии) эксперта, специализация аттестата), подпись, дата

место печати (при наличии)

Авторский надзор:

1) разработчик проекта ТОО «Өнер Табыс», директор Токтанаев Нуркен Советалиевич

_____ «8» августа 2023 года

(наименование организации, фамилия, имя, отчество (при его наличии), должность), подпись, дата

Место печати (при наличии)

2) организация _____, (наименование организации) имеющей в своем составе аттестованного (-ых) эксперта (-ов),

фамилия, имя, отчество (при его наличии) руководителя, подпись, дата

место печати (при наличии)

_____.

(фамилия, имя, отчество (при его наличии) эксперта, специализация аттестата), подпись, дата

место печати (при наличии)

3) аттестованный (-ые) эксперт (-ы)_____ _____.

(фамилия, имя, отчество (при его наличии) эксперта, специализация аттестата), подпись, дата

место печати (при наличии)

Подрядчик (генеральный подрядчик) ТОО «Тараз қарылыс дизайн», директор Черных Александр Сергеевич «8» августа 2023 года

фамилия, имя, отчество (при наличии), подпись руководителя

место печати (при наличии)

Приложение 2
к акту приемки объекта
в эксплуатацию
форма

Технические характеристики объекта
(многоквартирные жилые дома, промышленные, торговые объекты и тому подобное)

Наименование (многоквартирный жилой дом, промышленные, торговые объекты и т.п.)	Общие сведения									
	количество этажей (этаж)	количество квартир	количество помещений, комнат	площадь застройки (м2)	объем здания (м3)	общая площадь (м2)	жилая площадь (м2)	площадь не жилых помещений (м2)	площадь парковочных мест (м2)	площадь балкона, лоджии (м2)
1	2	3	4	5	6	7	8	9	10	11
Магазин (Лит. А)	1	-	6	213,6	729	198	-	-	-	-

продолжение таблицы

Описание конструктивных элементов			Вид отопления	Благоустройство				
фундамент	стены	кровля		электроснабжение	водоснабжение	горячее водоснабжение	канализация	газоснабжение
12	13	14	15	16	17	18	19	20
монолитный железобетон	пескоблоки, аллюминевый витраж	профлист	газовый котел	да	да	да	да	да

Распределение площади

№		В отдельных квартирах	В помещениях коридорного типа	В общежитиях	В гостиницах
1	Количество жилых квартир	-	-	-	-
2	Количество жилых комнат	-	-	-	-
3	Общая площадь (м2)	-	-	-	-
4	Жилая площадь (м2)	-	-	-	-

продолжение таблицы

Из общего числа площади				Распределение квартир по числу комнат				
в мансардах	в подвалах	в цокольных этажах	в бараках	1-комнатные	2-комнатные	3-комнатные	4-комнатные	5-комнатные
-	-	-	-	-	-	-	-	-
-	-	-	-	-	-	-	-	-
-	-	-	-	-	-	-	-	-
-	-	-	-	-	-	-	-	-

Нежилые помещения

Площадь (м2)	Жилая площадь в нежилых помещениях	Торговая	Промышленно-производственных зданий и сооружений	Складская	Бытового обслуживания	Гаражи	Организаций и учреждений управления, научных, банковский, общественных и т.п.
1	2	3	4	5	6	7	8

Основная	-	164,3	-	-	24,4	-	-
Вспомогательная	-	-	-	-	-	-	-

продолжение таблицы

Общественного питания	Учреждений образования	Транспортных зданий и сооружений	Здравоохранения, лечебного назначения	Физкультуры и спорта	Учреждений культуры и искусства	Сооружений инженерных сетей	Прочие	Всего
9	10	11	12	13	14	15	16	17
-	-	-	-	-	-	-	9,3	198,0
-	-	-	-	-	-	-	-	-

Перечень документов, прилагаемых к техническим характеристикам объекта:

1. Поэтажные планы _____прилагаются_____
2. Экспликация к поэтажным планам _____прилагается_____

Экспликация земельного участка (м2)

Общая площадь земельного участка	Застроенная площадь			Незастроенная площадь		
	всего	под основными строениями	под прочими постройками и сооружениями	асфальтовые покрытия	прочие замощения	грунт
1	2	3	4	5	6	7
508	213,6	213,6	-	294,4	-	-

продолжение таблицы

Незастроенная площадь (м2)									
оборудованные площадки				зеленые насаждения					
					в том числе				
всего	спортивные	детские	хозяйственные	всего	газон с деревьями	плодовый сад	газоны, цветочные клумбы	огород	прочие
8	9	10	11	12	13	14	15	16	17
-	-	-	-	-	-	-	-	-	-

Экспликация к плану объекта

Этаж	Номер помещения, квартиры	Номера частей помещения, квартиры	Назначение частей помещения, квартиры	Площадь по внутреннему обмеру (м2), в том числе			
				Общая	Полезная	Жилая	Нежилая
1	2	3	4	5	6	7	8
1		1	торговый зал	135,1			135,1
		2	служебное помещение	14,4			14,4
		3	торговый зал	29,2			29,2
		4	комната охраны	10,0			10,0
		5	туалет	1,7			1,7
		6	топочная	7,6			7,6

продолжение таблицы

Площадь по внутреннему обмеру (м2), в том числе								
В отдельных квартирах	В общежитиях	В гостиницах	Торговая	Промышленно-производственных зданий и сооружений	Складская	Учреждений образования	Предприятий бытового обслуживания	Организаций и учреждений управления, научных, банковских, общественных и т.п.
9	10	11	12	13	14	15	16	17
-	-	-	164,3	-	-	-	-	-

продолжение таблицы

Площадь по внутреннему обмеру (м2), в том числе							
Предприятий общественного питания	Организации здравоохранения	Физкультурно-спортивная	Учреждений культуры и искусства	Транспортных зданий и сооружений	Сооружений инженерных сетей	Гаражей	Прочие
18	19	20	21	22	23	24	25
-	-	-	-	-	-	-	33,7

Техническое описание конструктивных элементов основного строения

№ п.п.	Наименование конструктивных элементов			Описание конструктивных элементов (материал, отделка и т.д.)
1	2			3
1	Фундамент			монолитный железобетон
2	1) наружные и внутренние капитальные стены			пескоблоки, аллюминевый витраж
	2) перегородки			гипсокартон
3	Перекрытия	чердачное		дерево
		междуэтажное		
4	Крыша			профлист
5	Полы	1-го этажа		керамогранит
		последующих этажей		
6	Проемы	окна		металлопластиковые
		двери		алюминиевые, деревянные
7	Отделочные работы	внутренние		левкас, керамическая плитка
		наружные		термопанели
8	Горячее водоснабжение			да
9	Водопровод			да
10	Канализация			да
11	Электроосвещение			да
12	Отопление	печное		
13		печное газовое		
14		от ТЭЦ		
15		от АГВ		
16		от индивидуальной отопительной установки	на газе	да
17			на твердом топливе	
18		от районной котельной	на газе	
19			на твердом топливе	
20	Разные работы			

Техническое описание служебных построек

Показатели	Наименование служебных построек		
Площадь (м 2)			
Высота строения (м)			
Объем строения (м 3)			
Фундамент			
Стены			
Перекрытия			
Крыша			
Полы			
Окна			
Двери			
Внутренняя отделка			

Наружная отделка			
Печи			

Техническое описание внутридворовых сооружений

Наименование сооружений	Размер в метрах				Объем (м3)	Материал
	длина	ширина	площадь	высота или глубина		
1	2	3	4	5	6	7

Техническое описание отдельных частей строения
(подвалов, полуподвалов, мезонинов, мансард)

Наименование и назначение отдельных частей строения	Заглубление спланированной поверхности земли до пола подвала	Описание элементов					
		стены	перекрытия	полы	внутренняя отделка	крыша	дополнительные устройства
1	2	3	4	5	6	7	8

Техническое описание нежилых пристроек к основному строению

Наименование конструктивных элементов		Техническое описание конструктивных элементов
1		2
Фундамент		
Стены и перегородки		
Крыша		
Полы		
Перекрытия		
Проемы	окна	
	двери	
Отделочные работы	внутренние	
	наружные	
Разные работы		
Итого:		
Фундамент		
Стены и перегородки		
Крыша		
Полы		
Перекрытия		
Проемы	окна	
	двери	
Отделочные работы	внутренние	
	наружные	
Разные работы		
Итого:		
Фундамент		
Стены и перегородки		
Крыша		
Полы		
Перекрытия		
Проемы	окна	
	двери	
Отделочные работы	внутренние	
	наружные	
Разные работы		
Итого:		

Исчисление площадей и объемов основной и отдельных частей строения

(подвалов, полуподвалов, мезонинов, мансард, крыш, пристроек и т.п.)

Наименование частей строения и пристроек	Формула для подсчета площадей по-наружному обмеру	Площадь (м 2)	Высота (м)	Объем (м 3)	Наименование частей строения и пристроек	Формула для подсчета площадей по наружному обмеру	Площадь (м 2)	Высота (м)	Объем (м 3)
1	2	3	4	5	6	7	8	9	10

Заказчик ____ИП Рәтбек Санжар Талапұлы_____

фамилия, имя, отчество (при наличии), подпись руководителя
место печати (при наличии)

Авторский надзор__ТОО «Өнер Табыс», Токтанаев Нуркен Сәуеталиевич_____

фамилия, имя, отчество (при наличии), подпись эксперта
место печати (при наличии)

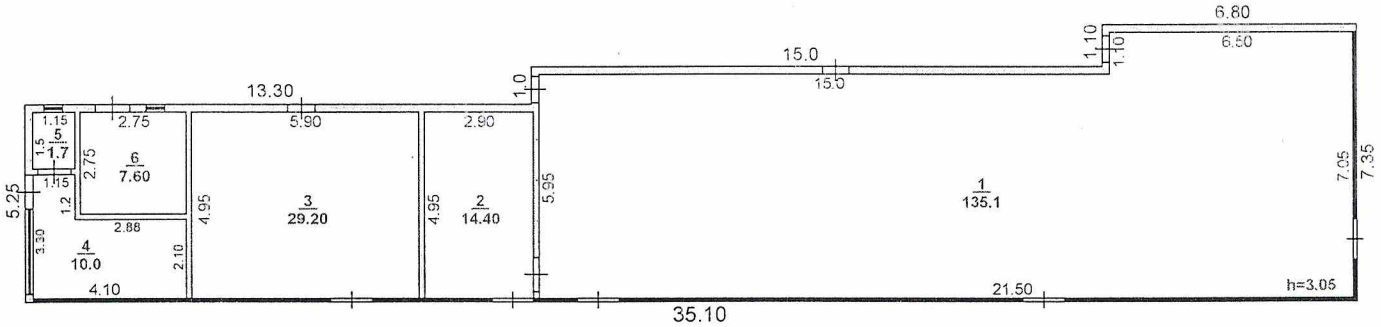
6.80
6.50
1.10
1.10
15.0
15.0
1.0
13.30
1.15
5
1.5
1.7
1.15
2.75
2.75
6
7.60
5.90
2.90
5.25
1.2
2.88
4.95
3
29.20
4.95
2
14.40
5.95
1
135.1
7.05
7.35
3.30
4
10.0
2.10
4.10
21.50
h=3.05
35.10

лит. А

H = 3.40

Жазылу уақыты / Дата записи	Жоспар бойынша литері / Литер по плану	Қабаттар / Этажи	Үйдің қатардың нөмірі / Номер помещения, квартиры	Үйдің қатардың бөліктерінің нөмірі / Номера частей помещения, квартиры	Үйдің қатардың бөліктерінің пайдалануының бағыты / Назначение частей помещения, квартиры	Ішкі өлшемі бойынша алаң (кв.м.) оның ішінде / Площадь по внутреннему обмеру (кв. м.), в том числе																				
						Жалпы / Общая	Пайдалы / Полезная	Тұрғын / Жилая	Тұрғын емес / Нежилая	Бөлек пәтерлерде / В отдельных квартирах	Жатақханаларда / В общежитиях	Қонақ үйлерде / В гостиницах	Сауда-зал / Торговая	Өнеркәсіптік - өндірістік жайлар мен ғимараттар / Промышл.-производ. зданий и сооружений	Қойма / Складская	Ұйымдар беру мекемелері / Учреждений народного образования	Туризм мен мәдениет мекемелері / Предприятия бытового обслуживания	Басқару, рынок, банктер, қоғамдық және діни ұйымдар мен мекемелер / Организаций и учреждений управления, научных, банковских, общественных и т.п.	Қоғамдық тамақтандыру кәсіпорындары / Предприятий общественного питания	Денсаулық сақтау, емдеу бағытындағы мекемелер / Учреждений здравоохранения, лечебного назначения	Дене шынықтыру, спорттық / Физкультурно - спортивная	Дене шынықтыру және өнерлік мекемелер / Учреждений культуры и искусств	Көлік жайлар мен ғимараттар / Транспортных зданий и сооружений	Инженерлік желілер жиынтығы / Сооружений инженерных сетей	Гараждар / Гаражей	Басқалар / Прочие
1	2	3	4	5	6	7	8	9	10	11	12	13	14	15	16	17	18	19	20	21	22	23	24	25	26	27
	А	1		1	торговый зал	135,1							135,1													
				2	служебное помещения	14,4											14,4									
				3	торговый зал	29,2							29.2													
				4	комната охраны	10,0											10,0									
				5	туалет	1,7																				1,7
				6	топочная	7,6																				7,6
					итого	198,0							164,3				24,4									9,3

БЖИТ АЖ Енгізілді

Сандыбаев

23 08 14

Прошнуровано, пронумеровано и скреплено печатью на семи листах

ИП Рэтбек С.Т.

ИП Рэтбек С.Т.

«ҚАЗАҚСТАН РЕСПУБЛИКАСЫНЫҢ ЖЕРГІЛІКТІ АТҚАРУШЫ ОРГАНДАРЫ ЖАНЫНДАҒЫ ЖЕР РЕСУРСТАРЫ ЖӨНІНДЕГІ ТАРАЗ ҚАЛАЛЫҚ БӨЛІМІ» РЕСПУБЛИКАЛЫҚ МЕМЛЕКЕТТІК МЕКЕМЕСІ

5

ТҮСІМ № 00246198233

КАДАСТРЛЫҚ № 061-2-14

014: 1008: 1

ТІРКЕУ ІСІ № 0270/14

ТІРКЕЛГЕН КҮНІ 15.08.2023

ТІРКЕЛГЕН УАҚЫТЫ 16:30

ТІРКЕЛЕТІН ЖЕРДІҢ ОРНАЛАСУЫ (АДРЕСІ) МЕКЕН-ЖАЙЫ:

ул. Александра Пушкина, 118/А

ТІРКЕУШІ (ФИО) Сергеев А

ҚОЛЫ

ТІРКЕУШІ ІСІНІҢ Бурдебаева

ҚОЛЫ