"МЕРКІ АУДАНЫ ӘКІМДІГІНІҢ СӘУЛЕТ, ҚАЛА ҚҰРЫЛЫСЫ ЖӘНЕ ҚҰРЫЛЫС БӨЛІМІ" КОММУНАЛДЫҚ МЕМЛЕКЕТТІК МЕКЕМЕСІ
20 № 989. 11 2023

Утвержден
приказом Министра
по инвестициям и развитию
Республики Казахстан
от 08.02.2021 № 53
Форма

Утвержден
приказом Министра
по инвестициям и развитию
Республики Казахстан
от 24 апреля 2017 года № 234

Форма

Акт приемки объекта в эксплуатацию

«28» ноябрь **2023 г.**

Заказчик КГУ «Отдел архитектуры, градостроительства и строительства акимата Меркенского района » - Руководитель Дулатбаев Т.А., Жамбылская область, Меркенский район, село Мерке, А. Исмаилов, 169,БИН 101140018811 тел 87263222004,

фамилия, имя, отчество (при наличии) – для физических лиц, наименование организации – для юридических лиц, БИН, телефон, почтовый индекс, область, город, район, населенный пункт, наименование улицы, номер дома/здания (стационарного помещения)

на основании:

Декларации о соответствии 27 ноября 2023 г. ТОО "Компания "IMPULSE-LTD" в лице директора Әлмағанбет А.Б, лицензия ГСЛ № 02042 от 26.09.2017 года, II-категория, Жамбылская область, город Тараз ул.Сыпатай батыра 28А БИН 061140025180, тел 87471832050

дата подписания декларации, наименование подрядной (генподрядной) организации, фамилия, имя, отчество (при наличии) руководителя, юридический адрес, БИН, телефон

Заключения о качестве строительно-монтажных работ 27 ноября 2023 г. Договора на оказание технического надзора №59 от 15.08.2023 года, ТОО «ATM CONSULTING» в лице директора - Мирзабаева А.Т., инженер по техническому надзору – Амиров Д.З, KZ46VJE00077260 от 11.11.2022 г., KZ30VJE00077548 от 01.12.2022 г., KZ83VJE00078049 от 30.12.2022 г.БИН 161140028354, 87766009900

дата подписания заключения, наименование организации, фамилия, имя, отчество (при наличии) экспертов технического надзора, № и дата получения аттестатов, БИН, телефон

Заключения о соответствии выполненных работ проекту 27 ноября 2023 г. ТОО «Табыс-Жоба» в лице Вр. и. о. директора - Ахметовой Г.А., главный инженер проекта – Турлыбаеой Б.О. БИН 101240007295. 87262546803

дата подписания заключения, наименование организации, фамилия, имя, отчество (при наличии) экспертов авторского надзора, № и дата получения аттестатов, БИН, телефон

произведя осмотр готовности предъявленного подрядчиком (генеральным подрядчиком) к приемке в эксплуатацию объекта **«Строительство инженерной инфраструктуры (водоснабжение) 37,9 га жилого массива в а. Тескентоган Меркенского района Жамбылской области»**

наименование объекта и вид строительства (новое, расширение, реконструкция, техническое перевооружение, модернизация, капитальный ремонт), уровень ответственности, техническая и технологическая сложность объекта

по адресу **Жамбылская область, Меркенский район, Суратский с.о., с.Тескентоган**

(область, район, населенный пункт, микрорайон, квартал, улица, номер дома (корпуса)

проверив комплектность исполнительной технической документации, в том числе посредством электронного модуля исполнительной технической документации "___" _____ 20___ года, дата ознакомления подтверждает что:

1. Строительство объекта осуществлено на основании:

1) правоустанавливающего документа на земельный участок

№1-04/37 от « 29» декабря 2018 года права на землю выдано Акиматом Суратского сельского округа"

документ, подтверждающий наступление юридических фактов (юридических составов), на основании которых возникают, изменяются или прекращаются права на земельный участок, в том числе договоры, решения судов, правовые акты исполнительных органов, свидетельство о праве на наследство, передаточный акт или разделительный баланс при реорганизации негосударственных юридических лиц, владеющих земельным участком на праве собственности или выкупивших право временного возмездного землепользования (аренды)

либо решения о реконструкции (перепланировке, переоборудовании) помещений (отдельных частей) существующих зданий от ----------

наименование органа вынесшего решение

б) талона о приеме уведомления о начале или прекращении осуществления деятельности или определенных действий **ГУ «Управление государственного архитектурно-строительного контроля Жамбылской области» KZ27REA00348807 от 25.08.2023.**

наименование органа принявшего уведомление, дата и № принятия талона

в) проекта (проектно-сметной документации) **ТОО «Табыс-Жоба» №13018968.**

наименование проектной организации, номер проекта

утвержденного(й) **КГУ «Отдел архитектуры, градостроительства и строительства акимата Меркенского района» №74 от 01.06.2020 г.**

дата и номер проекта, наименование организации утвердившей (переутвердившей) проект и дата утверждения

2. Строительно-монтажные работы осуществлены в сроки:

начало работ **Август 2023 г.**
месяц, год

окончание работ **Ноябрь 2023 г.**
месяц, год

при продолжительности строительства, месяц:

по норме или по проекту организации строительства **3 (три)** месяца;

фактически **3 (три)** месяца;

3. Объект (комплекс) имеет следующие основные технико-экономические показатели (мощность, производительность, производственная площадь, протяженность, вместимость, объем, пропускная способность, провозная способность, число рабочих мест и тому подобное, заполняется по всем объектам (кроме жилых домов) в единицах измерения соответственно целевой продукции или основным видам услуг):

Мощность, производительность и так далее	Единица измерения	По проекту		Фактически	
		общая (с учетом ранее принятых)	в том числе пускового комплекса или очереди	общая (с учетом ранее принятых)	в том числе пускового комплекса или очереди
Труба PE 100 SDR 21 - 110x5,3	м	4228,5	4228,5	3525	3525
Труба PE 100 SDR 21 - 50x2,4	м	454	454	535,94	535,94
Труба PE 100 SDR 21 - 40x2	м	158	158	85	85

Выпуск продукции (оказания услуг), предусмотренной проектом в объеме, соответствующем нормам освоения проектных мощностей в начальный период_____

факт начала выпуска продукции с указанием объема

Жилой дом имеет следующие показатели:

Показатели	Единица измерения	По проекту	Фактически
Общая площадь	$м^2$	-	-
Число этажей	Этаж	-	-
Общий строительный объем	$м^3$	-	-
В том числе подземной части	$м^3$	-	-
Площадь встроенных, встроенно-пристроенных и пристроенных помещений	$м^2$	-	-

Показатели	По проекту			Фактически		
	число квартир	площадь квартир, $м^2$		число квартир	площадь квартир, $м^2$	
		общая	жилая		общая	жилая

Всего квартир, в том числе: однокомнатных двухкомнатных трехкомнатных четырехкомнатных и более	-	-	-	-	-	-

4. Технологические и архитектурно-строительные решения по объекту характеризуются следующими данными: **Разводящая водопроводная сеть запроектирована из полиэтиленовых труб ПЭ100 SDR 21 Ø110х5,3 питьевая ГОСТ18599-2001. Категория системы водоснабжения III категория., подвод к потребителю трубы полиэтиленовые PE 100 SDR 21 - 50х2,4,40х2, Водопроводные колодцы запроектированы из сборных железобетонных элементов Ø1500 мм.**

краткие технические характеристики по особенностям его размещения, по основным материалам и конструкциям, инженерному и технологическому оборудованию

5. На объекте установлено предусмотренное проектом оборудование в количестве согласно актам о его приемке после индивидуального испытания и комплексного опробования;

6. Наружные инженерные коммуникации (холодное и горячее водоснабжение, канализация, теплоснабжение, газоснабжение, электроснабжение и связь) обеспечивают нормальную эксплуатацию объекта (здания, сооружения, помещения) и приняты городскими эксплуатационными организациями;

7. Сметная стоимость по утвержденному проекту (проектно-сметной документации): всего **81 738 000** тысяч тенге, в том числе:

строительно-монтажных работ **66 836 220** тысяч тенге,

стоимость оборудования, инструмента и инвентаря ---------- тысяч тенге;

прочие расходы **14 900 000** тысяч тенге;

8. Сметная стоимость основных фондов, принимаемых в эксплуатацию **81 738 000** тыс.тенге, в том числе:

стоимость строительно-монтажных работ **66 836 220** тысяч тенге;

стоимость оборудования, инструмента и инвентаря _____ тенге;

прочие расходы **14 900 000** тысяч тенге;

9.Доля местного содержания предусмотрена в проектно-сметной документации 99,82% и фактически применено 99,82 % (на объектах, финансируемых за счет государственных инвестиций и средств квазигосударственного сектора);

10. Класс энергоэффективности здания III;

11. Объект построен в соответствии с утвержденным проектом (проектно-сметной документацией) и требованиями государственных нормативных документов в области архитектуры, градостроительства и строительства.

РЕШИЛ:

«Строительство инженерной инфраструктуры (водоснабжение) 37,9 га жилого массива в а. Тескентоган Меркенского района Жамбылской области» принять в эксплуатацию

наименование объекта (комплекса)

Заказчик:
Руководитель КГУ «Отдел архитектуры, градостроительства и строительства акимата Меркенского района»
Дулатбаев Т.А _____

фамилия, имя, отчество (при наличии), подпись руководителя М.П.

Технический надзор:
1. аттестованный (-ые) эксперт (-ы) Амиров Д.З, KZ46VJE00077260 от 11.11.2022 г., KZ30VJE00077548 от 01.12.2022 г., KZ83VJE00078049 от 30.12.2022. _____

(фамилия, имя, отчество (при его наличии) эксперта, специализация аттестата, подпись, дата М.П

2) аккредитованная организация:
ТОО «ATM CONSULTING» директор - Мирзабаев А.Т _____

(наименование организации) имеющей в своем составе аттестованного (-ых) эксперта (-ов), фамилия, имя, отчество(при его наличии) руководителя, подпись, дата М.П.

Авторский надзор:

1) **разработчик проекта**

ТОО «Табыс-Жоба» главный инженер проекта – Турлыбаева Б.О _____

(наименование организации, фамилия, имя, отчество (при его наличии), должность), подпись, дата М.П.

2) организация:
ТОО «Табыс-Жоба» Вр. и. о. директора Ахметова Г.А. _____

(наименование организации) имеющей в своем составе аттестованного (-ых) эксперта (-ов), фамилия, имя, отчество (при его наличии) руководителя, подпись, дата М.П.

Подрядчик (генеральный подрядчик):
Директор «Компания «IMPULSE-LTD»
Әлмағанбет А.Б. _____

фамилия, имя, отчество (при наличии), подпись руководителя М.П.

Приложение 13
к акту приемки объекта
в эксплуатацию
форма

Технические характеристики объекта
(сети, водоводы, коллекторы и тому подобное)

№ п/п	Наименование	Единицыизмерения	Количество, протяженность	Примечание
1	2	3	4	5
		Водопровод		
1	Водоводы(общаяпротяженность)	м	3525,5	
	1) изстальныхтруб	м	-	
	2) изчугунныхтруб	м	-	
	3) изасбестоцементныхтруб	м	-	
	4) изжелезобетонныхтруб	м	-	
	5)из полиэтиленовых труб	м	3525,5	
2	Распределительнаясеть (общаяпротяженность)	м	621	
	1) изстальныхтруб	м	-	
	2) изчугунныхтруб	м	-	
	3) изасбестоцементныхтруб	м	-	
	4) изполиэтиленовыхтруб	м	621	
3	Прочиеустройства			
	Смотровойколодец	шт	82	
	Задвижка d-100	шт	8	
	Задвижка d-50	шт	40	
	Задвижка d-63	шт		
	Вентили d-40	шт	6	
	Вентили d-25	шт		
	Кранd-20	шт	167	
	Счетчики (водомеры) холодной водыd-15	шт	167	
	Фильтр для очистки воды	шт	39	
	Гидрант Н-1250	шт	21	
	Водопроводныйввод	шт	-	
	Водоразборнаяколонка	шт	-	
	Стальнойфутляр	шт	-	
	Питьевойфонтанчик	шт	-	
		Канализация		
1	Коллекторы (общаяпротяженность)	м	-	
	1) изкерамическихтруб	м	-	
	2) изчугунныхтруб	м	-	
	3) избетонныхтруб	м	-	
	4) изасбестоцементныхтруб	м	-	
	5) изжелезобетонныхтруб	м	-	
2	Канализационнаясеть (общаяпротяженность)	м	-	
	1) изкерамическихтруб	м	-	
	2) изчугунныхтруб	м	-	

	3) избетонныхтруб	м	-	
	4) изасбестоцементныхтруб	м	-	
	5) изжелезобетонныхтруб	м	-	
3	Прочиеустройства			
	Смотровойколодец	шт	-	
	Выпуск	шт	-	

Горизонтальный разрез колодца

Масштаб 1:50

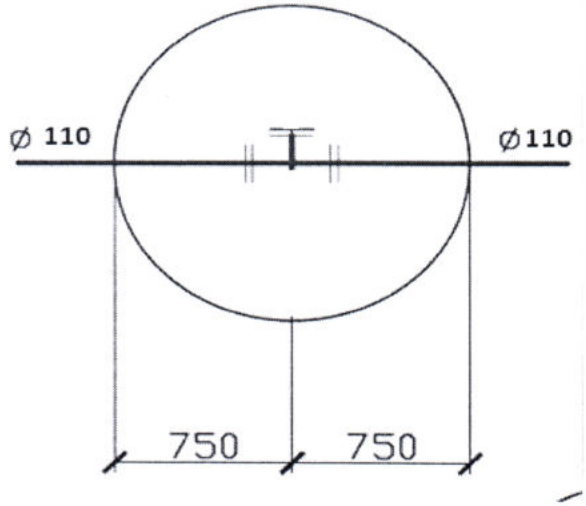

Вертикальный разрез колодца

Масштаб 1:50

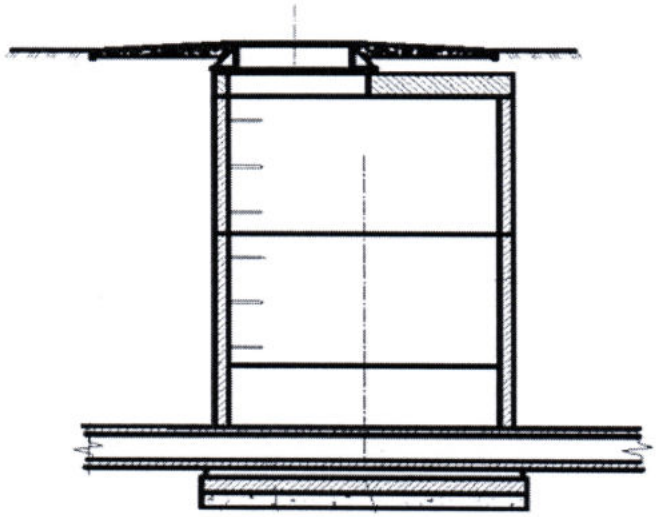

Спецификация

№ п/п	Наименование	Марка	Материал	Диаметр (мм) (размеры)	Количество	Примечание
1	Плитаднища	ПН 15	Железобетон	1500	1	
2	Кольцостеновое	КС15.9,	Железобетон	1500	2	
3	Плитаперекрытия	ПП15-1,	Железобетон	1500	1	
4	Горловина КЦ7.3	КО6	Железобетон	700	1	
5	Кольца опорные	КО6	Железобетон	700	1	
6	Люк	Л	Чугунный	600	1	

Заказчик, КГУ «Отдел архитектуры, градостроительства и строительства акиматаМеркенского района » - Руководитель Дулатбаев Т.А _____

фамилия, имя, отчество (при наличии), подпись руководителяМ.П. (при наличии)

Авторский надзор, Вр.и.о. директор ТОО «Табыс-Жоба» - Ахметова Г.А _____

фамилия, имя, отчество (при наличии), подпись экспертаМ.П. (при наличии)