Республика Казахстан
ТОО "КазЖобаСаулет-Консалтинг"
(Лиц №16018343 от 29 ноября 2016г.)

Заказ: 38-2021
Заказчик: КГУ "Средняя общеобразовательная школа №23 имени Ахмета Байтурсынова" отдела образования города Атырау Управления образованияАтырауской области"

РАБОЧИЙ ПРОЕКТ

Капитальный ремонт зданий «Средняя общеобразовательная школа №23», расположенного по адресу РК, г.Атырау, СМП-163

Альбом 2
Архитектурно-строительная часть (АС)

Директор	Зулеев Б.А.
ГАП	Тиметов У.М.

г.Шымкент 2021 г.

Ведомость чертежей основного комплекта АС

(начало)

Лист	Наименование	Примечание
1	Ведомость рабочих чертежей основного комплекта	
2	Общие данные (начало)	
3	Общие данные (продолжение)	
4	Фасад 1–5. Фасад 5–1. (демонтажные работы)	
5	Фасад К–А. Фасад А–К. (демонтажные работы)	
6	План на отм. –1,800 (демонтажные работы)	
7	План на отм. 0,000. (демонтажные работы)	
8	План на отм. +3,300. Разрез 1–1. 2–2. 3–3. (демонтажные работы)	
9	Схема демонтажа покрытий актового зала. Схема демонтажа покрытий лестницы.	
10	Ведомость демонтажа оконных и дверных заполнений. Ведомость демонтажных работ.	
11	Экспликация полов. (Демонтажные работы)	
12	Фасад 1–5. Фасад 5–1. (После ремонта)	
13	Фасад К–А. Фасад А–К. (После ремонта)	
14	План на отм. –1,800 (Монтажные работы)	
15	План на отм. 0,000. (Монтажные работы)	
16	План на отм. +3,300. Разрез 1–1. 2–2. 3–3. (Монтажные работы)	
17	Узел отмостки. Узел А. Спецификация.	
18	Установка экранов в санузлах. Экран ИЭС–1.	
19	Ограждение радиаторов ОГР–1. (монтажные работы)	
20	Ограждение лестницы Л–1 Сеч. 1–1. Ограждение ОГ–1.	
21	Спецификация элементов ограждении лестницы Л–1.	
22	Ведомость отделки. (Монтажные работы)	
23	Экспликация полов. (Монтажные работы)	
24	Спецификация элементов заполнения проемов. (Монтажные работы)	
25	План расположения деревянных балок покрытия. (Монтажные работы)	
26	План кровли. (Монтажные работы)	
27	Схема крепления водосточной трубы	
28	План расположения стоек, стропил, раскосов и подкосов. (Монтажные работы)	
29	Слуховое окно СО–1	
30	Блок слухового окна ОБС–1.	
31	Козырек К–1. Сеч. 1–1. Узлы 1,2,3,4. Металлическое изделие МИ–1.	

Ведомость чертежей основного комплекта АС

Лист	Наименование	Примечание
32	Козырек К–2. Сеч. 1–1. Узлы 1,2,3,4. Металлическое изделие МИ–1.	
33	Пожарной металлическая лестницы Пмл–1.	
34	Схема расположения Стойки Ст–1. План кровли навеса Нв–1. Спецификация материалов	
35	Крыльцо Кр–1	
36	Крыльцо Кр–2	
37	Крыльца Кр–3	
38	Крыльцо Кр–4	
39	План усиления стены на отм. 0.000 (Монтажные работы)	
40	План усиления стены на отм. +3.300. (Монтажные работы)	
41	Схема усиления существующих конструкций зданий. Деталь "А". Сечения 1–1, 2–2.(Ремонтные	работы)
42	Общие указания. (Ремонтные работы)	
43	Спецификация элементов на усиление стен. (Ремонтные работы)	
44	Схема усиления фундаментов. (Монтажные работы)	

Согласовано

Взам. инв. N

Подп. и дата

Инв. N подл.

Изм.	Кол.уч.	Лист	N док.	Подп.	Дата
ГАП		Тиметов У.М.			10.21г
Проверил		Зулеев С.С.			10.21г
Разработал		Койгелдиев Р			10.21г
Н. Контр.		Зулеев С.С.			10.21г

38–21– АС

«Капитальный ремонт зданий «Средняя общеобразовательная школа №23», расположенного по адресу РК, город Атырау, СМП-163»

Стадия	Лист	Листов
РП	1	

Ведомость чертежей основного комплекта

ТОО «КазЖобаСаулет–Консалтинг» г. Шымкент–2021г.

Копировал

Формат А3

Ведомость ссылочных и прилагаемых документов

	Наименование	Примечание
	Ссылочные документы:	
СН РК 3.02-11-2011	Общеобразовательные учреждения	
СН РК 3.02-07-2014	Общественные здания и сооружения	
СНиП РК 5.02.02-2010	Каменные и армокаменные конструкции	
СН РК 2.02-01-2014	Пожарная безопасность зданий и сооружений	
СН РК 2.01-01-2013	Защита строительных конструкций от коррозии.	
СН РК 3.02-37-2013	Крыши и кровли	
СНиП РК 5.03-34-2005	Бетонные и железобетонные конструкции	
СН РК 5.03-07-2013	Несущие и ограждающие конструкции	
СНиП РК 5.04-18-2002	Металлические конструкции. Правила производства и приемки работ.	
СН РК 1.03-05-2011	Охрана труда и техника безопасности в строительстве	
СНиП РК 2.04-01-2010	Охрана труда и техника	
СП РК 2.04-01-2017	Строительная климатология	
Серия 2.244-1 вып.6	Детали полов общественных зданий.	
СН РК 2.02-01-2014	Пожарная безопасность зданий и сооружений	
СП РК 2.02-101-2014	Пожарная безопасность зданий и сооружений	
СП РК 3.06-101-2012	Проектирование зданий и сооружений с учетом доступности для маломобильных групп населения. Общие положения	
ГОСТ 6629-88	Двери деревянные внутренние для жилых и об-	
	щественных зданий	
ГОСТ 30674-99	Окна из ПВХ с двойным остеклением	
	для жилых и общественных зданий	

Согласовано

Взам. инв. N

Подп. и дата

Инв. N подл.

Рабочий проект разработан в соответствии с действующими на территории Республики Казахстан нормами и правилами и предусматривает мероприятия обеспечивающие взрыво-пожаро-безопасность, исключающие вредные воздействия на окружающую среду и воздушный бассейн, а так же предупреждающие чрезвычайные ситуации природного и техногенного характера

Главный архитектор проекта: _____ Тиметов У.М.

1. Общая часть

Рабочий проект «Капитальный ремонт зданий «Средняя общеобразовательная школа №23», расположенного по адресу РК, город Атырау, СМП-163» разработан на основании:

- задание на проектирование, утвержденное руководителя КГУ «Средняя школа №23 имени Ахмета Байтурсынова»;
- дефектный акт, утвержденное руководителя ККГУ «Средняя школа №23 имени Ахмета Байтурсынова»;
- техническое заключение по обследованию несущих конструкций от 20.05.2019 года, выполнено ИП "Аширов";
- технический паспорт от 30.01.2015 года;

Заказчик - КГУ «Средняя школа №23 имени Ахмета Байтурсынова»;

Генпроектировщик (разработчик): Товарищество с ограниченной ответственностью "КазЖобаСаулет-Консалтинг"

Источник финансирования - государственные инвестиции.

Вид строительства - капитальный ремонт.

2. Климатические условия площадки расположения объекта

Климатическая характеристика района приводится по данным СН РК 2.04 - 21 - 2004, СП РК 2.04-01-2017.

Климатический подрайон IVГ.

-температура воздуха наиболее холодной пятидневки -24,9,

Давление ветра 0,77 кПа;

Среднегодовая скорость ветра 35м/с.

Расчетный вес снегового покрова - 2,40 кПа. согласно СП РК 2.04-01-2017.

3. Основные характеристики зданий, предусмотренных для проведения капитального ремонта

Проектом по реконструкции галереи предусмотрены следующие характеристики:

- класс зданий по капитальности - II;
- класс здания - II
- класс здания по функциональной пожарной опасности - Ф 4.1.
- степень долговечности - II
- степень огнестойкости - II.
- класс пожарной опасности строительных конструкций - С1.
- категория здания по взрывопожарной опасности - Д.
- уровень ответственности - II (нормальный уровень ответственности), технически не сложный согласно РДС РК 1.02-04-2013, коэффициент надежности Yn=0,95 согласно раздела 5 ГОСТ 27751-88 с изменениями, утверждёнными постановлением N 18-54 от 21.12.93 г. Государственного Комитета РК по вопросам архитектуры и строительства.

При производстве всех видов работ руководствоваться СН РК 1.03-05-2011 "Охрана труда и техника безопасности в строительстве".

4. Обследование существующих зданий.

Обследование выполнено в соответствии с указаниями :

- СН РК 1.03-16-2013) "Инструкция по разработке проектов производства работ по капитальному ремонту жилых зданий."
- СП РК 1.04-102-2012 "Правила оценки физического износа зданий и сооружений."
- СН РК 5.03-07-2013 "Несущие и ограждающие конструкции";
- СП РК 1.04-101-2012 " Обследование и оценка технического состояния зданий и сооружений".
- СН РК 1.04-26-2011* "Реконструкция капитальный и текущий ремонт жилых и общественных зданий".

5. Обследование технического состояния зданий

Здание КГУ «Средняя общеобразовательная школа №23», представляет собой из несколько блоков одноэтажное и двухэтажное здание с подвальным помещением. Размер здания в плане составляет 34,00х41,40м. высотой помещений-3,0м , высота подвала 1,6. Здание школы эксплуатируется.

При обследовании зданий было выяснено следующее:

Год строительства здания - 1990 г.

В настоящее время здание находится в эксплуатации.

Требуется ремонт здания. Инженерные коммуникации, внутренняя и наружная отделка здания не подвергались капитальному ремонту в течении всего срока эксплуатации.

Основные конструкции и конструктивные элементы обследуемых зданий:

Здание представлено в сборном железобетонном каркасе элементами которого являются фундаменты, колонны, ригели, плиты перекрытия, покрытия и самонесущие стеновые панели. Планировочное решение основано на четкой функциональной взаимосвязи размещений помещений и обеспечению безопасности пребывания в них людей.

Конструктивное решение здания школы с пристройками

Фундаменты под стенами - сборные бетонные блоки ФБС

Наружные и внутренние стены - выше отметки 0.000 из керамзитобетонных блоков и силикатного кирпича, толщина наружных стен кирпиа 510мм, внутренних 380мм.

Перегородки - из кирпича толщиной 120мм и 250мм.

Лестницы - железобетонные, двухмаршевые с площадкой.

Перекрытие - сборные ж/бетонные многопустотные, деревянные балки (спорт зала и лестничная клетка)

Перемычки в оконных и дверных проемах - с/б железобетонные.

Крыша и кровля - деревянная, двухскатная из асбестоцементных листов с наружным организованным водоотводом.

Полы - дощатые, линолеум, цементные с мраморной крошкой.

Оконные заполнения - деревянные, пластиковые.

Двери наружные - деревянные.

Двери внутренние - глухие.

Внутренняя отделка - штукатурка, известковая побелка, керамическая плитка, масляная окраска.

Объемно-планировачные показатели.

N п/п	Наименование	Ед. изм.	Количество
1	Этажность	эт	1,2
2	Общая площадь	$м^2$	1077,6
3	Площадь застройки	$м^2$	721,8
4	Строительный объем	$м^3$	5052,0

В процессе обследования технического состояния выявлены следующие дефекты:

1) Стены из силикатного кирпича и модульных кирпичей,- толщина стен 510 мм. Срок эксплуатации здания - более 55 лет. Наружной поверхности стен имеется частичные оскалы и выветривание кладок, а так же расслоение штукатурного слоя на цокольных перехода стены в крыльце. Имеются вертикальные трещины в облицовке стен здания, частичные разрушения облицовка..

2) фундамент в момент проведения обследования работоспособные,
имеется частичная деформация фундаментов, несущая способность фундаментов частично потеряно из-за увлажнении почв и основания фундаментов, осадков фундаментов здания, имеется множество локальны* трещины и микротрещин в фундаментах и деформация в местной заделке. Здания имеет равномерные осадки фундаментов по всему периметру.

3) в наружной отделке стен наблюдается следы протечек, ржавые пятна, массовое отслоение штукатурного слоя, вздутие известковой побелки, выпадение участков штукатурки, обнаружены следы множественных ремонтных работ, находится в неудовлетворительном состоянии;

4) в штукатурке цоколя наблюдаются следы протечек, ржавые пятна, массовое отслоение штукатурного слоя, выпадение участков штукатурки, находится в неудовлетворительном состоянии;

Изм.	Кол.уч.	Лист	Nдок	Подп.	Дата	38-21- АС		
						«Капитальный ремонт зданий «Средняя общеобразовательная школа №23», расположенного по адресу РК, город Атырау, СМП-163»		
ГАП		Тиметов У.М.			10.21г		Стадия	Лист	Листов
Проверил		Зулеев С.С.			10.21г		РП	2	
Разработал		Койгелдиев Р			10.21г	Общие данные (начало)	ТОО «КазЖобаСаулет-Консалтинг» г. Шымкент-2021г.		
Н. Контр.		Зулеев С.С.			10.21г				

Копировал Формат А4-3

5) отмостка вокруг здания разрушено, местами отсутствует, находится в неудовлетворительном состоянии;
6) деревянные окна местами разрушились, древесина расслаивается, переплеты расшатаны, створки не открываются, все сопряжения нарушены находится в неудовлетворительном состоянии ;
7) деревянные дверные блоки местами разрушились, древесина расслаивается, полное расшатывание дверных полотен и коробок, массовое поражение гнилью и жучком, металлические двери самодельные, массовая коррозия дверных коробов и полотен, находятся в неудовлетворительном состоянии;
8) на внутренних стенах и перегородках наблюдается следы протечек, ржавые пятна, массовое отслоение штукатурного слоя, вздутие известковой побелки, выпадение участков штукатурки, обнаружены следы множественных ремонтных работ, находится в неудовлетворительном состоянии;
9) деревянные полы местами прогнили, доски просели, имеются дыры и щели; находится в неудовлетворительном состоянии;
10) полах в помещениях санитарных узлов из керамической плитки имеются трещины в плитах, отколотые плиты, плиты отсутствует, находится в неудовлетворительном состоянии ;
11)покрытия полав из мазайки и в лестничной клетке имеются трещины, массовые разрушения покрытия, выбоины и отколы, находится в неудовлетворительном состоянии;
12) асбестоцементные листы кровли находятся в неудовлетворительном состоянии, имеются трещины, сколы углов, в деревянных конструкциях крыши имеются местами прогибы, искривления и трещины;
13) отсутствуют утепление наружных стен и покрытия;
14) покрыти из деревянной балки в спорт зале и лестничной клетке прогнилась, находятся в неудовлетворительном состоянии. требуется замене;
В целом, несущие конструкции зданий находятся в удовлетворительном состоянии и пригодны для капитального ремонта без дополнительных мероприятий по усилению.

6. Выводы. При капитальном ремонте предусмотреть следующие мероприятия:
1) замена деревянных оконных блоков на ПВХ, с устройством подоконников из ПВХ и сливов из оцинкованной стали;
2) замена наружных металлических блоков на металлические - утепленные;
3) замену внутренних деревянных дверей на деревянные по ГОСТу;
4) отштукатурить наружных и внутренних заменяемых наружных дверных откосов;
5) замена покрытия дощатых полов;
6) замена покрытия линолеумных полов;
7) замена покрытия керамических полов на керамогранитные плиты;
8) замена покрытия мозаичного бетона на керамогранитные плиты;
9) замена покрытия из бетона на бетон;
10) во всех помещениях выполнить снятие набела с потолка -100%;
11) шпатлевка потолка с грунтовкой, с последующей водоэмульсионной окраской -100%;
12) по всем помещениям выполнить 100% отбивку штукатурки внутренних стен;
13) улучшенная штукатурка внутренних стен, известково-песчаным раствором -100%;
14) шпатлевка внутренних стен с грунтовкой, с последующим водоэмульсионной окраской стен -100%;
15) выравнивающий слой штукатурки, и керамическая плитка высотой 3000мм;
16) окраска масляной окраской стен за 2 раза коридора высотой 1800мм;
17) заменить существующую асбестоцементную кровлю по деревянным конструкциям на кровлю по деревянным конструкциям из металлочерепицы типа «Монтеррей» - 100%;
18) устройство слуховое окно, ограждение, водосточной трубы;
19) замена ограждения лестничной клетки;
20) замена отмостки на бетон кл. С8/10;
21) замена бетонного крыльца;
22) устройства навеса и козырька над входами;
23) установка экранов в санузлах.
24) устройство ограждение для радиаторов в спорт зале.
25) замена пожарной металличкской лестницы на кровлю;
26) усиление фундамента, наружных стен,
27) замену наружной штукатурки цоколя на керамогранит по ГОСТ 13996-2019 толщ. 10 мм;
28) наружная отделку выполнить из металлосайдинга по ГОСТ 52146-2003 с полимерным покрытием, толщ. 12мм, с утеплителем на клею крепленный зонтиками- каменная вата Технониколь, плотность 100кг/м3, толщ -110мм.
29) замена порыти из деревянной балки спотивного зала и лесничной клетки;
30) Для маломобильных групп населения к доступному входу в здание предусмотрено подьемник ПТУ-001.

8. Защита строительных конструкций от коррозии

Антикоррозионная защита строительных конструкций от коррозии выполняется в соответствии с требованиями СН РК 2.01-01-2013 «Защита строительных конструкций от коррозии».

Нарушенное в процессе электросварочных работ лакокрасочное покрытие должно быть зачищено согласно ГОСТ 9.402-2004 «Подготовка металлических поверхностей перед окрашиванием» и восстановлено. Качество лакокрасочного покрытия несущих металлических конструкций должно соответствовать VII классу по ГОСТ 9.032-74 «Покрытия лакокрасочные.

Все деревянные конструкции обработать антисептиками в соответствии с указаниями СН РК 2.01-01-2013.

9. Противопожарные мероприятия

Противопожарные мероприятия предусмотрены в соответствии с требованиями СН РК 2.02-01-2014 «Пожарная безопасность зданий и сооружений».
Несущие и ограждающие конструкции здания обеспечивают необходимую степень огнестойкости.
Все двери на путях эвакуации открываются по ходу эвакуации, ширина дверей более 0.9 м и высота не менее 2.0м.

Отделочные материалы, применяемые в проекте, должны иметь сертификат качества, согласованный с Госпожинспекцией и санэпидстанцией.

Все деревянные конструкции обработать онгезащитными составами в соответствии с указаниями СП РК 2.01-101-2013.
К зданию предусмотрена возможность подъезда пожарного транспорта.

11. Охрана окружающей среды

В процессе проведения реконструкции возможно образование следующих видов отходов:
- производственные отходы - строительный мусор.

Твердые бытовые отходы будут образовываться в процессе работы строителей. Объем образования данного вида отходов не нормируется и будет установлен по факту.

Накопление отходов предусмотрено в контейнерах в оборудованном месте сбора коммунальных отходов. Вывоз коммунальных отходов после окончания строительства будет вывезен подрядной строительной организацией на свалку.

Твердые бытовые отходы являются нетоксичными, не пожароопасными, твердыми, не растворимыми в воде.

Объем образования строительного мусора от строительно-монтажных работ будет определен по факту образования.

Временное хранение отходов будет производиться на месте указанном заказчиком. По окончании строительных работ строительный мусор в полном объеме будет вывозен на свалку.

Выбросы загрязняющих веществ в атмосферу при производстве строительных работ от указанных источников незначительны и носят кратковременный характер.

12. Указания по производству работ в зимних условиях

Производство работ по возведению здания должно выполняться в полном соответствии с проектом, учитывающим конкретные условия строительства, как в летний, так и в зимний периоды года. При производстве работ следует руководствоваться требованиями соответствующих разделов.
Все работы по возведению железобетонных конструкций, по сварке металлических конструкции, по сварке монтажных соединений строительных конструкций, соединений арматуры и закладных деталей выполнить в соответствии со СП РК 5.03-107-2013 «Несущие и ограждающие конструкции» и других действующих нормативных и инструктивных документов.

Акты освидетельствования скрытых работ

При производстве строительных работ, согласно СН РК 1.03-00-2011 " Строительное производство. Организация строительства предприятий, зданий и сооружений" должны быть составлены акты освидетельствования следующих видов скрытых работ:
-на устройство основания под полы;
-на прокладку всех инженерных сетей, попадающих в пол;
-на соответствие данному проекту уложенной в опалубку арматуры и закладных элементов монолитных конструкций (перемычек, опорных подушек и т. п.)
-на устройство антикоррозийной защиты деревянных и открытых металлических элементов
-ведение кирпичной кладки;

Запрещается выполнение последующих работ при отсутствии актов на предшествующие виды скрытых работ.

Согласовано

Взам. инв. N

Подп. и дата

Инв. N подл.

Изм.	Кол.уч.	Лист	N док.	Подп.	Дата	38-21- АС		
						«Капитальный ремонт зданий «Средняя общеобразовательная школа №23», расположенного по адресу РК, город Атырау, СМП-163»		
ГАП		Тиметов У.М.			10.21г		Стадия	Лист	Листов
Проверил		Зулеев С.С.			10.21г		РП	3	
Разработал		Койгелдиев Р			10.21г	Общие данные (продолжение)	ТОО «КазЖобаСаулет-Консалтинг» г. Шымкент-2021г.		
Н. Контр.		Зулеев С.С.			10.21г				

Копировал Формат А3

Фасад 1–5

(демонтажные работы)

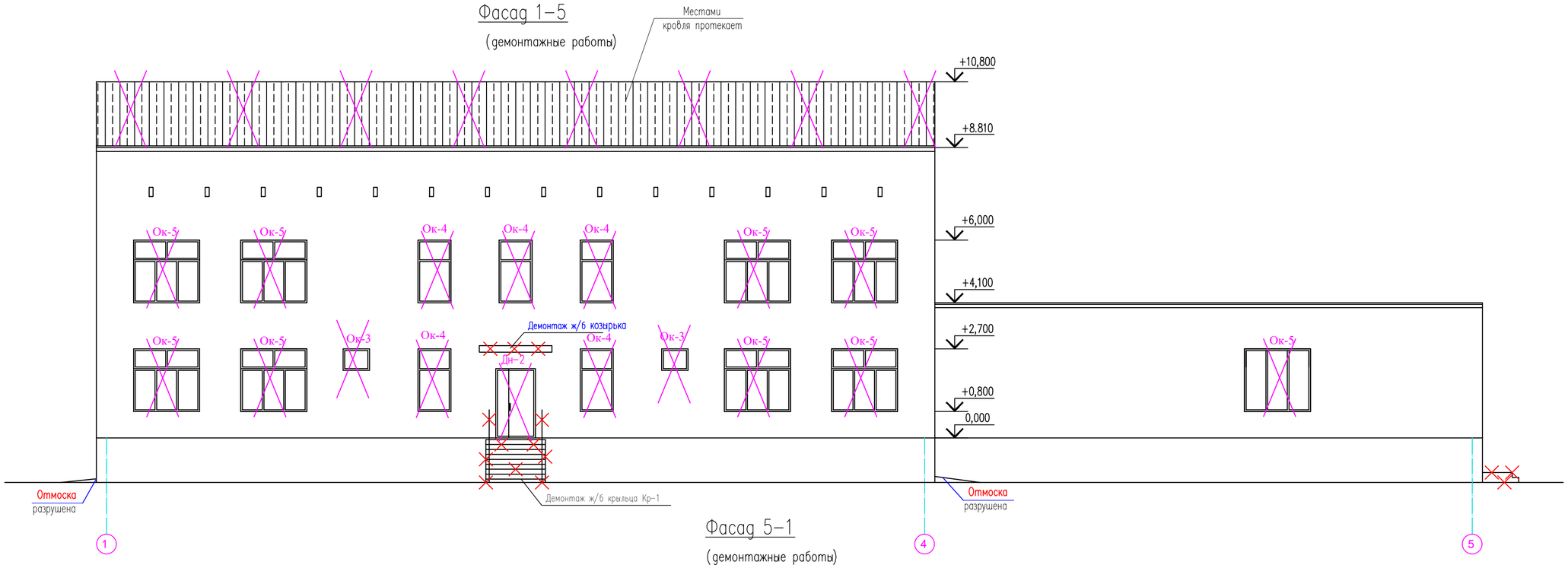

Фасад 5–1

(демонтажные работы)

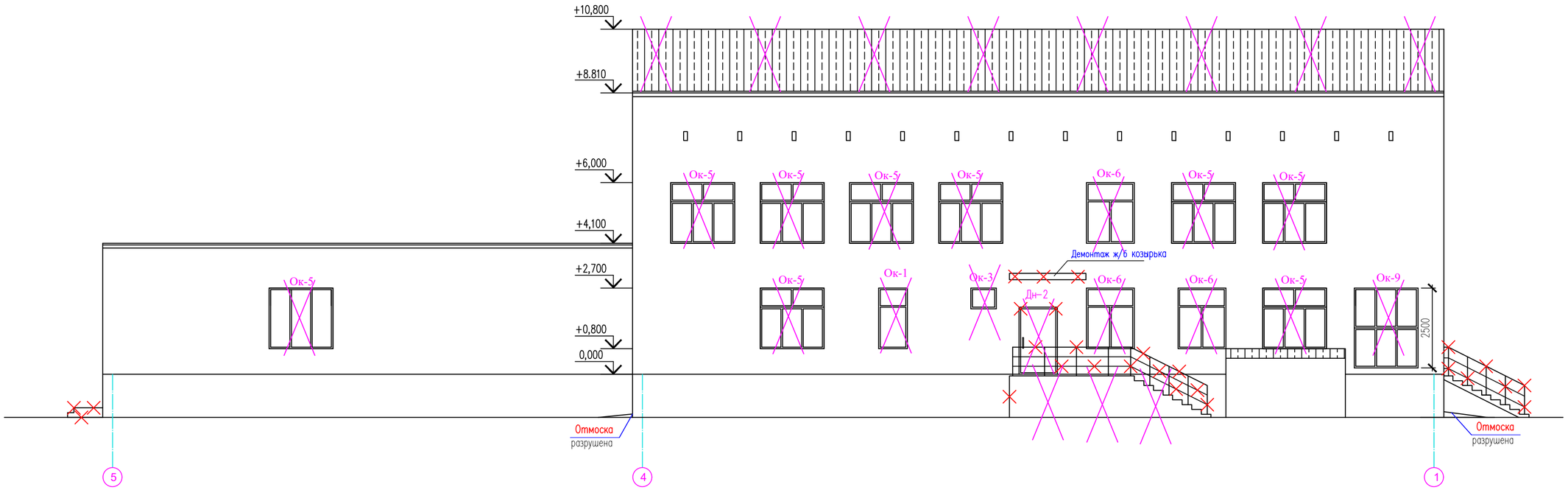

Существующая наружная отделка

Фасад	Элементы	Отделка	Колер
	Цоколь	Кусбасслак	
	Стены	Силикатный кирпич	
	Окна	Металлопластик	
	Двери	Деревянный, металлические	
	Кровля	Асбестоцементный волнистый лист	

Изм.	Кол.уч.	Лист	N док.	Подп.	Дата
ГАП		Тиметов У.М.			10.21г
Проверил		Зулеев С.С.			10.21г
Разработал		Койгелдиев Р			10.21г
Н. Контр.		Зулеев С.С.			10.21г

38–21– АС

«Капитальный ремонт зданий «Средняя общеобразовательная школа №23», расположенного по адресу РК, город Атырау, СМП-163»

Стадия	Лист	Листов
РП	4	

Фасад 1–5. Фасад 5–1.
(демонтажные работы)

ТОО «КазЖобаСаулет–Консалтинг»
г. Шымкент–2021г.

Согласовано

Взам. инв. N

Подп. и дата

Инв. N подл.

Копировал

Формат А2

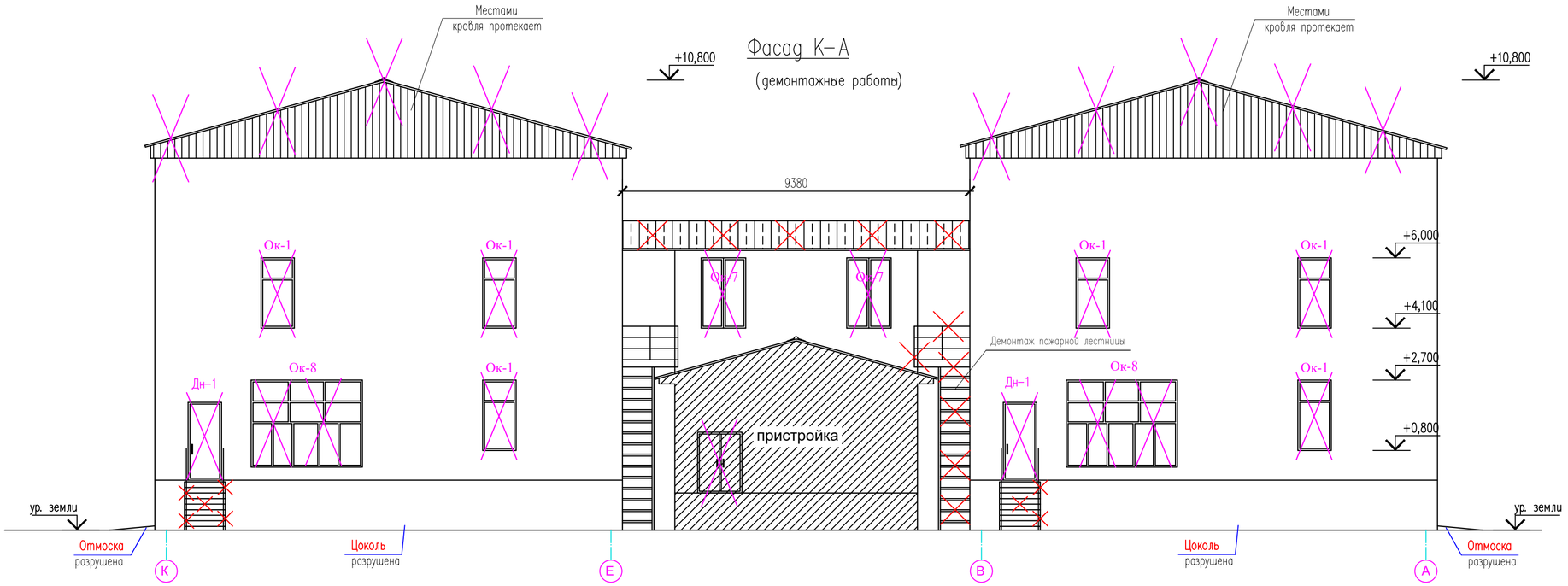

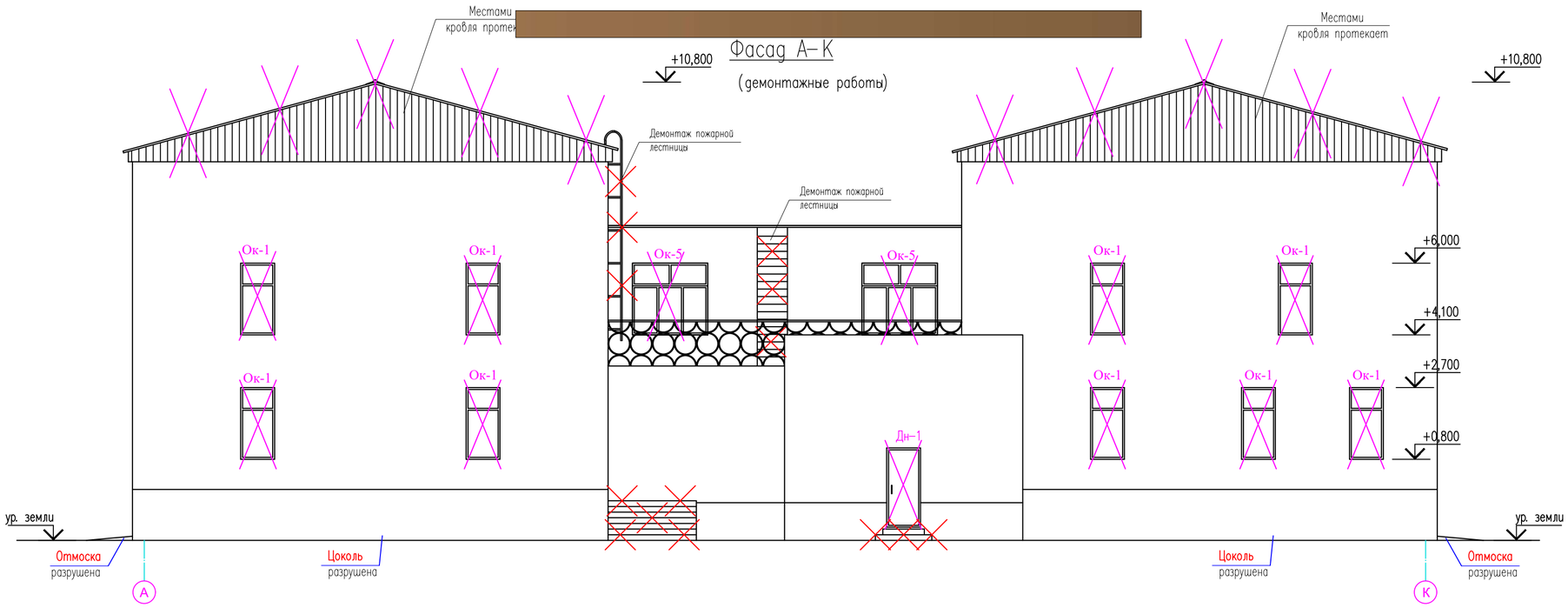

Изм.	Кол.уч.	Лист	N док.	Подп.	Дата	38–21– АС
						«Капитальный ремонт зданий «Средняя общеобразовательная школа №23», расположенного по адресу РК, город Атырау, СМП-163»
ГАП		Тиметов У.М.			10.21г	Стадия: РП; Лист: 5; Листов:
Проверил		Зулеев С.С.			10.21г	
Разработал		Койгелдиев Р			10.21г	Фасад К–А Фасад А–К (демонтажные работы)
Н. Контр.		Зулеев С.С.			10.21г	ТОО «КазЖобаСаулет–Консалтинг» г. Шымкент–2021г.

Согласовано

Взам. инв. N

Подп. и дата

Инв. N подл.

Копировал

Формат А2

План на отм. -1,800

(демонтажные работы)

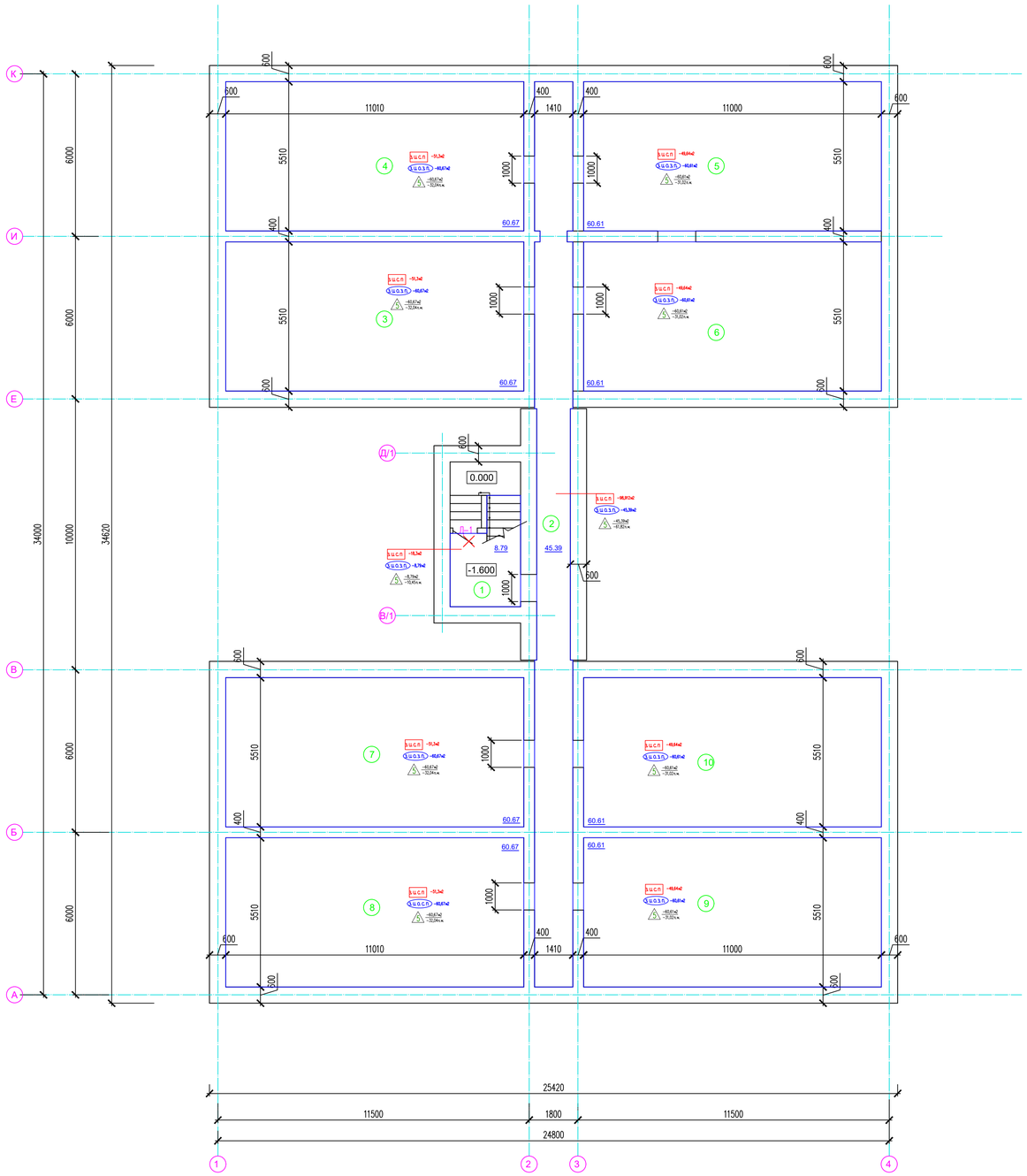

Экспликация помещений

№ поме-щения	Наименование	Площадь м2	Кат. помещ.
1	Лестничная клетка	8.79	
2	Коридор	45.39	
3	Техподполье	60.67	
4	Техподполье	60.67	
5	Техподполье	60.61	
6	Техподполье	60.61	
7	Техподполье	60.67	
8	Техподполье	60.67	
9	Техподполье	60.61	
10	Техподполье	60.61	

Условные обозначения:

-Демонтаж дверных блоков

Покрытие пола (демонтаж)

Плинтус (демонтаж)

з.и.с.п. -Зачистка известковой окраски внутренних стен подвала-100%

з.и.о.з.п. -Зачистка известковой окраски с затиркой потолка-100%

Изм.	Кол.уч.	Лист	Nдок.	Подп.	Дата	38-21- АС		
						«Капитальный ремонт зданий «Средняя общеобразовательная школа №23», расположенного по адресу РК, город Атырау, СМП-163»		
ГИП		Тиметов У.М.			10.21г		Стадия	Лист	Листов
Проверил		Зулеев С.С.			10.21г		РП	6	
Разработал		Кайгелдиев Р.			10.21г	План на отм. -1,800 (демонтажные работы)	ТОО «КазЖобаСаулет-Консалтинг» г. Шымкент-2021г.		
Н. Контр.		Зулеев С.С.			10.21г				

План на отм. 0,000

(демонтажные работы)

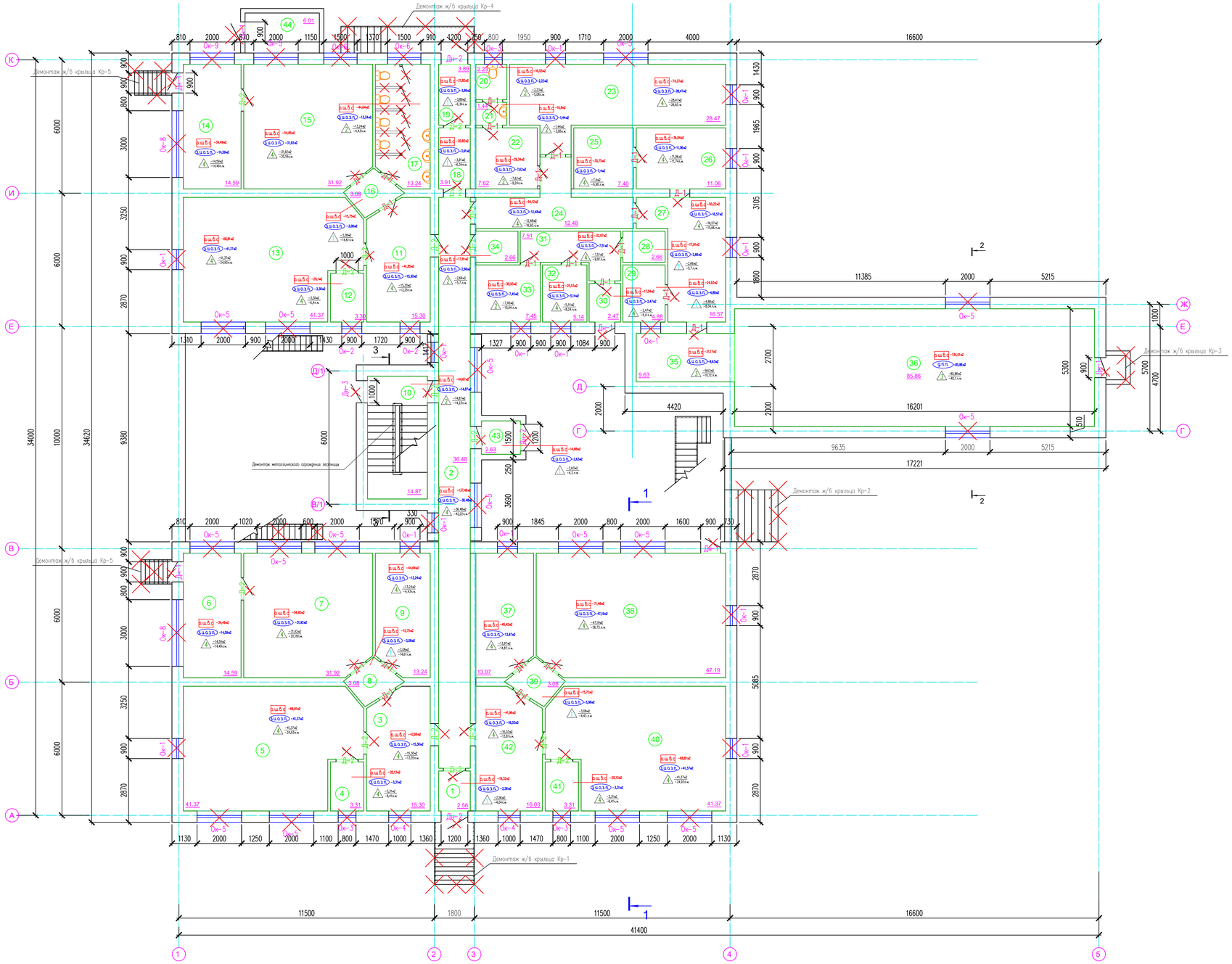

Экспликация помещений

№ поме-щения	Наименование	Площадь м2	Кат. помещ
1	Тамбур	2.56	
2	Коридор	36.48	
3	Фойе	15.30	
4	Помещение	3.31	
5	Кабинет начального класс	41.37	
6	Помещение	14.59	
7	Кабинет физики	31.92	
8	Коридор	3.08	
9	Гардеробная	13.24	
10	Лестничная клетка	14.87	
11	Фойе	15.30	
12	Помещение	3.30	
13	Кабинет МАД	41.37	
14	Помещение	14.59	
15	Кабинет начального класс	31.92	
16	Коридор	3.08	
17	Санузел	13.24	
18	Коридор	3.91	
19	Тамбур	3.89	
20	Санузел	2.23	
21	Умывальная	1.44	
22	Кабинет технологии	7.62	
23	Столовая	28.47	
24	Коридор	12.48	
25	Складское помещение	7.40	
26	Кабинет технологии	11.06	
27	Коридор	16.57	
28	Складское помещение	2.66	
29	Складское помещение	4.88	
30	Тамбур	2.47	
31	Коридор	7.51	
32	Складское помещение	5.14	
33	Складское помещение	7.45	
34	Складское помещение	2.66	
35	Коридор	9.63	
36	Спортзал	85.86	
37	Кабинет организатора	13.97	
38	Кабинет химий	47.19	
39	Коридор	3.08	
40	Кабинет казахского язык	41.37	
41	Помещение	3.31	
42	Фойе	16.03	
43	Тамбур	2.63	
44	Тепловой узел	6.01	

Условные обозначения:

-Демонтаж дверных блоков

-Демонтаж оконных блоков

Покрытие пола (демонтаж)

Плинтус (демонтаж)

ош.б.с -Отбивка штукатурки внутренних стен-100%

ц.о.з.п. -Зачистка известковой окраски с затиркой потолка-100%

Изм.	Кол.уч.	Лист	Nдок.	Подп.	Дата	38-21- АС		
						«Капитальный ремонт зданий «Средняя общеобразовательная школа №23», расположенного по адресу РК, город Атырау, СМП-163»		
ГИП		Тиметов У.М.			10.21г		Стадия	Лист	Листов
Проверил		Зулеев С.С.			10.21г		РП	7	
Разработал		Кайгелдиев Р			10.21г	План на отм. 0,000. (демонтажные работы)	ТОО «КазЖобаСаулет-Консалтинг» г. Шымкент-2021г.	
Н. Контр.		Зулеев С.С.			10.21г			

План на отм. +3,300

(демонтажные работы)

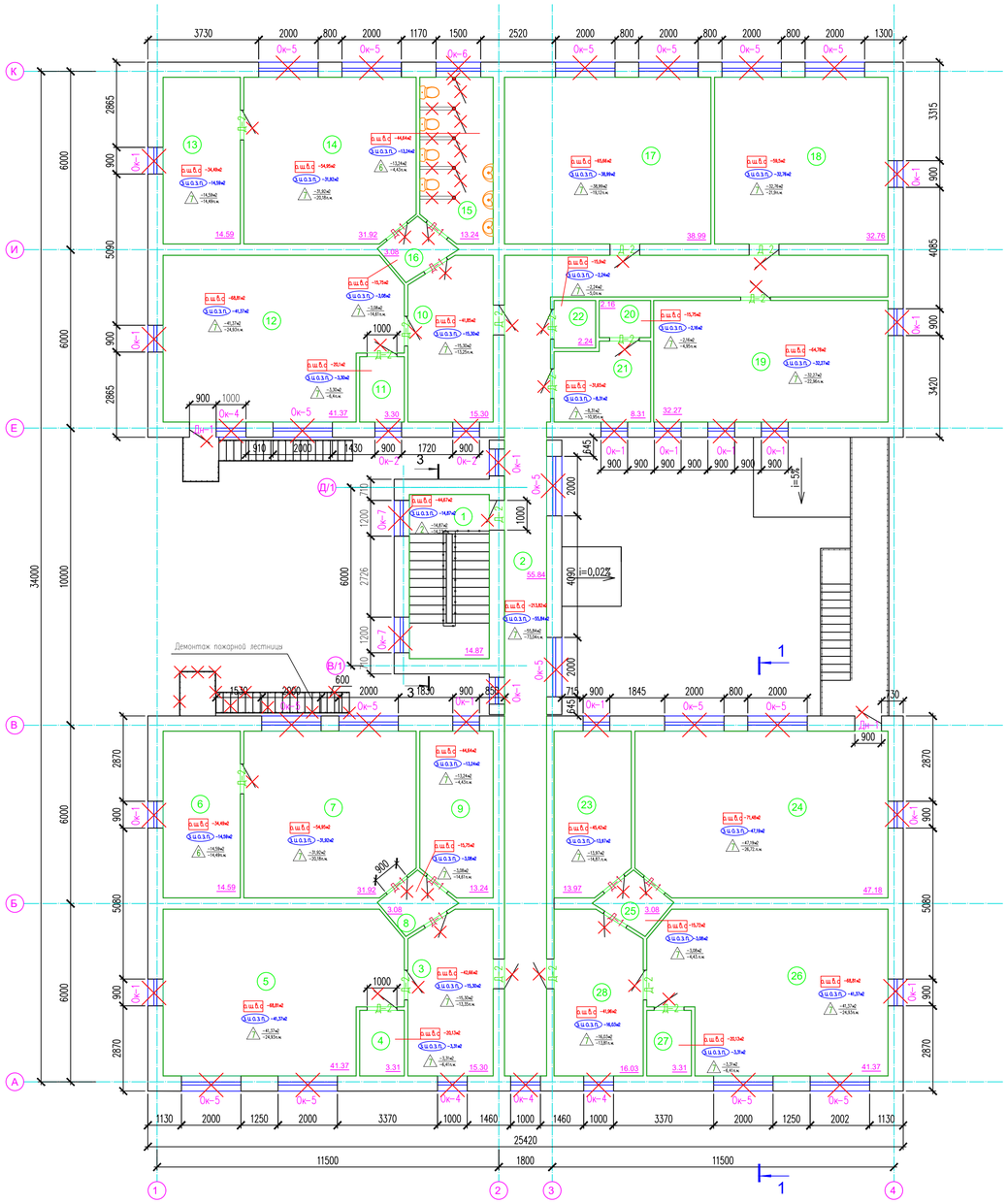

Разрез 1 – 1

(демонтажные работы)

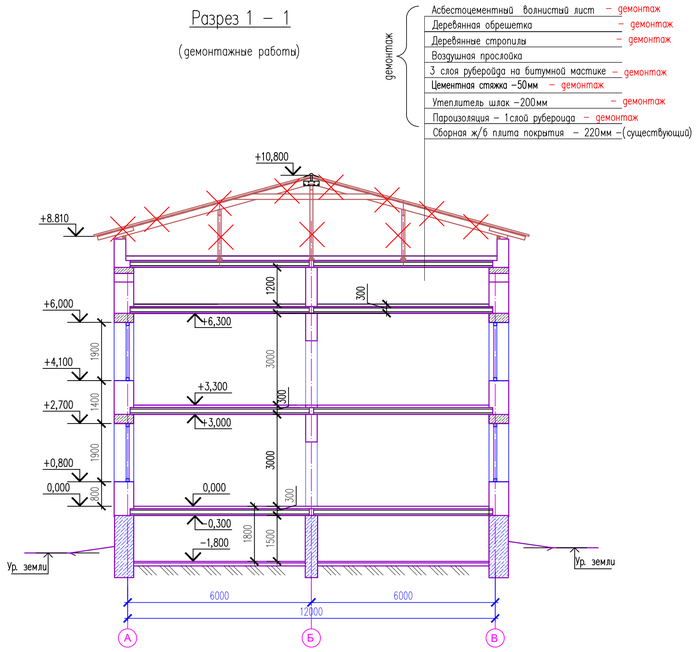

Экспликация помещений

№ поме-щения	Наименование	Площадь м2	Кат. помещ
1	Лестничная клетка	14.87	
2	Коридор	55.84	
3	Фойе	15.30	
4	Помещение	3.31	
5	Кабинет истории	41.37	
6	Помещение	14.59	
7	Учительская	31.92	
8	Коридор	3.08	
9	Кабинет завуча	13.24	
10	Фойе	15.30	
11	Помещение	3.30	
12	Кабинет начального класс	41.37	
13	Помещение	14.59	
14	Кабинет начального класс	31.92	
15	Санузел	13.24	
16	Коридор	3.08	
17	Библиотека	38.99	
18	Кабинет русского языка	32.76	
19	Кабинет информатики	32.27	
20	Кладовая	2.16	
21	Бухгалтерия	8.31	
22	Помещение	2.24	
23	Кабинет директора	13.97	
24	Кабинет музыки	47.18	
25	Коридор	3.08	
26	Кабинет	41.37	
27	Помещение	3.31	
28	Приемная	16.03	

Разрез 2 – 2

(демонтажные работы)

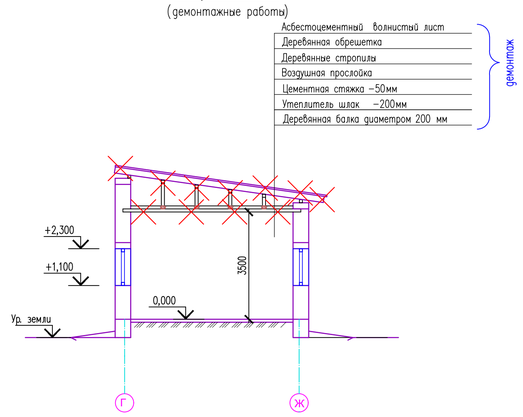

Разрез 3 – 3

(демонтажные работы)

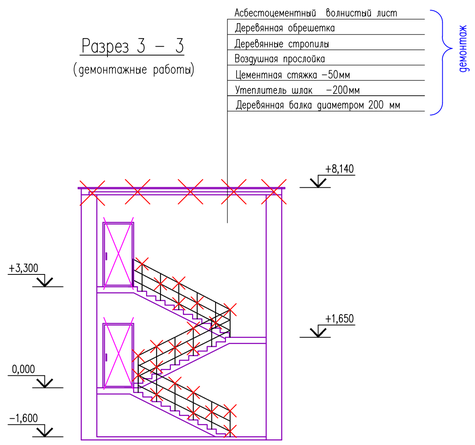

Изм.	Кол.уч.	Лист	N док.	Подп.	Дата	38–21– АС		
						«Капитальный ремонт зданий «Средняя общеобразовательная школа №23», расположенного по адресу РК, город Атырау, СМП-163»		
ГАП		Тиметов У.М.			10.21г		Стадия	Лист	Листов
Проверил		Зулеев С.С.			10.21г		РП	8	
Разработал		Кайгелдиев Р			10.21г	План на отм. +3,300. Разрез 1–1. 2–2. 3–3. (демонтажные работы)	ТОО «КазЖобаСаулет–Консалтинг» г. Шымкент–2021г.	
Н. Контр.		Зулеев С.С.			10.21г			

Схема демонтажа покрытий спорт зала

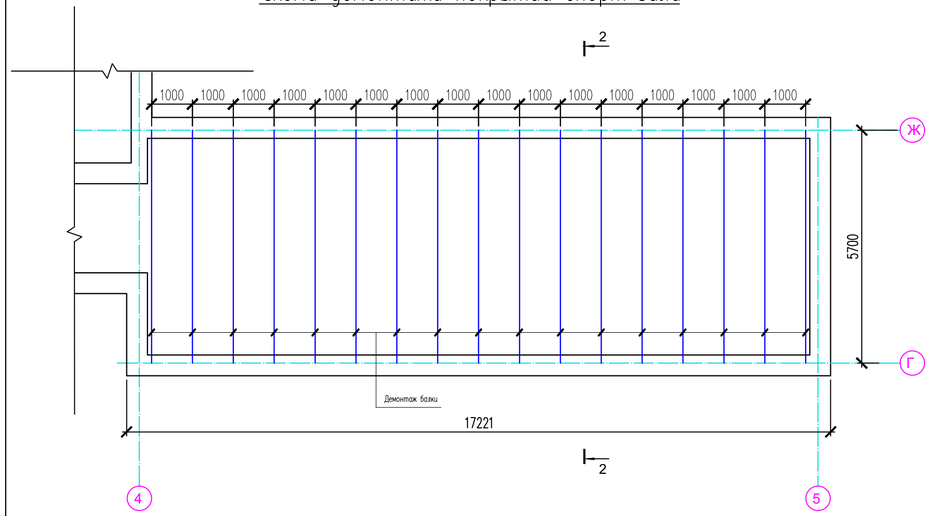

Разрез 2 – 2
(демонтажные работы)

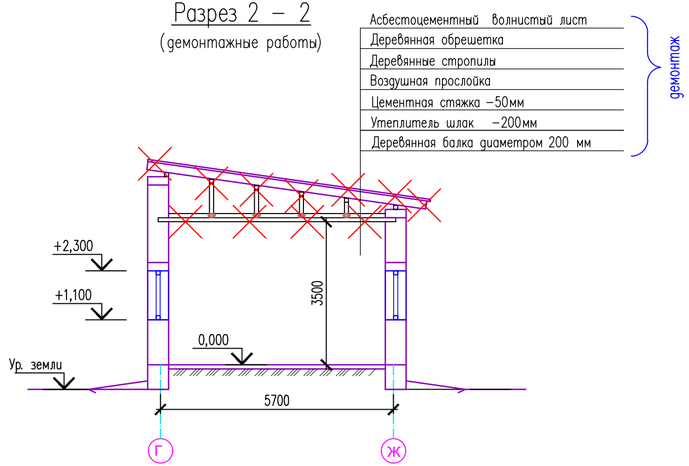

Ведомость демонтажных работ

N п.п.	Обозначение	Наименование видов работ	Ед-цы измер.	Кол-во	Примечание
		Демонтаж чердачной кровли			
		Демонтаж кровли из асбестоцементных листов – 100%	м2	1187,5	
		Разборка деревянных элементов кровли (стропила, мауэрлат и т.д.)	м3	28,20	
		Демонтаж 3 слоя рубероида на битумной мастике	м2	600,0	
		Демонтаж цементной стяжки –50мм	м2	700,0	
		Демонтаж утеплителя	м2	700,0	
		Демонтаж пароизоляций – 1слой рубероида	м2	600,0	
		Демонтаж деревянных балок диаметром 200мм шагом 1000мм, длинной 5700 мм	м3	3,876	
		Демонтаж деревянных балок диаметром 200мм шагом 1000мм, длинной 3200 мм	м3	0,768	

Схема демонтажа покрытий лестницы

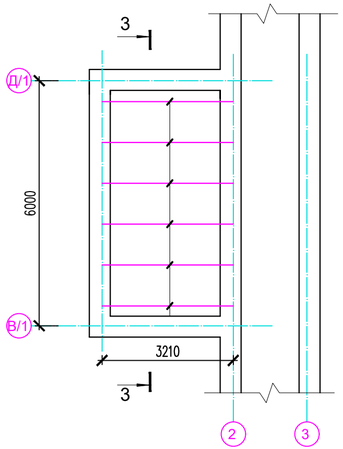

Разрез 3 – 3
(демонтажные работы)

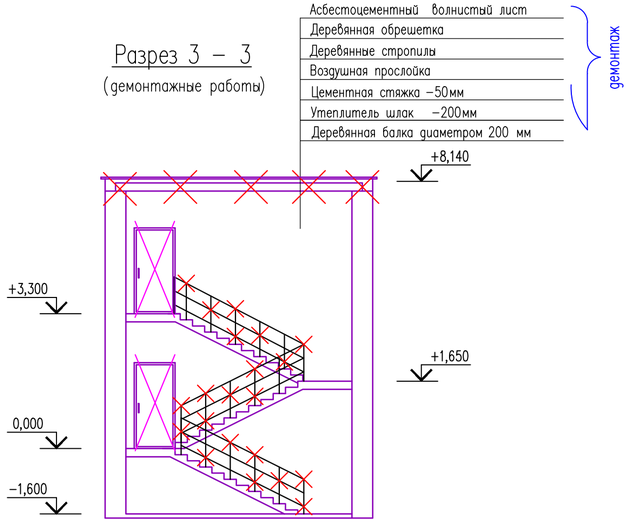

Изм.	Кол.уч.	Лист	Nдок	Подп.	Дата
ГАП		Тиметов У.М.			10.21г
Проверил		Зулеев С.С.			10.21г
Разработал		Койгелдиев Р			10.21г
Н. Контр.		Зулеев С.С.			10.21г

38–21– АС

«Капитальный ремонт зданий «Средняя общеобразовательная школа №23», расположенного по адресу РК, город Атырау, СМП-163»

Стадия	Лист	Листов
РП	9	

Схема демонтажа покрытий спорт зала.
Схема демонтажа покрытий лестницы.
Разрез 2–2 Разрез 3–3

ТОО «КазЖобаСаулет–Консалтинг» г. Шымкент–2021г.

Согласовано

Взам. инв. N

Подп. и дата

Инв. N подл.

Копировал

Формат А4–3

Ведомость демонтажных работ

N п.п.	Обозначение	Наименование видов работ	Ед-цы измер.	Кол-во	Примечание
1		Зачистка внутренней штукатурки заменяемых оконных откосов-100%	м2	134,46	
2		Зачистка внутренних штукатурки заменяемых дверных откосов-100%	м2	67,62	
3		Демонтаж оконных сливов из оцинкованной стали, б=250мм	п.м.	125,8	
4		Демонтаж бетонной отмостки t=100мм шириной 1.0м	м2	163.54	
5		Демонтаж ж/б козырька толщиной 200 мм	м2	10,08	
6		Демонтаж ж/б крыльца Кр-1	м3	4,95	
7		Демонтаж ж/б крыльца Кр-2	м3	2,5	
8		Демонтаж ж/б крыльца Кр-3	м3	0,65	
9		Демонтаж ж/б крыльца Кр-4	м3	8,9	
10		Демонтаж ж/б крыльца Кр-5 2 шт	м3	0,9	
11		Отбивка цоколя	м2	187.88	
12		Демонтаж металлической пожарной лестницы	кг	30,2	
13		Демонтаж покрытие из керамической плитки переходного балкона	м2	13.50	
14		Демонтаж деревянной поручни лестничной клетки	п.м.	9,6	
15		Демонтаж металлического ограждения лестничного марша Л-1 (L 25х4)	кг	25,2	
16		Демонтаж перегородки в санузлах из ДСП 1200х1600h	м2 / шт	15,36 / 8	

Ведомость демонтажных работ

N п.п.	Обозначение	Наименование видов работ	Ед-цы измер.	Кол-во	Примечание
1	р.ш.в.с	Отбивка штукатурки внутренних стен-100%	м2	3107.77	
2	з.и.о.з.п.	Зачистка известковой окраски с затиркой потолка-100%	м2	1661,86	
3	з.и.с.п	Зачистка известковой окраски внутренних стен подвала-100%	м2	520.97	
4		Демотнаж подвесного потолка из ГКЛ в спортзале (помещение 36) -100%	м2	85.86	
5					
6					
7					
8					
9					

Ведомость демонтажа дверных заполнений

N п.п	Обозначение	Наименование	ед. изм.	Количество				Примечание
					1-эт	2-эт	Всего	
		Наружные дверные блоки						
ДН-1		ДГ 2100(h)-900	шт.	-	6	2	8	деревянный
ДН-2		ДГ 2100(h)-1200	шт.	-	3	-	3	деревянный
ДН-3		ДГ 2100(h)-1000	шт.	-	1	-	1	деревянный
		Внутренние дверные блоки						
Д-1		ДГ 2100(h)-900	шт.	-	21	9	30	деревянный
Д-2		ДГ 2100(h)-1000	шт.	-	16	18	34	деревянный

1. Все оси и отметки приняты условно.
2. Данный лист см. совместно с л. АС-##, ##, ##

Ведомость демонтажа оконных и дверных заполнений

N п.п	Обозначение	Наименование	ед. изм.	Количество				Примечание
					1-эт	2-эт	Всего	
		Оконные блоки						
ОК-1		900х1900(h)	шт.	-	15	16	31	деревянный
ПД-1		деревянные подоконные доски 1200х300х30	шт.	-	15	16	31	деревянный
ОК-2		900х900(h)	шт.	-	2	2	4	стеклоблок
ПД-2		деревянные подоконные доски 1200х300х30	шт.	-	2	2	4	стеклоблок
ОК-3		800х650(h)	шт.	-	3	-	3	ПВХ
ПД-3		деревянные подоконные доски 1100х300х30	шт.	-	3	-	3	ПВХ
ОК-4		1000х1900(h)	шт.	-	2	4	6	ПВХ
ПД-4		деревянные подоконные доски 1300х300х30	шт.	-	2	4	6	ПВХ
ОК-5		2000х1900(h)	шт.	-	17	17	34	ПВХ
ПД-5		деревянные подоконные доски 2300х300х30	шт.	-	17	17	34	ПВХ
ОК-6		1500х1900(h)	шт.	-	2	1	3	ПВХ
ПД-6		деревянные подоконные доски 1800х300х30	шт.	-	2	1	3	ПВХ
ОК-7		1200х1900(h)	шт.	-	-	2	2	ПВХ
ПД-7		деревянные подоконные доски 1500х300х30	шт.	-	-	2	2	ПВХ
ОК-8		3000х2350(h)	шт.	-	2	-	2	ПВХ
ПД-8		деревянные подоконные доски 3300х300х30	шт.	-	2	-	2	ПВХ
ОК-9		2000х2500(h)	шт.	-	1	-	1	ПВХ
ПД-9		деревянные подоконные доски 2300х300х30	шт.	-	1	-	1	ПВХ

Согласовано

Взам. инв. N

Подп. и дата

Инв. N подл.

Изм.	Кол.уч.	Лист	Nдок	Подп.	Дата
ГАП		Тиметов У.М.			10.21г
Проверил		Зулеев С.С.			10.21г
Разработал		Койгелдиев Р			10.21г
Н. Контр.		Зулеев С.С.			10.21г

38-21- АС

«Капитальный ремонт зданий «Средняя общеобразовательная школа №23», расположенного по адресу РК, город Атырау, СМП-163»

Стадия	Лист	Листов
РП	10	

Ведомость демонтажа оконных и дверных заполнений. Ведомость демонтажных работ.

ТОО «КазЖобаСаулет-Консалтинг» г. Шымкент-2021г.

Копировал

Формат А4-3

Экспликация полов (демонтажные работы)

Номер помещения	Тип пола	Схема пола или тип пола по серии 2.244-1 в.6	Данные элементов пола и их толщина, мм	Площадь, м2
на отм. -1,600				
1,2,3,4,5,6,7,8,9,10	5	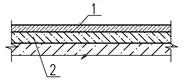	1. Стяжка кл. В15 -20мм (демонтаж) 2. Бетон кл. В7,5 -60мм (существующий)	539.30
			Демонтаж из цементный плинтуса	348,5п.м.

Экспликация полов (демонтажные работы)

Номер помещения	Тип пола	Схема пола или тип пола по серии 2.244-1 в.6	Данные элементов пола и их толщина, мм	Площадь, м2
на отм. +0,000				
1,8,10,16,18,19,22,28, 30,,33,34,39,	1	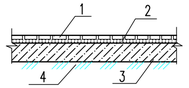	1. Керамогранит -10мм (демонтаж) 2. Прослойка и заполнение швов из цементно-песчаного р-ра -10мм (демонтаж) 3. Подстилающий слой: бетон кл. В7,5 -80мм (существующий) 4. Основание-уплотненный грунт - (существующий)	69,54
			Демонтаж керамического плинтуса	85,99 п.м.
17,20,21,	2	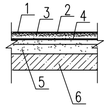	1. Керамические плитки ГОСТ 6787-89 -10мм (демонтаж) 2. Прослойка и заполнение швов из цем.-песч.раствора М150 -10мм (демонтаж) 3. Стяжка из цементно-песчаного раствора М150 -20мм (демонтаж) 4. Гидроизоляционный слой: 1 слой изола на битумной мастике (демонтаж) 5. Стяжка из цементно-песчаного раствора М150 -20мм (существующий) 6. Сборная железоб. плита перекрытия -220мм (сущ.)	16.91
			Демонтаж керамического плинтуса	26.35 п.м.
35,36,	3	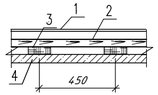	1.Покрытие пола Рейки по (ГОСТ 2695-83) - 29 мм -(демонтаж) 2.Лага 100х40(пролет лаг 1000мм) по (ГОСТ 24454-80Е) -40 - (демонтаж) 3. Звукоизоляционная ленточная прокладка-плиты древесноволокнистые ГОСТ4598-80 -10 (демонтаж) 4.Подстилающий слой: бетон кл. В-7,5-20мм -(сущ.) 5. Сборная железоб. плита перекрытия -220мм (сущ.)	95.49
			Демонтаж деревянного плинтуса	51.84п.м.
2,3,4,5,6,7,9,11,12,13 14,15,23,24,25,26,27, 29,31,32,37,38,40,41, 42	4	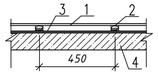	1. Доски ДП-35 ГОСТ8242-88 -30 (демонтаж) 2. Лага 100х40 ГОСТ 24454-80Е -40 (демонтаж) 3. Звукоизоляционная ленточная прокладка-плиты древесноволокнистые ГОСТ4598-80 -10 (демонтаж) 4. Сборная железоб. плита перекрытия -220мм (сущ.)	478.07
			Демонтаж деревянного плинтуса	511,6 п.м.

Экспликация полов (демонтажные работы)

Номер помещения	Тип пола	Схема пола или тип пола по серии 2.244-1 в.6	Данные элементов пола и их толщина, мм	Площадь, м2
на отм. +3,300				
15	6	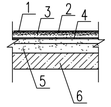	1. Керамические плитки ГОСТ 6787-89 -10мм (демонтаж) 2. Прослойка и заполнение швов из цем.-песч.раствора М150 -10мм (демонтаж) 3. Стяжка из цементно-песчаного раствора М150 -20мм (демонтаж) 4. Гидроизоляционный слой: 1 слой изола на битумной мастике (демонтаж) 5. Стяжка из цементно-песчаного раствора М150 -20мм (существующий) 6. Сборная железоб. плита перекрытия -220мм (сущ.)	13,24
			Демонтаж керамического плинтуса	15.51п.м.
2,3,4,5,6,7,8,9,10, 11,12,13,14,16,17, 18,19,20,21,22,23, 24,25,26,27,28,	7	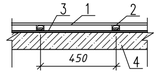	1. Доски ДП-35 ГОСТ8242-88 -30 (демонтаж) 2. Лага 100х40 ГОСТ 24454-80Е -40 (демонтаж) 3. Звукоизоляционная ленточная прокладка-плиты древесноволокнистые ГОСТ4598-80 -10 (демонтаж) 4. Сборная железоб. плита перекрытия -220мм (сущ.)	526.80
			Демонтаж деревянного плинтуса	895,6 п.м.

Экспликация полов (демонтажные работы)

(продолжение)

Номер помещения	Тип пола	Схема пола или тип пола по серии 2.244-1 в.6	Данные элементов пола и их толщина, мм	Площадь, м2
Лестничная клетка				
ступени и площадки лестницы на отм.0,000 +1,650, +3,300,	4	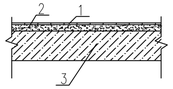	1.Мозаика кл. В15 - 20мм (демонтаж) 2.Стяжка из цементно-песчаного раствора М150 -20мм (существующий) 3.Монолитная лестница - (существующий)	10,5
			Демонтаж из цементный плинтуса	14,1п.м.

Согласовано

Взам. инв. N

Подп. и дата

Инв. N подл.

Изм.	Кол.уч.	Лист	Nдок.	Подп.	Дата
ГАП		Тиметов У.М.			10.21г
Проверил		Зулеев С.С.			10.21г
Разработал		Койгелдиев Р			10.21г
Н. Контр.		Зулеев С.С.			10.21г

38-21- АС

«Капитальный ремонт зданий «Средняя общеобразовательная школа №23», расположенного по адресу РК, город Атырау, СМП-163»

Стадия	Лист	Листов
РП	11	

Экспликация полов. (Демонтажные работы)

ТОО «КазЖобаСаулет-Консалтинг» г. Шымкент-2021г.

Копировал

Формат А4-3

Фасад 1-5
(После ремонта)

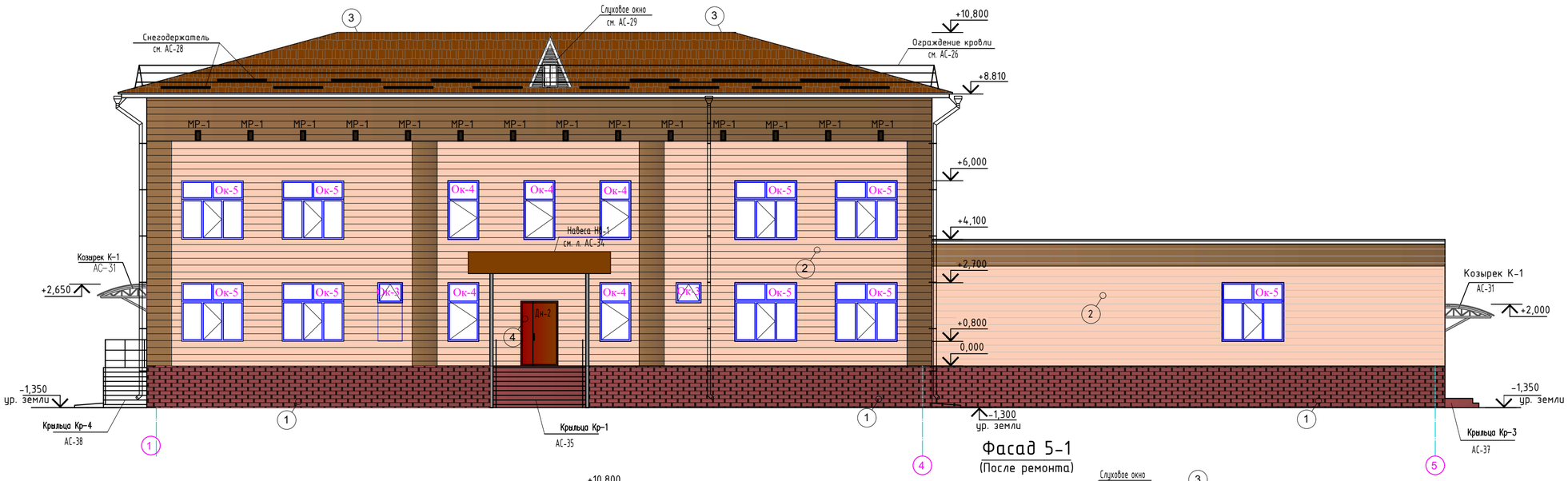

Фасад 5-1
(После ремонта)

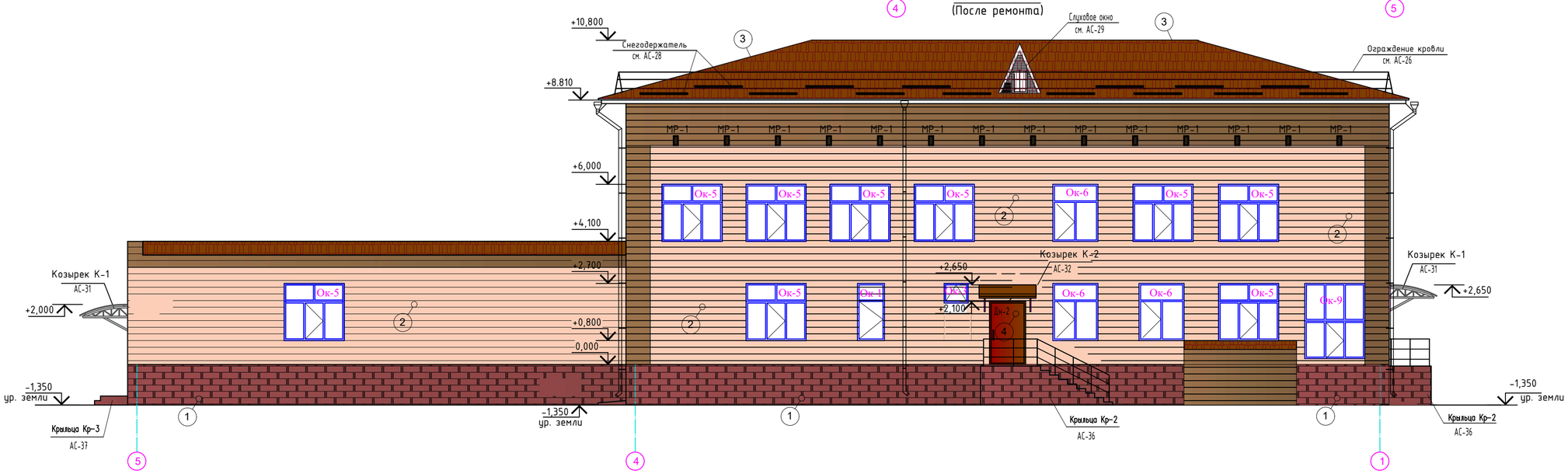

Ведомость наружной отделки фасадов

Поз. отделки	Наименование элементов фасада	Наименование материалов отделки	Цвет, колер		Примечание
1	Цоколь	Керамогранит по ГОСТ 13996-2019 толщ. 10 мм		RAL 6014	187.88м2
2	Наружние стены	Металлосайдинг по ГОСТ 52146-2003 с полимерным покрытием, толщ. 12мм		RAL 8017	348.07 м2
				RAL 1015	734,75м2
3	Кровля	Металлачерепица по СТ РК 2083-2011, толщ. 0,5мм		RAL 7024	
4	Двери	Металлические по ГОСТ 31173-2016		RAL 3007	
5	Окна	ПВХ с двухкамерным стеклопакетом по ГОСТ 30674-99		RAL 9016	
	Откосы	Оконный и дверный проемов из металлосайдинга по ГОСТ 52146-2003		RAL 1015	385.80пм
	Оконный слив	Оцинкованный металл с полимерным покрытием t=0,7мм (ширина откоса 350мм)			см. АС-24

Ведомость обьемов ремонтных работ

Марка поз.	Условные обоз-начения	Наименование ремонтных работ	Ед. изм.	Кол-во	Примеч.
1		Ремонт штукатурки внутренних заменяемых оконных откосов	м2	134,46	
2		Ремонт штукатурки внутренних заменяемых дверных откосов	м2	67,62	
3		Покраска металлической лестницы и ограждение балкона ОГ-3 между осями "В" и "Е" масленной краской ВПМ-2 по ГОСТ 25131-82-за 2 раза.	м2	23,0	
4		Покраска металлической пожарной лестницы и ограждений ОГ-4 по оси "Е" масленной краской ВПМ-2 по ГОСТ 25131-82-за 2 раза.	м2	15,0	
		с отм. 0.000 и выше			
		утеплитель на клею крепленный зонтиками- каменная вата Технониколь, плотность 100кг/м3, толщ -110мм (для кирпичных стен)	м2	1082,82	
		Ветро-гидрозащитная пленка	м2	1082,82	

Согласовано:

Взам. инв. №

Подп. и дата

Инв. № подл.

Изм.	Кол.уч.	Лист	Nдок.	Подп.	Дата
ГАП		Тиметов У.М.			10.21г
Проверил		Зулеев С.С.			10.21г
Разработал		Койгелдиев Р			10.21г
Н. Контр.		Зулеев С.С.			10.21г

38-21- АС

«Капитальный ремонт зданий «Средняя общеобразовательная школа №23», расположенного по адресу РК, город Атырау, СМП-163»

Стадия	Лист	Листов
РП	12	

Фасад 1-5. Фасад 5-1.
(После ремонта)

ТОО «КазЖобаСаулет-Консалтинг»
г. Шымкент-2021г.

Формат

Фасад К–А
(После ремонта)

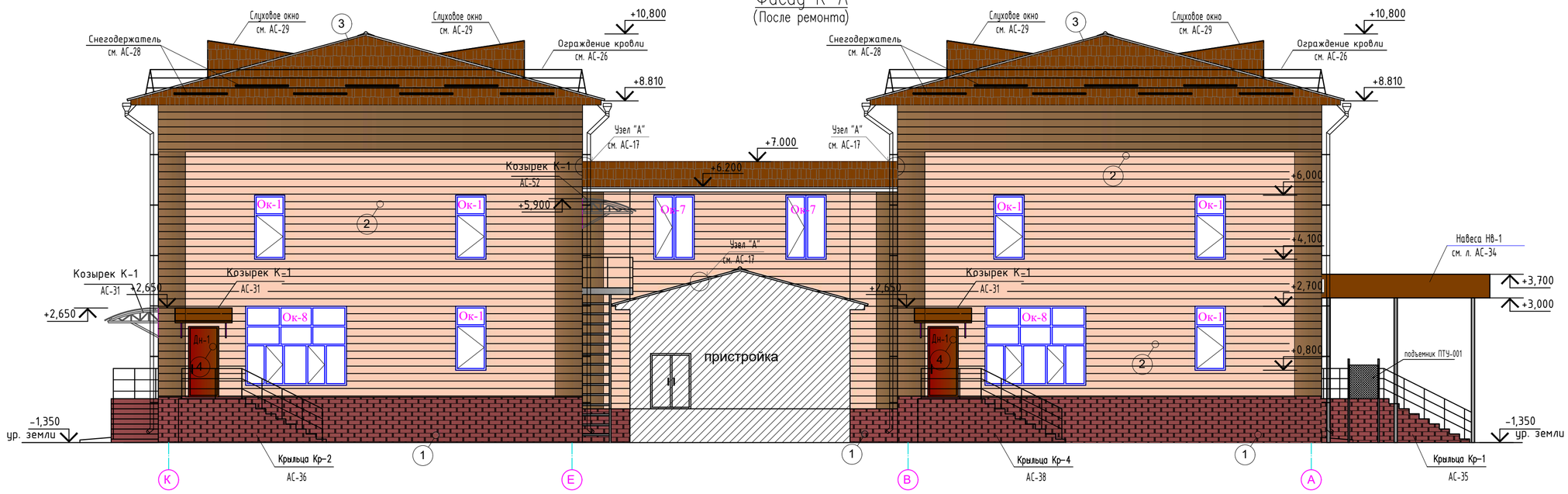

Фасад А–К
(После ремонта)

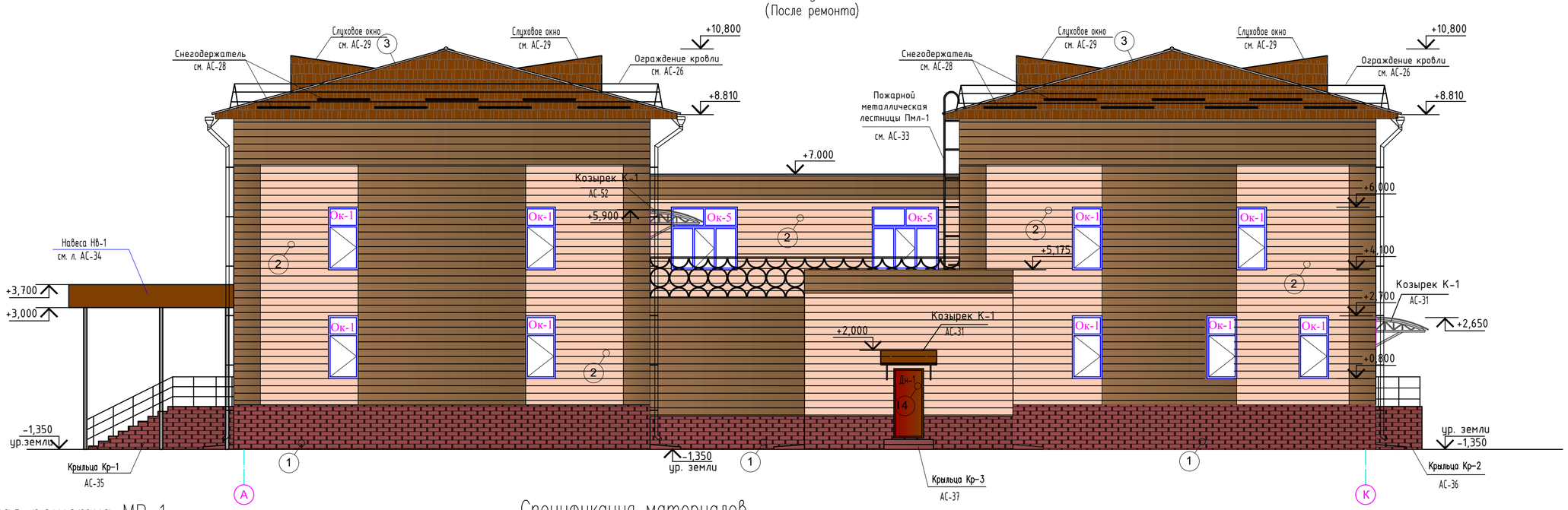

Металлическая решетка МР–1

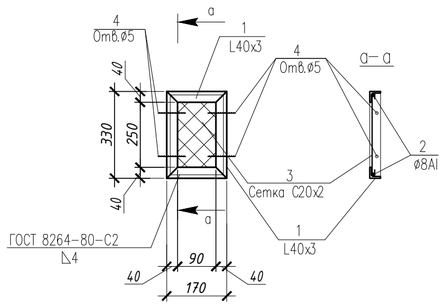

Спецификация материалов

Поз.	Обозначение	Наименование	Кол.	Масса ед., кг.	Примечание
		Металлическая решетка МР–1	56	3.58	103,82кг
1	ГОСТ 8509–93	L40x3 п.м.	1,1	1,85	2,03кг
2	ГОСТ 5781–82*	ø8 AI п.м.	1,0	0,395	0.395кг
3	ГОСТ 5336–80	Сетка 20х2 м2	0,056	2,66	0,148кг
4	ГОСТ 28778–90	Болт самоанкерующиеся М10х100	4	0.01	0,04кг
		Окраска стальных решеток Р–1, м2	2	0,056м2	0.112м2

Изм.	Кол.уч.	Лист	Nдок.	Подп.	Дата
ГАП		Тиметов У.М.			10.21г
Проверил		Зулеев С.С.			10.21г
Разработал		Койгелдиев Р			10.21г
Н. Контр.		Зулеев С.С.			10.21г

38–21– АС

«Капитальный ремонт зданий «Средняя общеобразовательная школа №23», расположенного по адресу РК, город Атырау, СМП-163»

Стадия	Лист	Листов
РП	13	

Фасад К–А Фасад А–К
(После ремонта)

ТОО «КазЖобаСаулет–Консалтинг» г. Шымкент–2021г.

Согласовано

Взам. инв. N

Подп. и дата

Инв. N подл.

Копировал

Формат А2

План на отм. -1,800

(Монтажные работы)

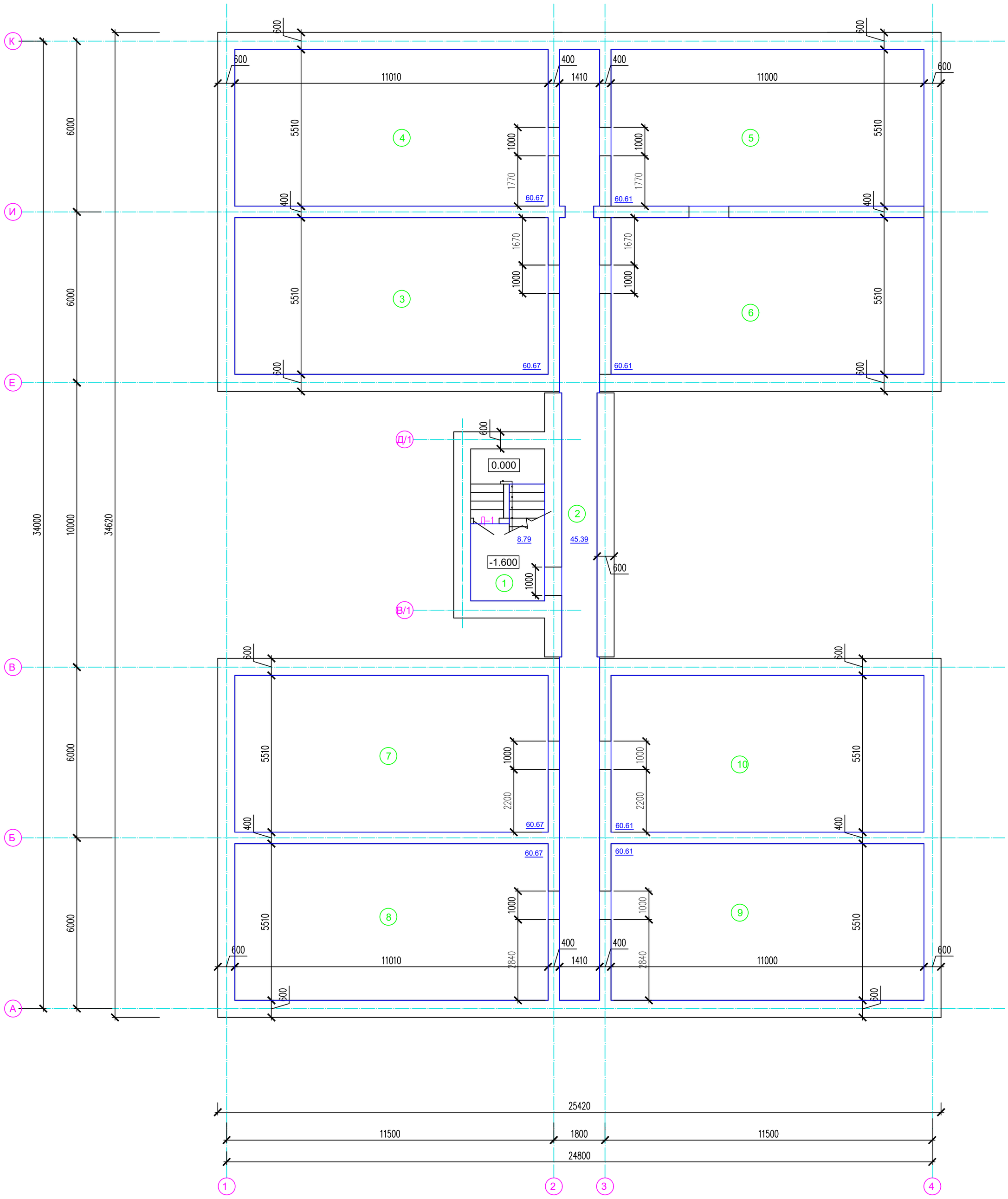

Экспликация помещений

№ поме-щения	Наименование	Площадь, м2	Кат. помещ.
1	Лестничная клетка	8.79	
2	Коридор	45.39	
3	Техподполье	60.67	
4	Техподполье	60.67	
5	Техподполье	60.61	
6	Техподполье	60.61	
7	Техподполье	60.67	
8	Техподполье	60.67	
9	Техподполье	60.61	
10	Техподполье	60.61	

Согласовано

Взам. инв. N

Подп. и дата

Инв. N подл.

Изм.	Кол.уч.	Лист	N док.	Подп.	Дата
ГАП		Тиметов У.М.			10.21г
Проверил		Зулеев С.С.			10.21г
Разработал		Койгелдиев Р			10.21г
Н. Контр.		Зулеев С.С.			10.21г

38–21– АС

«Капитальный ремонт зданий «Средняя общеобразовательная школа №23», расположенного по адресу РК, город Атырау, СМП-163»

Стадия	Лист	Листов
РП	14	

План на отм. -1,800
(Монтажные работы)

ТОО «КазЖобаСаулет–Консалтинг» г. Шымкент–2021г.

Копировал

Формат А2

План на отм. 0,000

(Монтажные работы)

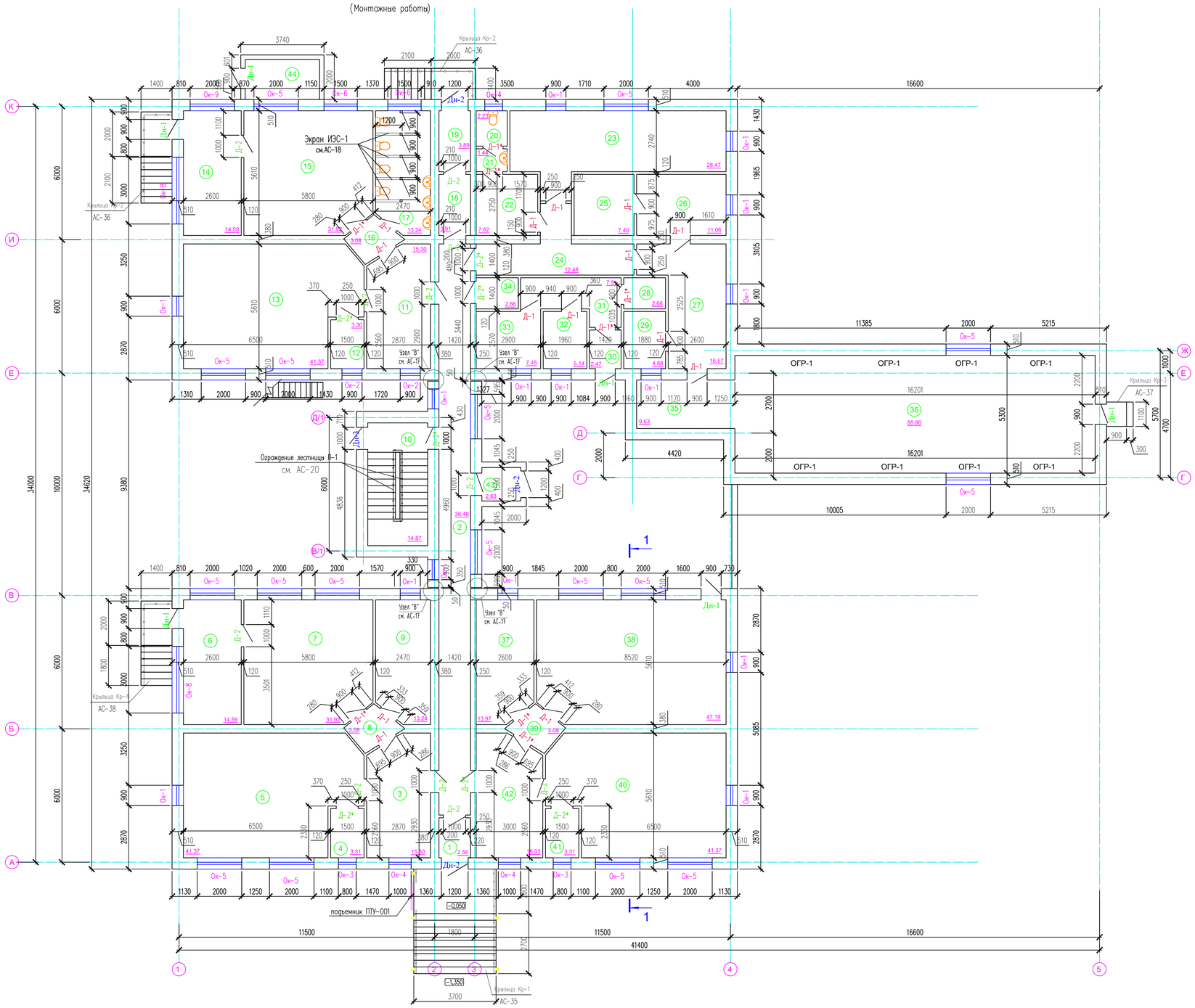

Экспликация помещений

№ поме-щения	Наименование	Площадь м2	Кат. помещ
1	Тамбур	2.56	
2	Коридор	36.48	
3	Фойе	15.30	
4	Помещение	3.31	
5	Кабинет начального класс	41.37	
6	Помещение	14.59	
7	Кабинет физики	31.92	
8	Коридор	3.08	
9	Гардеробная	13.24	
10	Лестничная клетка	14.87	
11	Фойе	15.30	
12	Помещение	3.30	
13	Кабинет МАД	41.37	
14	Помещение	14.59	
15	Кабинет начального класс	31.92	
16	Коридор	3.08	
17	Санузел	13.24	
18	Коридор	3.91	
19	Тамбур	3.89	
20	Санузел	2.23	
21	Умывальная	1.44	
22	Кабинет технологии	7.62	
23	Столовая	28.47	
24	Коридор	12.48	
25	Складское помещение	7.40	
26	Кабинет технологии	11.06	
27	Коридор	16.57	
28	Складское помещение	2.66	
29	Складское помещение	4.88	
30	Тамбур	2.47	
31	Коридор	7.51	
32	Складское помещение	5.14	
33	Складское помещение	7.45	
34	Складское помещение	2.66	
35	Коридор	9.63	
36	Спорт зал	85.86	
37	Кабинет организатора	13.97	
38	Кабинет химий	47.19	
39	Коридор	3.08	
40	Кабинет казахского язык	41.37	
41	Помещение	3.31	
42	Фойе	16.03	
43	Тамбур	2.63	
44	Тепловой узел	6.01	

Изм.	Кол.уч.	Лист	Nдок.	Подп.	Дата
ГАП		Тиметов У.М.			10.21г
Проверил		Зулеев С.С.			10.21г
Разработал		Койгелдиев Р.			10.21г
Н. Контр.		Зулеев С.С.			10.21г

38-21- АС

«Капитальный ремонт зданий «Средняя общеобразовательная школа №23», расположенного по адресу РК, город Атырау, СМП-163»

Стадия	Лист	Листов
РП	15	

План на отм. 0,000.
(Монтажные работы)

ТОО «КазЖобаСаулет-Консалтинг»
г. Шымкент-2021г.

План на отм. +3,300

(Монтажные работы)

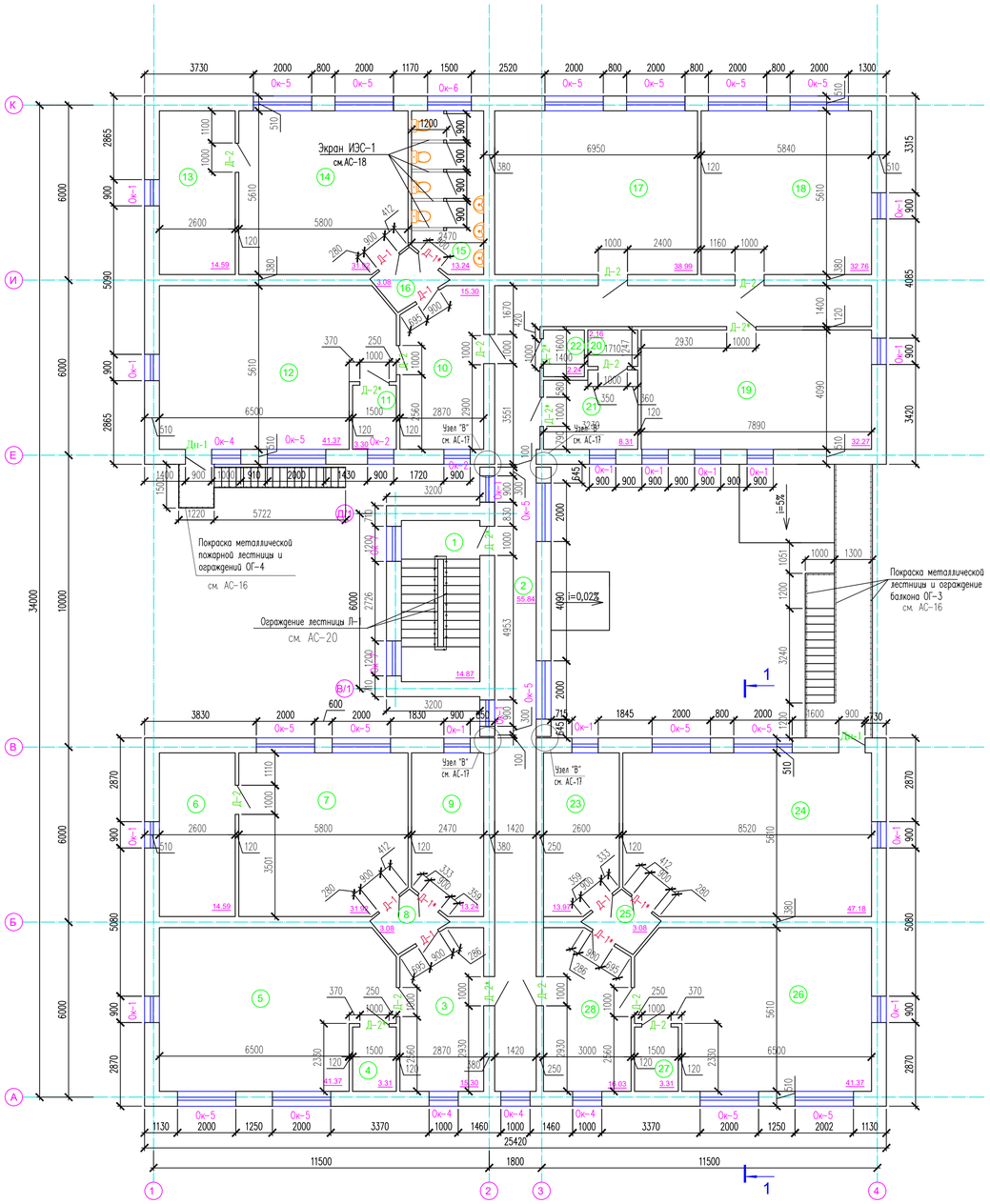

Экспликация помещений

№ поме-щения	Наименование	Площадь, м2	Кат. помещ
1	Лестничная клетка	14.87	
2	Коридор	55.84	
3	Фойе	15.30	
4	Помещение	3.31	
5	Кабинет истории	41.37	
6	Помещение	14.59	
7	Учительская	31.92	
8	Коридор	3.08	
9	Кабинет завуча	13.24	
10	Фойе	15.30	
11	Помещение	3.30	
12	Кабинет начального класс	41.37	
13	Помещение	14.59	
14	Кабинет начального класс	31.92	
15	Санузел	13.24	
16	Коридор	3.08	
17	Библиотека	38.99	
18	Кабинет русского языка	32.76	
19	Кабинет информатики	32.27	
20	Кладовая	2.16	
21	Бухгалтерия	8.31	
22	Помещение	2.24	
23	Кабинет директора	13.97	
24	Кабинет музыки	47.18	
25	Коридор	3.08	
26	Кабинет	41.37	
27	Помещение	3.31	
28	Приемная	16.03	

Разрез 1 – 1

(Монтажные работы)

Металлочерепица СТ РК 2083-2011	-(Монтаж)
Обрешетка из доски 100х32 (h) шаг 350	-(Монтаж)
Гидроизоляционная прокладка ТУ 5772-001-77919831-2006	-(Монтаж)
Стропильная нога из доски 50х200(h) шаг-1000	-(Монтаж)
Стяжка из цементно-песчаного р-ра М100 – 20 мм	-(Монтаж)
Утеплитель – ISOVER OL-P плотность 75-90кг/м3, толщиной 180 мм	-(Монтаж)
2 слой пергамина по ГОСТ 2697-83*, толщиной 2 мм	-(Монтаж)
Сборная ж/б плита покрытия (Существующая)	

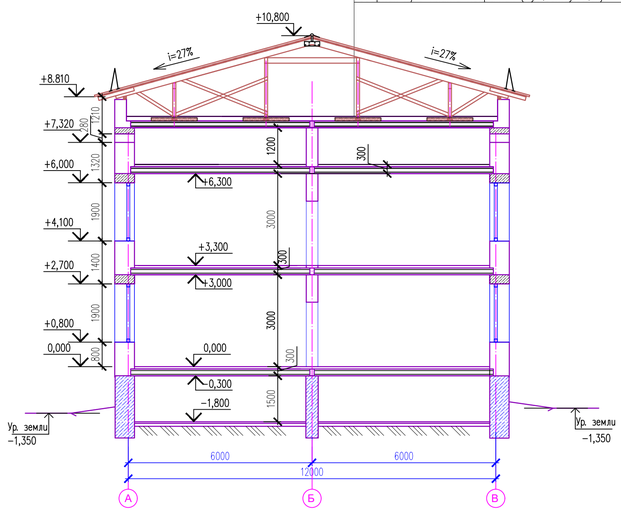

Разрез 2 – 2

(Монтажные работы)

Металлочерепица СТ РК 2083-2011	-(Монтаж)
Обрешетка из доски 100х32 (h) шаг 350	-(Монтаж)
Гидроизоляционная прокладка ТУ 5772-001-77919831-2006	-(Монтаж)
Стропильная нога из доски 50х200(h) шаг-1000	-(Монтаж)
Стяжка из цементно-песчаного р-ра М100 – 20 мм	-(Монтаж)
Чердачный настил из доски 25х250мм	-(Монтаж)
Балка перекрытия 200х200мм	-(Монтаж)
Утеплитель – ISOVER OL-P плотность 75-90кг/м3, толщиной 180 мм	-(Монтаж)
2 слой пергамина по ГОСТ 2697-83*, толщиной 2 мм	-(Монтаж)
Обрешетка из доски 25х250мм	-(Монтаж)
Обшивка гипсокартоном ГКЛВО 15мм по металлическому каркасу	-(Монтаж)

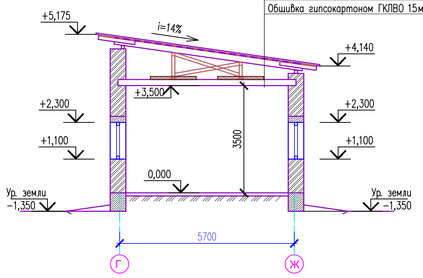

Изм.	Кол.уч.	Лист	Nдок.	Подп.	Дата	38-21- АС		
						«Капитальный ремонт зданий «Средняя общеобразовательная школа №23», расположенного по адресу РК, город Атырау, СМП-163»		
							Стадия	Лист	Листов
ГИП		Тиметов У.М.			10.21г		РП	16	
Проверил		Зулеев С.С.			10.21г				
Разработал		Койгелдиев Р.			10.21г	План на отм. +3,300. Разрез 1-1. 2-2. 3-3. (Монтажные работы)	ТОО «КазЖобаСаулет-Консалтинг» г. Шымкент-2021г.		
Н. Контр.		Зулеев С.С.			10.21г				

А

см. АС-12,13

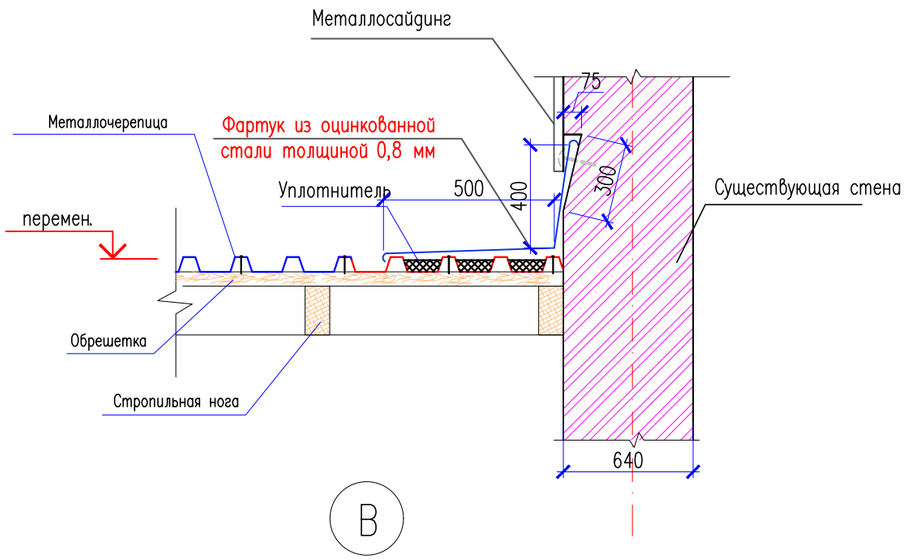

В

заделки деформационных швов наружных стен

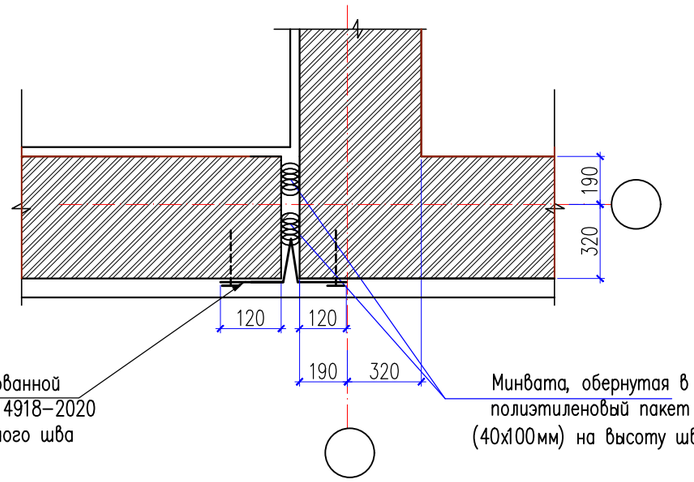

Узел отмостки.

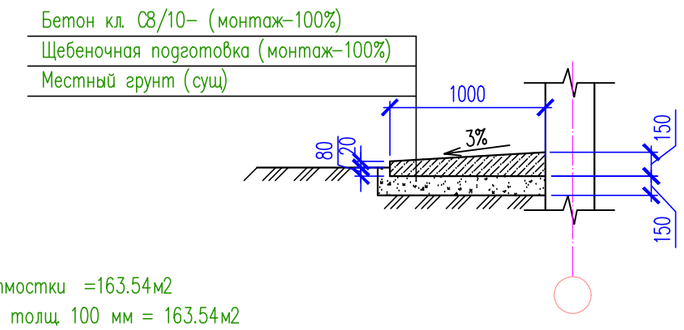

1. Бетон кл. С8/10 толщиной 100 мм для отмостки =163.54м2
2. Щебеночная подготовка фракции 20-40мм, толщ. 100 мм = 163.54м2

Спецификация.

	Обозначение	Наименование	Кол.	Масса ед., кг.	Примеч.
		Узел "А"			
1	Штроба в стене	75х150х300(h) п.м.	15,0		
2	ГОСТ 14918-2020	Фартук из оцинкованной стали толщ. 0,8 мм, шир.-900мм. п.м.	15,5		
3	ГОСТ 6-05-407-75	Уплотнитель коньковый С21х1000-А,В п.м.	15,5		
	расход на 1 п.м.	Узел "В" заделки деформационных швов наружных стен	35,0		
1	ГОСТ 14918 - 2020	Сталь δ=1,0мм, в=380мм, $м^2$	1,0	7,85	7,85кг
2	ГОСТ 9573-2012	Минвата П-175, $м^3$	0,008		

Указание по производству работ

Монтаж металлочерепицы необходимо начинать с торца. Крайняя волна каждого кровельного листа должна быть накрыта следующим листом. Монтаж металлочерепицы начинать с правого торца. Край листа выравнивается по карнизу, и как правило крепится с выступом от карниза 40 мм. Рекомендуется сначала наживить три четыре листа одним шурупом каждый лист в верхней части, для того чтобы получить ровный нижний край и выровнить его по карнизу и только после этого крепить листы окончательно к обрешетке.
В данном случае листы короче чем длина ската, поэтому необходим нахлест по длине, составляющий 200 мм согласно
В первую очередь производится монтаж нижних листов, затем производится монтаж верхних металлочерепицы.
1. Крепление металлочерепицы между собой и к обрешетке следует выполнять самонарезающимися винтами с цинковым покрытием и с уплотненной шайбой из неопреновой резины.
2. При монтаже конька крепление его необходимо производить через верхнюю гофру, тогда длина сомореза подбирается исходя из высоты профиля. Шаг крепления 200...300 мм.
3. По продольной стороне листы соединяются комбинированными заклепками.
4. Маркировка узла "А" читать совместно с листами АС-12,13.
5. Маркировка узла "В" читать совместно с листами АС-15,16.

Изм.	Кол.уч.	Лист	Nдок.	Подп.	Дата
ГАП		Тиметов У.М.			10.21г
Проверил		Зулеев С.С.			10.21г
Разработал		Койгелдиев Р			10.21г
Н. Контр.		Зулеев С.С.			10.21г

38-21- АС

«Капитальный ремонт зданий «Средняя общеобразовательная школа №23», расположенного по адресу РК, город Атырау, СМП-163»

Стадия	Лист	Листов
РП	17	

Узел отмостки.
Узел А Спецификация.

ТОО «КазЖобаСаулет-Консалтинг» г. Шымкент-2021г.

Согласовано

Взам. инв. N

Подп. и дата

Инв. N подл.

Копировал

Формат А3

Установка экранов в санузлах. Экран ИЭС-2

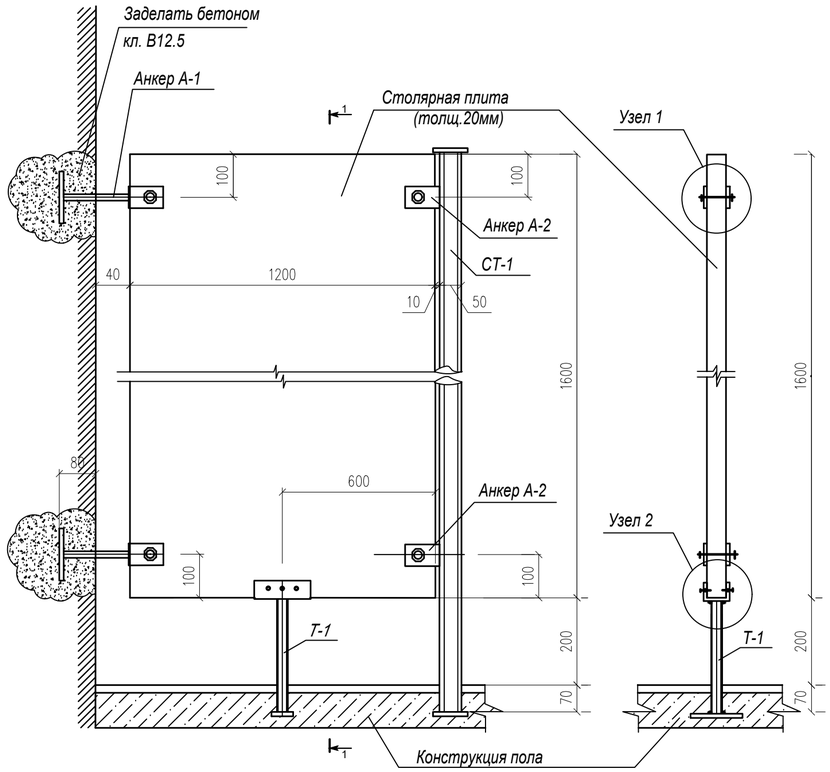

Установка экранов в санузлах.

Металлическая рамка двери

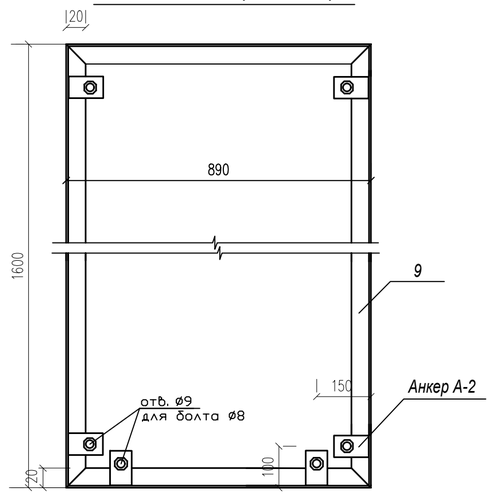

Стойка СТ-1

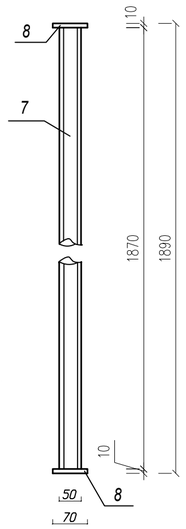

Анкер А-1

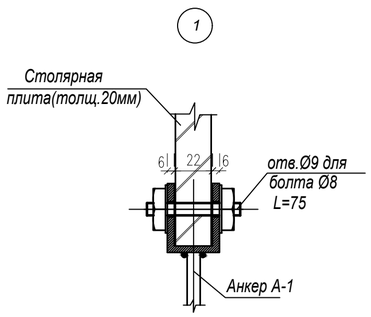

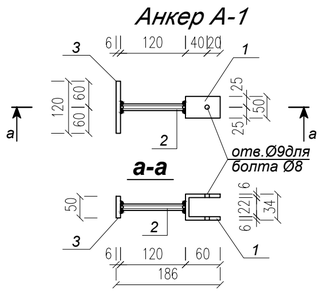

Анкер А-2

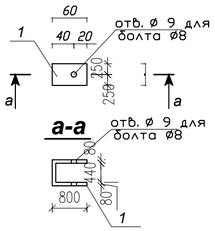

поз.1

(в развернутом виде)

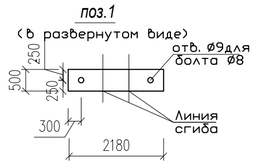

б-б

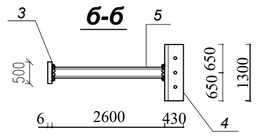

поз.4

(в развернутом виде)

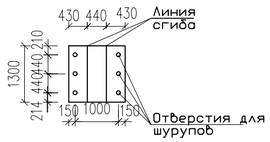

1

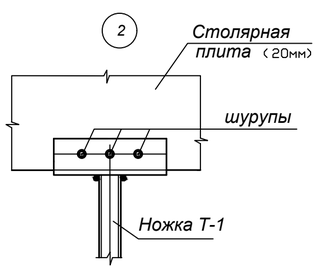

Ножка Т-1

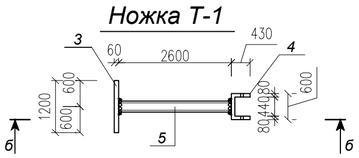

Спецификация конструктивных элементов на один экран

Марка, поз.	Обозначение	Наименование	Кол.	Масса ед.кг.	Приме-чание
	Инд.разраб. см. данный лист	Экран	8		
	Инд.разраб. см. данный лист	Дверная створка	8		
	Инд.разраб. см. данный лист	Стойка металлическая СТ-1	10		
	на 1 шт.	Экран	1		
		из ПВХ 1200х1600х20 $м^3$	1	0.038	
		Анкер А-1	2	0.796	
1	ГОСТ103-2006	-6х50 L=154	1	0.363	
2	ГОСТ8732-78*	ТрубаØ20х3 L=120	1	0.15	
3	ГОСТ103-2006	-6х50 L=120	1	0.283	
		Анкер А-2	2		
1	ГОСТ103-2006	-6х50 L=154	1	0.363	
		Ножка Т-1	1	1.353	
4	ГОСТ103-2006	-6х130 L=120	1	0.74	
5	ГОСТ8732-78*	Труба Ø20х3 L=260	1	0.33	
3	ГОСТ103-2006	-6х50 L=120	1	0.283	
		Детали			
	ГОСТ 7798-70*	Болт М-8 L=75	8	0.101	
	ГОСТ 5915-70*	Гайка М-8	8	0.0117	
	ГОСТ 11371-78*	Шайба М8	8	0.004	
		Стойка металлическая СТ-1	1	6.93	
7	ГОСТ8732-78*	Труба Ø50х3 L=1870	1	6.51	
8	ГОСТ103-2006	-10х70 L=70	2	0.385	
	на 1 шт.	Дверная створка			
		Дверное полотно 980х1590х20 $м^3$	1	0.0311	
9	ГОСТ 8509-93	∟20х3 L=5000	1	4.45	
	на 1 шт.	Анкер А-2	6		
1	ГОСТ 103-2006	-6х50 L=154	1	0.363	
		Детали			
	ГОСТ 7798-70*	Болт М-8 L=75	12	0.101	
	ГОСТ 5915-70*	Гайка М-8	12	0.0117	
	ГОСТ 11371-78*	Шайба М8	12	0.004	

1. Данный лист смотреть совместно с листами АС-15,16.
2. Расход материалов дан на один экран.

Изм.	Кол.уч.	Лист	Nдок.	Подп.	Дата
ГАП		Тиметов У.М.			10.21г
Проверил		Зулеев С.С.			10.21г
Разработал		Койгелдиев Р			10.21г
Н. Контр.		Зулеев С.С.			10.21г

38-21- АС

«Капитальный ремонт зданий «Средняя общеобразовательная школа №23», расположенного по адресу РК, город Атырау, СМП-163»

Стадия	Лист	Листов
РП	18	

Установка экранов в санузлах
Экран ИЭС-1.

ТОО «КазЖобаСаулет-Консалтинг»
г. Шымкент-2021г.

Согласовано

Взам. инв. N

Подп. и дата

Инв. N подл.

Копировал Формат А2

Ограждение радиаторов ОГР-1

Общий вид ОГР-1

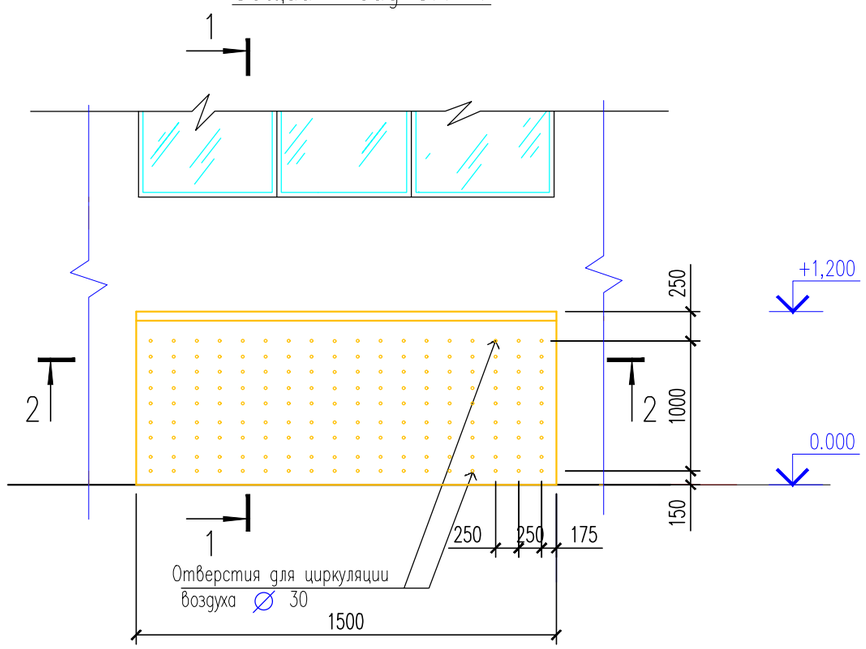

Каркас ограждения ОГР-1

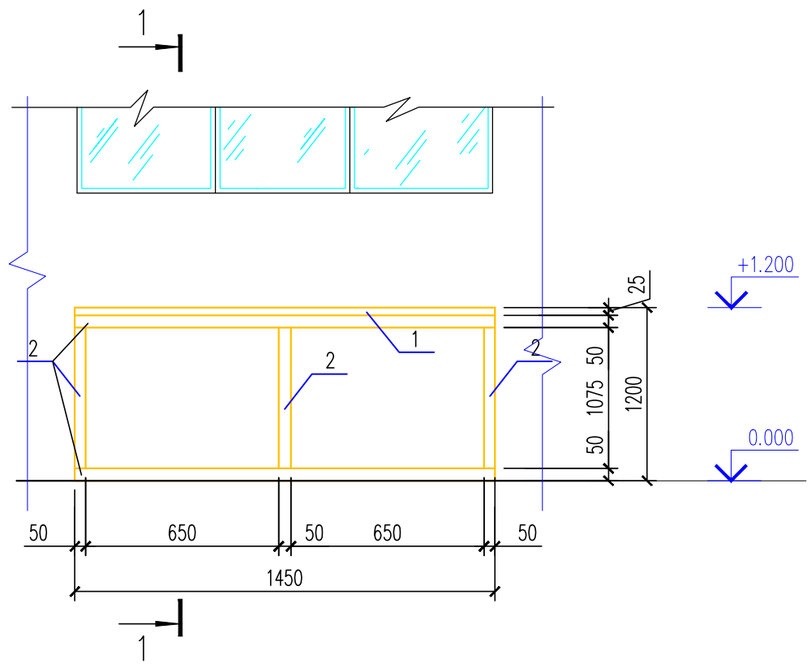

1 – 1

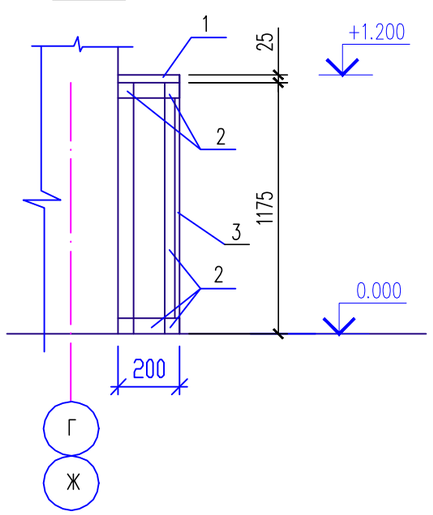

2 – 2

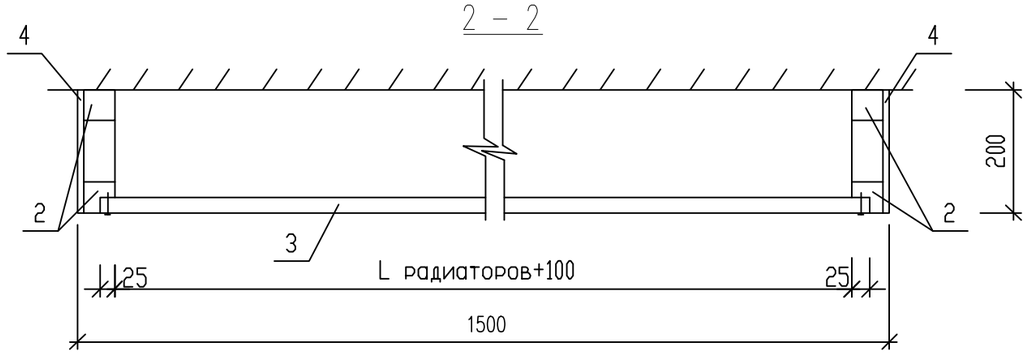

Спецификация на ограждение радиаторов

N п-п	Наименование	Сечение мм	Длина мм	Кол.	Объем $м^3$
1	Доска обшивная	25x200	1500		0,0075
2	Брус п.м.	50x50	8,6 п.м.		0,021
3	Твердые породы. Покрыть лаком за 2 раза	Шпон 10x1150	1450		0,016
4	Доска обшивная	10x200	1200	2	0,0048

1. Маркировку ОГР-1 см. совместно с листом АС-15.
2. Ограждение радиаторов устанавливается в спортзале.
3. В спецификации дан расход на 1 устройство 1 ограждений
4. Общее количество ОГР-1 – 8шт.
5. Облицовку покрыть олифой – ОВ по ГОСТ 32389-2013, окрасить акриловая окраска ВД-АК-111, СТ РК ГОСТ Р 52020-2007 на водной основе за 2 раза. Общий расход =30,08м2

Согласовано

Взам. инв. N

Подп. и дата

Инв. N подл.

Изм.	Кол.уч.	Лист	N док.	Подп.	Дата
ГАП		Тиметов У.М.			10.21г
Проверил		Зулеев С.С.			10.21г
Разработал		Койгелдиев Р			10.21г
Н. Контр.		Зулеев С.С.			10.21г

38-21- АС

«Капитальный ремонт зданий «Средняя общеобразовательная школа №23», расположенного по адресу РК, город Атырау, СМП-163»

Стадия	Лист	Листов
РП	19	

Ограждение радиаторов ОГР-1. (монтажные работы)

ТОО «КазЖобаСаулет-Консалтинг» г. Шымкент-2021г.

Копировал

Формат А3

Ограждение лестницы Л–1.

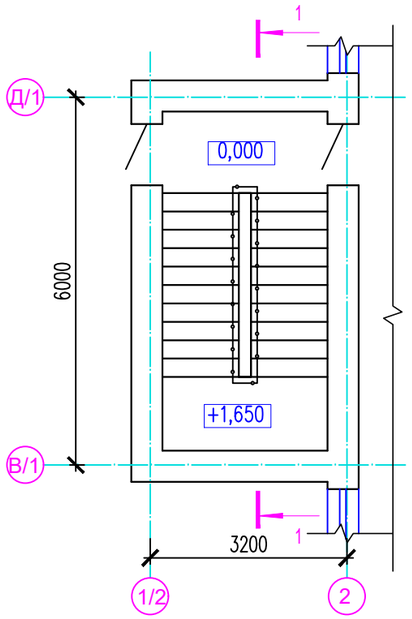

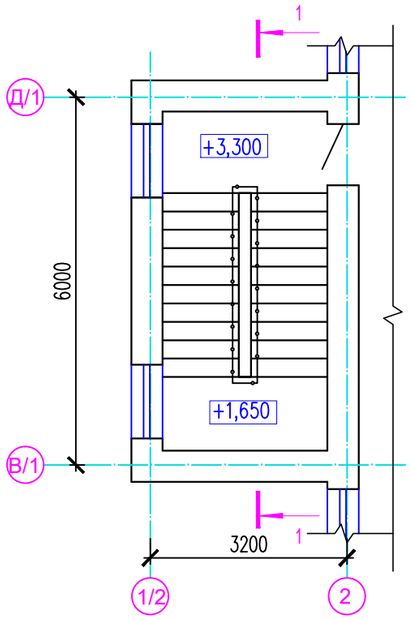

1 – 1

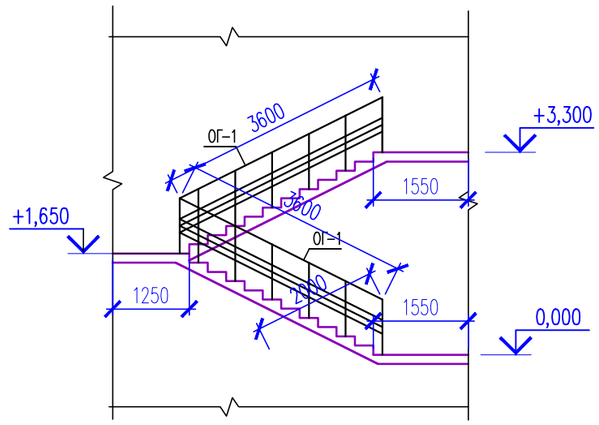

Ограждение ОГ–1

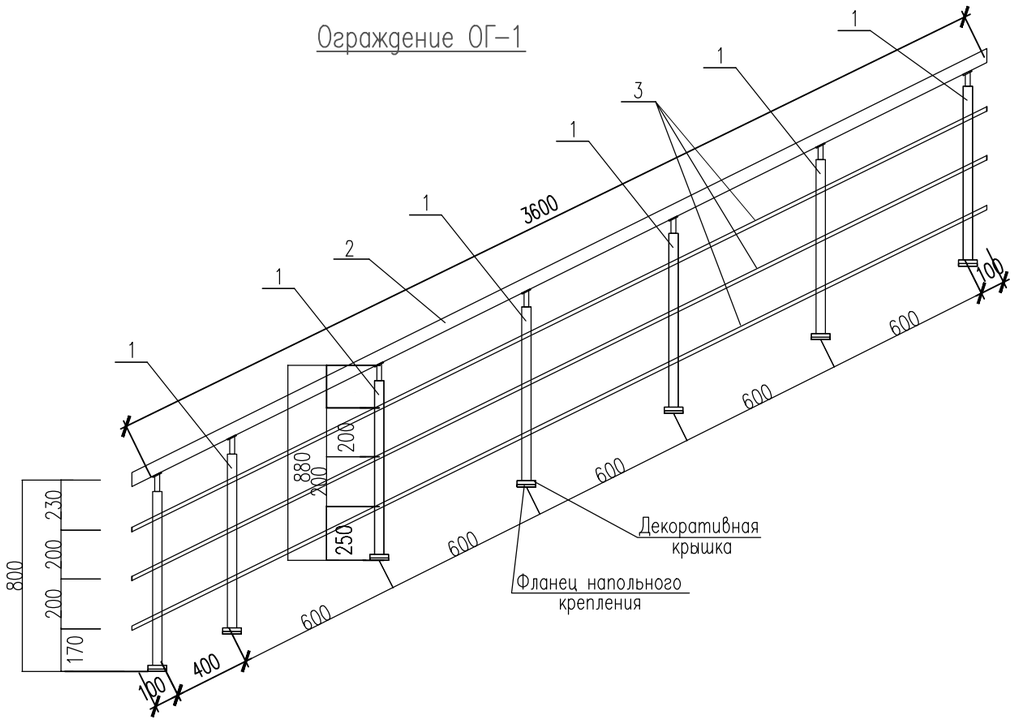

Ограждение ОГ–2

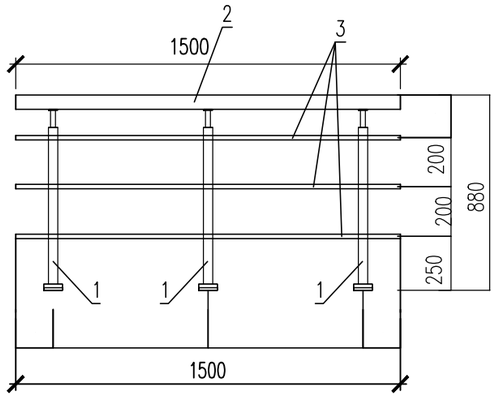

1. Данный лист см. совместно с листами АС–21

Изм.	Кол.уч.	Лист	N док.	Подп.	Дата
ГАП		Тиметов У.М.			10.21г
Проверил		Зулеев С.С.			10.21г
Разработал		Койгелдиев Р			10.21г
Н. Контр.		Зулеев С.С.			10.21г

38–21– АС

«Капитальный ремонт зданий «Средняя общеобразовательная школа №23», расположенного по адресу РК, город Атырау, СМП-163»

Стадия	Лист	Листов
РП	20	

Ограждение лестницы Л–1
Сеч. 1–1. Ограждение ОГ–1.

ТОО «КазЖобаСаулет–Консалтинг» г. Шымкент–2021г.

Согласовано

Взам. инв. N

Подп. и дата

Инв. N подл.

Копировал

Формат А3

Спецификация конструктивных элементов на 1 шт. ограждения

N п.п.	Обозначение	Наименование	Кол.	Масса ед., кг.	Примеч.
	АС-20	Ограждение лестницы ОГ-1	2		расход дан на 1 шт.
		Стойка			
1	ГОСТ 9941-81	Труба 38х2 ГОСТ 9941-81 / 12Х18Н10Т ГОСТ 5632-2014 L=830	7	1.48	10.36
		Держатель поручня ø38.1мм	7		
		Фланец напольного крепления	7		
		Декоративная крышка ø38.1мм	7		
		Поручень			
2	ГОСТ 9941-81	Труба 51х2 ГОСТ 9941-81 / 12Х18Н10Т ГОСТ 5632-2014 L=3600	1	8.71	8.71
		Ригель			
3	ГОСТ 9941-81	Труба 16х(1.5) ГОСТ 9941-81 / 12Х18Н10Т ГОСТ 5632-2014 м.п.	10,8	0.54	5.40
		Соединение ограждений лестницы ОГ-1 между собой			Общий расход
		Поручень			
2	ГОСТ 9941-81	Труба 51х2 ГОСТ 9941-81 / 12Х18Н10Т ГОСТ 5632-2014 L=300	4	0.73	2.92
		Ригель			
3	ГОСТ 9941-81	Труба 16х(1.5) ГОСТ 9941-81 / 12Х18Н10Т ГОСТ 5632-2014 м.п.	1,2	0.54	0.54
	АС-20	Ограждение лестницы ОГ-2	1		расход дан на 1 шт.
		Стойка			
1	ГОСТ 9941-81	Труба 38х2 ГОСТ 9941-81 / 12Х18Н10Т ГОСТ 5632-2014 L=830	2	1.48	2.96
		Держатель поручня ø38.1мм	2		
		Фланец напольного крепления	2		
		Декоративная крышка ø38.1мм	2		
		Поручень			
2	ГОСТ 9941-81	Труба 51х2 ГОСТ 9941-81 / 12Х18Н10Т ГОСТ 5632-2014 L=1500	1	3.63	3.63
		Ригель			
3	ГОСТ 9941-81	Труба 16х(1.5) ГОСТ 9941-81 / 12Х18Н10Т ГОСТ 5632-2014 м.п.	4,5	0.54	2.16

Согласовано

Взам. инв. N

Подп. и дата

Инв. N подл.

1. Данный лист смотреть совместно с листами АР-20.

2. Расход материалов ограждении посчитана на одну лестничную клетку Л-1.

Изм.	Кол.уч.	Лист	N док.	Подп.	Дата
ГАП		Тиметов У.М.			10.21г
Проверил		Зулеев С.С.			10.21г
Разработал		Койгелдиев Р			10.21г
Н. Контр.		Зулеев С.С.			10.21г

38-21- АС

«Капитальный ремонт зданий «Средняя общеобразовательная школа №23», расположенного по адресу РК, город Атырау, СМП-163»

Стадия	Лист	Листов
РП	21	

Спецификация элементов ограждении лестницы Л-1.

ТОО «КазЖобаСаулет-Консалтинг» г. Шымкент-2021г.

Копировал

Формат А3

Ведомость отделки подвала (Ремонтные работы).

Наименование или номер помещения	Потолок		Стены или перегородки		Низ стен или перегородок (панель)			Примечание
	Пло-щадь	Вид отделки	Пло-щадь	Вид отделки	Пло-щадь	Вид отделки	Высота, мм	
1,2,3,4,5,6,7,8,9,10,	539.30	Затирка СТ РК EN 998-1-2011 потолка с последующей известковой окраской за 2 раза.	520.97	Затирка СТ РК EN 998-1-2011 стен с последующей известковой окраской за 2 раза.				

Ведомость отделки помещений 1-го этажа. (Ремонтные работы).

(1-этаж)

Наименование или номер помещения	Потолок		Стены или перегородки		Низ стен или перегородок (панель)			Примечание
	Пло-щадь	Вид отделки	Пло-щадь	Вид отделки	Пло-щадь	Вид отделки	Высота, мм	
3,4,5,6,7,9,11,12,13, 14,15,23,25,26,32,33	285.73	Затирка СТ РК EN 998-1-2011, шпатлевка по ГОСТ 10277-90 "Алинексом", окраска водоэмульсионной краской СТ РК ГОСТ Р 52020-2007	714,5	Улучшенная штукатурка (ГОСТ 31377-2008) цементно-песча-ным р-ром М150 толщ.20мм -(100%) Шпатлевка по ГОСТ 10277-90 "Алинекс" с грунтовкой толщ.2мм (100%) Улучшенная Водоэмульсион-ная покраска СТ РК ГОСТ Р 52020-2007 -(100%)				
1,2,8,16,18,19,24 27,30,31,39,43	107.37	Затирка СТ РК EN 998-1-2011, шпатлевка по ГОСТ 10277-90 "Алинексом", окраска водоэмульсионной краской СТ РК ГОСТ Р 52020-2007	534,4 214,30	Улучшенная штукатурка (ГОСТ 31377-2008) цементно-песча-ным р-ром М150 толщ.20мм -(100%) Шпатлевка по ГОСТ 10277-90 "Алинекс" с грунтовкой толщ.2мм (100%) Улучшенная Водоэмульсион-ная покраска СТ РК ГОСТ Р 52020-2007	320,1	Масляная окраска ПФ-115 по (ГОСТ 30884-2003) толщ 2мм	H=1800	
10,35	24,5	Затирка СТ РК EN 998-1-2011, шпатлевка по ГОСТ 10277-90 "Алинексом", окраска водоэмульсионной краской СТ РК ГОСТ Р 52020-2007	70,23 20,73	Улучшенная штукатурка (ГОСТ 31377-2008) цементно-песча-ным р-ром М150 толщ.20мм -(100%) Шпатлевка по ГОСТ 10277-90 "Алинекс" с грунтовкой толщ.2мм (100%) Улучшенная Водоэмульсион-ная покраска СТ РК ГОСТ Р 52020-2007	49,5	Масляная окраска ПФ-115 по (ГОСТ 30884-2003) толщ 2мм	H=1800	
17,20,21,22,28,34	29.85	Затирка СТ РК EN 998-1-2011, шпатлевка по ГОСТ 10277-90 "Алинексом", окраска водоэмульсионной краской СТ РК ГОСТ Р 52020-2007	140,43	Простая штукатурка (ГОСТ 31377-2008) цементно-песча-ным р-ром М150 толщ.20мм -(100%)	140,43	Кафельная глазурованная плитка по ГОСТ 6141-91 толщ 10мм, на сухой смеси клеевой СТ 11682006 = 5мм.	H=3000	
36	85.86	Затирка СТ РК EN 998-1-2011, шпатлевка по ГОСТ 10277-90 "Алинексом", окраска водоэмульсионной краской СТ РК ГОСТ Р 52020-2007	153,9 80,40	Улучшенная штукатурка (ГОСТ 31377-2008) цементно-песча-ным р-ром М150 толщ.20мм -(100%) Шпатлевка по ГОСТ 10277-90 "Алинекс" с грунтовкой толщ.2мм (100%) Улучшенная Водоэмульсион-ная покраска СТ РК ГОСТ Р 52020-2007	73,5	Масляная окраска ПФ-115 по (ГОСТ 30884-2003) толщ 2мм	H=1800	

Ведомость отделки помещений 2-го этажа. (Ремонтные работы).

(2-этаж)

Наименование или номер помещения	Потолок		Стены или перегородки		Низ стен или перегородок (панель)			Примечание
	Пло-щадь	Вид отделки	Пло-щадь	Вид отделки	Пло-щадь	Вид отделки	Высота, мм	
3,4,5,6,7,9,10,11 12,13,14,17,18,19,21 23,24,26,27,28	460,4	Затирка СТ РК EN 998-1-2011, шпатлевка по ГОСТ 10277-90 "Алинексом", окраска водоэмульсионной краской СТ РК ГОСТ Р 52020-2007	997,44	Улучшенная штукатурка (ГОСТ 31377-2008) цементно-песча-ным р-ром М150 толщ.20мм -(100%) Шпатлевка по ГОСТ 10277-90 "Алинекс" с грунтовкой толщ.2мм (100%) Улучшенная Водоэмульсион-ная покраска СТ РК ГОСТ Р 52020-2007 -(100%)				
2,8,16,25	65.08	Затирка СТ РК EN 998-1-2011, шпатлевка по ГОСТ 10277-90 "Алинексом", окраска водоэмульсионной краской СТ РК ГОСТ Р 52020-2007	280,9 96,5	Улучшенная штукатурка (ГОСТ 31377-2008) цементно-песча-ным р-ром М150 толщ.20мм -(100%) Шпатлевка по ГОСТ 10277-90 "Алинекс" с грунтовкой толщ.2мм (100%) Улучшенная Водоэмульсион-ная покраска СТ РК ГОСТ Р 52020-2007	184,4	Масляная окраска ПФ-115 по (ГОСТ 30884-2003) толщ 2мм	H=1800	
1	14.87	Обшивка гипсокартоном ГКЛВО 15мм по металлическому каркасу, шпатлевка по ГОСТ 10277-90 "Алинексом", окраска водоэмульсионной краской СТ РК ГОСТ Р 52020-2007	40,53 10,93	Улучшенная штукатурка (ГОСТ 31377-2008) цементно-песча-ным р-ром М150 толщ.20мм -(100%) Шпатлевка по ГОСТ 10277-90 "Алинекс" с грунтовкой толщ.2мм (100%) Улучшенная Водоэмульсион-ная покраска СТ РК ГОСТ Р 52020-2007	29,6	Масляная окраска ПФ-115 по (ГОСТ 30884-2003) толщ 2мм	H=1800	
15,20,22	17.64	Затирка СТ РК EN 998-1-2011, шпатлевка по ГОСТ 10277-90 "Алинексом", окраска водоэмульсионной краской СТ РК ГОСТ Р 52020-2007	73,89	Простая штукатурка (ГОСТ 31377-2008) цементно-песча-ным р-ром М150 толщ.20мм -(100%)	73,89	Кафельная глазурованная плитка по ГОСТ 6141-91 толщ 10мм, на сухой смеси клеевой СТ 11682006 = 5мм.	H=3000	

Очистить плиту перекрытия. Расшить швы между плит перекрытия. Обработать гидрофобизаторным составом. Швы замоноличить цементно-песчаным раствором марки М50.
Расход = 1300,0 п.м.
Категория II работоспособная конструкция

Согласовано

Взам. инв. N

Подп. и дата

Инв. N подл.

Изм.	Кол.уч.	Лист	Nдок.	Подп.	Дата	38-21- АС		
						«Капитальный ремонт зданий «Средняя общеобразовательная школа №23», расположенного по адресу РК, город Атырау, СМП-163»		
ГАП		Тиметов У.М.			10.21г		Стадия	Лист	Листов
Проверил		Зулеев С.С.			10.21г		РП	22	
Разработал		Койгелдиев Р			10.21г				
Н. Контр.		Зулеев С.С.			10.21г	Ведомость отделки. (Монтажные работы)	ТОО «КазЖобаСаулет-Консалтинг» г. Шымкент-2021г.		

Копировал Формат А2

Экспликация полов (монтажные работы)

Номер помещения	Тип пола	Схема пола или тип пола по серии 2.244-1 в.6	Данные элементов пола и их толщина, мм	Площадь, м2
на отм. -1,800				
1,2,3,4,5,6,7,8,9,10	5	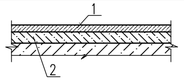	1. Стяжка кл. С12/15 -20мм (монтаж) 2. Бетон кл. В7,5 -60мм (существующий)	539.30
			Устройство из цементный плинтуса	348,5п.м.

Экспликация полов (монтажные работы)

Номер помещения	Тип пола	Схема пола или тип пола по серии 2.244-1 в.6	Данные элементов пола и их толщина, мм	Площадь, м2
на отм. +0,000				
1,8,10,16,18,19,22,28, 30,,33,34,39,	1	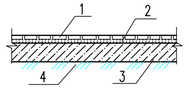	1. Керамогранит по ГОСТ 13996-2019 -10мм (монтаж) 2. Прослойка и заполнение швов из цементно-песчаного р-ра -10мм (монтаж) 3. Подстилающий слой: бетон кл. В7,5-80мм (существующий) 4. Основание-уплотненный грунт - (существующий)	69,54
			Установка керамических плинтусов	85,99 п.м.
17,20,21,	2	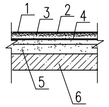	1. Керамические плитки ГОСТ 13996-2019 -10мм (монтаж) 2. Прослойка и заполнение швов из цем.-песч.раствора М150 -10мм (монтаж) 3. Стяжка из цементно-песчаного раствора М150 -20мм (монтаж) 4. Гидроизоляционный слой: 1 слой изола на битумной мастике (монтаж) 5. Стяжка из цементно-песчаного раствора М150 -20мм (существующий) 6. Сборная железоб. плита перекрытия -220мм (сущ.)	16.91
			Установка керамических плинтусов	26.35 п.м.
35,36,	3	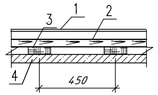	1.Покрытие пола Рейки по (ГОСТ 2695-83) - 29 мм -(монтаж) 2.Лага 100х40(пролет лаг 1000мм) по (ГОСТ 24454-80Е) -40 - (монтаж) 3. Звукоизоляционная ленточная прокладка-плиты древесноволокнистые ГОСТ4598-80 -10 (монтаж) 4.Подстилающий слой: бетон кл. В-7,5-20мм -(сущ.) 5. Сборная железоб. плита перекрытия -220мм (сущ.)	95.49
			Установка поливинилхлоридных плинтусов	51.84п.м.
2,3,4,5,6,7,9,11,12,13 14,15,23,24,25,26,27, 29,31,32,37,38,40,41, 42	4	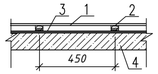	1. Доски ДП-35 ГОСТ8242-88 -30 (монтаж) 2. Лага 100х40 ГОСТ 24454-80Е -40 (монтаж) 3. Звукоизоляционная ленточная прокладка-плиты древесноволокнистые ГОСТ4598-80 -10 (монтаж) 4. Сборная железоб. плита перекрытия -220мм (сущ.)	478.07
			Установка поливинилхлоридных плинтусов	511,6 п.м.

Экспликация полов (монтажные работы)

Номер помещения	Тип пола	Схема пола или тип пола по серии 2.244-1 в.6	Данные элементов пола и их толщина, мм	Площадь, м2
на отм. +3,300				
15	6	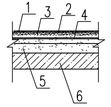	1. Керамические плитки ГОСТ 13996-2019 -10мм (монтаж) 2. Прослойка и заполнение швов из цем.-песч.раствора М150 -10мм (монтаж) 3. Стяжка из цементно-песчаного раствора М150 -20мм (монтаж) 4. Гидроизоляционный слой: 1 слой изола на битумной мастике (монтаж) 5. Стяжка из цементно-песчаного раствора М150 -20мм (существующий) 6. Сборная железоб. плита перекрытия -220мм (сущ.)	13,24
			Установка керамических плинтусов	15.51п.м.
2,3,4,5,6,7,8,9,10, 11,12,13,14,16,17, 18,19,20,21,22,23, 24,25,26,27,28,	7	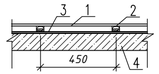	1. Доски ДП-35 ГОСТ8242-88 -30 (монтаж) 2. Лага 100х40 ГОСТ 24454-80Е -40 (емонтаж) 3. Звукоизоляционная ленточная прокладка-плиты древесноволокнистые ГОСТ4598-80 -10 (монтаж) 4. Сборная железоб. плита перекрытия -220мм (сущ.)	526.80
			Установка поливинилхлоридных плинтусов	895,6 п.м.

Экспликация полов (демонтажные работы)

(продолжение)

Номер помещения	Тип пола	Схема пола или тип пола по серии 2.244-1 в.6	Данные элементов пола и их толщина, мм	Площадь, м2
Лестничная клетка				
ступени и площадки лестницы на отм.0,000 +1,650, +3,300,	4	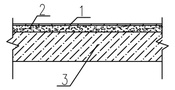	1. Керамогранит по ГОСТ 13996-2019 -10 (монтаж) 2. Прослойка и заполнение швов из цементно-песчаного раствора М150 -10 (монтаж) 3.Стяжка из цементно-песчаного раствора М150 -20мм (существующий) 4.Монолитная лестница - (существующий)	10,5
			Установка керамических плинтусов	14,1п.м.

1. Данный лист смотреть см. л.-АС-14,15,16.
2. Полы приняты по серии 2.244-1,в.6.
3. Покрытия пола из керамогранита выполнить светлых танов.
4. Керамогранитные полы выполнить с плинтусами из керамических плиток.
5. Полы из линолиума выполнить с плинтусами из поливинилхлоридными.
6. *В помещениях с гидроизоляцией в местах примыкания пола к перегородкам гидроизоляционный слой завести на стены на 300 мм. над уровнем чистого пола.*
7. *В местах примыкания пола к стенам и перегородкам следует предусматривать зазор шириной не менее 2 см на толщину стяжки.*

Согласовано

Взам. инв. N

Подп. и дата

Инв. N подл.

Изм.	Кол.уч.	Лист	Nдок	Подп.	Дата
ГАП		Тиметов У.М.			10.21г.
Проверил		Зулеев С.С.			10.21г.
Разработал		Койгелдиев Р			10.21г.
Н. Контр.		Зулеев С.С.			10.21г.

38-21- АС

«Капитальный ремонт зданий «Средняя общеобразовательная школа №23», расположенного по адресу РК, город Атырау, СМП-163»

Стадия	Лист	Листов
РП	23	

Экспликация полов. (Монтажные работы)

ТОО «КазЖобаСаулет-Консалтинг» г. Шымкент-2021г.

Копировал

Формат А4-3

Спецификация элементов заполнения проемов

Марка, поз.	Обозначение	Наименование	Кол-во на этаж: подвал	1 этаж	2 этаж		Всего	Масса ед.,кг.	Примечание
		Оконные блоки							
ОК-1	ГОСТ 30674-99	ОП В2 900х1900(h) (4М1-12-4М1-12-4М1) 1 элементный , моск.сеткой 1,17	–	15	16		31		металлопластик
ПД-1	ГОСТ 30673-2013	Подоконник белый ПД-1 34х350х1050	–	15	16		31		из ПВХ
ОК-2	ГОСТ 30674-99	ОП В2 900х900(h) (4М1-12-4М1-12-4М1) 1 элементное моск.сеткой 0,81	–	2	2		4		металлопластик
ПД-2	ГОСТ 30673-2013	Подоконник белый ПД-1 34х350х1050	–	2	2		4		из ПВХ
ОК-3	ГОСТ 30674-99	ОП В2 800х650(h) (4М1-12-4М1-12-4М1) 1 элементное моск.сеткой 0,52	–	3	–		3		металлопластик
ПД-3	ГОСТ 30673-2013	Подоконник белый ПД-1 34х350х950	–	3	–		3		из ПВХ
ОК-4	ГОСТ 30674-99	ОП В2 1000х1900(h) (4М1-12-4М1-12-4М1) 1 элементное моск.сеткой 1,3	–	2	4		6		металлопластик
ПД-4	ГОСТ 30673-2013	Подоконник белый ПД-1 34х350х1150	–	2	4		6		из ПВХ
ОК-5	ГОСТ 30674-99	ОП В2 2000х1900(h) (4М1-12-4М1-12-4М1) 3-х элементное моск.сеткой 0,91	–	17	17		34		металлопластик
ПД-5	ГОСТ 30673-2013	Подоконник белый ПД-1 34х350х1150	–	17	17		34		из ПВХ
ОК-6	ГОСТ 30674-99	ОП В2 1500х1900(h) (4М1-12-4М1-12-4М1) 2-х элементное моск.сеткой 1,04	–	2	1		3		металлопластик
ПД-6	ГОСТ 30673-2013	Подоконник белый ПД-1 34х350х1650	–	2	1		3		из ПВХ
ОК-7	ГОСТ 30674-99	ОП В2 1200х1900(h) (4М1-12-4М1-12-4М1) 2-х элементное моск.сеткой 1,14	–	–	2		2		металлопластик
ПД-7	ГОСТ 30673-2013	Подоконник белый ПД-1 34х350х1350	–	–	2		2		из ПВХ
ОК-8	ГОСТ 30674-99	ОП В2 3000х2350(h) (4М1-12-4М1-12-4М1) 5-и элементное моск.сеткой 0,78(2шт)	–	–	2		2		металлопластик
ПД-8	ГОСТ 30673-2013	Подоконник белый ПД-1 34х350х3150	–	–	2		2		из ПВХ
ОК-9	ГОСТ 30674-99	ОП В2 2000х2500(h) (4М1-12-4М1-12-4М1) 3-х элементное моск.сеткой 0,91	–	–	1		1		металлопластик
ПД-9	ГОСТ 30673-2013	Подоконник белый ПД-1 34х350х2150	–	–	1		1		из ПВХ
	ГОСТ 14918-2020	Сливы из оцинкованной кровельной стали толщ. 0,7мм шириной 350мм							120,0п.м.

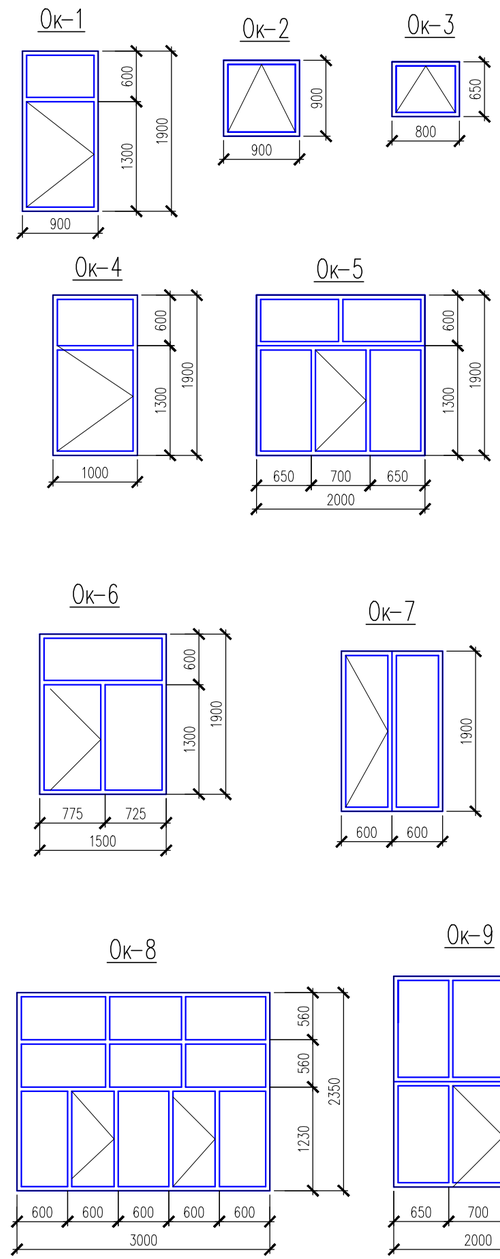

Спецификация элементов заполнения проемов

Марка, поз.	Обозначение	Наименование	Кол-во на этаж: на отм. 0.000	на отм. +3.300	Всего	Масса ед.,кг.	Примечание
		Внутренние дверные блоки					
Д-1	ГОСТ 6629-88	Дверь ДГ 21-9п	14	5	19		дерево
Д-1*	ГОСТ 6629-88	Дверь ДГ 21-9л	8	4	12		дерево
Д-2	ГОСТ 6629-88	Дверь ДГ 21-10п	11	11	22		дерево
Д-2*	ГОСТ 6629-88	Дверь ДГ 21-10л	7	7	14		дерево
		Наружные дверные блоки					
Дн-1	ГОСТ 31173-2016	ДСН А, Оп, Л, Пра, Н, П2лс, М3, 2100-900 (С заполнением мин- ватой марки 100)	6	2	8		металлический
ДН-2	ГОСТ 31173-2016	ДСН А, Дп, Пр, Пра, Н, П2лс, М3, О 2100-1200 (С заполнением мин- ватой марки 100)	3	–	3		металлический
ДН-3	ГОСТ 31173-2016	ДСН А, Дп, Л, Пра, Н, П2лс, М3, О 2100-1000 (С заполнением мин- ватой марки 100)	1	–	1		металлический

1. Двери поз. ДН-1, ДН-2, ДН-3. металлические наружные по ГОСТ 31173-2016. Однопольные распашные с порогом, утепленные. Установить дверные ручки, врезной замок. Обеспечить уплотнение в притворах.
2. Дверь поз. Дв-1, Дв-1*, Дв-2, Дв-2* - внутренние деревянные по ГОСТ 6629-88. Антивандальные, однопольные, распашные без порога. Установить дверные ручки, врезной замок.
3. Предусмотреть установку замков безопасности для исключения выпадения людей из окон в местах открывания окон . Общее количество 79 шт.
4. Оконные блоки из поливинилхлоридных профилей выполняются в соответствии с требованиями ГОСТ 30674-99 и ГОСТ 21519-2003. Поливинилхлоридные профили изготавливаются из жесткого непластифицированного, модифицированного на высокую ударную вязкость и стойкость к климатическим воздействиям поливинилхлорида, и должны отвечать требованиям ГОСТ 30673, а также техническим условиям на конкретные системы профилей, утвержденных в установленном порядке.
Стекло предусмотреть энергосберегающем с твердым покрытием согласно ГОСТ 30733-2000.
В качестве светопрозрачного заполнения применить двухкамерные стеклопакеты по ГОСТ 24866-99.
5. Предусмотреть москитные сетки на всех открывающихся окнах.
6. Подоконные доски - пластиковые, матовые, индивидуального изготовления, белого цвета с заглушками.
7. В местах установки оконных блоков и наружных дверей в качестве уплотнителя применять вспенивающие растворы для заделки стыков между стеной, плитой и дверным блоком.
8. После установки оконных блоков, зазоры заделать вспенивающимися составами, откосы с наружной стороны зашить фасонными элементами и по низу оконного проема выполнить слив.
9. Монтаж оконных блоков выполняет фирма-изготовитель данных изделий.
10. Размеры переплетов, монтажные зазоры и узлы крепления оконных блоков уточнить в процессе строительства фирмой-изготовителем, без изменения схем.

Согласовано:

Взам. инв. №

Подп. и дата

Инв. № подл.

Изм.	Кол.уч.	Лист	Nдок.	Подп.	Дата
ГАП		Тиметов У.М.			10.21г
Проверил		Зулеев С.С.			10.21г
Разработал		Койгелдиев Р			10.21г
Н. Контр.		Зулеев С.С.			10.21г

38-21- АС

«Капитальный ремонт зданий «Средняя общеобразовательная школа №23», расположенного по адресу РК, город Атырау, СМП-163»

Стадия	Лист	Листов
РП	24	

Спецификация элементов заполнения проемов. (Монтажные работы)

ТОО «КазЖобаСаулет-Консалтинг» г. Шымкент-2021г.

Формат

План расположения деревянных балок покрытия спорт зала

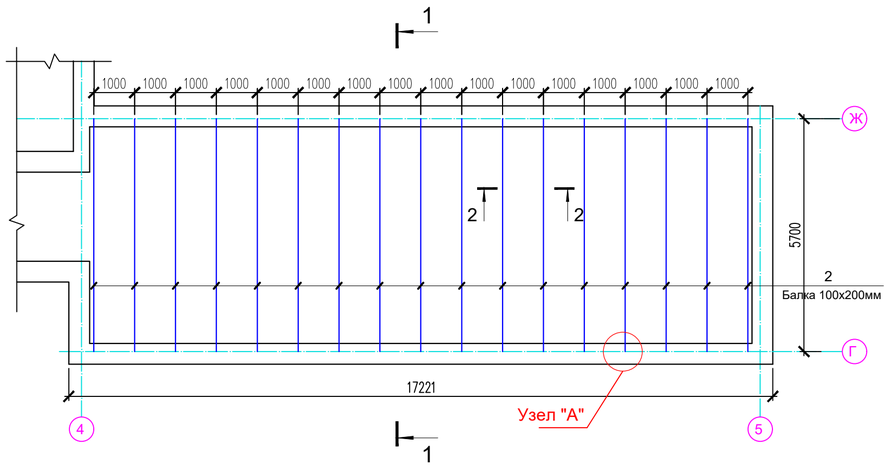

Разрез 2-2

Стяжка из цементно-песчаного р-ра М100- 20 мм	-(Монтаж)
Чердачный настил из доски 25х250мм	-(Монтаж)
Балка перекрытия 200х200мм	-(Монтаж)
Утеплитель - ISOVER OL-P плотность 75-90кг/м3, толщиной 180 мм	-(Монтаж)
2 слой пергамина по ГОСТ 2697-83*, толщиной 2 мм	-(Монтаж)
Обрешетка из доски 25х250мм	-(Монтаж)
Обшивка гипсокартоном ГКЛВО 15мм по металлическому каркасу	-(Монтаж)

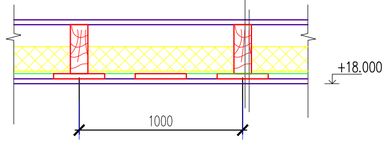

Конструкция покрытии

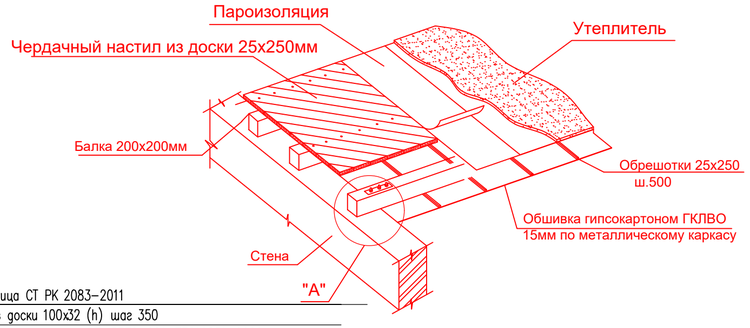

Спецификация элементов покрытии

Марка поз.	Обозначение	Наименование	Кол. шт.	Объем ед.изм	Общий объем
1	ГОСТ 8466-86*Е	Обрешотки 250х25(h) пм.	450,0		2,812
2	ГОСТ 8466-86*Е	Балка 200х200(h) L=5760 шт.	17	0,230	3,916
3	ГОСТ 8466-86*Е	Балка 200х200(h) L=3260 шт.	6	0,130	0,782
4	ГОСТ 8466-86*Е	Чердачный настил из доски 25х250мм пм.	450,0		2,812
5	ГОСТ 103-2006	Полоса 40х5 ГОСТ 103-2006 / С235 ГОСТ 27772-88* L=900	46	1.41	64.86
6	ГОСТ 103-2006	Полоса 40х5 ГОСТ 103-2006 / С235 ГОСТ 27772-88* L=1800	46	2.83	130.18
7	ГОСТ 34028-2016	Ø16 А240 L=280	138	0.44	60.72
8	ГОСТ 5915-70*	Гайка М12	138	0,016	2,208
9	ГОСТ 11371-78*	Шайба М12	138	0,007	0,966
10	ГОСТ 5915-70*	Гайка М16	138	0.07	9,66

План расположения деревянных балок покрытия лестницы

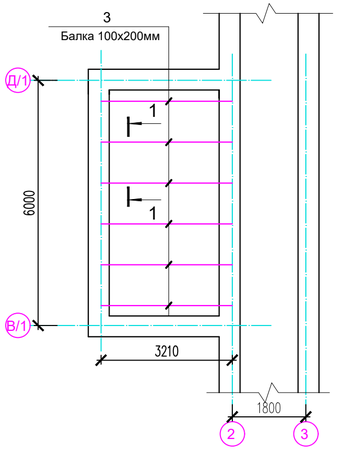

Разрез 1 - 1

(Монтажные работы)

Металлочерепица СТ РК 2083-2011	
Обрешетка из доски 100х32 (h) шаг 350	
Гидроизоляционная прокладка ТУ 5772-001-77919831-2006	
Стропильная нога из доски 50х200(h) шаг-1000	
Стяжка из цементно-песчаного р-ра М100 - 20 мм	
Чердачный настил из доски 25х250мм	
Балка перекрытия 200х200мм	
Утеплитель - ISOVER OL-P плотность 75-90кг/м3, толщиной 180 мм	
2 слой пергамина по ГОСТ 2697-83*, толщиной 2 мм	
Обрешетка из доски 25х250мм	
Обшивка гипсокартоном ГКЛВО 15мм по металлическому каркасу	

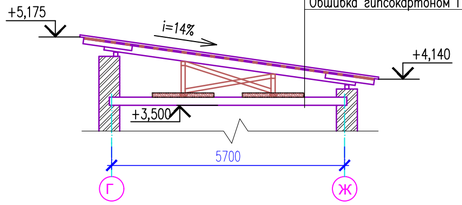

Узел "А"

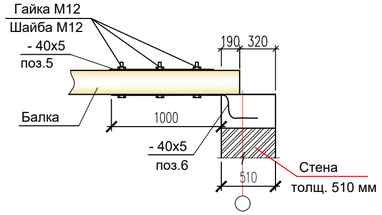

1. Данный лист см. совместно с листами АС-15,16

Изм.	Кол.уч.	Лист	Nдок	Подп.	Дата	38-21- АС		
						«Капитальный ремонт зданий «Средняя общеобразовательная школа №23», расположенного по адресу РК, город Атырау, СМП-163»		
ГАП		Тиметов У.М.			10.21г		Стадия	Лист	Листов
Проверил		Зулеев С.С.			10.21г		РП	25	
Разработал		Койгелдиев Р			10.21г	План расположения деревянных балок покрытия. (Монтажные работы)	ТОО «КазЖобаСаулет-Консалтинг» г. Шымкент-2021г.		
Н. Контр.		Зулеев С.С.			10.21г				

Согласовано

Взам. инв. N

Подп. и дата

Инв. N подл.

Копировал

Формат А4-3

План кровли

(Монтажные работы)

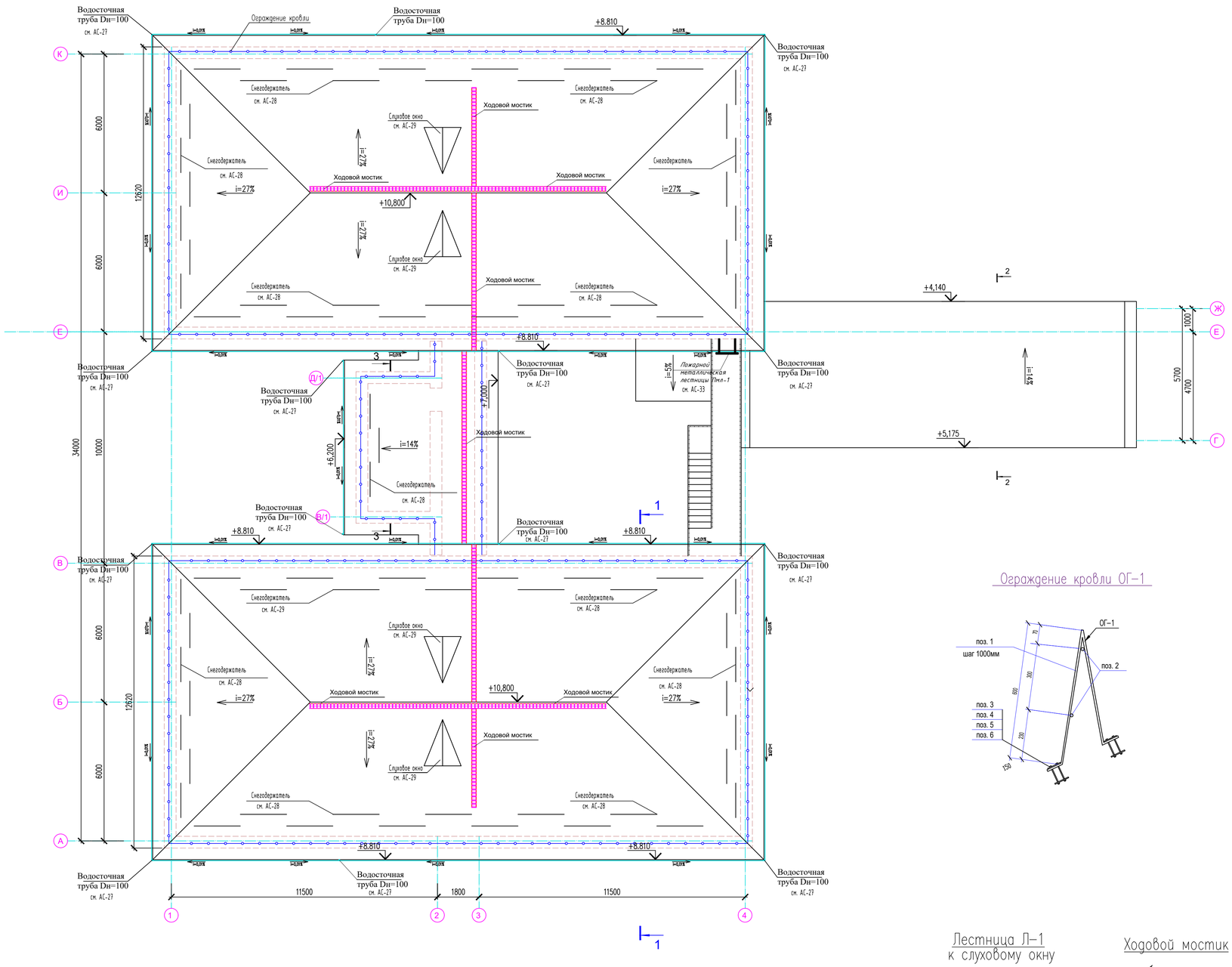

Указание по устройству чердачной крыши.

Устройство чердачной (холодной чердак) крыши с кровлей выполнить из металлочерепицы. Вдоль деформационного шва и вдоль слуховых окон установить деревянные трапы по деревянным наслонным стропилам. К слуховым окнам приставить деревянные лестницы (внутри чердака).

Вход на чердак предусмотрен через слуховое окно.

Все металлические соединительные детали окрасить эмалью ПФ-115 по ГОСТ 6465-76 в 2 слоя по грунту ПФ-170 в 1 слой. Деревянные элементы крыши приняты из древесины хвойных пород 2 го сорта, влажность 25 %, типа "ЭКРАН" обработанные антисептиками и антипиренами.

Материалы кровли – металлочерепицы закрепить к несущим конструкциям и защитить от затекания воды.

В местах пропуска вент. шахт и другого инженерного оборудования выполнить защитные фартуки. Работы по устройству кровли выполнить в соответствии с требованиями из оцинкованной кровельной стали и стянуть хомутами зазоры между хомутами и трубопроводом – СН РК 3.02-07-2014 "Общественные здания и сооружения". заделывают мастикой "изол" или другими герметиками – СН РК 3.02-37-2013 "Крыши и кровли".

Все места сопряжений и установки крепежных деталей тщательно промазывают битумными – СП РК 2.02-101-2014 "Пожарная безопасность здания и сооружения". мастиками или растворами с добавкой волокнистых наполнителей – СН РК 1.03-05-2011 "Охрана труда и техника безопасности в строительстве". Для крепления , обрешетки и металлических деталей (противоветровая скобка) применяются – СП РК 2.01-101-2013 "Защита строительных конструкций от коррозии" специальные кровельные гвозди ⌀ 3,5-4мм.

Гвозди для деревянных конструкция применять по ППБС-01-94 "Правила пожарной безопасности при производстве строительно - монтажных и огневых ГОСТ 4030-63. Гвозди забиваются с рубероидной шайбой, смазанные замазкой.

Металлочерепицы монтируются по деревянной обрешетке сечения 100х32 (h) с шагом 350мм. И по доскам сплошной (коньковый и карнизная) настил. Продольная нахлестка листов в горизонтальном направлении должна быть не менее 150 мм. Поперечная нахлестка равна одной волне. Скаты покрывают листами в один слой смещением их продольных кромок в горизонтальных рядах на одну волну или без смещения. Крепление стропильных ног выполнить скруткой из проволоки ⌀4 Вр1, через одну стропильную. Крепление мауэрлата выполнить анкерами А-1 с шагом 3,0м.

Крепление элементов стропил и подкосов и затяжек к стропилам выполнить с помощью болтов.

Все деревянные элементы , включая обрешетку, согласно СП РК 2.01-101-2013 (Защита строительных конструкций от коррозии) должны быть подвергнуты поверхностной пропитке составом ТХФ-ПТ (трихлорэтилфосфат 50-70%, петролатум 30-50 % привес 40-60 кг/м3).

Элементы кровли, соприкасающиеся с кирпичной кладкой, тщательно антисептировать и изолировать прокладкой из двух слоев толя по ГОСТ 10923-93.

Для предохранения теплоизоляции на чердачном перекрытии от уплотнения предусмотрены для прохода ходовые доски смотреть АС-26.

Спецификация материалов

Поз.	Обозначение	Наименование	Кол.	Масса ед., кг.	Примеч.
	(2.160-6с.1-1500-01)	Ограждение кровли ОГ-1 п.м.		190.51	
1	ГОСТ 103-2006	Полоса -50х4х1350	131,35	2.12кг	общ.вес 278,9кг
2	ГОСТ 34028-2016	Арматура ⌀10А-III п.м.	262,7	0.62	162,9кг
3	ГОСТ 15589-70*	Болт М12х60	528	0.058	30,624кг
4	ГОСТ 11371-78*	Шайба М12	528	0.006	3,2кг
5	ГОСТ 5915-70*	Гайка М12	528	0.015	7,92кг
6	ГОСТ 103-2006	Полоса -50х4х70	528	0.11кг	общ.вес 58,09 кг
		Лестница Л-1	4	0.014 м3	
7	ГОСТ 24454-80	Брусок 50х50 L=1500	2	0.004 м3	0.008 м3
8	ГОСТ 24454-80	Проступи 50х50 L=600	4	0.0015м3	0.006 м3
		Ходовой мостик п.м	56,60	0.015	
9	ГОСТ 8466-86*Е	Доски 25х150 L=1000	3		0.01125
10	ГОСТ 8466-86*Е	Брус 50х100 L=400	2		0.004

Ограждение кровли ОГ-1

Лестница Л-1 к слуховому окну

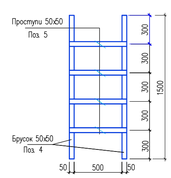

Ходовой мостик

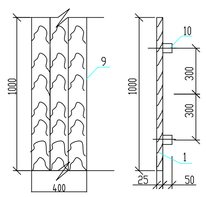

1.Для сварки стальных конструкций применять электроды Э42А для ручной дуговой сварки по ГОСТ 9467-75*. Катет сварного шва равен наименьшей толщине свариваемого детали.
2.Металлические конструкции красить эмалью ПФ-115 по ГОСТ 6465-74* в 2 слоя по грунту ПФ-170 в 1 слой.
3. Все деревянные элементы согласно СП РК 2.01-101-2013 (Защита строительных конструкций от коррозии) должны быть подвергнуты поверхностной пропитке составом ТХФ-ПТ (трихлорэтилфосфат 50-70%, петролатум 30-50 % привес 40-60 кг/м3).

1. Данный лист см. совместно с листами АС-27,28,29,

Изм.	Кол.уч.	Лист	Nдок.	Подп.	Дата			
						38-21- АС		
						«Капитальный ремонт зданий «Средняя общеобразовательная школа №23», расположенного по адресу РК, город Атырау, СМП-163»		
ГИП		Тиметов У.М.			10.21г		Стадия	Лист	Листов
Проверил		Зулеев С.С.			10.21г		РП	26	
Разработал		Кайгелдиев Р.			10.21г	План кровли (Монтажные работа)	ТОО «КазЖобаСаулет-Консалтинг» г. Шымкент-2021г.		
Н. Контр.		Зулеев С.С.			10.21г				

Схема крепления водосточной трубы

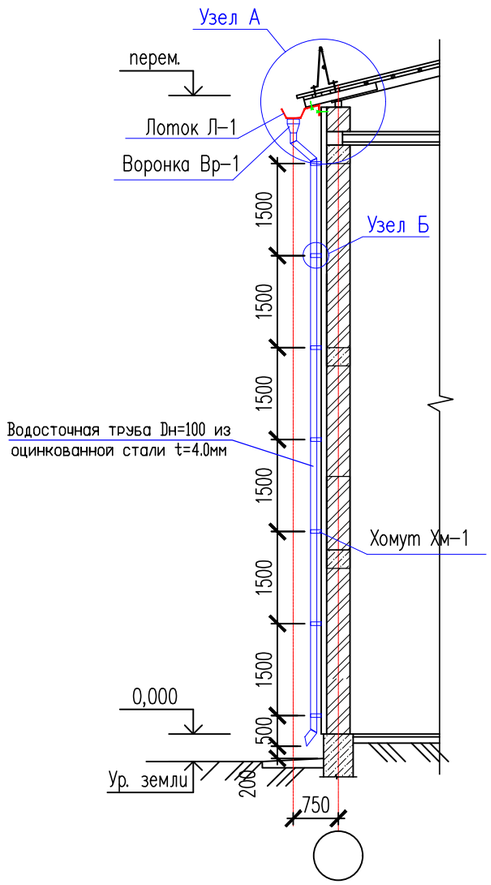

Хомут Хм-1

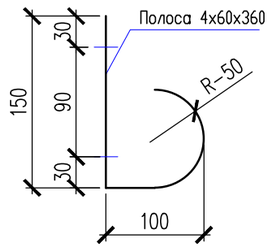

Узел "Б"

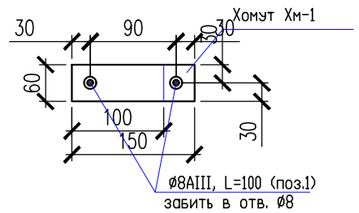

Узел "А"

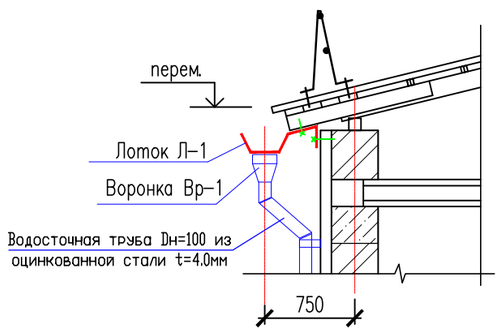

Лоток Л-1

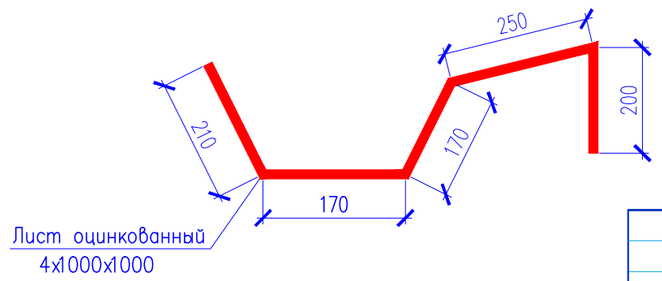

Спецификация материалов

Поз.	Обозначение	Наименование	Кол.	Масса ед.,кг.	Примеч.
Л-1	ГОСТ 14918-2020	Лист оцинкованный 4х1000х1000 п.м.		160.9	307
Хм-1	ГОСТ 103-2006	Полоса $\frac{60х4\ \ ГОСТ\ 103-2006}{ВСт3кп\ \ ГОСТ\ 380-94*}$ L=360	81,0	0.68	55,08
	ГОСТ 14918-2020	Водосточная труба Dн=100 из оцинкованной стали t=4.0мм п.м.	105,6	3.07	324,2
Вр-1	ГОСТ 14918-2020	Лист оцинкованный 4х1000х1000 шт.	12	3.07	36,84
1	ГОСТ 34028-2016	Ø8А400 L=100	85	0.04	3,4

Воронка Вр-1

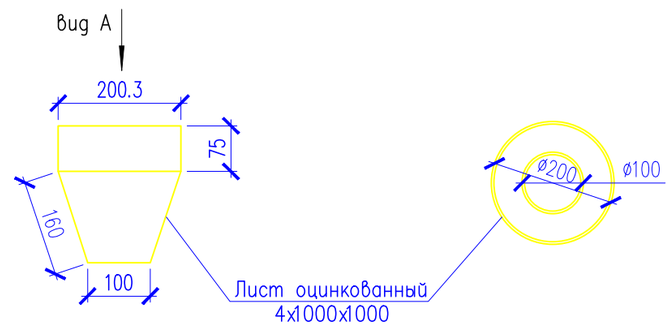

Вид А

1. Данный лист см. совместно с листами АС-26

Изм.	Кол.уч.	Лист	Nдок.	Подп.	Дата	38-21- АС		
						«Капитальный ремонт зданий «Средняя общеобразовательная школа №23», расположенного по адресу РК, город Атырау, СМП-163»		
ГАП		Тиметов У.М.			10.21г		Стадия	Лист	Листов
Проверил		Зулеев С.С.			10.21г		РП	27	
Разработал		Койгелдиев Р			10.21г	Схема крепления водосточной трубы	ТОО «КазЖобаСаулет-Консалтинг» г. Шымкент-2021г.		
Н. Контр.		Зулеев С.С.			10.21г				

Согласовано

Взам. инв. N

Подп. и дата

Инв. N подл.

Копировал

Формат А3

План расположения стоек, стропил, раскосов и подкосов.

(Монтажные работы)

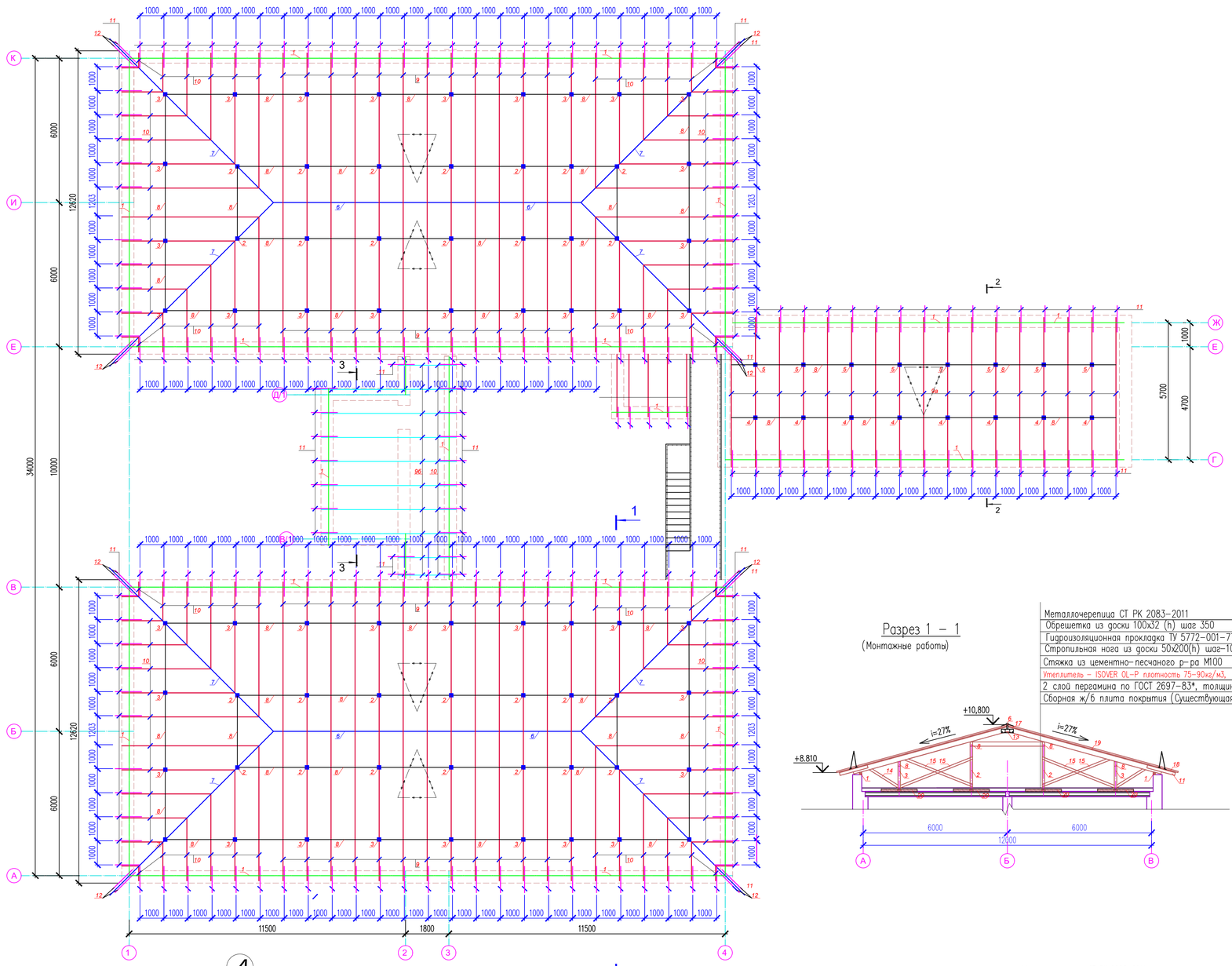

Разрез 1 – 1

(Монтажные работы)

Металлочерепица СТ РК 2083–2011	-(Монтаж)
Обрешетка из доски 100х32 (h) шаг 350	-(Монтаж)
Гидроизоляционная прокладка ТУ 5772–001–77919831–2006	-(Монтаж)
Стропильная нога из доски 50х200(h) шаг–1000	-(Монтаж)
Стяжка из цементно–песчаного р–ра М100 – 20 мм	-(Монтаж)
Утеплитель – ISOVER OL–P плотность 75–90кг/м3, толщиной 180 мм	-(Монтаж)
2 слой пергамина по ГОСТ 2697–83*, толщиной 2 мм	-(Монтаж)
Сборная ж/б плита покрытия (Существующая)	

Разрез 2 – 2

(Монтажные работы)

Металлочерепица СТ РК 2083–2011	-(Монтаж)
Обрешетка из доски 100х32 (h) шаг 350	-(Монтаж)
Гидроизоляционная прокладка ТУ 5772–001–77919831–2006	-(Монтаж)
Стропильная нога из доски 50х200(h) шаг–1000	-(Монтаж)
Стяжка из цементно–песчаного р–ра М100 – 20 мм	-(Монтаж)
Чердачный настил из доски 25х250мм	-(Монтаж)
Балка перекрытия 200х200мм	-(Монтаж)
Утеплитель – ISOVER OL–P плотность 75–90кг/м3, толщиной 180 мм	-(Монтаж)
2 слой пергамина по ГОСТ 2697–83*, толщиной 2 мм	-(Монтаж)
Обрешетка из доски 25х250мм	-(Монтаж)
Обшивка гипсокартоном ГКЛВО 15мм по металлическому каркасу	-(Монтаж)

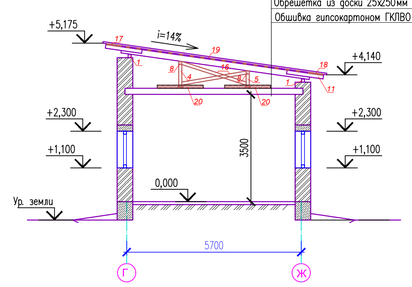

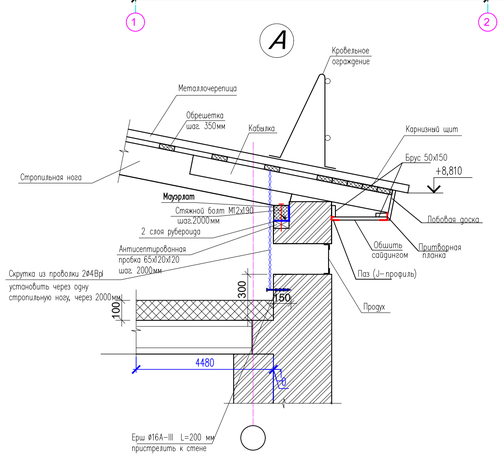

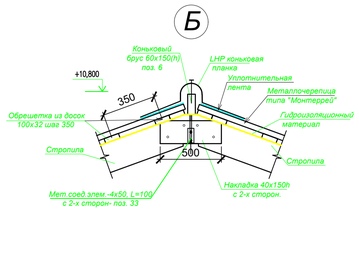

Спецификация элементов кровли (начало)

Марка поз.	Обозначение	Наименование	Кол. шт.	Масса ед.,м 3.	Примеч.
1	ГОСТ 8486–86	Мауэрлат 100х100 п.м.	210.05		2,10
2	ГОСТ 8486–86	Стойка 100х100 L=2000	28	0.02	0.56
3	ГОСТ 8486–86	Стойка 100х100 L=1300	44	0,013	0.572
4	ГОСТ 8486–86	Стойка 100х100 L=900	8	0.009	0.072
5	ГОСТ 8486–86	Стойка 100х100 L=600	8	0.006	0.048
6	ГОСТ 8486–86	Коньковый брус 60х150 п.м	27,6		0,248
7	ГОСТ 8486–86	Диагональная нога (50х200) L=12700мм	8	1,27	1,016
8	ГОСТ 8486–86	Прогон 100х150(Н) п.м	240,7		3,610
9	ГОСТ 8486–86	Стропильная нога 50х200 L=8600	52	0,086	4,47
9а	ГОСТ 8486–86	Стропильная нога 50х200 L=6200	17	0,062	1,05
9б	ГОСТ 8486–86	Стропильная нога 50х200 L=5800	10	0,058	0,58
10	ГОСТ 8486–86	Нарожник 50х200 п.м.	430,0		4,30
11	ГОСТ 8486–86	Кобылка 50х150 L=1200	206	0,009	1,854
12	ГОСТ 8486–86	Кобылка 50х150 L=1600	16	0,012	0,192
13	ГОСТ 8486–86	Накладка 40х150 L=600	26	0,0036	0,0936
14	ГОСТ 8486–86	Раскос 50х150 L=1600	48	0.0135	0,648
15	ГОСТ 8486–86	Раскос 50х150 L=3200	40	0,024	0,96
16	ГОСТ 8486–86	Раскос 50х150 L=2200	16	0,0165	0,27
17	ГОСТ 8486–86	Коньковая обрешетка 150х32 п.м	387.66		1,860
18	ГОСТ 8486–86	Карнизная обрешетка 150х32 п.м	853.47		4,09
19	ГОСТ 8486–86	Обрешетка 100х32 п.м	2127.02		6,80
20	ГОСТ 8486–86	Лежень 100х100 L=1500	90	0,015	1,35
21	ГОСТ 8486–86	Затяжка 50х100 L=3000мм	18	0.015	0,27
	Итого древесинк				37.01

Спецификация элементов кровли (окончание)

Поз.	Обозначение	Наименование	Кол.	Объем ед.,м3.	Примеч.
1	2	3	4	5	6
	СТ РК 2083–2011	Металлочерепица толщ. 0,5мм–оцинкованный лист с порошковым покрытием			1300,0м2
	ТУ 5772–001–77919831–2006	Гидроизоляционная прокладка п.м.			1110,0 п.м
	ГОСТ 6727–80	Скрутка из проволоки ø4Вр–I ГОСТ6727–91 L=800	118,5	0.07	8,5 кг
		Комплектующие элементы кровли			
	ГОСТ 8509–93	Соединительный элемент МС–1 –50х5х250	350	0.49кг	171,5кг
	ГОСТ 8509–93	Соединительный элемент МС–2 –50х5х300	270	0.59кг	159,3кг
		Скрутка из проволоки			
	Узел 4, л. АС–96	*Ø4ВрI ГОСТ 6727-86 L=900*	*100*	*0.08*	*8,0кг*
	по типу Узел 12 , 2.160-6с вып.1	*Ø4ВрI ГОСТ 6727-86 L=1400*	*66*	*0.13*	*8,58кг*
		Стяжной болт М12х190 шт.	*120*	*0.17*	*20,4кг*
	*ГОСТ 11371-78**	*Шайба М16 шт.*	*120*		
	*ГОСТ 5915-70**	*Гайка М16 шт.*	*120*		
		J-профиль п.м.	200,0		
		Притворная планка п.м.	200,0		
		Брус 50х150 п.м.	200,0	0,0075	1,50
		Лобовая доска 150х19 п.м.	200,0		0,57
		Коньковая планка LHP п.м.	32,0		
		Уплотнительная лента б=20см п.м.	75,8		
		Заглушка коньковому элементу шт.	8		
		Сайдинг (софитные планки) м2	100,0		
	ГОСТ 2697–83	2 слой пергамина толщина 2 мм		757,9 м2	расход на 1 слой
		Утеплитель – ISOVER OL–P плотность 75–90кг/м3, толщиной 180 мм		757,9 м2	
		Стяжка из цементно–песчаного р–ра М100 – 20 мм		757,9 м2	
	см. лист АС–29	Слуховое окно СО–1			4шт
		Снегодержатель п.м	134,5		

1. Данный лист см. совместно с листами АС–26,27,29

Изм.	Кол.уч.	Лист	Nдок.	Подп.	Дата
ГИП		Тиметов У.М.			10.21г
Проверил		Зулеев С.С.			10.21г
Разработал		Кайгалдиев Р.			10.21г
Н. Контр.		Зулеев С.С.			10.21г

38–21– АС

«Капитальный ремонт зданий «Средняя общеобразовательная школа №23», расположенного по адресу РК, город Атырау, СМП-163»

Стадия	Лист	Листов
РП	28	

План расположения стоек, стропил, раскосов и подкосов. (Монтажные работы)

ТОО «КазЖобаСаулет–Консалтинг» г. Шымкент–2021г.

Слуховое окно

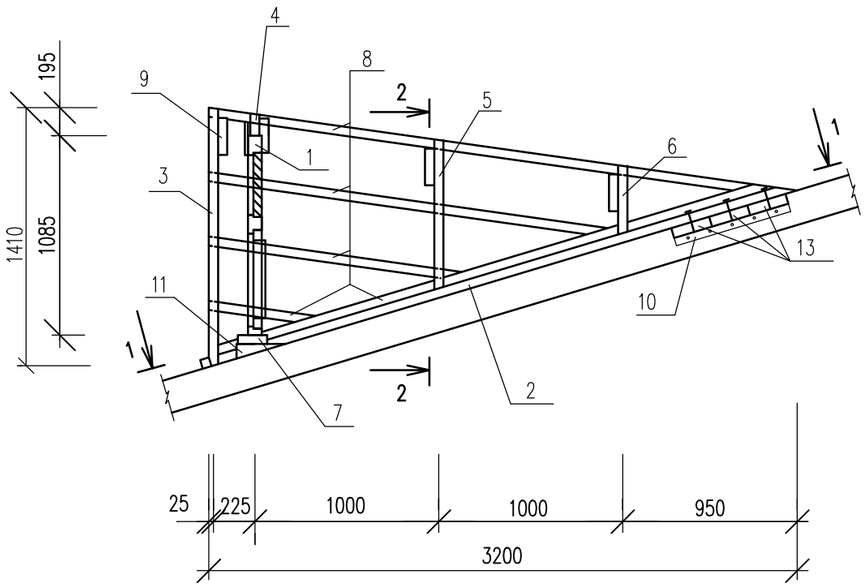

1–1

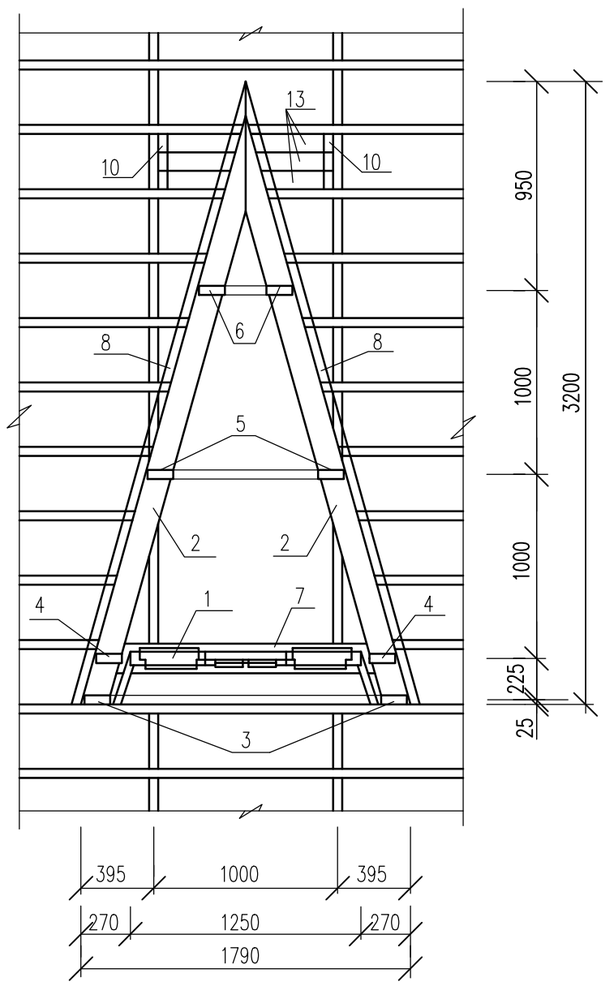

2–2

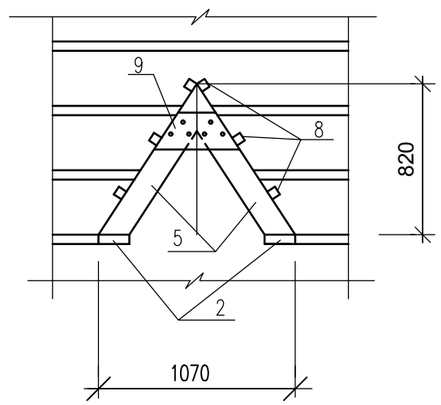

Спецификация элементов

N п.п.	Обозначение	Наименование	Кол.	Объем ед., м3	Объем общ., м3
1	л.АС–26	Блок слухового окна	1		0.025м3
2	ГОСТ 8486–86*Е	Ригель 50х160,L=3320	2		0,053
3	ГОСТ 8486–86*Е	Стропила 50х140,L=1750	2		0,025
4	ГОСТ 8486–86*Е	Стропила 50х140,L=1670	2		0,023
5	ГОСТ 8486–86*Е	Стропила 50х140,L=1180	2		0,017
6	ГОСТ 8486–86*Е	Стропила 50х140,L=740	2		0,010
7	ГОСТ 8486–86*Е	Ригель 50х160,L=1780	1		0,014
8	ГОСТ 8486–86*Е	Обрешетка 50х50, п.м	22,0		0,055
9	ГОСТ 8486–86*Е	Накладка 50х200,L=460	4		0,018
10	ГОСТ 8486–86*Е	Опорный брус 50х100,L=400	2		0,004
11	ГОСТ 8486–86*Е	Бобышка 80х100,L=160	2		0,003
12	ГОСТ 8486–86*Е	Подшивка из досок 30х300, п.м	4,8		0,043
13	ГОСТ 8486–86*Е	Ригель 50х160,L=900	3		0,022
	СТ РК 2083–2011	Металлочерепица–оцинкованный лист с порошковым покрытием	5,81		м2
	ГОСТ 24045–2016	Фартук из оцинкованной кровельной стали б=0,7мм (цветной)	4,65		м2

1. Данный лист см. совместно с л. АС–26,30.
2. Подшивку из досок покрасить масляной краской ПФ–231 за 2 раза по ГОСТ 4976–83 под цвет металлочерепицы.
3. Спецификация элементов разработан – 1шт слухового окна. Общее количество смотреть на листе АС–28.
4. Маркировка Слухового окна смотреть на листе АС–70,

Согласовано

Взам. инв. N

Подп. и дата

Инв. N подл.

Изм.	Кол.уч.	Лист	N док.	Подп.	Дата
ГАП		Тиметов У.М.			10.21г
Проверил		Зулеев С.С.			10.21г
Разработал		Койгелдиев Р			10.21г
Н. Контр.		Зулеев С.С.			10.21г

38–21– АС

«Капитальный ремонт зданий «Средняя общеобразовательная школа №23», расположенного по адресу РК, город Атырау, СМП-163»

Стадия	Лист	Листов
РП	29	

Слуховое окно СО-1

ТОО «КазЖобаСаулет–Консалтинг» г. Шымкент–2021г.

Копировал

Формат А3

Блок слухового окна ОБС-1

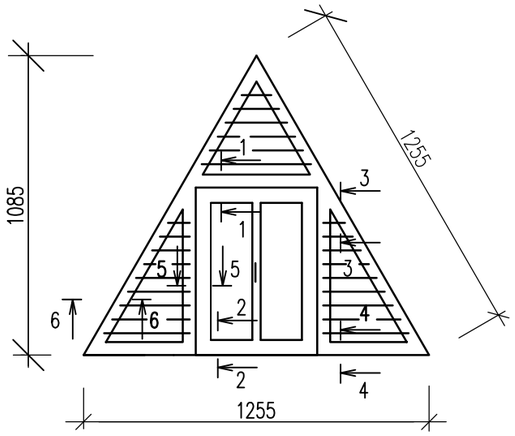

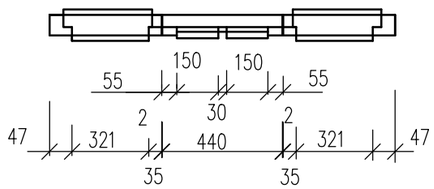

1–1

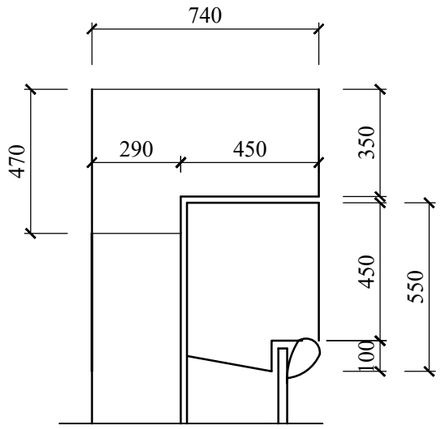

2–2

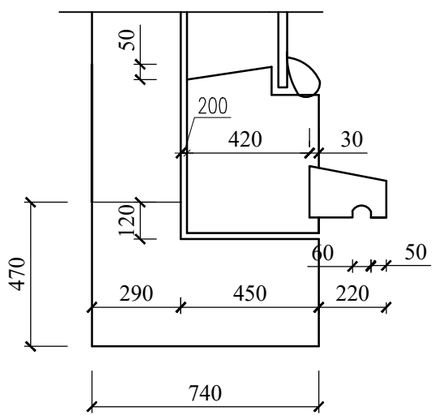

3–3

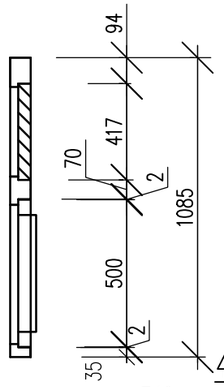

4–4

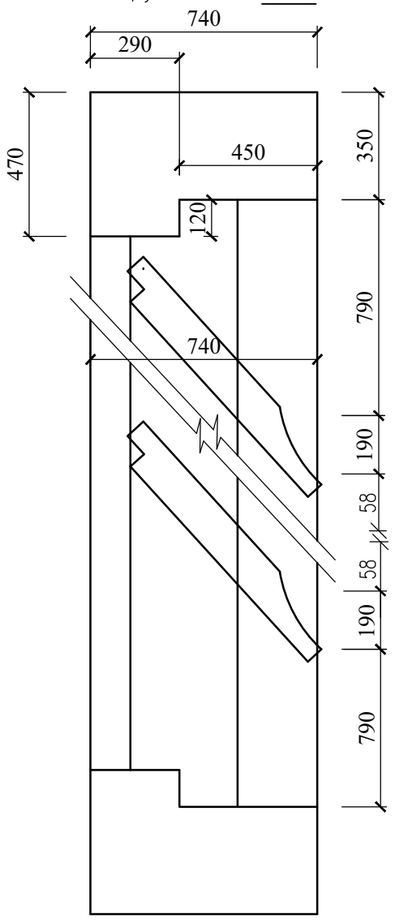

7–7

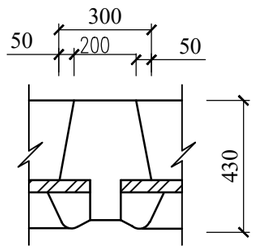

5–5

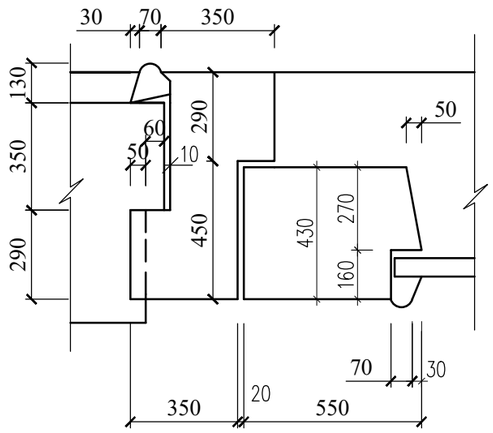

6–6

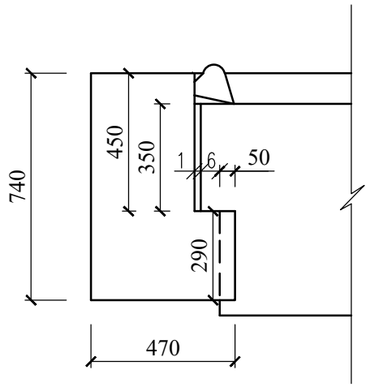

СПЕЦИФИКАЦИЯ

N п.п.	Обозначение	Наименование	Кол.	Масса ед., кг	Примеч.
1	ГОСТ 8486–86*Е	Древесина коробки			0.055м3
2	ГОСТ 8486–86*Е	Древесина жалюзей			0.033м3
3	ГОСТ 8486–86*Е	Древесина переплета			0.025м3
4	ГОСТ 8486–86*Е	Древесина раскладки			0.008м3
5	ГОСТ 5088–2005	Петли оконные разъемные			2
6	ГОСТ 5090–2016	Задвижки оконные			2
7	ГОСТ 5090–2016	Ручка скоба на лапках			1
8	ГОСТ 111–2014	Стекло оконное			0,20м2

1. Данный лист см. совместно с л.АС–29.
2. Блок слухового окна покрасить ПФ–231 за 2 раза по ГОСТ 4976–83 под цвет металлочерепицы.

Согласовано

Взам. инв. N

Подп. и дата

Инв. N подл.

Изм.	Кол.уч.	Лист	Nдок.	Подп.	Дата
ГАП		Тиметов У.М.			10.21г
Проверил		Зулеев С.С.			10.21г
Разработал		Койгелдиев Р			10.21г
Н. Контр.		Зулеев С.С.			10.21г

38–21– АС

«Капитальный ремонт зданий «Средняя общеобразовательная школа №23», расположенного по адресу РК, город Атырау, СМП-163»

Стадия	Лист	Листов
РП	30	

Блок слухового окна ОБС-1.

ТОО «КазЖобаСаулет–Консалтинг» г. Шымкент–2021г.

Копировал

Формат А3

Козырек К-1

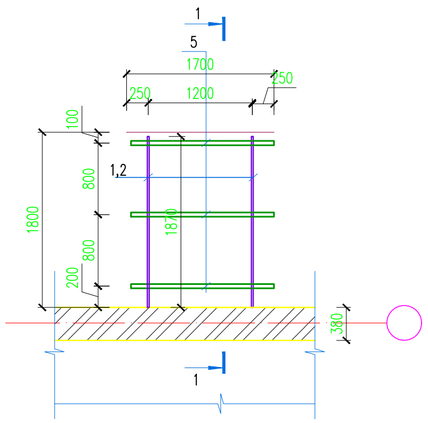

1 – 1

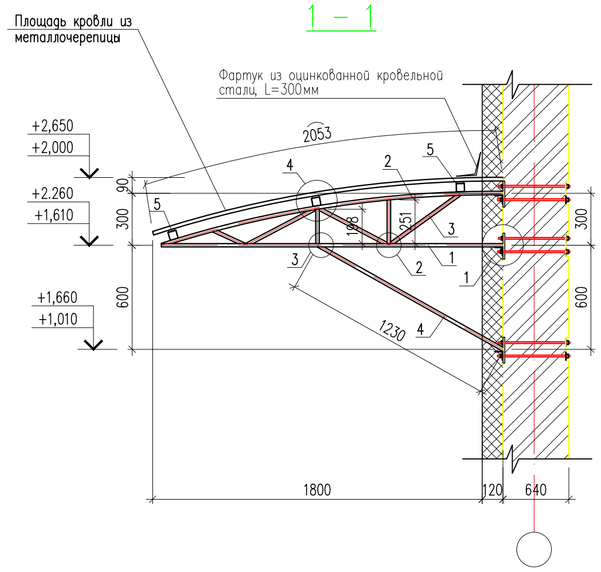

Спецификация конструктивных элементов

Поз.	Обозначение	Наименование	Кол.	Масса ед., кг.	Примеч.
		Козырек К-1	5шт	82,116	
1	ГОСТ 2591-2006	Квадрат 20х20 ГОСТ 2591-2006 / С235 ГОСТ 27772-88* L=1870	2	5.87	11.74
2	ГОСТ 2591-2006	Квадрат 20х20 ГОСТ 2591-2006 / С235 ГОСТ 27772-88* L=2050	2	6.44	12.88
3	ГОСТ 2591-2006	Квадрат 20х20 ГОСТ 2591-2006 / С235 ГОСТ 27772-88* м.п.	4	3.14	12.56
4	ГОСТ 2591-2006	Квадрат 20х20 ГОСТ 2591-2006 / С235 ГОСТ 27772-88* L=1230	2	3.86	7.72
5	ГОСТ 30245-2003	Профиль 50х50х3 ГОСТ 30245-2003 / С235 ГОСТ 27772-88* L=1700	3	7.31	21.93
6	ГОСТ 8509-93	Уголок 50х50х3 ГОСТ 8509-93 / С245 ГОСТ 27772-88* L=100	6	0.23	1.38
МИ-1		Металлическое изделие МИ-1	6	2,326	13,956
	СТ РК 2083-2011	Площадь кровли из металлочерепицы, толщ.0,50мм. толщ. защитного покрытия от 41 до 45мкм, м2	3,50		
	ГОСТ 24045-2016	Фартук из оцинкованной кровельной стали, L=300мм, м2	0,51		
	на 1шт	Металлическое изделие МИ-1	1	2,326	
7	ГОСТ 34028-2016	Ø12 А240 L=680	2	0.60	1.20
8	ГОСТ 19903-2015	Лист 8х100х150 ГОСТ 19903-2015 / С235 ГОСТ 27772-88*	1	0.94	0.94
9	ГОСТ 5915-70*	Гайка М12	2	0,016	0,032
10	ГОСТ 11371-78*	Шайба М12	2	0,007	0,014
11	ГОСТ 5915-70*	Гайка М20	2	0.07	0,14

1

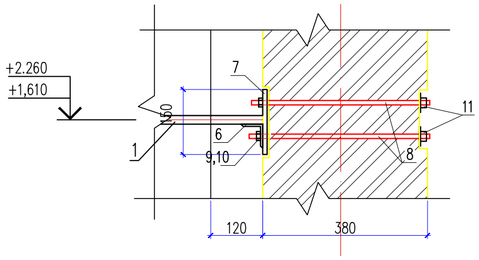

2

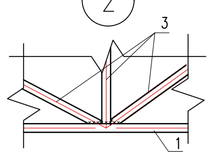

3

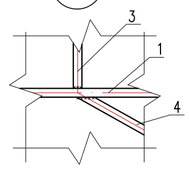

4

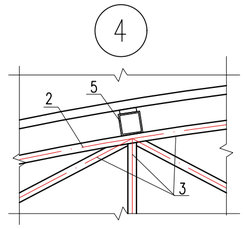

Металлическое изделие МИ-1

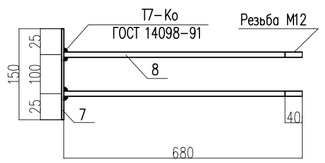

а – а

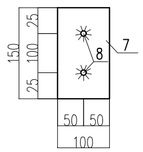

Данный лист смотрите совместно с листом АС-12,13.

1. Соединение металлических элементов козырька между собой выполнять ручной электродуговой сваркой электродами Э42А ГОСТ 9467 – 75*, длину сварных швов принимать по длине контактных швов не менее 5 мм.
2. После окончания сварочных работ металлические элементы отчистить от ржавчины, окрасить эмалью ПФ-115 по ГОСТ 6465-74* в 2 слоя по грунту ПФ-170 в 1 слой.
3. Сварные швы принять в соответствии СН РК 5.04-08-2004.

Согласовано

Взам. инв. N

Подп. и дата

Инв. N подл.

Изм.	Кол.уч.	Лист	N док.	Подп.	Дата
ГАП		Тиметов У.М.			10.21г
Проверил		Зулеев С.С.			10.21г
Разработал		Койгелдиев Р			10.21г
Н. Контр.		Зулеев С.С.			10.21г

38-21- АС

«Капитальный ремонт зданий «Средняя общеобразовательная школа №23», расположенного по адресу РК, город Атырау, СМП-163»

Стадия	Лист	Листов
РП	31	

Козырек К-1. Сеч. 1-1. Узлы 1,2,3,4. Металлическое изделие МИ-1.

ТОО «КазЖобаСаулет-Консалтинг» г. Шымкент-2021г.

Копировал

Формат А2

Козырек К-2

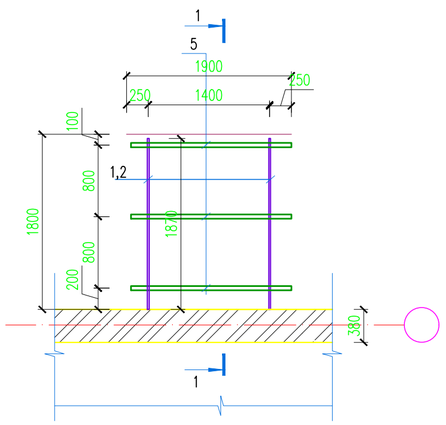

1 – 1

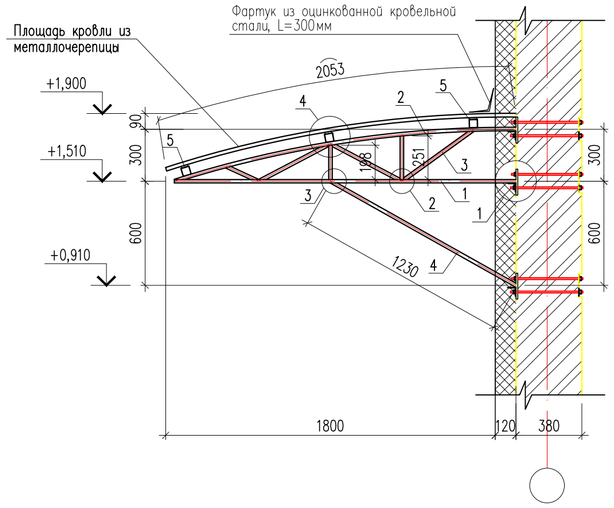

Спецификация конструктивных элементов

Поз.	Обозначение	Наименование	Кол.	Масса ед., кг.	Примеч.
		Козырек К-2	1шт	84,746	
1	ГОСТ 2591-2006	Квадрат 20х20 ГОСТ 2591-2006 / С235 ГОСТ 27772-88* L=1870	2	5.87	11.74
2	ГОСТ 2591-2006	Квадрат 20х20 ГОСТ 2591-2006 / С235 ГОСТ 27772-88* L=2050	2	6.44	12.88
3	ГОСТ 2591-2006	Квадрат 20х20 ГОСТ 2591-2006 / С235 ГОСТ 27772-88* м.п.	4	3.14	12.56
4	ГОСТ 2591-2006	Квадрат 20х20 ГОСТ 2591-2006 / С235 ГОСТ 27772-88* L=1230	2	3.86	7.72
5	ГОСТ 30245-2003	Профиль 50х50х3 ГОСТ 30245-2003 / С235 ГОСТ 27772-88* L=1900	3	8.17	24.51
6	ГОСТ 8509-93	Уголок 50х50х3 ГОСТ 8509-93 / С245 ГОСТ 27772-88* L=100	6	0.23	1.38
МИ-1		Металлическое изделие МИ-1	6	2,326	13,956
	СТ РК 2083-2011	Площадь кровли из металлочерепицы, толщ 0,50мм. толщ. защитного покрытия от 41 до 45мкм, м2	3,90		
	ГОСТ 24045-2016	Фартук из оцинкованной кровельной стали, L=300мм, м2	0,58		
	на 1шт	Металлическое изделие МИ-1	1	2,326	
7	ГОСТ 34028-2016	Ø12 А240 L=680	2	0.60	1.20
8	ГОСТ 19903-2015	Лист 8х100х150 ГОСТ 19903-2015 / С235 ГОСТ 27772-88*	1	0.94	0.94
9	ГОСТ 5915-70*	Гайка М12	2	0,016	0,032
10	ГОСТ 11371-78*	Шайба М12	2	0,007	0,014
11	ГОСТ 5915-70*	Гайка М20	2	0.07	0,14

1

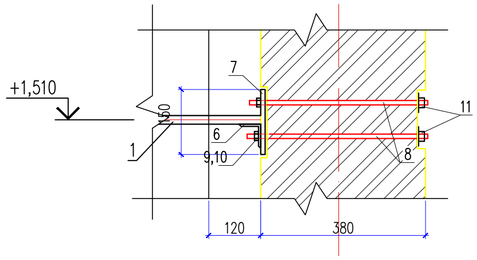

2

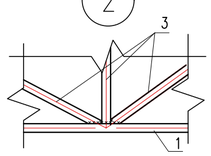

3

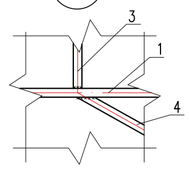

4

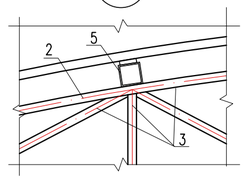

Металлическое изделие МИ-1

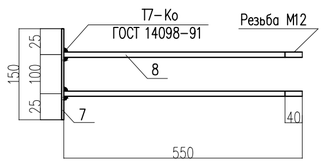

а – а

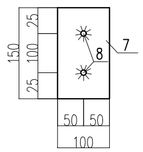

Данный лист смотрите совместно с листом АС-12,13.

1. Соединение металлических элементов козырька между собой выполнять ручной электродуговой сваркой электродами Э42А ГОСТ 9467 – 75*, длину сварных швов принимать по длине контактных швов не менее 5 мм.
2. После окончания сварочных работ металлические элементы отчистить от ржавчины, окрасить эмалью ПФ-115 по ГОСТ 6465-74* в 2 слоя по грунту ПФ-170 в 1 слой.
3. Сварные швы принять в соответствии СН РК 5.04-08-2004.

Согласовано

Взам. инв. N

Подп. и дата

Инв. N подл.

Изм.	Кол.уч.	Лист	N док.	Подп.	Дата
ГАП		Тиметов У.М.			10.21г
Проверил		Зулеев С.С.			10.21г
Разработал		Койгелдиев Р			10.21г
Н. Контр.		Зулеев С.С.			10.21г

38-21- АС

«Капитальный ремонт зданий «Средняя общеобразовательная школа №23», расположенного по адресу РК, город Атырау, СМП-163»

Стадия	Лист	Листов
РП	32	

Козырек К-2. Сеч. 1-1. Узлы 1,2,3,4. Металлическое изделие МИ-1.

ТОО «КазЖобаСаулет-Консалтинг» г. Шымкент-2021г.

Копировал

Формат А2

Пожарной металлическая лестницы Пмл-1

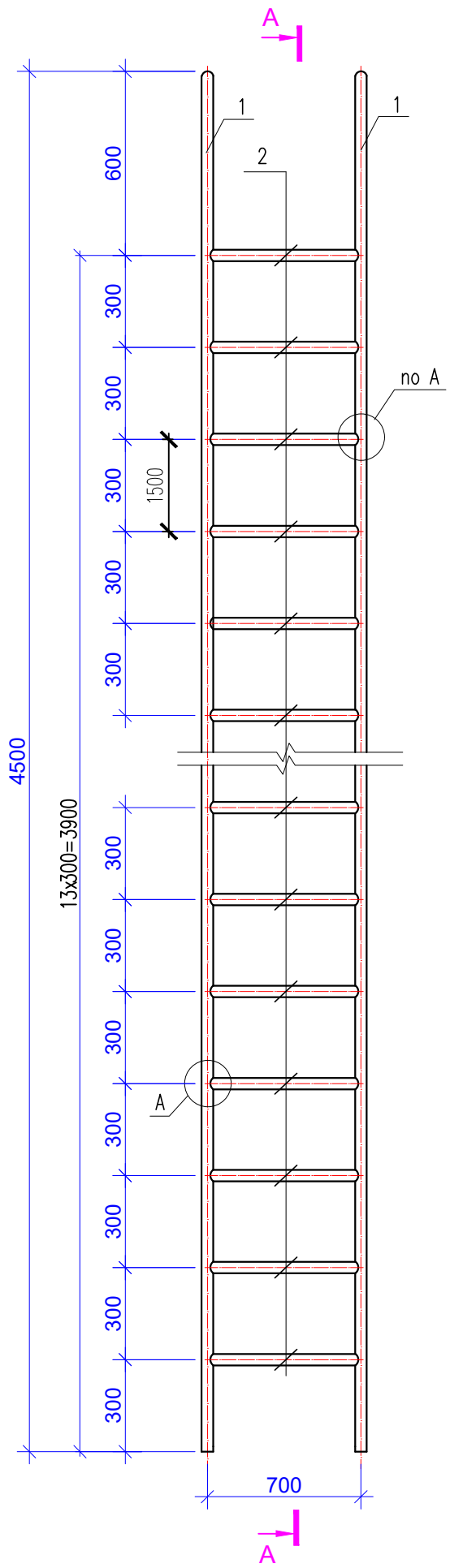

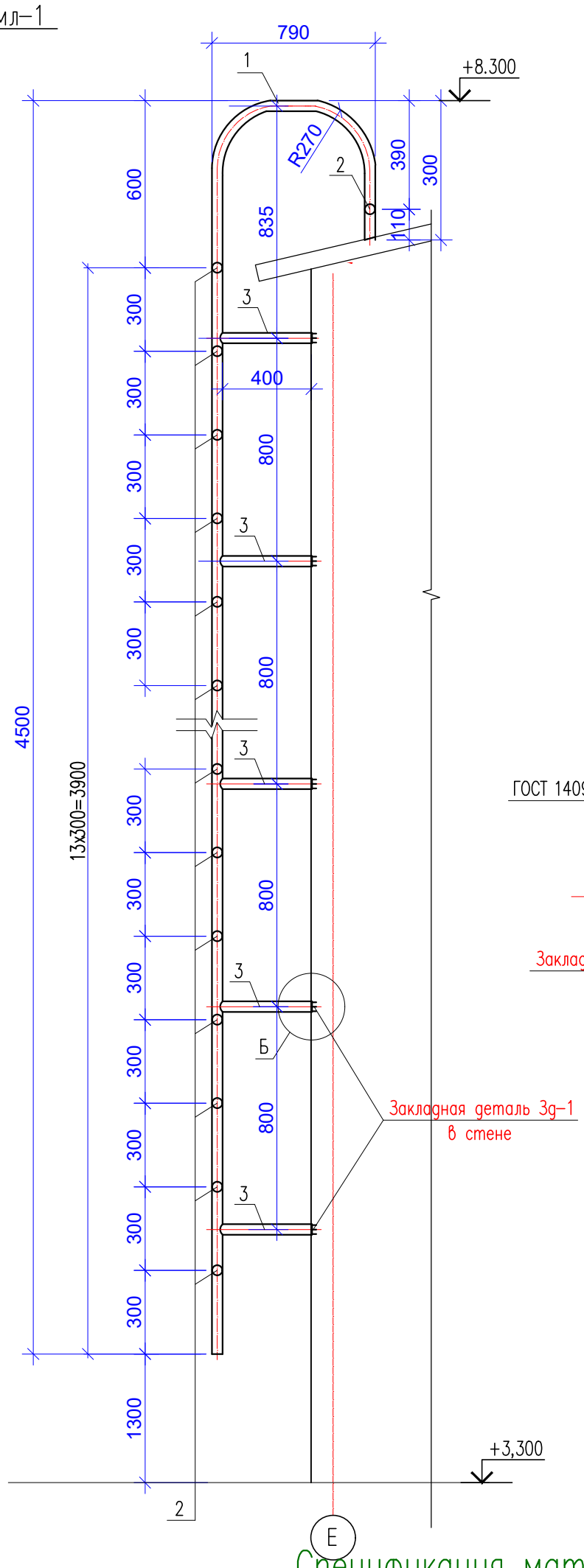

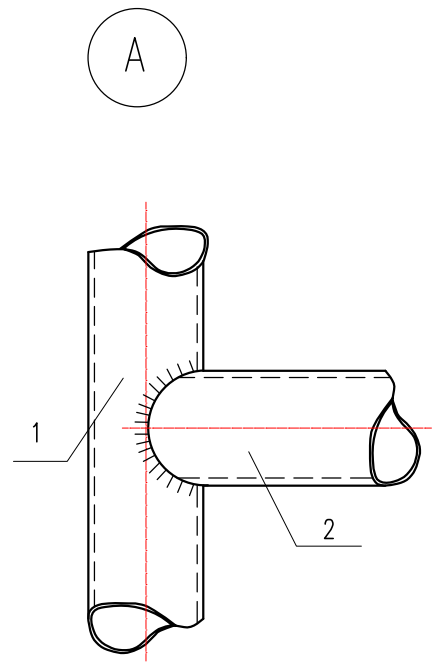

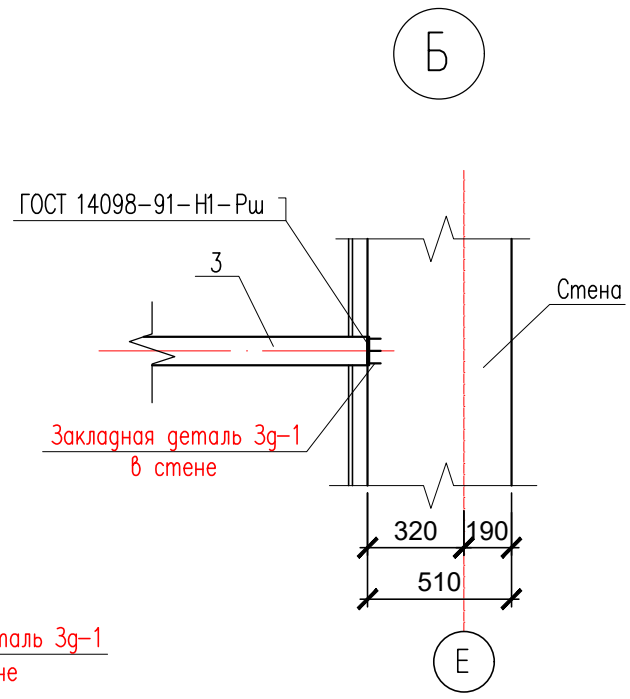

Спецификация материалов

Поз.	Обозначение	Наименование	Кол.	Масса ед., кг.	Примеч.
		Пожарной металлическая лестницы Пмл-1		56.12	
1	ГОСТ 10704-91	Труба 20х2 ГОСТ 10704-91 / С245 ГОСТ 27772-88* L=5800	2	5.15	10.30
2	ГОСТ 10704-91	Труба 20х2 ГОСТ 10704-91 / С245 ГОСТ 27772-88* L=600	14	0.53	7.42
3	ГОСТ 10704-91	Труба 20х2 ГОСТ 10704-91 / С245 ГОСТ 27772-88* L=400	10	0.36	3.60
Зд-1	Серия 1.400-15	МН 119-6	12	2.9	34,80

1. Данный лист смотреть совместно с листом АС-13.
2. Изготовление конструкции производить в соответствии с требованиями ГОСТ 23118-2019 "Стальные конструкции".
3. Соединение металлических элементов между собой пароизводить ручной электродуговой сваркой эллектродами Э-42 ГОСТ 9467-75*,
4. Защиту металлических изделий от коррозии выполнить маслянными красками после окончания всех сварочных работ.

Изм.	Кол.уч.	Лист	N док.	Подп.	Дата
ГАП		Тиметов У.М.			10.21г
Проверил		Зулеев С.С.			10.21г
Разработал		Койгелдиев Р			10.21г
Н. Контр.		Зулеев С.С.			10.21г

38-21- АС

«Капитальный ремонт зданий «Средняя общеобразовательная школа №23», расположенного по адресу РК, город Атырау, СМП-163»

Стадия	Лист	Листов
РП	33	

Пожарной металлическая лестницы Пмл-1.

ТОО «КазЖобаСаулет-Консалтинг» г. Шымкент-2021г.

Согласовано

Взам. инв. N

Подп. и дата

Инв. N подл.

Копировал

Формат А3

Схема расположения Крыльцо КР-1,

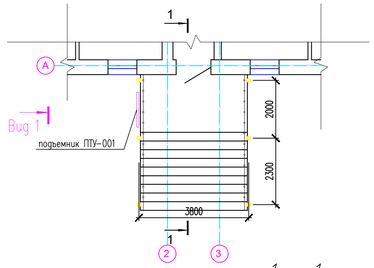

1 – 1

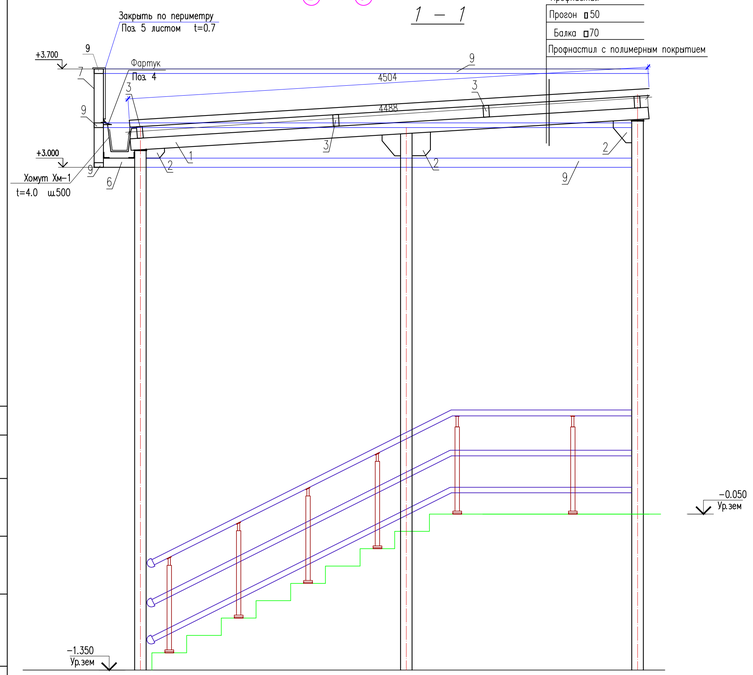

Прогонистая
Прогон ◻50
Балка ◻70
Прогонистая с полимерным покрытием

Вид 1

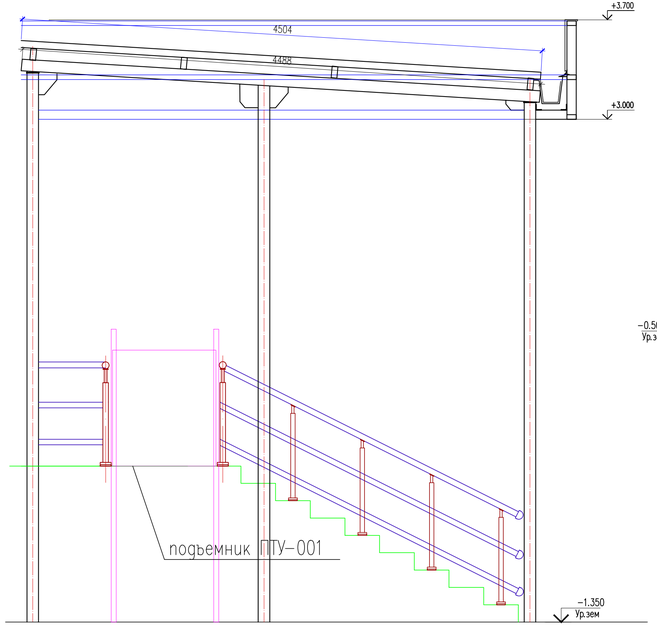

План кровли навеса Нв-1

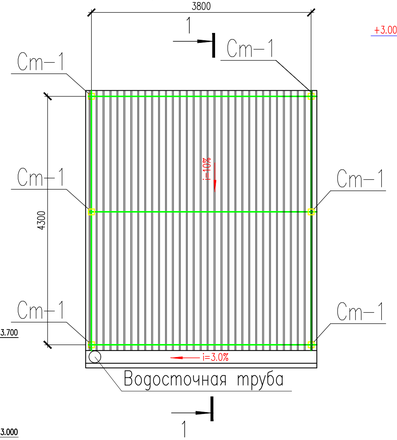

Стойки Ст-1

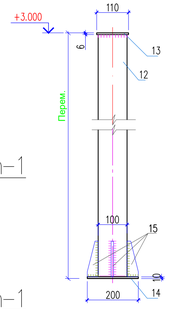

Фундамент Ф-1

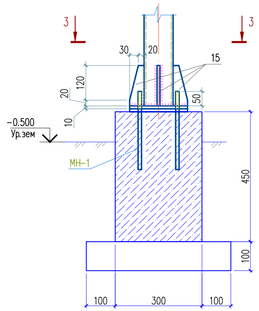

3 – 3

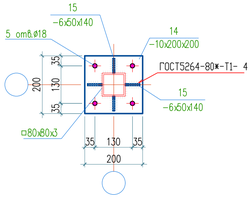

Закладная деталь Мн-1

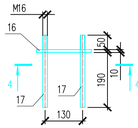

4 – 4

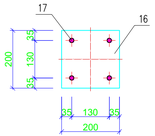

Спецификация материалов

Спецификация элементов

Поз.	Обозначение	Наименование		Масса ед., кг.	Примечание
		Водосточный лоток Л-1			
Л-1	ГОСТ 14918-2020	Лоток из листа 0.7х600х2000	2	6.6	13,2
Хм-1	ГОСТ 103-2006	Полоса 50х4 ГОСТ 103-2006 / С 235 ГОСТ 27772-88* L=820	8	1.29	10,32
		Каркас козырька			
1	ГОСТ 8545-80	Труба 100х70х6 ГОСТ 8545-80 / С 235 ГОСТ 27772-88* L=4500	2	64.8	130
2	ГОСТ 19903-2015	Лист 6х150х150 ГОСТ 19903-74* / С 235 ГОСТ 27772-88*	8	1.06	8,48
3	ГОСТ 8545-80	Труба 100х50х4 ГОСТ 8545-80 / С 235 ГОСТ 27772-88* 4200	4	36.5	146
4	ГОСТ 14918-2020	Фартук 300х0.7			
		из оцинкованной стали м.п.	8,0	1.7	13,6
5	ГОСТ 14918-2020	Фартук 500х0.7			
		из оцинкованной стали м.п.	9,0	2.75	24,75
		Материалы			
	СТ РК 2083-2011	Металлочерепица м2	16,5	8.7	143,55
		Всего на парапета			
		Каркас парапета			
6	ГОСТ 8639-82	Труба 80х80х4 ГОСТ 8639-82 / С 235 ГОСТ 27772-88* L=350	4	3.27	13,08
7	ГОСТ 8639-82	Труба 80х80х4 ГОСТ 8639-82 / С 235 ГОСТ 27772-88* L=620	4	5.78	23,12
8	ГОСТ 8509-93	Уголок 50х50х5 ГОСТ 8509-93 / С 235 ГОСТ 27772-88* L=80	8	0.30	2,4
9	ГОСТ 8639-82	Труба 80х40х4 ГОСТ 8639-82 / С 235 ГОСТ 27772-88* м.п.	16,5	6.82	112,53
10	ГОСТ 8639-82	Труба 80х60х4 ГОСТ 8639-82 / С 235 ГОСТ 27772-88* L=300	4	2.80	11.20
		Водосточная труба Dн=90 из оцинкованной стали 0.8х285х4500	2	8.1	16,2
Хм-2	ГОСТ 103-2006	Полоса 80х40х4 ГОСТ 103-2006 / ВСт3кп ГОСТ 380-94* L=520	10	3.55	35,5
11	ГОСТ 34028-2016	ø8 А400 L=100	33	0.04	1,32
		Стойка Ст-1			
12	ТУ 36-2287-80	Профиль 100х100х3 ТУ 36-2287-80 / С235 ГОСТ 27772-88* п.м.	27,6	7.26	200,4
13	ГОСТ 19903-2015	Лист 6х100х100 ГОСТ 19903-2015 / С235 ГОСТ 27772-88*	6	0.47	2,82
14	ГОСТ 19903-2015	Лист 10х200х200 ГОСТ 19903-2015 / С235 ГОСТ 27772-88*	6	3.14	18,84
15	ГОСТ 19903-2015	Лист 6х50х140 ГОСТ 19903-2015. / С235 ГОСТ 27772-88*	24	0.33	7,92
		Закладные детали Мн-1	6	7.10	42,6
16	ГОСТ 19903-2015	Лист 10х200х200 ГОСТ 19903-2015 / С235 ГОСТ 27772-88*	1	3.14	3.14
17	ГОСТ 24379.1-80	Болт 1.1 М16х250 шт.	4	0.99	3.96
		Фундамент Ф-1	6		
		Бетон кл. С10/12.5по W4, F50, ССЦ м3	0.324		

1. Данный лист читать совместно с листами АС-12,13,15
2. Бетонные работы по возведению монолитных конструкций ведутся в соответствии указаниями требованиями СП РК 5.03-107-2013 "Несущие и ограждающие конструкции".
3. Снятие несущей опалубки производить после достижения бетоном 70% проектной прочности.
4. Видимые поверхности стенок крылец и пандуса оштукатурить цементным раствором.
5. Защиту металлических элементов от коррозий выполнить масляными красками за 2 раза после окончания сварочных работ.

Изм.	Кол.уч.	Лист	N док.	Подп.	Дата
ГИП		Тиметов У.М.			10.21г.
Проверил		Зулеев С.С.			10.21г.
Разработал		Кобегедиев Р.			10.21г.
Н. Контр.		Зулеев С.С.			10.21г.

38-21- АС

«Капитальный ремонт зданий «Средняя общеобразовательная школа №23», расположенного по адресу РК, город Атырау, СМП-163»

Стадия	Лист	Листов
РП	34	

Схема расположения Стойки Ст-1. План кровли навеса Нв-1. Спецификация материалов

ТОО «КазЖобаСаулет-Консалтинг» г. Шымкент-2021г.

Согласовано

Взам. инв. N

Подп. и дата

Инв. N подл.

Копировал

Формат А3-3

Схема расположения Крыльцо КР-1,

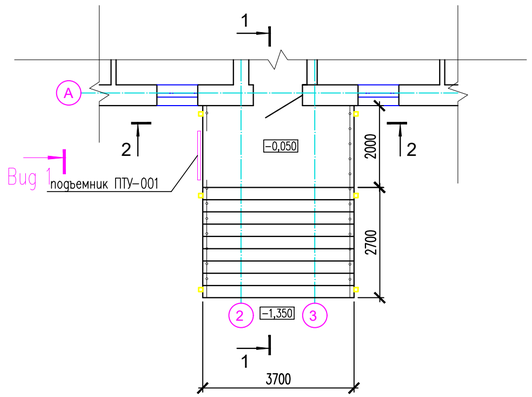

1 – 1

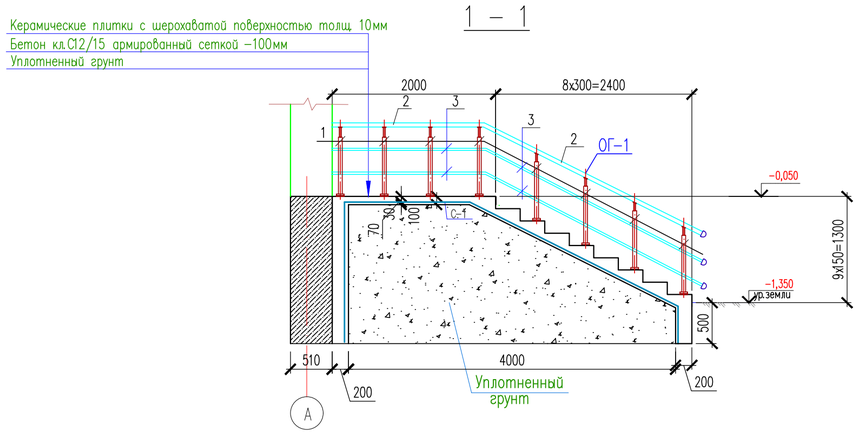

Вид 1

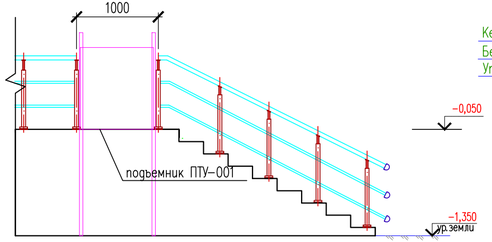

2 – 2

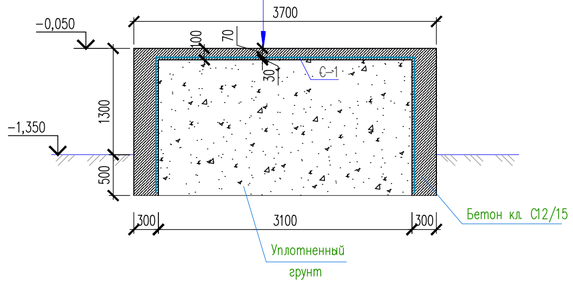

Спецификация материалов

Поз.	Обозначение	Наименование	Кол.	Масса ед., кг.	Примеч.
		Крыльцо Кр-1	1	165,6	
С-1	ГОСТ 6727-80*	Сетка 5Вр-1 100/100 м2	35,2	2.88	101,4
		Материалы:			
		Бетон кл. С12/15 на W4, F50, ССЦ м3	9,18		
	По поверхности крыльца	Керамические плитки с шероховатой поверхностью по ГОСТ 13996-2019толщ 10мм $м^2$	18,5		
	По бокавым стенкам крыльца	Керамогранит по ГОСТ 13996-2019 толщ 10мм м2	12,96		
		Ограждение металлическое ОГ-1	1		общий расход
		Стойка			
1	ГОСТ 9941-81	Труба $\frac{38х2\ ГОСТ\ 9941-81}{12Х18Н10Т\ ГОСТ\ 5632-2014}$ L=900	15	1.60	24
		Держатель поручня Ø38.1мм	6		
		Фланец напольного крепления	6		
		Декоративная крышка Ø38.1мм	6		
		Поручень			
2	ГОСТ 9941-81	Труба $\frac{51х2\ ГОСТ\ ГОСТ\ 9941-81}{12Х18Н10Т\ ГОСТ\ 5632-2014}$ L=9000	1	21.8	21.8
		Ригель			
3	ГОСТ 9941-81	Труба $\frac{16х(1.5)\ ГОСТ\ 9941-81}{12Х18Н10Т\ ГОСТ\ 5632-2014}$ м.п.	34	0.536	18.4

1. Данный лист читать совместно с листами АС-12,13,15
2. Бетонные работы по возведению монолитных конструкций ведутся в соответствии указаниями требованиями СП РК 5.03-107-2013 "Несущие и ограждающие конструкции".
3. Снятие несущей опалубки производить после достижения бетоном 70% проектной прочности.
4. Видимые поверхности стенок крылец и пандуса оштукатурить цементным раствором.
5. Защиту металлических элементов от коррозий выполнить масляными красками за 2 раза после окончания сварочных работ.

Изм.	Кол.уч.	Лист	N док.	Подп.	Дата
ГАП		Тиметов У.М.			10.21г
Проверил		Зулеев С.С.			10.21г
Разработал		Койгелдиев Р			10.21г
Н. Контр.		Зулеев С.С.			10.21г

38-21- АС

«Капитальный ремонт зданий «Средняя общеобразовательная школа №23», расположенного по адресу РК, город Атырау, СМП-163»

Стадия	Лист	Листов
РП	35	

Крыльцо Кр-1

ТОО «КазЖобаСаулет-Консалтинг» г. Шымкент-2021г.

Согласовано

Взам. инв. N

Подп. и дата

Инв. N подл.

Копировал

Формат А4-3

Крыльца Кр-2 на отм. -0.050

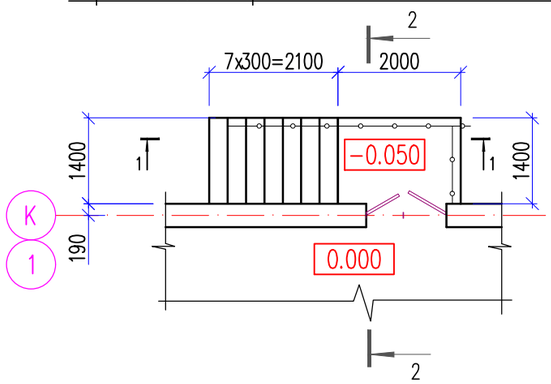

2 – 2

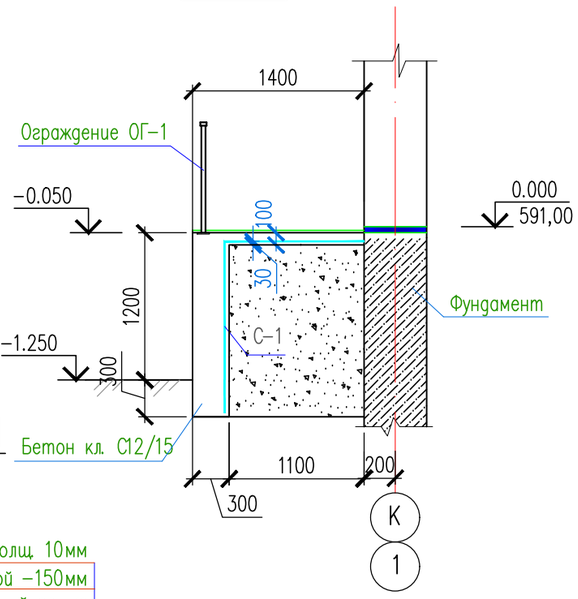

1 – 1

Керамические плитки с шероховатой поверхностью толщ. 10мм
Бетон кл.С12/15 армированный сеткой -150мм
Уплотненный грунт

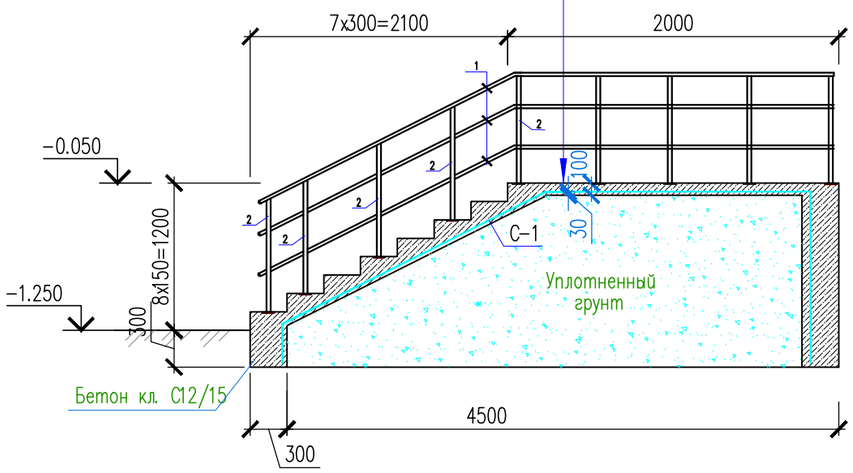

Спецификация материалов

Поз.	Обозначение	Наименование	Кол.	Масса ед., кг.	Примеч.
		Крыльцо Кр-2	2	48,4	
С-1	ГОСТ 6727-80*	Сетка 5Вр-1 100/100 м2	16,8	2.88	48,4
		Материалы:			
		Бетон кл. С12/15 на W4, F50,ССЦ м3	7,4		
	По поверхности крыльца	Керамические плитки с шероховатой поверхностью по ГОСТ 13996-2019толщ. 10мм $м^2$	15,51		
	По бокавым стенкам крыльца	Керамогранит по ГОСТ 13996-2019 толщ. 10мм м2	9,02		
		Ограждение металлическое ОГ-2	2		
		Стойка			
2	ГОСТ 9941-81	Труба 38х2 ГОСТ 9941-81 / С235 ГОСТ 27772-88* м.п.	12,6	1.78	22,5
		Держатель поручня Ø38.1мм	12		
		Фланец напольного крепления	12		
		Декоративная крышка Ø38.1мм	12		
		Поручень			
3	ГОСТ 9941-81	Труба 51х2 ГОСТ 9941-81 / С235 ГОСТ 27772-88* м.п.	7,4	2.42	17,908
		Ригель			
4	ГОСТ 9941-81	Труба 16х(1.5) ГОСТ 9941-81 / С235 ГОСТ 27772-88* м.п.	14,8	0.54	7,992

1. Данный лист читать совместно с листами АС-12,13,15
2. Бетонные работы по возведению монолитных конструкций ведутся в соответствии указаниями требованиями СП РК 5.03-107-2013 "Несущие и ограждающие конструкции".
3. Снятие несущей опалубки производить после достижения бетоном 70% проектной прочности.
4. Видимые поверхности стенок крылец и пандуса оштукатурить цементным раствором.
5. Защиту металлических элементов от коррозий выполнить масляными красками за 2 раза. после окончания сварочных работ.

Согласовано:

Взам. инв. N

Подпись и дата

Инв. N подл.

Изм.	Кол.уч.	Лист	N док.	Подп.	Дата
ГАП		Тиметов У.М.			10.21г
Проверил		Зулеев С.С.			10.21г
Разработал		Койгелдиев Р			10.21г
Н. Контр.		Зулеев С.С.			10.21г

38-21- АС

«Капитальный ремонт зданий «Средняя общеобразовательная школа №23», расположенного по адресу РК, город Атырау, СМП-163»

Стадия	Лист	Листов
РП	36	

Крыльцо Кр-2

ТОО «КазЖобаСаулет-Консалтинг» г. Шымкент-2021г.

Формат А3

Крыльца Кр-3 на отм. -0.050

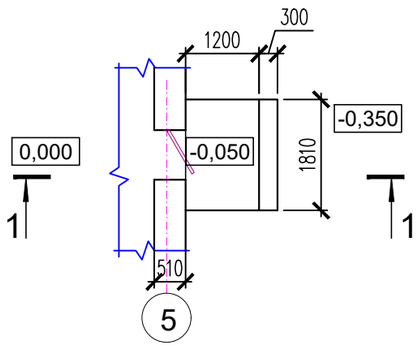

Спецификация конструктивных элементов

Марка	Обозначение	Наименование	Кол-во, шт.	Масса, ед-цы,кг	Примечание
		Крыльцо Кр-3	1шт		
С-1	ГОСТ 8478-81*	Сетка $\frac{5Вр-100}{5Вр-100}$ м2	8,86	2,88	25,51 кг
		Материалы:			
		Бетон кл. С12/15 на W4, F50,ССЦ м3	2,05		
	По поверхности крыльца	Керамические плитки с шероховатой поверхностью по ГОСТ 13996-2019толщ 10мм $м^2$	7,0		
	По бокавым стенкам крыльца	Керамогранит по ГОСТ 13996-2019 толщ 10мм м2	1,34		

1 – 1

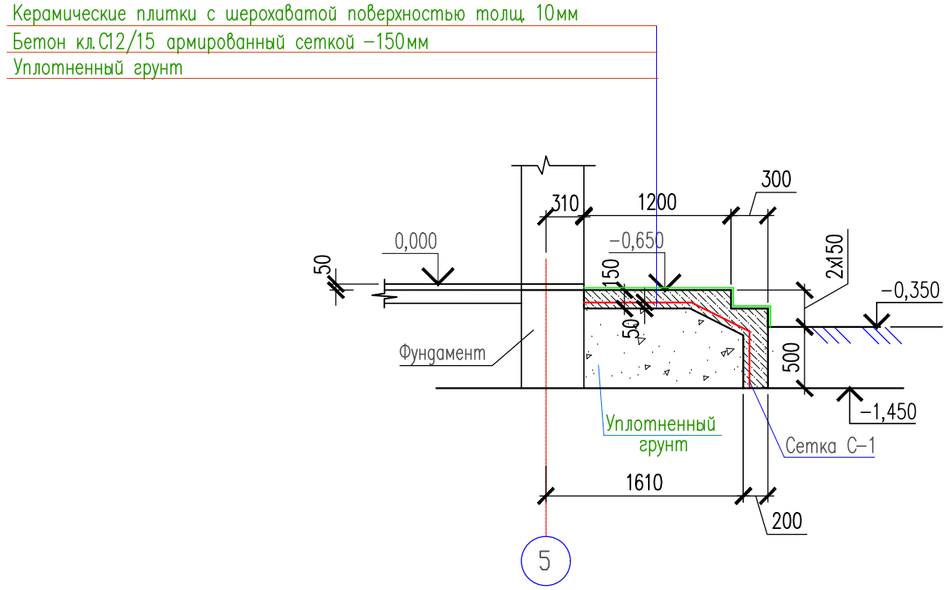

1. Данный лист читать совместно с листами АС–12,13,15
2. Бетонные работы по возведению монолитных конструкций ведутся в соответствии указаниями требованиями СП РК 5.03–107–2013 "Несущие и ограждающие конструкции".
3. Снятие несущей опалубки производить после достижения бетоном 70% проектной прочности.
4. Видимые поверхности стенок крылец и пандуса оштукатурить цементным раствором.
5. Защиту металлических элементов от коррозий выполнить масляными красками за 2 раза. после окончания сварочных работ.

Изм.	Кол.уч.	Лист	Nдок.	Подп.	Дата
ГАП		Тиметов У.М.			10.21г
Проверил		Зулеев С.С.			10.21г
Разработал		Койгелдиев Р			10.21г
Н. Контр.		Зулеев С.С.			10.21г

38–21– АС

«Капитальный ремонт зданий «Средняя общеобразовательная школа №23», расположенного по адресу РК, город Атырау, СМП-163»

Стадия	Лист	Листов
РП	37	

Крыльца Кр–3 на отм. –0.050

ТОО «КазЖобаСаулет–Консалтинг» г. Шымкент–2021г.

Взам. инв. N

Подпись и дата

Инв. N подл.

Крыльца Кр-4 на отм. -0.050

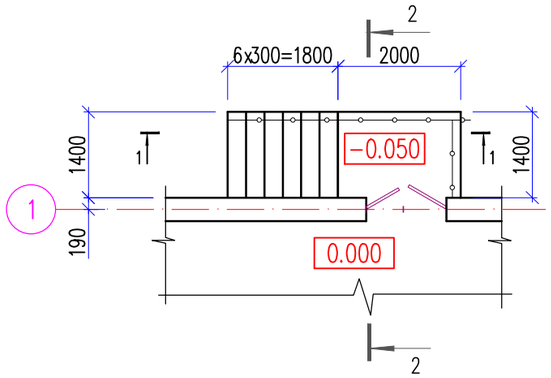

2 – 2

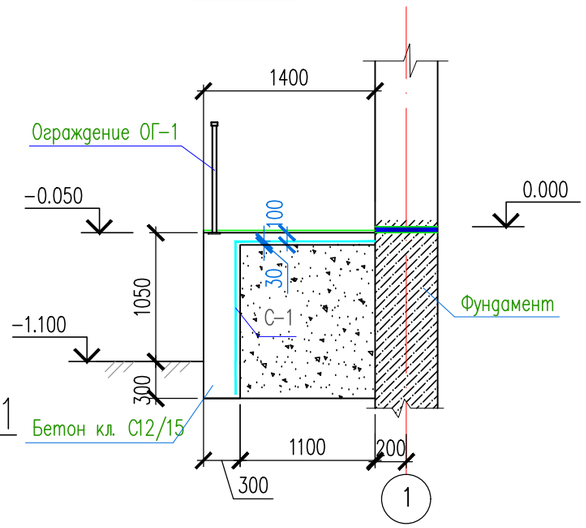

1 – 1

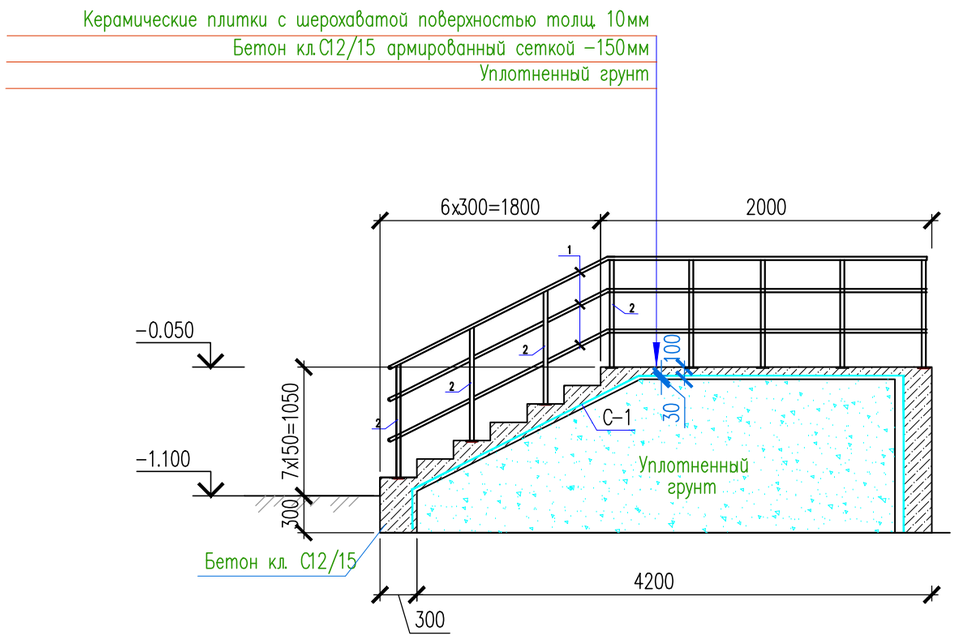

Спецификация материалов

Поз.	Обозначение	Наименование	Кол.	Масса ед., кг.	Примеч.
		Крыльцо Кр-4	1	46,6	
C-1	ГОСТ 6727-80*	Сетка 5Вр-1 100/100 м2	16,2	2.88	46,6
		Материалы:			
		Бетон кл. C12/15 на W4, F50,ССЦ м3	6,9		
	По поверхности крыльца	Керамические плитки с шероховатой поверхностью по ГОСТ 13996-2019толщ. 10мм $м^2$	14,8		
	По бокавым стенкам крыльца	Керамогранит по ГОСТ 13996-2019 толщ. 10мм м2	9,02		
		Ограждение металлическое ОГ-2	1		
		Стойка			
2	ГОСТ 9941-81	Труба 38x2 ГОСТ 9941-81 / С235 ГОСТ 27772-88* м.п.	9,9	1.78	16.02
		Держатель поручня Ø38.1мм	11		
		Фланец напольного крепления	11		
		Декоративная крышка Ø38.1мм	11		
		Поручень			
3	ГОСТ 9941-81	Труба 51x2 ГОСТ 9941-81 / С235 ГОСТ 27772-88* м.п.	6,4	2.42	14.52
		Ригель			
4	ГОСТ 9941-81	Труба 16x(1.5) ГОСТ 9941-81 / С235 ГОСТ 27772-88* м.п.	12,8	0.54	6.48

1. Данный лист читать совместно с листами АС-12,13,15
2. Бетонные работы по возведению монолитных конструкций ведутся в соответствии указаниями требованиями СП РК 5.03-107-2013 "Несущие и ограждающие конструкции".
3. Снятие несущей опалубки производить после достижения бетоном 70% проектной прочности.
4. Видимые поверхности стенок крылец и пандуса оштукатурить цементным раствором.
5. Защиту металлических элементов от коррозий выполнить масляными красками за 2 раза после окончания сварочных работ.

Изм.	Кол.уч.	Лист	N док.	Подп.	Дата	38-21- АС		
						«Капитальный ремонт зданий «Средняя общеобразовательная школа №23», расположенного по адресу РК, город Атырау, СМП-163»		
ГАП		Тиметов У.М.			10.21г		Стадия	Лист	Листов
Проверил		Зулеев С.С.			10.21г		РП	38	
Разработал		Койгелдиев Р			10.21г	Крыльцо Кр-4	ТОО «КазЖобаСаулет-Консалтинг» г. Шымкент-2021г.		
Н. Контр.		Зулеев С.С.			10.21г				

Согласовано:

Взам. инв. N

Подпись и дата

Инв. N подл.

Формат А3

План усиления стены на отм. +3.300

(Монтажные работы)

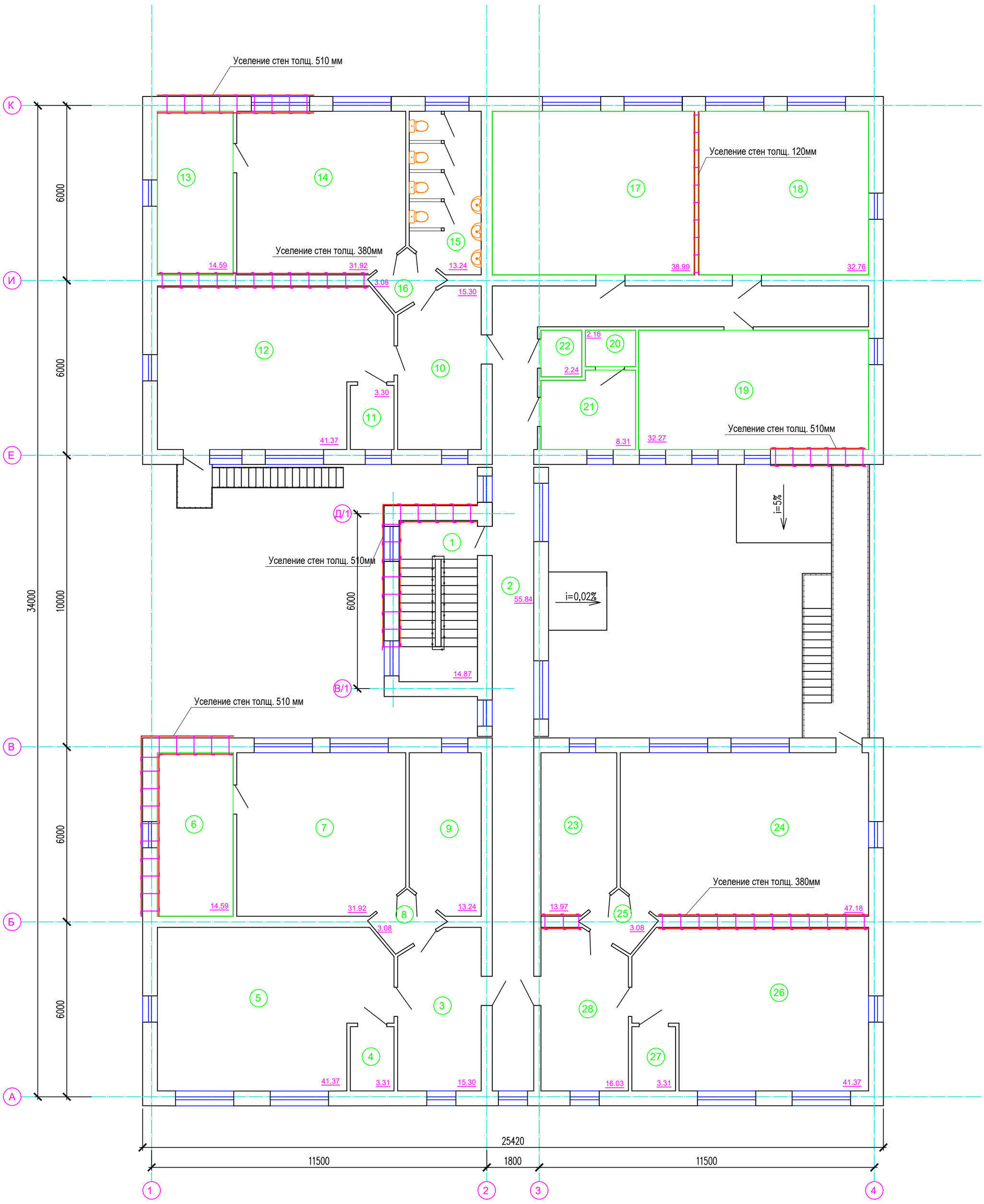

1. Данный лист см. совместно с листами АС-39,40,41,42,43

Изм.	Кол.уч.	Лист	N док.	Подп.	Дата
ГАП		Тиметов У.М.			10.21г
Проверил		Зулеев С.С.			10.21г
Разработал		Койгелдиев Р			10.21г
Н. Контр.		Зулеев С.С.			10.21г

38-21- АС

«Капитальный ремонт зданий «Средняя общеобразовательная школа №23», расположенного по адресу РК, город Атырау, СМП-163»

Стадия	Лист	Листов
РП	40	

План усиления стены на отм. +3.300.
(Монтажные работы)

ТОО «КазЖобаСаулет-Консалтинг»
г. Шымкент-2021г.

Деталь "А"

Фрагмент усиления стены

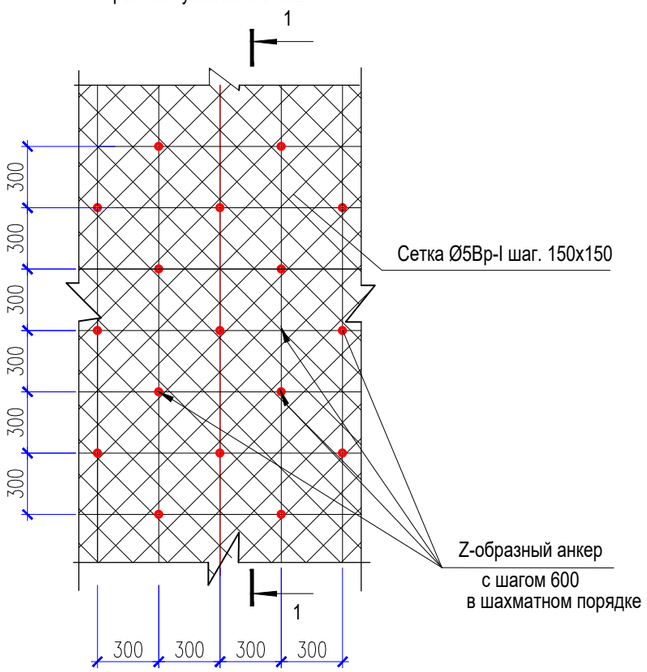

1-1

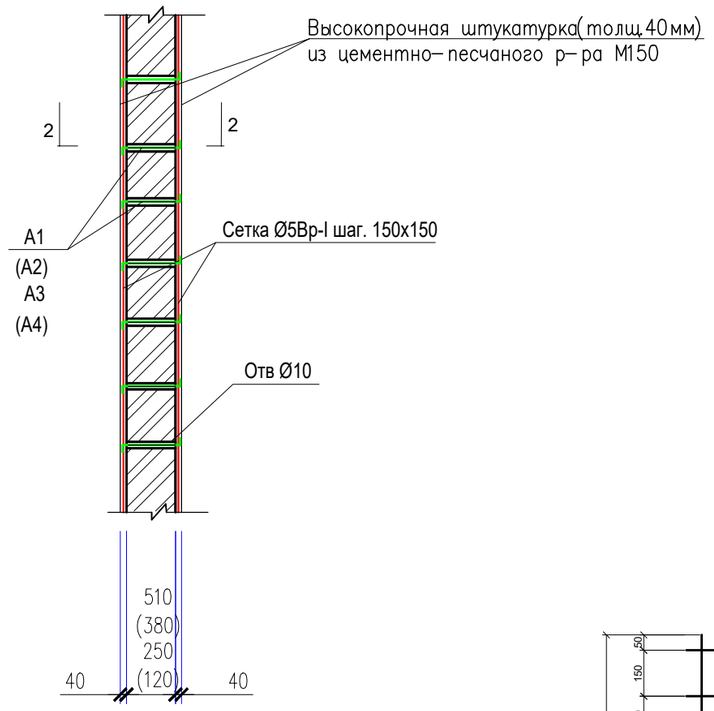

2-2

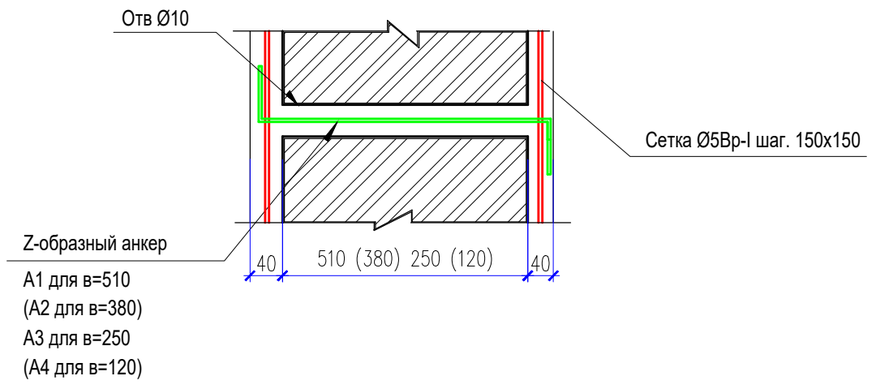

Сетка Ø8AIII шаг. 150х150

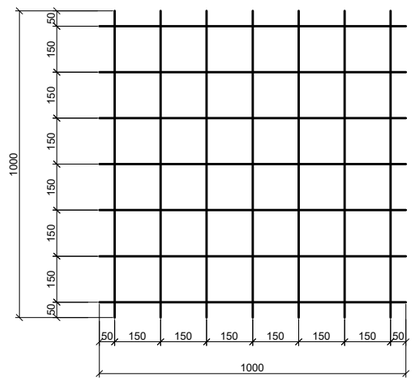

Ведомость деталей

Поз.	Эскиз	
A1 для в=510	100 / 540 / 100	Ø6 AI L=740
A2 для в=380	100 / 410 / 100	Ø6 AI L=610
A3 для в=250	100 / 280 / 100	Ø6 AI L=480
A4 для в=120	100 / 150 / 100	Ø6 AI L=350

1. Данный лист см. совместно с листами АС-39,40,41,42,43

Изм.	Кол.уч.	Лист	N док.	Подп.	Дата
ГАП		Тиметов У.М.			10.21г
Проверил		Зулеев С.С.			10.21г
Разработал		Койгелдиев Р			10.21г
Н. Контр.		Зулеев С.С.			10.21г

38-21- АС

«Капитальный ремонт зданий «Средняя общеобразовательная школа №23», расположенного по адресу РК, город Атырау, СМП-163»

Стадия	Лист	Листов
РП	41	

Схема усиления существующих конструкций зданий. Деталь "А". Сечения 1-1, 2-2. (Ремонтные работы)

ТОО «КазЖобаСаулет-Консалтинг» г. Шымкент-2021г.

Согласовано

Взам. инв. N

Подп. и дата

Инв. N подл.

Копировал

Формат А3

УКАЗАНИЯ ПО ПРОИЗВОДСТВУ РАБОТ ПРИ УСИЛЕНИИ СТЕН ИЗ КИРПИЧНОЙ КЛАДКИ ВЕРТИКАЛЬНЫМИ СЕТКАМИ В СЛОЕ ВЫСОКОПРОЧНОЙ ШТУКАТУРКИ ИЛИ ТОРКРЕТ БЕТОНА

При выполнении работ по усилению кирпичной кладки стен существующих зданий необходимо выполнить следующий комплекс работ:

1. Снять штукатурку с двух сторон стен. Горизонтальные и вертикальные швы кладки расчистить на глубину до 15 мм и промыть водой;
2. В стенах просверлить отверстия под анкера с шагом 600 мм в шахматном порядке;
3. С двух сторон стен установить вертикальные сетки усиления кладки и связать их Z- образными анкерами;

При торкретировании цементный слой наносить на предварительно очищенную поверхность конструкции. Предварительно приготовить спесь цемента и песка. В качестве вяжущего для приготовления торкретной смеси применять портландцементы марок 400 и 600.

Состав заполнителей по фракциям должен соответствовать требованиям норм. Максимальный размер крупной фракции не должен превышать 25 мм. Влажность заполнителей следует принимать от 5 до 15 % в зависимости от марки цемент-пушки. В качестве добавки для ускорения твердения раствора при низких температурах (0-2 С)рекомендуется применять хлористый кальций.

Влажность смеси определяется влажностью ее компонентов. Она должна быть в пределах от 5 до 12 % в зависимости от марки применяемой цемент-пушки. Необходимо учитывать .что при влажности смеси выше 8 % происходит скатывание ее в шарики. При этом ухудшается перемешивание смеси в сопле и образуются пробки в материальном шланге. Смесь такой влажности следует использовать не позже, чем через 2 часа после ее приготовления. Смесь любой влажности рекомендуется использовать непосредственно после приготовления.

Нанесенный на кирпичную поверхность торкретный слой в 28-ми дневном возрасте должен обладать следующими физико-механическими свойствами: класс - не ниже принятого по проекту и не ниже С12/15; сцепление с поверхностью кладки - не ниже 0.3 МПа: сцепление с арматурой не ниже 2 МПа.

Требования к водонепроницаемости к торкретным слоям надземных участков кирпичной кладки в общем случае не предъявляются. При нанесении торкрета на подземные участки кладки с повышенным уровнем фунтовых вод рекомендуется применять расширяющиеся и безусадочные цементы марок 430 м 500.

Наносить торкрет на поверхность кладки следует при положительной температуре воздуха (среднесуточной не ниже +6 "С). При более низких температурах необходимо применять ускорители твердения (хлористый кальций). При температуре наружного воздуха -2 С, работы по торкретиро ванию следует выполнять в тепляках. Запрещается наносить торкретный слой на поверхность имеющую отрицательную температуру.

Торкретирование производить слоями. При толщине торкрета до 15 мм наносить один слой, при толщине до 20 мм -два слоя, при толщине от 20 до 6О мм-3 слоя, а от 60 до 100 мм -четыре слоя.

В раствор рекомендуется добавлять пластификаторы и другие вещества (жидкое стекло, сульфатно-спиртовая вода, азотно-кислый кальций. алюминат натрия и др.). Максимальная толщина слоя, армированного без перерыва, не должна превышать 40 мм. Последующие слои наносить на ранее выполненное покрытие (толщиной 40 мм) после окончания его схватывания (не ранее чем через 5-10 часов}

После каждого перерыва и в начале работ регулируется подача воды в сопло. При нанесении первого слоя сопло должно отстоять от торкретируемой поверхности на 50-80 см и быть направлено по возможности перпендикулярно к ней. Последующие слои можно наносить с более дальнего расстояния.

Смесь торкрет-бетона должна иметь минимально возможное водоцементное отношение и хорошо ложиться на покрываемую поверхность. Признаком правильно уложенной торкретной массы является жирный блеск на ее поверхности, сухие же пятна на ней указывают на недостаток воды при избытке которой торкретная масса оплывает.

При токретировании по арматуре первые слои должны быть более пластичными, над арматурный защитный слой должен быть более сухим. Степень пластичности при этом регулировать подачей воды в сопло.

Толщина защитного торкретного слоя должна быть не менее 10-15 мм. Перед нанесением каждого последующего слоя предыдущий следует увлажнять. Если последующий слой наносится на предыдущий после перерыва более 48 часов или если поверхность предыдущего слоя загрязнилась, то ее следует продуть сжатым воздухом и промыть водой.

Торкретирование вести горизонтальными полосами высотой от 1;5 до 2 м на всю длину торкретируемой поверхности. Торкретирование арматуры большого диаметра (более 10 мм) следует выполнять со слегка наклонным соплом с целью обеспечения заполнения пространства за стержнями. При этом торкрет не должен оплывать и образовывать пустоты за арматурой. На стержнях арматуры не должен скапливаться состоящий в основном из зерен песка отскок, ухудшающий сцепление торкрета с арматурой.

Торкретные слои внутри помещений необходимо смачивать водой в течение дня (от пяти до восьми раз). Свеженанесенные торкретные слои должны быть защищены от прямых солнечных лучей и ветра. Температура воздуха в помещении в период твердения торкрета не должна опускаться ниже +5 С.

ход за торкретными слоями на фасадах зданий при производстве работ с умеренной дневной температурой (от +20 до +25 С;)не отличается от ухода за торкретными слоями внутри помещений. При более высоких температурах торкретированные поверхности фасадов следует укрывать брезентом, под которым над верхней кромкой торкретного слоя устанавливают перфорированные трубки, подключенные к водопроводной сети.

Общее качество торкретного слоя проверять тщательным осмотром и простукиванием легким молотком. Простукиванием определяется сцепление торкретного покрытия с поверхностью кладки. Глухой или дребезжащий звук указывает на плохое сцепление или его отсутствие. Покрытие с участков, на которых обнаружены трещины. вздутия, отслоения, должно быть снято и нанесено повторно.

Толщину нанесенного торкретного слоя следует проверять тонким шилом или проволокой, прощупывая свежий слой в нескольких местах. На участках с недостаточной толщиной делать пометки для нанесения дополнительных слоев. В сомнительных случаях сцепление торкретного слоя с кладкой проверять лабораторным путем.

Марка торкретного слоя определяется неразрушающим методом не менее чем в двух местах поверхности, покрытой массой одного замеса. В некоторых случаях (при требуемой марке 200 и более) качество торкретного слоя проверяют испытанием образцов в лаборатории. Количество образцов должно быть не менее трех на каждые 150- 200 квадратных метров поверхности.

Затирку поверхностей торкретного покрытия производить не рекомендуется. Если затирка необходима, то под нее должен быть нанесен дополнительный слой толщиной от 5 до 7 мм. который и затирается сразу же после нанесения (до начала схватывания цемента).

Дефектные участки торкретного покрытия (отстающие слои) удаляют не раньше достижения с%ем 50 проектной прочности (через 48 часов).

Поверхность торкретного слоя, подлежащего оштукатуриванию должна быть ровной, без бугров. Все неровности должны быть срезаны мастерком не позже чем через 30 мин после нанесения слоя. Одновременно мастерком на поверхности слоя должны быть нанесены борозды для лучшего сцепления штукатурки с торкретным слоем.

Штукатурные работы внутри помещений рекомендуется начинать на следующий день после нанесения торкретного слоя. В этом случае не потребуется специального ухода за торкретом. Если предусматривается штукатурка по торкрету, то она должка выполняться сложным раствором. При цементно-песчаной штукатурке никаких дополнительных требований к раствору и методам производства работ не предъявляется.

1. Данный лист см. совместно с листами АС-39,40,41,42,43

Согласовано

Взам. инв. N

Подп. и дата

Инв. N подл.

Изм.	Кол.уч.	Лист	N док.	Подп.	Дата
ГАП		Тиметов У.М.			10.21г
Проверил		Зулеев С.С.			10.21г
Разработал		Койгелдиев Р			10.21г
Н. Контр.		Зулеев С.С.			10.21г

38-21- АС

«Капитальный ремонт зданий «Средняя общеобразовательная школа №23», расположенного по адресу РК, город Атырау, СМП-163»

Стадия	Лист	Листов
РП	42	

Общие указания. (Ремонтные работы)

ТОО «КазЖобаСаулет-Консалтинг» г. Шымкент-2021г.

Копировал

Формат А3

Спецификация элементов на усиление стен.

Поз.	Обозначение	Наименование	Кол.	Масса ед., кг.	Примеч.
		Для стен толщ. 510мм			
	ГОСТ 6727-80*	Сетка ø5Вр-I 150/150 м2	410,0	0.14	57,40
А1	ГОСТ 34028-2016	ø10А240 L=740	1100	0,46	506,0
		Высокопрочная штукатурка(толщ.40мм) из цементно-песчаного р-ра М150			16,4м3
		Для стен толщ. 380мм			
	ГОСТ 6727-80*	Сетка ø5Вр-I 150/150 м2	165,0	0.14	23,10
А2	ГОСТ 34028-2016	ø10А240 L=610	910	0,38	345,8
		Высокопрочная штукатурка(толщ.40мм) из цементно-песчаного р-ра М150			6,8м3
		Для стен толщ. 250мм			
	ГОСТ 6727-80*	Сетка ø5Вр-I 150/150 м2	20,0	0.14	2,80
А3	ГОСТ 34028-2016	ø10А240 L=480	110	0,30	33,0
		Высокопрочная штукатурка(толщ.40мм) из цементно-песчаного р-ра М150			1,0м3
		Для стен толщ. 140мм			
	ГОСТ 6727-80*	Сетка ø5Вр-I 150/150 м2	70,30	0.14	9,84
А4	ГОСТ 34028-2016	ø10А240 L=380	390	0,23	89,7
		Высокопрочная штукатурка(толщ.40мм) из цементно-песчаного р-ра М150			3,2м3

1. Данный лист см. совместно с листами АС-39,40,41,42,43

Согласовано

Взам. инв. N

Подп. и дата

Инв. N подл.

Изм.	Кол.уч.	Лист	Nдок.	Подп.	Дата
ГАП		Тиметов У.М.			10.21г
Проверил		Зулеев С.С.			10.21г
Разработал		Койгелдиев Р			10.21г
Н. Контр.		Зулеев С.С.			10.21г

38-21- АС

«Капитальный ремонт зданий «Средняя общеобразовательная школа №23», расположенного по адресу РК, город Атырау, СМП-163»

Стадия	Лист	Листов
РП	43	

Спецификация элементов на усиление стен. (Ремонтные работы)

ТОО «КазЖобаСаулет-Консалтинг» г. Шымкент-2021г.

Копировал

Формат А3

Схема усиления фундаментов

(Монтажные работы)

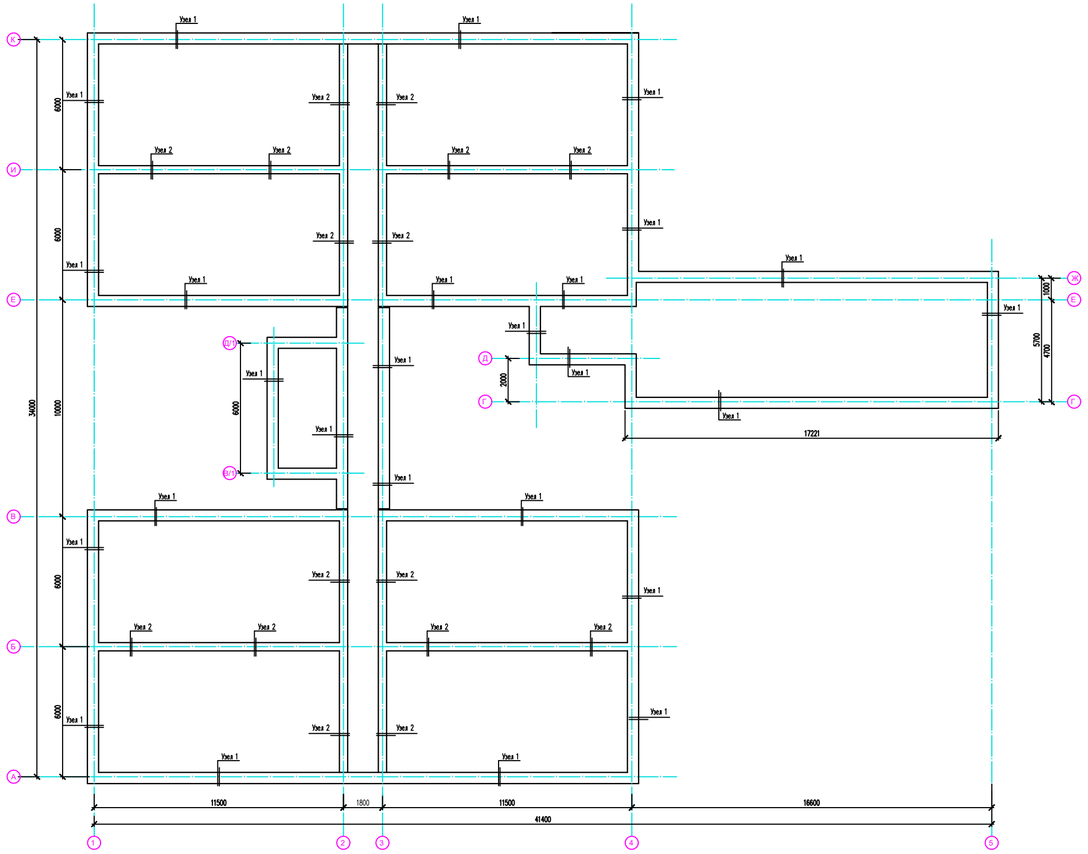

Узел 1

Узел усиления фундаментов на стены 510мм

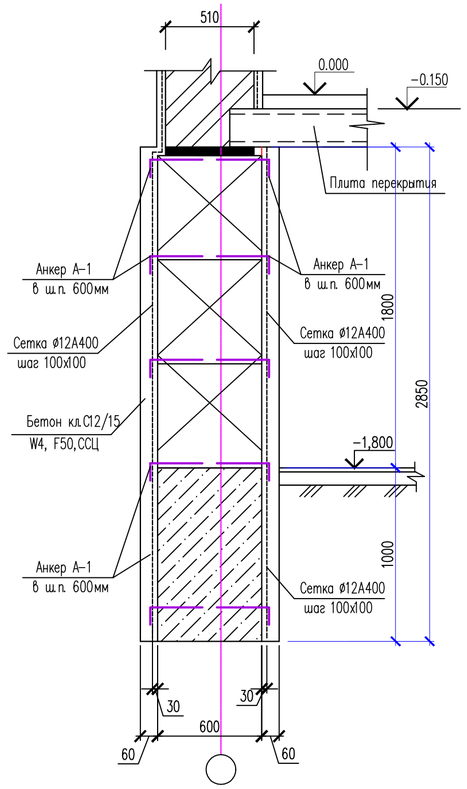

Узел 2

Узел усиления фундаментов на стены 380мм

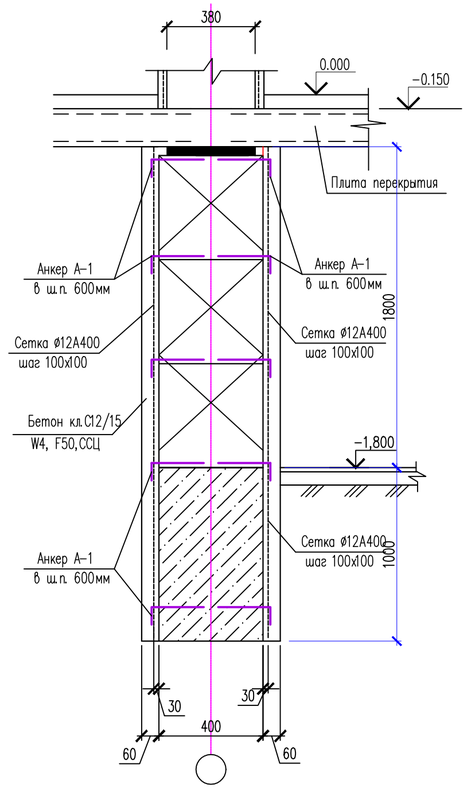

Спецификация элементов

Поз.	Обозначение	Наименование	Кол.	Масса ед.,кг.	Примеч.
		Узел 1			
С-1		Сетка С-1 п.м.	441,0	48,43	
А-1		Анкер А-1	2760	0.14	
		Бетон кл. С12/15 W4, F50,ССЦ м3	74,08		
		Узел 2			
С-1		Сетка С-1 п.м.	190,0	48,43	
А-1		Анкер А-1	1140	0.14	
		Бетон кл. С12/15 W4, F50,ССЦ м3	31,95		
		Сетка С-1		48,43	
1	ГОСТ 34028-2016	Ø12 А400 L=1000	27	0.89	24.03
2	ГОСТ 34028-2016	Ø12 А400 L=2750	10	2.44	24.40
		Анкер А-1		0,14	
3	ГОСТ 34028-2016	Ø8 А240 L=350	1	0.14	0.14

Сетка С-1

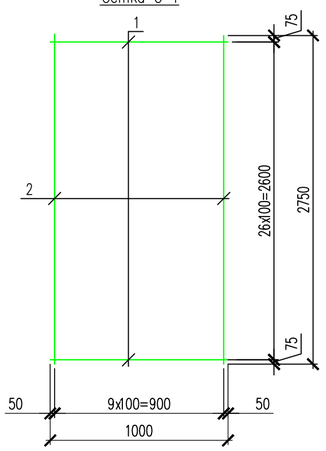

Ведомость деталей

Поз.	Эскиз
А-1	100 / 250

Указания по устройству усиление фундаментов :

Усиление фундамента производить в местах образования трещин на ширину 0,5м в каждую сторону от линии трещины.
Выполнить работы в следующем порядке:
Этап-I:
1) Выкопать траншею 1200х700мм до отметки (-2,800). Снаружной стороны траншей (надворной) установить инвентарную опалубку для прикрепления стенку траншея во время ремонтные работы усилении фундаментов. Инвентарная опалубка из дощатого доска толщ. 50 мм. Общий объем древесиный 12.5м3
2) Очистить поверхность существующего фундамента в местах усиления.
3) Уплотнить грунт 1200х300мм до отметки (-2,800) ручными трамбовками на 100мм.
4) Обратную засыпку траншеи производится глинистым грунтом с послойным уплотнением толщина уплотняемого слоя не должно превышать 15-25см. В качестве трамбуюшего агрегата использовать ручные или электротромбовки.
Общий объем уплотненного грунта 550,0 м3.
Усиление фундамента и стен подвала вести по узлу 1,2 см.данный лист.
Производится гидроизоляция фундамента битумом в 2 слоя. Перед нанисением битума фундаментная стена должна быть очищена от шлаков металлическими щетками.

Изм.	Кол.уч.	Лист	Nдок.	Подп.	Дата
ГАП		Тиметов У.М.			10.21г
Проверил		Зулеев С.С.			10.21г
Разработал		Койгелдиев Р			10.21г
Н. Контр.		Зулеев С.С.			10.21г

38-21- АС

«Капитальный ремонт зданий «Средняя общеобразовательная школа №23», расположенного по адресу РК, город Атырау, СМП-163»

Стадия	Лист	Листов
РП	44	

Схема усиления фундаментов.
(Монтажные работы)

ТОО «КазЖобаСаулет-Консалтинг» г. Шымкент-2021г.

Согласовано

Взам. инв. N

Подп. и дата

Инв. N подл.

Копировал

Формат А2