Утвержден
приказом Министра
по инвестициям и развитию
Республики Казахстан
от 24 апреля 2017 года № 234

Форма с изменениями,
внесенными приказом
Министра индустрии и
инфраструктурного развития
РК от 08.02.2021 № 53

Акт приемки объекта в эксплуатацию

«29» декабря 2023 г.

Заказчик: КГУ «Отдел реального сектора экономики Щербактинского района», И.о. руководителя Темнохуд Маргарита Михайловна, БИН 110140009514, Павлодарская область, Щербактинский район, с.Шарбакты, Тәуелсіздік, 49, Тел.: 8(71836)23031

фамилия, имя, отчество (при наличии) – для физических лиц, наименование организации – для юридических лиц, БИН, телефон, почтовый индекс, область, город, район, населенный пункт, наименование улицы, номер дома/здания (стационарного помещения)

на основании:

Декларации о соответствии (прилагается) от «28» декабря 2023 г. ТОО «Спецстрой Групп ЛТД», директор Кабдрахманова Анар Ертаевна, 141207 Павлодарская область, город Экибастуз, улица Абая, дом 72, кв. 184, БИН: 081240018254, тел.: 87056133163

(дата подписания декларации, наименование подрядной (генподрядной) организации, фамилия, имя, отчество (при наличии) руководителя, юридический адрес, БИН, телефон)

Заключения о качестве строительно-монтажных работ (прилагается) от «28» декабря 2023 г. ТОО "Құрылыста экспертиза", БИН 081240001475 эксперт технического надзора Шакембаев Асет Адилович аттестат № KZ28VJE00070600, KZ64VJE00075966, тел.:7 777 203 3999

(дата подписания заключения, наименование организации, фамилия, имя, отчество (при наличии) экспертов технического надзора, № и дата получения аттестатов, БИН, телефон)

Заключения о соответствии выполненных работ проекту от «28» декабря 2023 г. ТОО "INNOVATION CENTER PROJECT», директор Шевченко Т.А., авторский надзор – Русских В. А., Павлодарская область, г.Павлодар, М.Исиналиева, 1 БИН 070340003959

(дата подписания заключения, наименование организации, фамилия, имя, отчество (при наличии) экспертов авторского надзора, № и дата получения аттестатов, БИН, телефон)

произведя осмотр готовности предъявленного подрядчиком (генеральным подрядчиком) к приемке в эксплуатацию объекта: «Строительство водопровода в с.Сахновка Щербактинского района Павлодарской области», новое строительство, II (нормальный) уровень ответственности, не относящийся к технически сложным

(наименование объекта и вид строительства (новое, расширение, реконструкция, техническое перевооружение, модернизация, капитальный ремонт), уровень ответственности, техническая и технологическая сложность объекта)

по адресу: Павлодарская область, Щербактинский район, с.Сахновка

(область, район, населенный пункт, микрорайон, квартал, улица, номер дома (корпуса)

проверив комплектность исполнительной технической документации, в том числе посредством электронного модуля исполнительной технической документации "___" _____ 2023 года,

дата ознакомления

подтверждает, что:

1. Строительство объекта осуществлено на основании:

Правоустанавливающего документа на земельный участок: Распоряжения акима Жылы-Булакского сельского округа №1-04/69,70 от 13.12.2019г.; Распоряжения акима Жылы-Булакского сельского округа №1-04/96/1, №1-04/96/2 от 13.12.2022г.

(документ, подтверждающий наступление юридических фактов (юридических составов), на основании которых возникают, изменяются или прекращаются права на земельный участок, в том числе договоры, решения судов, правовые акты исполнительных органов, свидетельство о праве на наследство, передаточный акт или разделительный баланс при реорганизации негосударственных юридических лиц, владеющих земельным участком на праве собственности или выкупивших право временного возмездного землепользования (аренды))

либо решения о реконструкции (перепланировке, переоборудовании) помещений (отдельных частей) существующих зданий от "___"_____20___года №_____

_____

(наименование органа, вынесшего решение)

2) талона о приеме уведомления о начале строительно-монтажных работ: ГУ «Управление государственного архитектурно-строительного контроля Павлодарской области» KZ74REA00325263 от 05.04.2023 года

(наименование органа, принявшего уведомление, дата и № принятия талона)

3) проекта (проектно-сметной документации): ТОО "INNOVATION CENTER PROJECT», РП №190035/00/19

(наименование проектной организации, номер проекта)

утвержденного(й): КГУ «Отдел реального сектора экономики Щербактинского района» утвержден приказом №124 от 18.08.2020 года

(дата и номер проекта, наименование организации, утвердившей (переутвердившей) проект и дата утверждения)

2. Строительно-монтажные работы осуществлены в сроки:

начало работ: апрель 2023 г.

месяц, год

окончание работ: декабрь 2023 г.

месяц, год

при продолжительности строительства, месяц:

по норме или по проекту организации строительства, месяц: 12;

фактически, месяц: 9;

3. Объект (комплекс) имеет следующие основные технико-экономические показатели: (мощность, производительность, производственная площадь, протяженность, вместимость, объем, пропускная способность, провозная способность, число рабочих мест и тому подобное, заполняется по всем объектам (кроме жилых домов) в единицах измерения соответственно целевой продукции или основным видам услуг):

Мощность, производительность и так далее	Единица измерения	По проекту		Фактически	
		общая (с учетом ранее принятых)	в том числе пускового комплекса или очереди	общая (с учетом ранее принятых)	в том числе пускового комплекса или очереди
Протяженность сетей поселкового водопровода, в том числе:	м	8 765		8 139	
д 160 мм	м	2 681		2 650	
д 110 мм	м	3 246		2 950	
д 63 мм	м	601		647	
д 40 мм	м	28		42	
д 32 мм	м	2 209		1 850	
КТП	шт	1		1	
ДГУ	шт	1		1	
Насосная станция первого подъема	шт	1		1	
Станция очистки воды	шт	1		1	
Насосная станция второго подъема	шт	1		1	
Резервуар чистой воды объемом 100 м3	шт	2		2	

Выпуск продукции (оказания услуг), предусмотренной проектом в объеме, соответствующем нормам освоения проектных мощностей в начальный период_____

_____

(факт начала выпуска продукции с указанием объема)

Жилой дом имеет следующие показатели:

Показатели	Единица измерения	По проекту	Фактически
Общая площадь	метр в квадрате (далее - $м^2$)	-	-
Число этажей	этаж	-	-
Общий строительный объем	метр в кубе (далее - $м^3$)	-	-
В том числе подземной части	$м^3$	-	-
Площадь встроенных, встроенно-пристроенных и пристроенных помещений	$м^2$	-	-

Показатели	По проекту			Фактически		
	число квартир	площадь квартир, $м^2$		число квартир	площадь квартир, $м^2$	
		общая	жилая		общая	жилая
Всего квартир, в том числе: однокомнатных двухкомнатных трехкомнатных четырехкомнатных и более	-	-	-	-	-	-

4. Технологические и архитектурно-строительные решения по объекту характеризуется следующими данными: Водоснабжение с.Сахновка обеспечивается от двух водозаборных скважин. В качестве водоподъемного оборудования используются скважинные насосы SM (C) 10-13 S, производительностью 5,85 м3/час, 47 м. Вода с насосных станций первого подъема на водозаборных скважинах по двум напорным водоводам подается в станцию очистки воды. После очистки вода поступает в 2 резервуара чистой воды объемом 100 м3 каждый. Затем вода насосной станцией второго подъема по двум напорным водоводам подается в разводящие сети села Сахновка. Наружные сети водопровода кольцевые из труб ПЭ100 SDR21 диаметром 32,40,63,110,160 мм. Наружное пожаротушение осуществляется из пожарных гидрантов, установленных на кольцевой сети водопровода. Укладка трубопроводов выполнена по грунту и песчаному основанию. Фасонные части в колодце стальные. Все стальные трубы и фасонные части, укладываемые в колодцах, покрыты антикоррозийной изоляцией. На сети установлены колодцы круглые из сборных железобетонных элементов по ТП РК 901-09-11.84

(краткие технические характеристики по особенностям его размещения, по основным материалам и конструкциям, инженерному и технологическому оборудованию)

5. На объекте установлено предусмотренное проектом оборудование в количестве согласно актам о его приемке после индивидуального испытания и комплексного опробования;

6. Наружные инженерные коммуникации (холодное и горячее водоснабжение, канализация, теплоснабжение, газоснабжение, электроснабжение и связь) обеспечивают нормальную эксплуатацию объекта (здания, сооружения, помещения) и приняты городскими эксплуатационными организациями;

7. Сметная стоимость по утвержденному проекту (проектно-сметной документации): всего: 417 182,891 тысяч тенге, в том числе:

строительно-монтажных работ:241 764,32 тысяч тенге,

стоимость оборудования, инструмента и инвентаря: 103 010,744 тысяч тенге;

прочие расходы: 72 407,827 тысяч тенге.

8. Сметная стоимость основных фондов, принимаемых в эксплуатацию 366 840,668 тыс. тенге, в том числе:

стоимость строительно-монтажных работ 229 676,104 тысяч тенге;

стоимость оборудования, инструмента и инвентаря 97 860,207 тысяч тенге;

прочие расходы 39 304,357 тысяч тенге;

9. Доля местного содержания предусмотрена в проектно-сметной документации 100 % и фактически применено 48,2 % (на объектах, финансируемых за счет государственных инвестиций и средств квазигосударственного сектора);

10. Класс энергоэффективности здания ___;

11. Объект построен в соответствии с утвержденным проектом (проектно-сметной документацией) и требованиями государственных нормативных документов в области архитектуры, градостроительства и строительства.

РЕШИЛ: «Строительство водопровода в с. Сахновка Щербактинского района Павлодарской области» принять в эксплуатацию.

(наименование объекта (комплекса))

Заказчик

Темнохуд Маргарита Михайловна _____

фамилия, имя, отчество (при его наличии), подпись руководителя

Место печати (при наличии)

Технический надзор:

1) аттестованный (-ые) эксперт (-ы) _____

(фамилия, имя, отчество (при его наличии) эксперта, специализация аттестата, подпись, дата

Место печати (при наличии)

2) аккредитованная организация **ТОО «Құрылыста экспертиза», директор Остапчук Ева Владимировна** _____

(наименование организации, имеющей в своем составе аттестованного (-ых) эксперта (-ов), фамилия, имя, отчество (при его наличии) руководителя, подпись, дата

Место печати (при наличии)

Шакембаев Асет Адилович, аттестат по объектам первого уровня ответственности в части несущих и ограждающих конструкции, аттестат по объектам первого уровня ответственности в части инженерных сетей _____

(фамилия, имя, отчество (при его наличии) эксперта, специализация аттестата), подпись, дата

Место печати (при наличии)

Авторский надзор:

1) разработчик проекта **ТОО "INNOVATION CENTER PROJECT»,** Русских В. А _____

(наименование организации, фамилия, имя, отчество (при его наличии), должность), подпись, дата

Место печати (при наличии)

АВТОРСКИЙ НАДЗОР

2) организация _____,

(наименование организации) имеющей в своем составе аттестованного (-ых) эксперта (-ов), фамилия, имя, отчество (при его наличии) руководителя, подпись, дата

Место печати (при наличии)

3) аттестованный (-ые) эксперт (-ы)

_____

(фамилия, имя, отчество (при его наличии) эксперта, специализация аттестата), подпись, дата

Место печати (при наличии)

Подрядчик (генеральный подрядчик) **директор ТОО «Спецстрой Групп ЛТД» Кабдрахманова Анар Ертаевна** _____

фамилия, имя, отчество (при его наличии), подпись руководителя

Место печати (при наличии)

Приложение 13 к акту приемки
объекта в эксплуатацию

Технические характеристики объекта «Строительство водопровода в с. Сахновка Щербактинского района Павлодарской области»
(сети, водоводы, коллекторы и тому подобное)

№ п/п	Наименование конструктивных элементов	Единицы измерения	Количество, протяжённость	Примечание
1	2	3	4	5
Водопровод				
1	Водоводы (общая протяжённость)	м		
	1) из стальных труб	м		
	2) из чугунных труб	м		
	3) из асбестоцементных труб	м		
	4) из железобетонных труб	м		
	5) из полиэтиленовых труб	м	8 139	
2	Распределительная сеть (общая протяжённость)	м		
	1) из стальных труб	м		
	2) из чугунных труб	м		
	3) из асбестоцементных труб	м		
	4) из полиэтиленовых труб	м		
3	Прочие устройства			
	Смотровой колодец	шт	67	
	Задвижка (затвор)	шт		
	“ d-100	шт	18	
	“ d-50	шт	6	
	“ d-150	шт	13	
	Вентили	шт		
	“ d-25	шт		
	Кран d-32	шт	15	
	“ d-25	шт	104	
	Гидрант	шт	34	
	Водопроводный ввод	шт		
	Водоразборная колонка	шт		
	Стальной футляр	шт		
	Питьевой фонтанчик	шт		
Канализация				
1	Коллекторы (общая протяжённость)	м		
	1) из керамических труб	м		
	2) из чугунных труб	м		
	3) из бетонных труб	м		
	4) из асбестоцементных труб	м		
	5) из железобетонных труб	м		
	6)	м		
2	Канализационная сеть (общая протяжённость)	м		
	1) из керамических труб	м		
	2) из чугунных труб	м		
	3) из бетонных труб	м		
	4) из асбестоцементных труб	м		
	5) из железобетонных труб	м		

	6) стальных труб	м		
3	Прочие устройства			
	Смотровой колодец	шт		
	Выпуск	шт		

Горизонтальный разрез колодца	Вертикальный разрез колодца
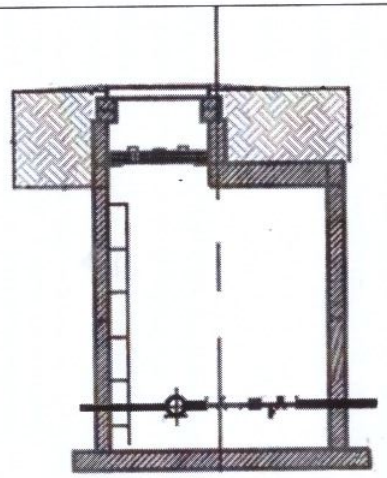	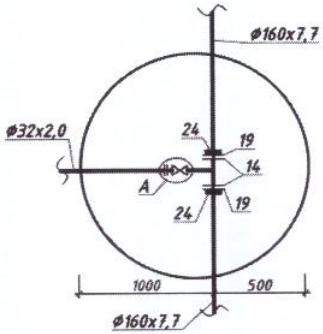

Спецификация

№ п/п	Наименование	Марка	Материал	Диаметр (мм) (размеры)	Количество	Примечание

Схема привязки колодца к постоянным точкам-ориентирам ***на исполнительной схеме***

Заказчик: и.о. Руководителя КГУ «Отдел реального сектора экономики Щербактинского района» Темнохуд Маргарита Михайловна

(фамилия, имя, отчество (при его наличии), подпись руководителя) (место печати)

Авторский надзор: ТОО "INNOVATION CENTER PROJECT», Русских Владимир Анатольевич.

(фамилия, имя, отчество (при его наличии), подпись руководителя) (место печати)

АВТОРСКИЙ НАДЗОР

Внесено в базу ЕГКН 02.02.24
насосная и водопроводная сеть
протяжением по Спуску

Шарбақты аудандық тіркеу және жер кадастры бөлімі	1
Өтініш № 2253290735	Тіркеу ісі № 1412
14-213-120-099 Кадастрлық №	Тіркелген күні 05.02.24
	Тіркелген уақыты 16:12
Жылжымайтын мүлік объектісінің мекенжайы: Сахновка	
Тіркеуші (маман) Комлев А.В.	
Бөлім басшысы Сидрин А.В.	

Шарбақты аудандық тіркеу және жер кадастры бөлімі	1
Өтініш № 2253289377	Тіркеу ісі № 1412
14-213-120-097 Кадастрлық №	Тіркелген күні 05.02.24
	Тіркелген уақыты 16:02
Жылжымайтын мүлік объектісінің мекенжайы: Сахновка	
Тіркеуші (маман) Комлев А.В.	
Бөлім басшысы Сидрин А.В.	

Пронумеровано и прошнуровано на 8 листах