Проектно-строительный институт
ҚазНұр
Жобалау құрылыс институты
ГОСЛИЦЕНЗИЯ №16012292 от 01.08.2016г

Заказчик: ГУ "Мартукский районный отдел архитектуры, градостроительства и строительства"
Шифр: 106-04-2021.АР.ТХ

Рабочий проект

"Строительство центра искусств в с.Мартук"

Альбом 2

Конструктивные решения

г.Шымкент 2021 г.

Проектно-строительный институт

ҚазНұр

Жобалау құрылыс институты

ГОСЛИЦЕНЗИЯ №16012292 от 01.08.2016г

Заказчик: ГУ "Мартукский районный отдел архитектуры, градостроительства и строительства"

Шифр: 106-04-2021.АР.ТХ

Рабочий проект

"Строительство центра искусств в с.Мартук"

Альбом 2

Конструктивные решения

Директор ТОО "ПСИ Каз Нур" Албай А.С.

Главный инженер проекта Монтаев А.

г.Шымкент 2021 г.

ВЕДОМОСТЬ КОМПЛЕКТОВ РАБОЧИХ ЧЕРТЕЖЕЙ

Обозначение	Наименование	Примечание
ГП	Генеральный план.	
НВК, ЭС, ЭН	Инженерные сети	
АР, ТХ	Архитектурные решения, технологические чертежи.	
КР	Конструктивные решения	
ОВ, ВК	Санитарно-технические чертежи	
ЭМ, ЭО	Электротехнические чертежи	
ПС, СС	Связь и сигнализация	

ВЕДОМОСТЬ ЧЕРТЕЖЕЙ ОСНОВНОГО КОМПЛЕКТА

Лист	Наименование	Примечание
	Чертежи комплекта марки "КР".	
КР-1	Общие данные.	1
КР-2	План фундаментов. Сечения фундаментов 1-1 -- 4-4.	2
КР-3	План стен ниже отм. -0.300. Фундаменты под перегородки. План подпольных каналов.	3
КР-4	Сечения по перегородкам.	4
КР-5	Развертки стен фундаментов.	5
КР-6	Развертки стен фундаментов. Спецификация.	6
КР-7	Сечения по крыльцам.	7
КР-8	План перекрытия 1 этажа.	8
КР-9	План перекрытия 2 этажа.	9
КР-10	Монолитные участки УМ-1 -- УМ-4.	10
КР-11	Сечение по перекрытию 3-3. Козырек. Спецификация.	11
КР-12	Монолитный пояс.	12
КР-13	План перемычек 1 этажа. Деталь наружной стены.	13
КР-14	План перемычек 2 этажа. Фрагменты разверток стен.	14
КР-15	Ведомость перемычек.	15
КР-16	Металлические балки.	16
КР-17	Лестницы №1, №2. Узлы и сечения.	17
КР-18	Лестницы №1, №2. Косоуры, лобовая балка, ступень ЛС-1.	18
КР-19	Планы козырьков. Узлы и сечения.	19
КР-20	Крыша. План стропил.	20
КР-21	Крыша. Сечения 1-1, 2-2, 3-3.	21
КР-22	Крыша. Узлы 1-8. Сечения 5-5, 7-7.	22
КР-23	Спецификация крыши.	23

ПЕРЕЧЕНЬ АКТОВ ОСВИДЕТЕЛЬСТВОВАНИЯ СКРЫТЫХ РАБОТ

Наименование актов	Обозначение	Примечание
Геодезические работы по СНиП РК 1.03-26-2004, РДС РК 1.03-03-2001		
Акт приемки геодезической разбивочной основы для строительства	Приложение 12	С исполнительной схемой
Акт приемки-передачи результатов геодезических работ при строительстве зданий и сооружений.	Приложение 13	С исполнительной схемой
Основания и фундаменты по СНиП 3.02.01-87		
Акт приемки естественного основания	П.1.11, Приложение 2, П.1А	
Акт приемки обратных засыпок и основание под полы	П.4.26, Приложение 2, П.1Д	
Монолитные бетонные и ж/б конструкции по СНиП РК 5.03-34-2005		
Акт приемки опалубки	П2.109	
Акт приемки арматурной стали, закладных деталей, анкеров.	ПП.1.6,2.95	
Акт приемки смонтированной арматуры, закладных деталей и конструкций закладываемых при бетонировании	П2,9	
Акт приемки готовых конструкций	П2.112	С исполнительной схемой
Антикоррозийная защита по СНиП РК 2.01-19-2004		
Акт приемки защищаемых поверхностей конструкций		
Акт приемки защитного покрытия в целом		
Акт приемки изоляционных материалов		
Акт приемки швов, примыканий и стыков защиты		

СИТУАЦИОННАЯ СХЕМА М 1:2000

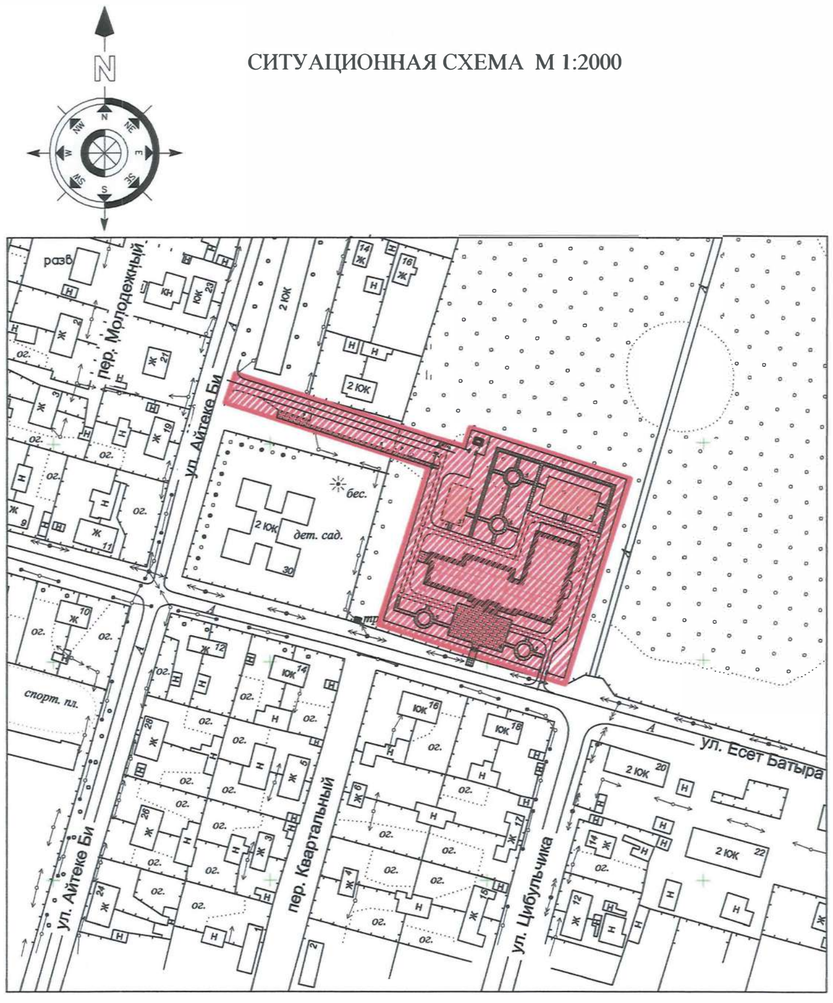

ВЕДОМОСТЬ ССЫЛОЧНЫХ И ПРИЛАГАЕМЫХ ДОКУМЕНТОВ

Обозначение	Наименование	Примечание
СНиП 2.01.07-85*	Нагрузки и воздействия	
СНиП РК 5.01-01-2002	Основания зданий и сооружений	
СНиП 2.03.01-84* СНиП РК 5.03-34-2005	Бетонные и железобетонные конструкций	
СНиП РК 2.01-19-2004	Защита строительных конструкций от коррозии	
СНиП РК 2.02-05-2009*	Пожарная безопасность зданий и сооружений	
СНиП РК 5.03-37-2005	Несущие и ограждающие конструкции	
СНиП РК 1.03-05-2011	Охрана труда и техники безопасности в строительстве.	

Общие указания

1. Строительство по данным чертежам предусматривается в районе со следующими характеристиками:
   - климатический подрайон строительства - IIIA;
   - нормативное ветровое давление - 0,38кПа (38 кгс/м²)
   - расчетное значение веса снегового покрова на 1 м² горизонтальной поверхности земли - 100 кгс/м²;
2. Уровень ответственности здания (СНиП 2.04.07-85* приложение 7*) - II, технически не сложный, технологически не сложный.
3. Коэффициент надежности по ответственности (СНиП 2.01.07-85* приложение 7*) - 0,95
4. Степень огнестойкости (СНиП РК 2.02-05-2002) - II
5. Класс функциональной пожарной опасности - Ф4.1
6. Класс конструктивной пожарной опасности - С0
7. Конструктивная схема здания с продольными и частично поперечными несущими стенами. Устойчивость здания и восприятие горизонтальных нагрузок обеспечивается внутренними поперечными стенами, стенами лестничных клеток и торцовыми стенами. Пространственная жесткость здания обеспечивается надежным соединением продольных и поперечных стен, а также связью стен и перекрытий.

Проектные решения:

Фундаменты - ленточные из сборных ж/бетонных фундаментных плит по ГОСТ 13580-85.
Стены ниже отм. 0.000 - из сборных бетонных блоков по ГОСТ 13579-78 на растворе М50.
Наружные стены - толщиной 600 мм, трехслойные: основная кладка из силикатного кирпича марки СУР 100/25, толщ. 380мм на растворе М50, утеплитель из жесткой минплиты, толщиной 100мм и облицовка из силикатного кирпича марки СУЛ 125/25 по ГОСТ 379-2015, толщиной 120мм, на растворе М50, соединенное всё арматурой с антикоррозийным покрытием из 4 Ø4 BpI и Ø6AI, L=580 мм
Внутренние стены - силикатный кирпич марки СУР 100/25 по ГОСТ 379-2015 на р-ре М50.
Перекрытия над 1 и 2 этажом - из сборных ж/б плит по серии ИЖ 568 (СТ РК949-02), ШИФР ПБ 220.17-1
Покрытие актового зала - ребристые плиты размером 1,5 х12 м по серии 1.465.1-16.
Перемычки - сборные железобетонные по серии 1.038.1-1 вып.4, вып. 1
Лестницы - из сборных ж/бетонных ступеней по металлическим косоурам из швеллера 18 по ГОСТ 8240-97.
Внутренние стены тамбура - силикатный кирпич, толщ. 120мм по ГОСТ 379-2015, жесткая минплита толщ. 60мм и штукатурка по сетке с яч. 50х50мм.
Крыша - двухскатная с покрытием из профилированного листа МП-21х1100-R, толщ. 0,7мм с цветным полимерным покрытием, по деревянным конструкциям с неорганизованным наружным водостоком.
Утеплитель по чердачному перекрытию - жесткая минплита, D=150, толщиной 180мм.
Цоколь - облицовочная плитка под натуральный камень.
Внутренняя отделка - см. альбом АР.

Рабочий проект разработан в соответствии с действующими на территории Республики Казахстан нормами и правилами и предусматривает мероприятия обеспечивающие взрыво-пожаро-безопасность, исключающие вредные воздействия на окружающую среду и воздушный бассейн, а так же предупреждающие чрезвычайные ситуации природного и техногенного характера

Главный инженер проекта: Монтаев А

Изм.	Кол.уч	Лист	№док.	Подпись	Дата	106-04-2021.КЖ		
						"Строительство центра искусств в с.Мартук"		
ГИП		Монтаев А				Центр искусств	Стадия: РП	Лист: 1и	Листов: 23
Разработ.		Алтынбек А						
Н. контроль		Абенов Н				Общие данные.	ТОО "Проектно-строительный институт Каз Нур" г. Шымкент 2021 г.	

Взамен инв. №
Подпись и дата
Инв. № подл.

Спецификация фундаментов

Марка поз.	Обозначение	Наименование	Всего шт.	Масса ед. кг	Примечание
1	ГОСТ 13580-85	ФЛ 12.24-4	124	1630	
2	ГОСТ 13580-85	ФЛ 12.12-4	10	780	
3	ГОСТ 13580-85	ФЛ 12.8-4	6	500	
4	ГОСТ 13580-85	ФЛ 10.24-4	14	1380	
5	ГОСТ 13580-85	ФЛ 10.12-4	16	650	
6	ГОСТ 13580-85	ФЛ 10.8-4	18	420	
6-12	ГОСТ 13579-78	ФБС 12.6.6-Т	4	960	
7	ГОСТ 13580-85	ФЛ 16.24-4	2	2150	
		Монолитные заделки			
		Сборочные элементы			
		Ø12 АIII с яч.150/150 мм	-	88,6	
		Материалы: бетон кл. В15	-	-	2,0 м³
Мп-1		Монолитная плита	4		
		Сборочные элементы			
		Ø12 АIII с яч.100/100 мм	-	77,6	
		Материалы: бетон кл. В15, м³	-	1,3	
Мп-2		Монолитная плита	2		
		Сборочные элементы			
		Ø12 АIII с яч.100/100 мм	-	67.3	
		Материалы: бетон кл. В15, м³	-	1,1	

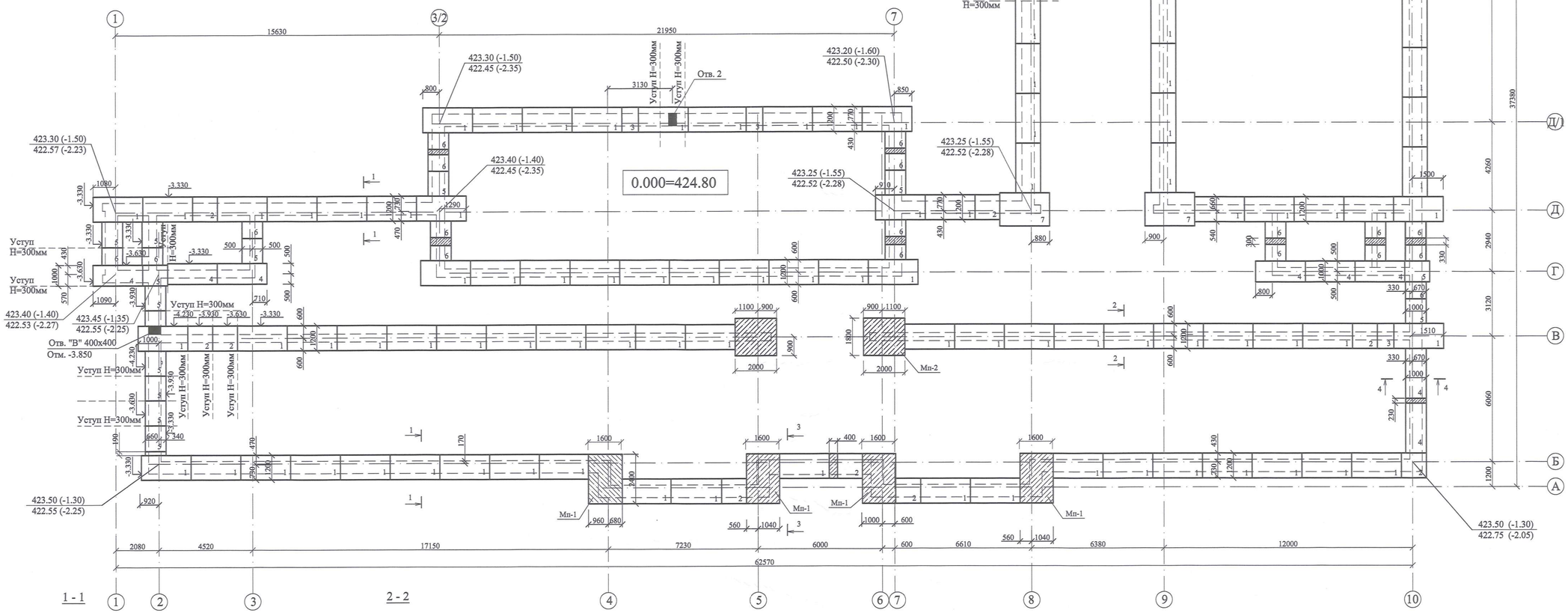

1 - 1

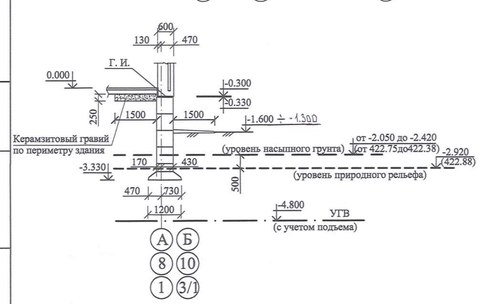

2 - 2

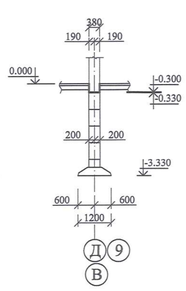

3 - 3

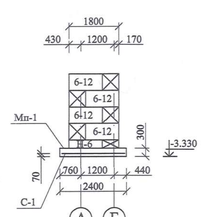

Деталь отмостки

1. Инженерно-геологические условия на площадке строительства характеризуются следующими грунтами:
   1 слой - Насыпной грунт - 0,5 м (подлежит срезке).
   2 слой - Суглинок тяжелый, твёрдый, плотный, песчанистый. Мощность слоя - 2,5м. Обладает просадочными свойствами 1 типа.
   3 слой - суглинок тяжелый пылеватый, тугопластичный. Мощность слоя - 5,0м.
   Основанием фундаментов будет служить суглинок тяжелый, твердый, при замачивании проявляет просадочные свойства 1-го типа.
   Грунты сильноагрессивны к бетонам на портландцементах.
   Грунтовые воды вскрыты на глубине 3,0 м от поверхности. Возможен подъем уровня грунтовых вод (УГВ) на 0,5м.
2. За относительную отметку 0.000 принят уровень чистого пола 1 этажа.
3. Фундаментные плиты укладывать на отм. -3.330, кроме особо оговоренных на плане.
4. Все фундаментные плиты укладывать на песчаную подсыпку толщ. 100мм. Под монолитные плиты Мп-1 выполнить бетонную подготовку толщ. 100мм из бетона кл. В7.5, F50, W4.

Для защиты от агрессивного воздействия грунта все бетонные и ж/бетонные элементы фундаментов выполнить из бетона нормальной плотности на сульфатостойком цементе с маркой водонепроницаемости W4.

Изм.	Кол.уч	Лист	№док.	Подпись	Дата	106-04-2021КЖ		
						"Строительство центра искусств в с.Мартук"		
ГИП		Монтаев А				Центр искусств	Стадия	Лист	Листов
Разработ.		Алтынбек А					РП	2	
Н. контроль		Абенов Н				План фундаментов	ТОО "Проектно-строительный институт Каз Нур" г. Шымкент 2021 г.		

Взамен инв. №

Подпись и дата

Инв. № подл.

Спецификация элементов к схеме на данном листе (начало)

Марка поз.	Обозначение	Наименование	Всего шт.	Масса ед. кг	Примечание
		Фундаментные блоки			
6-9	ГОСТ 13579-78	ФБС 9.6.6-Т	36	700	
4-9	ГОСТ 13579-78	ФБС 9.4.6-Т	4	470	
		Прогоны, перемычки			
ПР-1	Серия 1.225-2 вып.12	ПРГ 60 2.5-4 АIII	2	1500	
ПР-2	Серия 1.225-2 вып.12	ПРГ 36 1.4-4 АIII	4	430	
ПР-3	Серия 1.038.1-1 вып.1	3 ПБ13-37	5	85	
ПР-4	Серия 1.038.1-1 вып.1	5 ПБ18-27	7	250	
ПР-5	Серия 1.038.1-1 вып.1	5 ПБ21-27	9	285	
		Монолитные подбетонки			
		Материалы: бетон кл. В12.5	-	-	2.5 м³
		Подпольные каналы			
		Стены и днище			
		Материалы: Бетон кл. В12.5	-	-	3,2 м³
		Перекрытие каналов			
П 1	Серия 3.006.1-2.87 вып.2	П 8g-8 (1160x740x100(h))	3	210	
П 2	Серия 3.006.1-2.87 вып.2	П 5g-5 (780x740x70(h))	14	100	
П 3	Серия 3.006.1-2.87 вып.2	П 3g-5 (570x740x50(h))	2	50	

Спецификация элементов к схеме на данном листе (окончание)

Марка поз.	Обозначение	Наименование	Всего шт.	Масса ед. кг	Примечание
		Приямок			
		Стены и днище			
		Сборочные единицы			
		Обрамление из ∟50x5 L=4400 мм	-	-	16,6 кг
		Анкера из Ø6 AI, L=250 мм	12	0,06	
		Материалы: Бетон кл. В12.5	-	-	2,5 м³
МС-1	Серия 1.450.3-3 вып.1	Стремянка СтХ-22	1	38.0	
		Покрытие приямка			
		Деревянный щит	-	-	0,07 м²

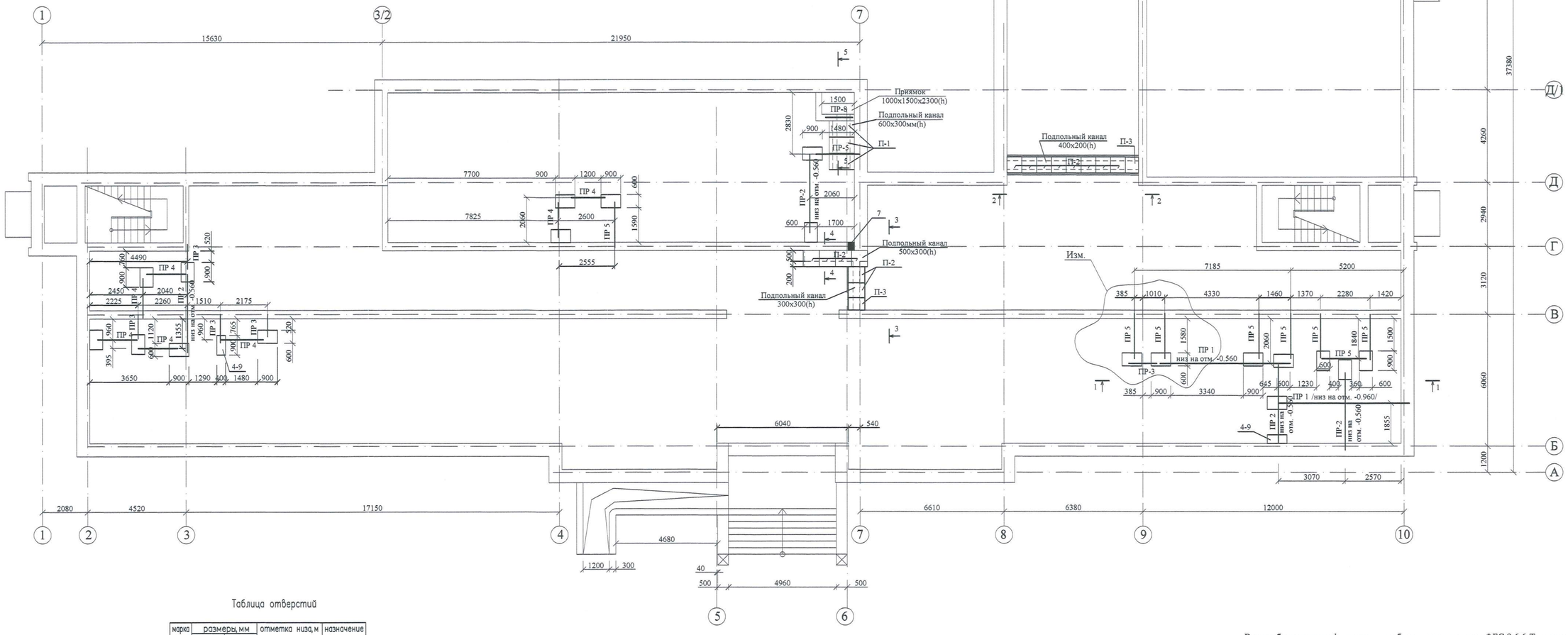

Таблица отверстий

марка поз.	размеры, мм ширина	высота	отметка низа, м	назначение отв.
1	1200	600	−2.400	Ввод ТС
2	400	400	−3.250	Выпуск К
3	400	600	−3.250	Выпуск К
4	300	600	−0.930	К
5	200	600	−0.930	К
6	400	400	−2.130	Ввод В
7	300	600	−0.300	ОВ

Все необозначенные фундаментные блоки принимать как ФБС 9.6.6-Т, уложенных в два ряда.

Изм.	Кол.уч	Лист	№док.	Подпись	Дата	106-04-2021.КЖ
						"Строительство центра искусств в с.Мартук"
ГИП		Монтаев А				Центр искусств
Разработ.		Алмынбек А				
Н. контроль		Абенов Н				План стен ниже отм. -0.300. Фундаменты под перегородки. План подпольных каналов.

Стадия	Лист	Листов
РП	3и	

ТОО "Проектно-строительный институт Каз Нур"
г. Шымкент 2021 г.

Взамен инв. №
Подпись и дата
Инв. № подл.

1 - 1

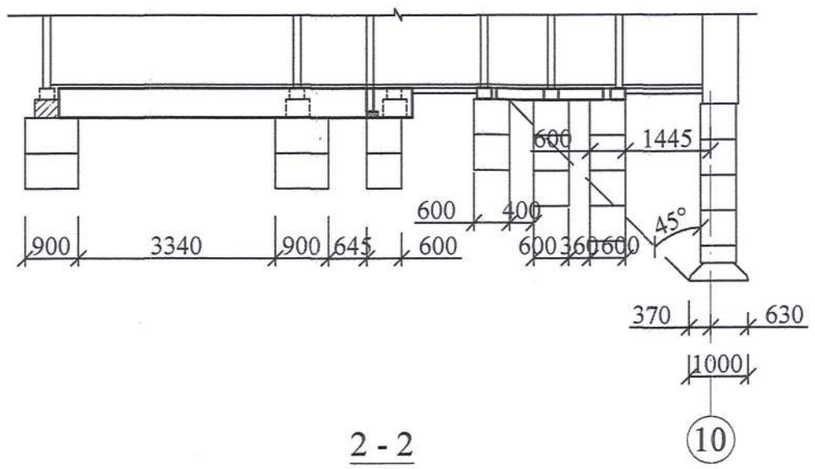

3 - 3

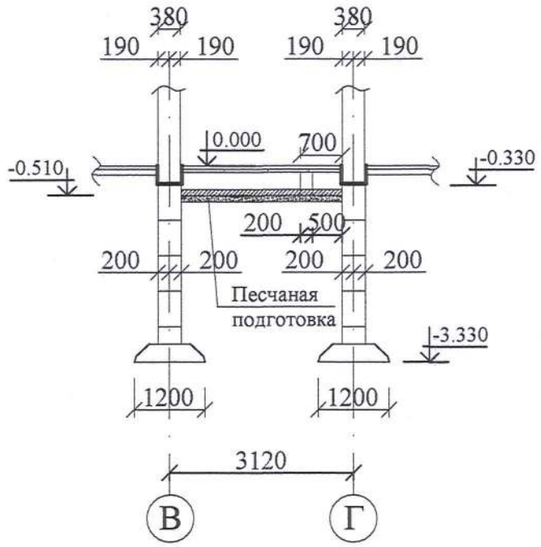

5 - 5

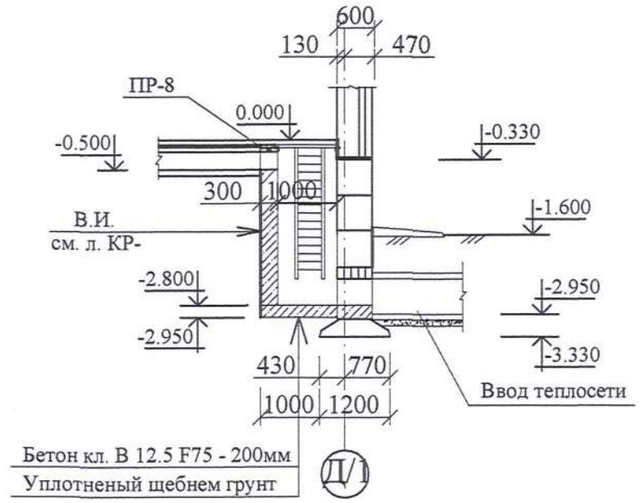

2 - 2

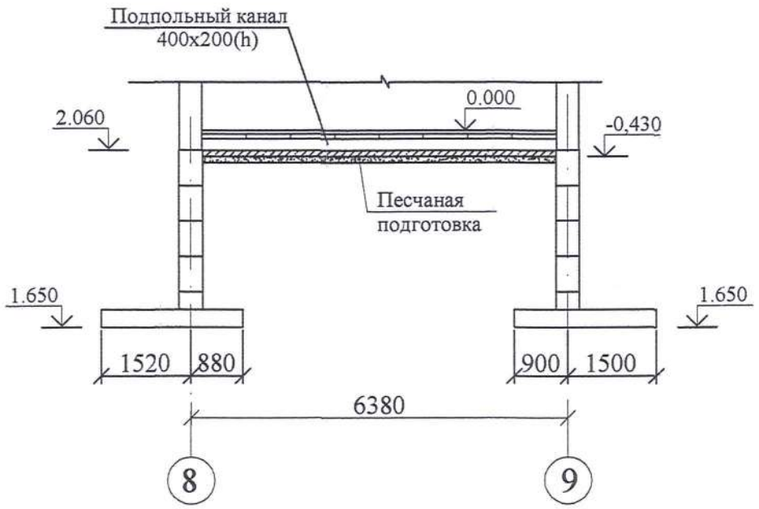

4 - 4

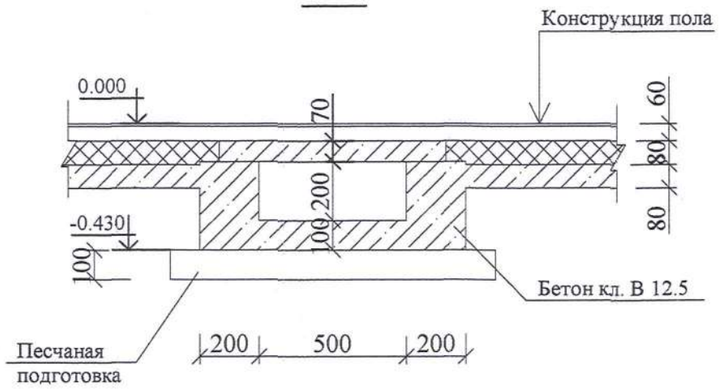

1. Сечения замаркированы на л. КР-3
2. Для защиты от агрессивного воздействия грунта все бетонные и ж/бетонные элементы выполнить из бетона нормальной плотности на сульфатостойком цементе с маркой водонепроницаемости W4.

Изм.	Кол.уч	Лист	№док.	Подпись	Дата	106-04-2021.КЖ		
						"Строительство центра искусств в с.Мартук"		
ГИП		Монтаев А				Центр искусств	Стадия	Лист	Листов
Разработ.		Алтынбек А					РП	4	
Н. контроль		Абенов Н				Сечения по перегородкам.	ТОО "Проектно-строительный институт Каз Нур" г. Шымкент 2021 г.		

Взамен инв. №

Подпись и дата

Инв. № подл.

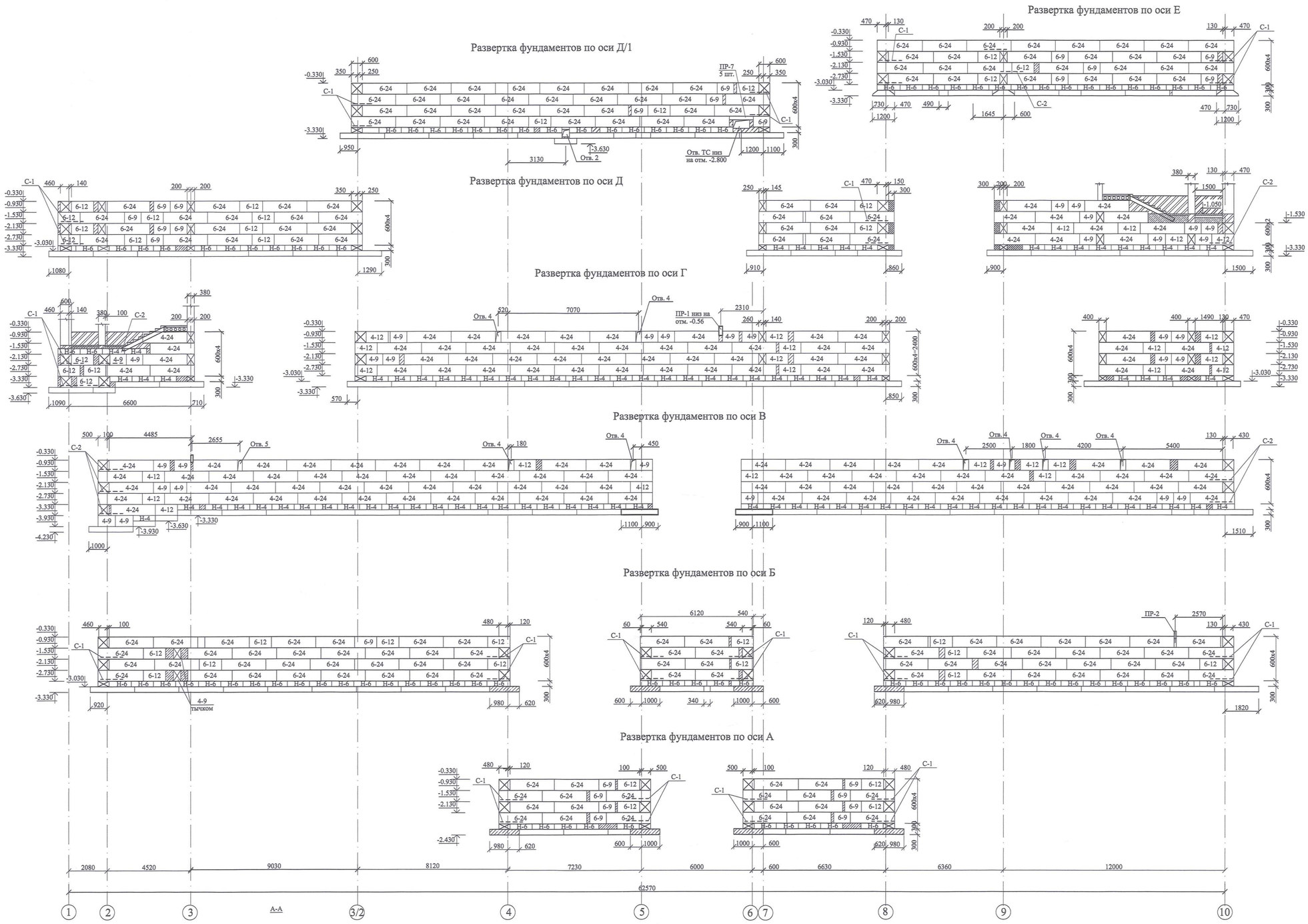

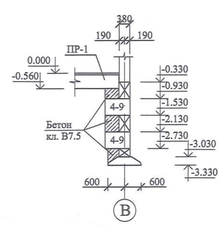

1. Блоки стен фундаментов укладывать на цементно-песчаном растворе М50 с соблюдением проектной перевязки и тщательным заполнением раствором вертикальных швов-шпонок, Местные заделки между блоками выполнять из бетона кл. В 12.5 на сульфатостойком цементе.
2. В углах стен фундаментов в слое раствора уложить арматурные сетки С-1, С-2 на отм. -1.530, -2.730.
3. Горизонтальная гидроизоляция на отм. -0.330 выполняется из 2-х слоёв гидроизола на битумной мастике.
4. Таблицу отверстий см. на л. КР-3

Изм.	Кол.уч	Лист	№док.	Подпись	Дата	106-04-2021.КЖ		
						"Строительство центра искусств в с.Мартук"		
ГИП		Монтаев А				Центр искусств	Стадия	Лист	Листов
Разработ.		Алтынбек А					РП	5	
Н. контроль		Абенов Н				Развертки стен фундаментов	ТОО "Проектно-строительный институт Каз Нур" г. Шымкент 2021 г.	

Взамен инв. №

Подпись и дата

Инв. № подл.

Развертка фундаментов по оси 10

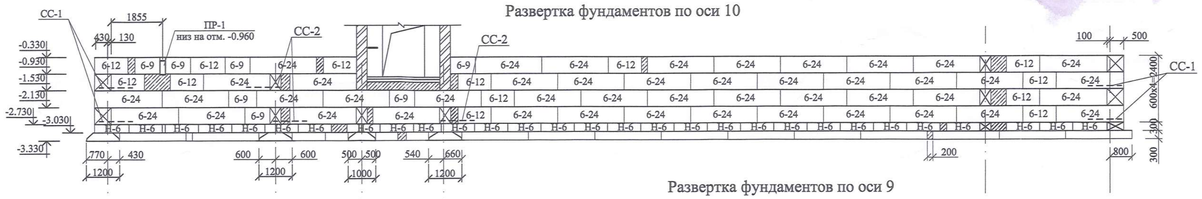

Развертка фундаментов по оси 9

Развертка фундаментов по оси 8

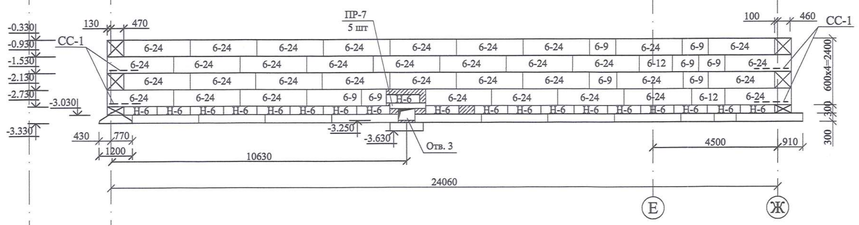

Развертка фундаментов по оси 3 (х3шт)

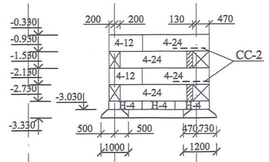

Развертка фундаментов по осям 7 и 3/2

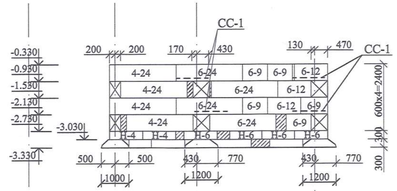

Развертка фундаментов по оси 2

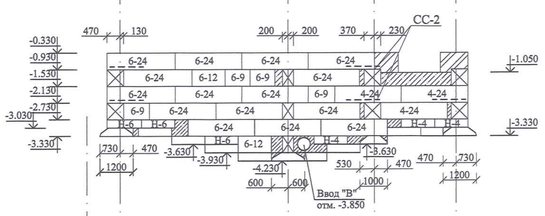

Развертка фундаментов по оси 1

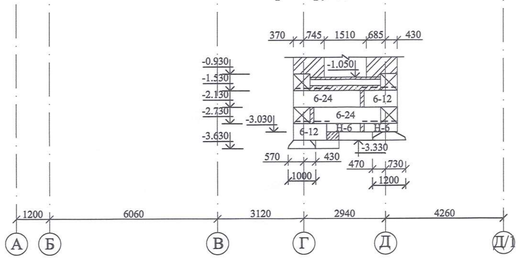

Сетки СС-1, СС-2

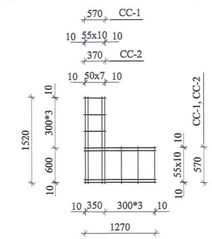

Спецификация блоков стен фундаментов

Марка поз.	Обозначение	Наименование	Всего шт.	Масса ед. кг	Примечание
6-24	ГОСТ 13579-78	ФБС 24.6.6-Т	278	1960	
6-12	ГОСТ 13579-78	ФБС 12.6.6-Т	64	960	
6-9	ГОСТ 13579-78	ФБС 9.6.6-Т	58	700	
4-24	ГОСТ 13579-78	ФБС 24.4.6-Т	212	1300	
4-12	ГОСТ 13579-78	ФБС 12.4.6-Т	34	640	
4-9	ГОСТ 13579-78	ФБС 9.4.6-Т	28	470	
Н-6	ГОСТ 13579-78	ФБС 12.6-3-Т	150	460	
Н-4	ГОСТ 13579-78	ФБС 12.4-3-Т	124	310	
		Перемычки			
ПР-7	Серия 1.038.1-1 вып.1	3 ПБ13-37	10	85	
ПР-8	Серия 1.038.1-1 вып.1	1 ПБ13-1	2	25	(прямок)
		Монолитные заделки м/у блоками			
		Материалы: бетон кл. В12.5	-	-	8.0 м³
		Фундаментные сетки			
СС-1	см. данный лист	Сетка СС-1 из Ø4ВрI (570х570мм)	40	4,0	
СС-2	см. данный лист	Сетка СС-2 из Ø4ВрI (370х570мм)	20	3,6	

1. Данный лист смотреть совместно с л. КР-2.
2. Кладку блоков выполнить по свежеуложенному цементно-песчаному раствору М50 на сульфатостойком цементе.
3. При раскладке фундаментных блоков должна быть обеспечена перевязка блоков на глубину не менее 1/3 высоты блока.
4. Над отверстиями до 400 мм арматуру 4Ø 10 АIII с опиранием 250 мм.
Общий расход - 38,5 кг.
5. Таблицу отверстий см. на л. КР-3

Изм.	Кол.уч	Лист	№док.	Подпись	Дата	106-04-2021.КЖ		
						"Строительство центра искусств в с.Мартук"		
ГИП		Монтаев А				Центр искусств	Стадия	Лист	Листов
Разработ.		Алтынбек А					РП	6	
Н. контроль		Абенов Н				Развертки стен фундаментов. Спецификация.	ТОО "Проектно-строительный институт Каз Нур" г. Шымкент 2021 г.		

Взамен инв. №

Подпись и дата

Инв. № подл.

План крыльца и пандуса в осях 4-6

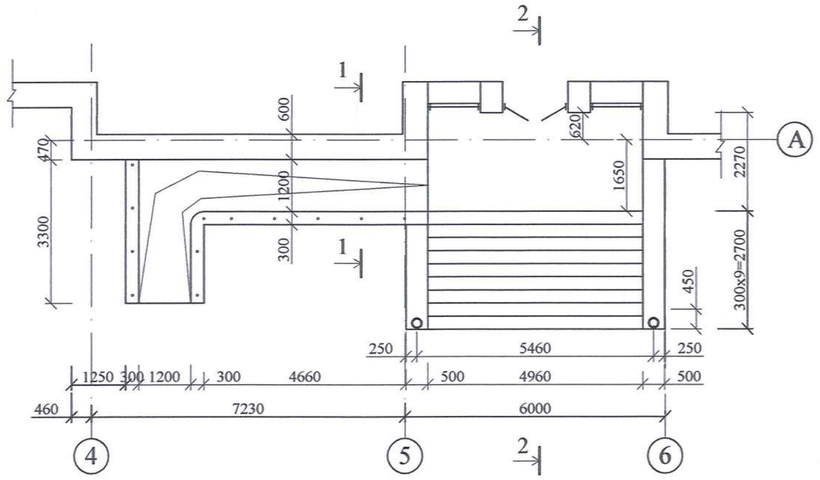

План крыльца по оси 10

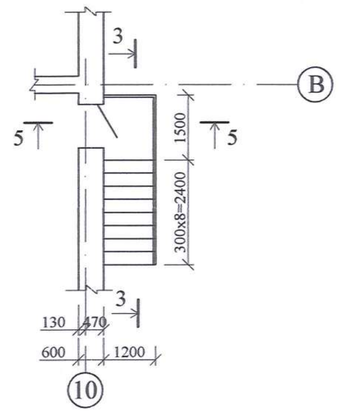

План крыльца по оси Е

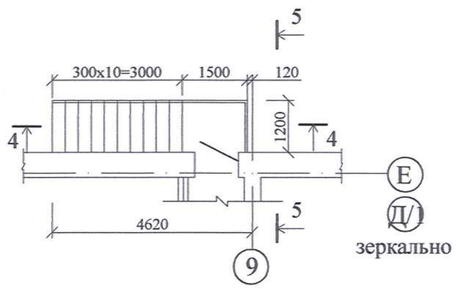

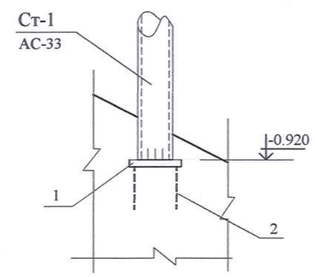

1 - 1

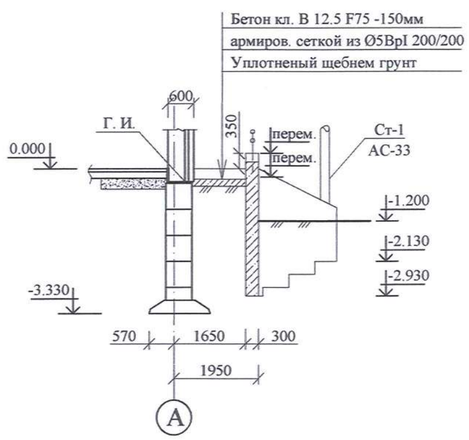

2 - 2

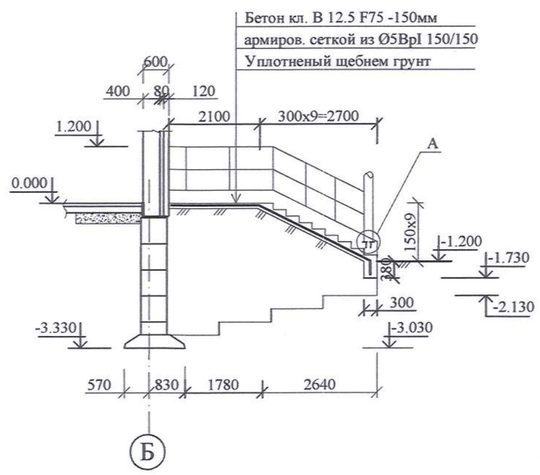

ЗД-1

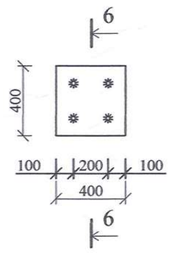

6 - 6

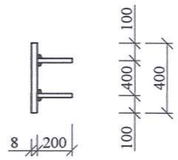

3 - 3

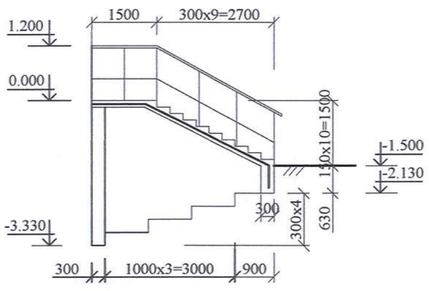

4 - 4

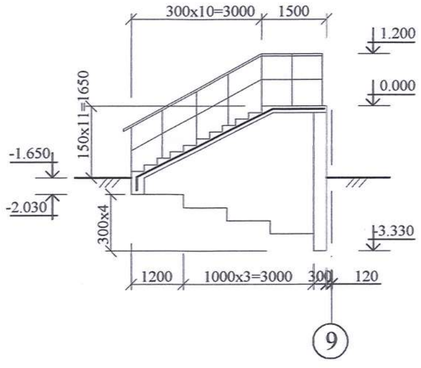

5 - 5

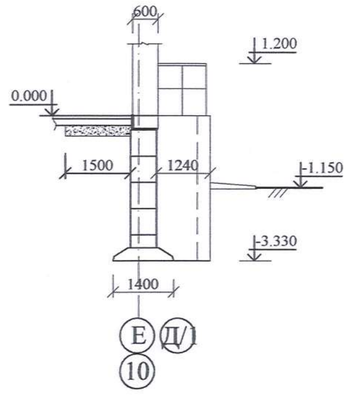

Спецификация элементов крылец

Марка поз.	Обозначение	Наименование	Кол. шт.	Масса ед. кг	Примечание
		Пандус			
		Стенки			
	ГОСТ 8732-78	Огражд. из тр. Ø32х3мм, L=32.5 м	-	-	70,0 кг
		Материалы: Бетон кл. В 12.5	-	-	7,0 м³
		Поверхность			
	ГОСТ 5781-82	Сетка из Ø5 ВрI 200/200 мм	-	-	24,0 кг
		Материалы: Бетон кл. В 12.5	-	-	1.6 м³
		Крыльцо в осях 5-6			
		Стенки			
	ГОСТ 8732-78	Огражд. из тр. Ø32х3мм, L=31.6 м	-	2.15	68.0 кг
	см. данный лист	Закладная деталь ЗД-1	2	5,76	11.52 кг
		Материалы: Бетон кл. В 12.5	-	-	14.5 м³
		Ступени и площадка			
		Сборочные единицы			
	ГОСТ 5781-82	Сетка из Ø5 ВрI 150/150 мм	-	-	55,0 кг
		Материалы: Бетон кл. В 12.5	-	-	5,0 м³
		Крыльца у осей 10, Е и Д/1			
		Стенки			
	ГОСТ 8732-78	Огражд. из тр. Ø32х3мм, L=20,0 м	3	43,0	129.0 кг
		Материалы: Бетон кл. В 12.5	3	2,7 м³	8.1 м³
		Ступени и площадка			
	ГОСТ 5781-82	Сетка из Ø5 ВрI 150/150 мм	3	11.6	34.8
		Материалы: Бетон кл. В 12.5	3	0,92 м³	2.76 м³

Спецификация закладной детали

Марка поз.	Обозначение	Наименование	Кол. шт.	Масса ед. кг	Примечание
		ЗД-1	1	5,76	
1	ГОСТ 19903-74*	-8х300х300мм	1	5,6	
2	ГОСТ 5781-82	Ø 8AIII, L=200мм	2	0,08 кг	

1. Для защиты от агрессивного воздействия грунта все бетонные и ж/бетонные элементы выполнить из бетона нормальной плотности на сульфатостойком цементе с маркой водонепроницаемости W4.

Изм.	Кол.уч	Лист	№док.	Подпись	Дата	106-04-2021.КЖ		
						"Строительство центра искусств в с.Мартук"		
ГИП		Монтаев А				Центр искусств	Стадия	Лист	Листов
Разработ.		Алтынбек А					РП	7	
Н. контроль		Абенов Н				Сечения по крыльцам.	ТОО "Проектно-строительный институт Каз Нур" г. Шымкент 2021 г.		

Взамен инв. №

Подпись и дата

Инв. № подл.

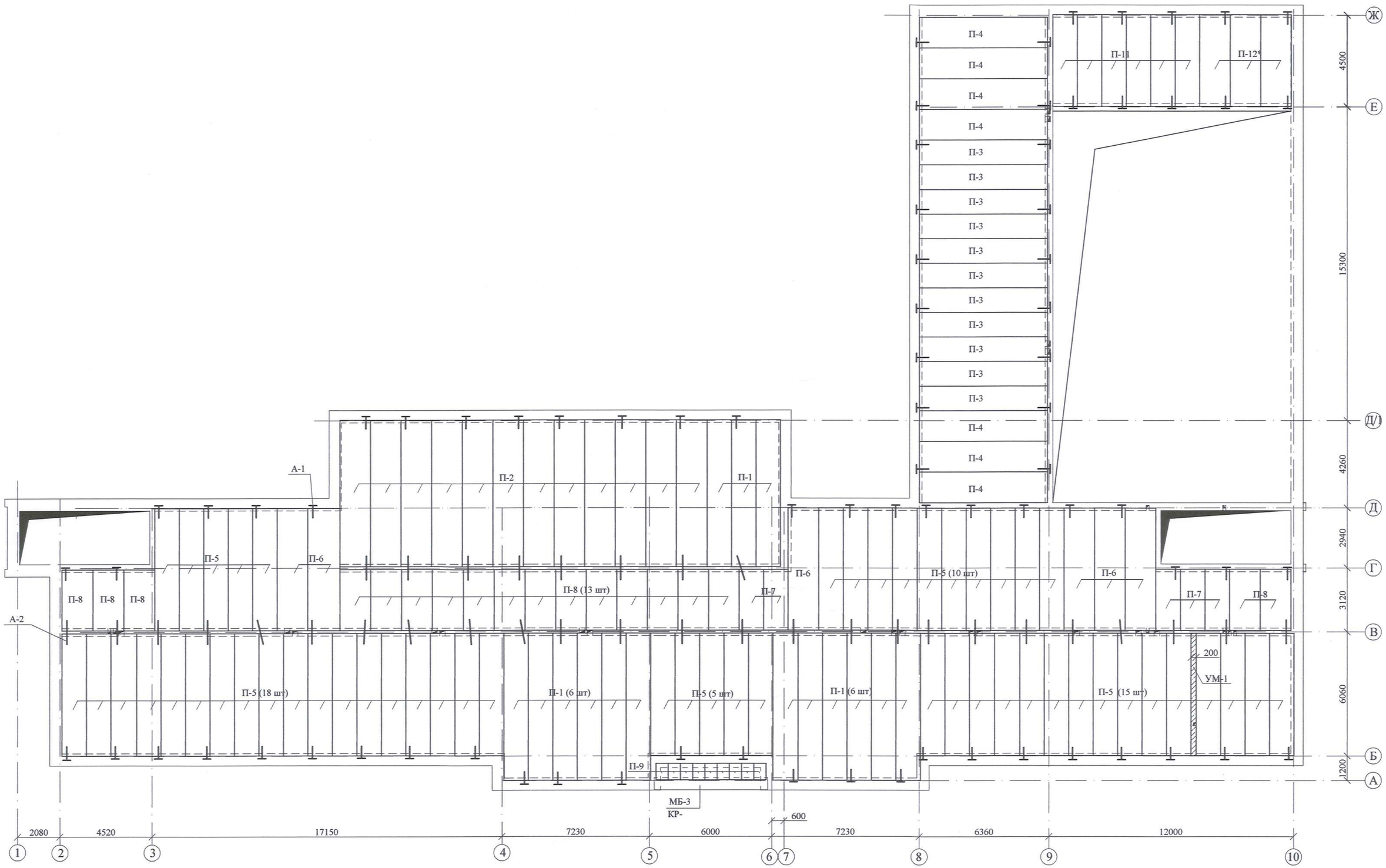

1. Плиты перекрытия необходимо укладывать на слой раствора М200 толщ.10 мм, на отм. 3.000.
2. Сантехнические отверстия в перекрытиях до 100 мм сверлить по месту, не нарушая несущих ребер панелей перекрытия с последующей заделкой цементным раствором М200.
3. Швы между панелями перекрытия тщательно заделать бетоном кл. В15, на мелком заполнителе, предварительно очистив от мусора.
4. Анкеры перекрытия соединять на сварке электродами Э42 с последующим покрытием цементным раствором М 200.
5. Отверстия в торцах плит заделать бетонными вкладышами заводского изготовления или бетоном кл. В 12,5 на глубину их опирания.
6. Выемку для монтажной петли после монтажа плит перекрытия заделать бетоном кл. В 12,5.
7. Сечения по монолитным участкам см. на л. КР-10
8. Данный лист см. совместно с л. КР-11

Изм.	Кол.уч	Лист	№док.	Подпись	Дата
ГИП		Монтаев А			
Разработ.		Алтынбек А			
Н. контроль		Абенов Н			

106-04-2021.КЖ

"Строительство центра искусств в с.Мартук"

Центр искусств

Стадия	Лист	Листов
РП	8	

План перекрытия 1 этажа.

ТОО "Проектно-строительный институт Каз Нур" г. Шымкент 2021 г.

Взамен инв. №

Подпись и дата

Инв. № подл.

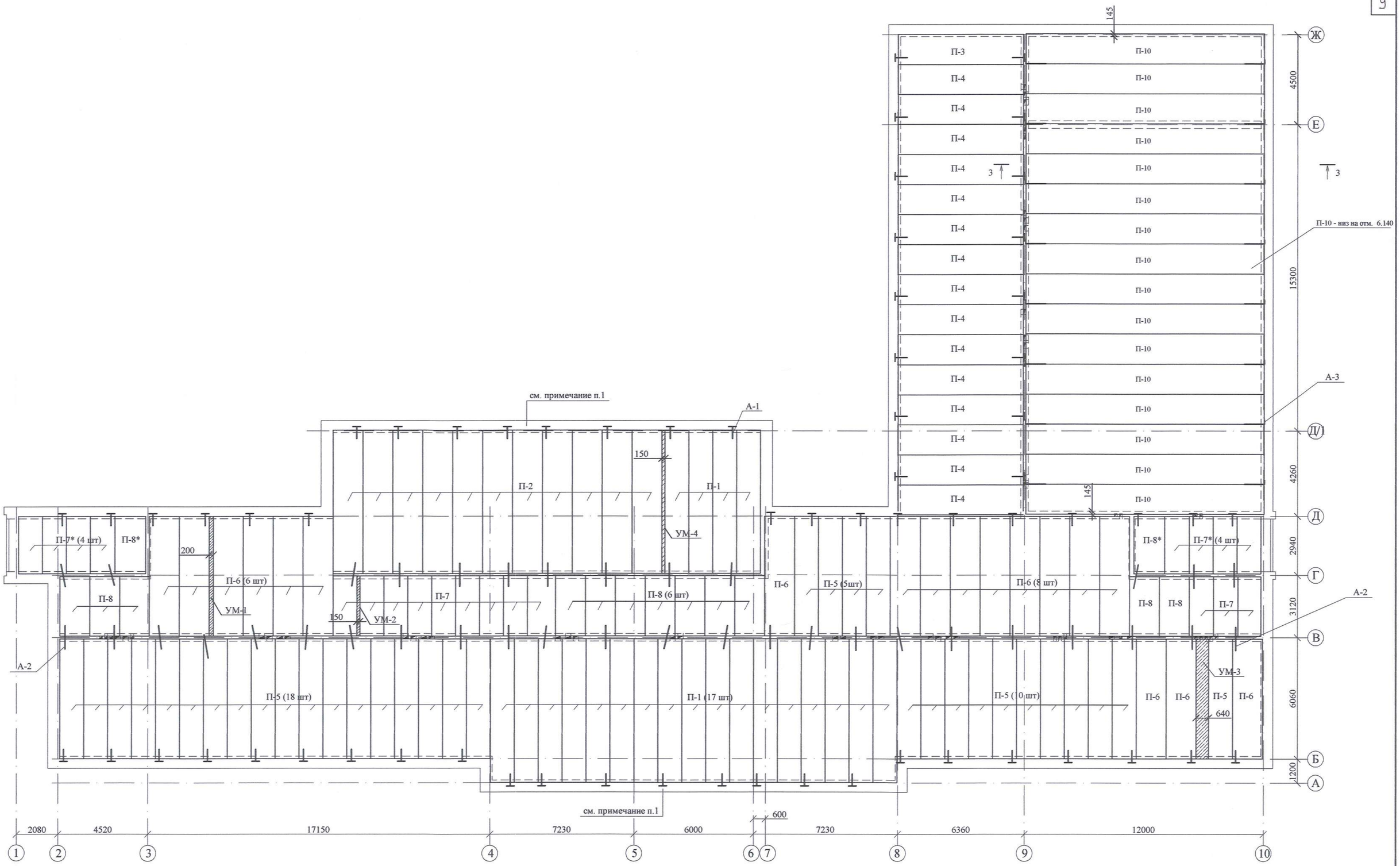

1. По наружной стене под плитами длиной 7.2 м выложить 2 ряда силикатного кирпича М100 на растворе М50.
2. Плиты перекрытия необходимо укладывать на слой раствора М200 толщ.10 мм, на отм. 6.300, кроме особо оговоренных на плане.
3. Основное примечание см. на л. КР-8
4. Сечение 3-3 см. совместно с л. КР-11
5. Плиты со знаком * укоротить по месту.

Изм.	Кол.уч	Лист	№док.	Подпись	Дата	106-04-2021.КЖ		
						"Строительство центра искусств в с.Мартук"		
ГИП		Монтаев А				Центр искусств	Стадия	Лист	Листов
Разработ.		Алтынбек А					РП	9	
Н. контроль		Абенов Н				План перекрытия 2 этажа.	ТОО "Проектно-строительный институт Каз Нур" г. Шымкент 2021 г.	

Взамен инв. №

Подпись и дата

Инв. № подл.

УМ-1

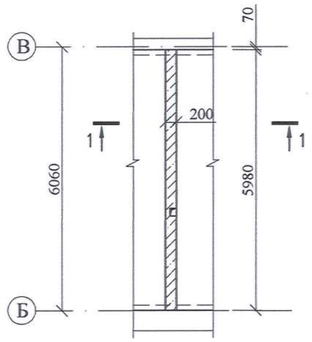

УМ-2

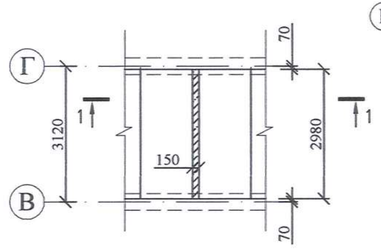

УМ-3

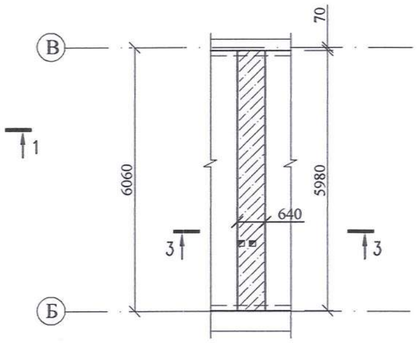

УМ-4

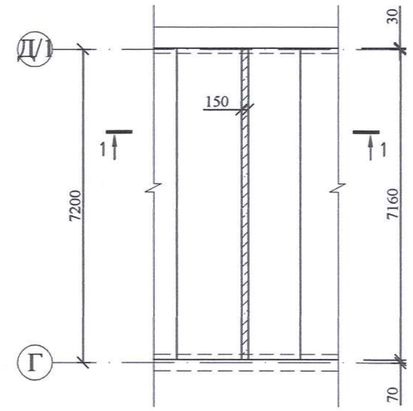

1 - 1

УМ-1, УМ-2, УМ-4

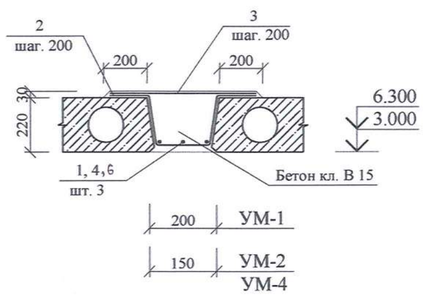

2 - 2

УМ-3

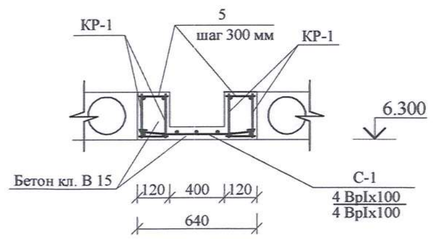

Каркас КР-1

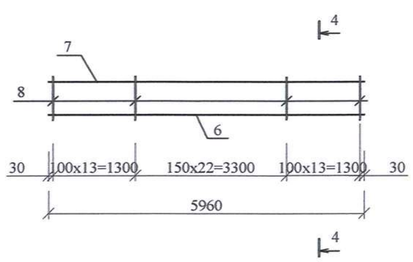

4 - 4

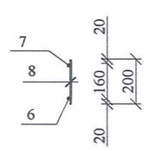

Спецификация на монолитные участки

Марка поз.	Обозначение	Наименование	Кол. шт.	Масса ед. кг	Прим.
		Монолитный участок УМ-1			
		Сборочные единицы			
1	ГОСТ 5781-82*	Ø 12AIII, L=5960мм	3	5,3	
2	ГОСТ 5781-82*	Ø 8AI, L=1090 мм	30	0,4	
3	ГОСТ 5781-82*	Ø 16 AIII, L=650 мм	30	1,03	
		Материалы: бетон кл. В15	-	-	0,26 м³
		Монолитный участок УМ-2			
		Сборочные единицы			
4	ГОСТ 5781-82*	Ø 12AIII, L=2960мм	3	2,63	
2	ГОСТ 5781-82*	Ø 8AI, L=990 мм	15	0,4	
3	ГОСТ 5781-82*	Ø 16 AIII, L=600 мм	15	0,94	
		Материалы: бетон кл. В15	-	-	0,1 м³
		Монолитный участок УМ-3			
КР-1	см. данный лист	Каркас плоский КР-1	4	25,3	
5	ГОСТ 5781-82	Соедин. стержни Ø 6 AI, L=110 мм	80	0,024	
С-1	ГОСТ 8478-81	Сетка С $\frac{4\ ВрIх100}{4\ ВрIх100}$ 620x5960 мм	-	-	8,0 кг
		Материалы: Бетон кл. В 15	-	-	0,85 м³
		Монолитный участок УМ-4			
		Сборочные единицы			
6	ГОСТ 5781-82*	Ø 12AIII, L=7160мм	3	6,36	
2	ГОСТ 5781-82*	Ø 8AI, L=990 мм	36	0,4	
3	ГОСТ 5781-82*	Ø 16 AIII, L=600 мм	36	0,94	
		Материалы: бетон кл. В15	-	-	0,24 м³

Спецификация каркаса

Марка поз.	Обозначение	Наименование	Кол. шт.	Масса ед. кг	Прим.
		КР-1		25,3	
6	ГОСТ 5781-82*	Ø 22 AIII, L=5960 мм	1	17,8	
7	ГОСТ 5781-82*	Ø 12AI, L=5960 мм	1	5,3	
8	ГОСТ 5781-82*	Ø 6 AI, L=200 мм	50	0,044	

1. Данный лист см. совместно с л. КР-8,9.

Изм.	Кол.уч	Лист	№док.	Подпись	Дата
ГИП		Монтаев А			
Разработ.		Алтынбек А			
Н. контроль		Абенов Н			

106-04-2021.КЖ

"Строительство центра искусств в с.Мартук"

Центр искусств

Стадия	Лист	Листов
РП	10	

Монолитные участки УМ-1 -- УМ-4.

ТОО "Проектно-строительный институт Каз Нур" г. Шымкент 2021 г.

Взамен инв. №

Подпись и дата

Инв. № подл.

Фрагмент А
Анкер А-1

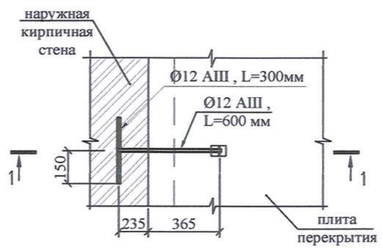

1 - 1

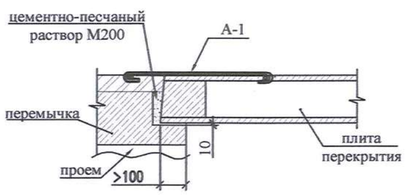

Фрагмент Б
Анкер А-2

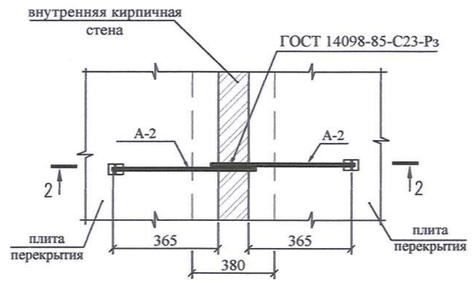

2 - 2

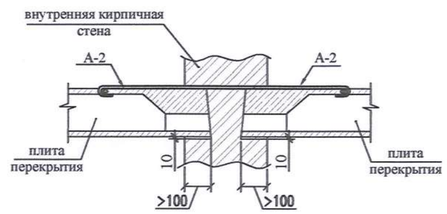

План балок козырька по осям "Д", "Д/1", "10"

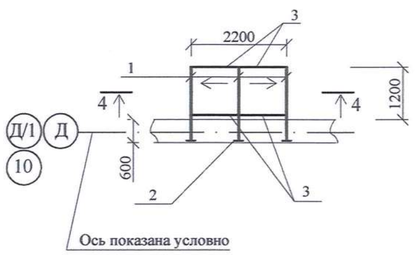

3 - 3

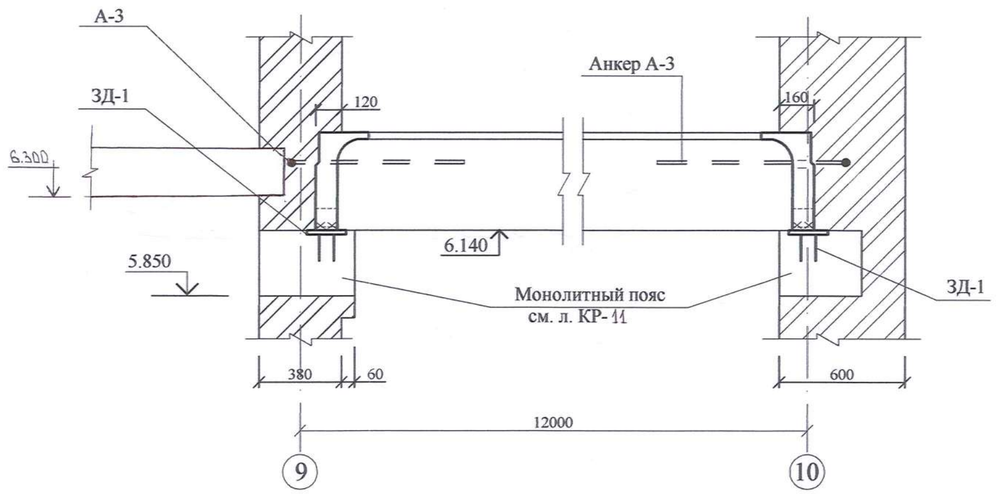

4 - 4

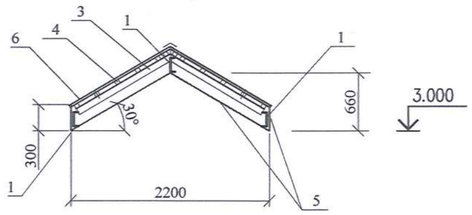

Спецификация элементов перекрытия

Марка, поз.	Обозначение	Наименование	Кол., шт	Масса, кг	Примеч.
П-1	СТ РК 949-92 ГОСТ 9561-91	ПБ 72.12-8п	36	2550	
П-2	Шифр ПБ 220.17-1	ПБ 72.15-8К	23	3248	
П-3	СТ РК 949-92 ГОСТ 9561-91	ПК 63.12-8 АтУТ	12	2250	
П-4	Шифр ПБ 220.17-1	ПК 63.15-8 АтУТ	22	2975	
П-5	СТ РК 949-92 ГОСТ 9561-91	ПК 60.12-8 АтУТ	87	2100	
П-6	Шифр ПБ 220.17-1	ПК 60.15-8 АтУТ	23	2800	
П-7	СТ РК 949-92 ГОСТ 9561-91	ПК 30.12-16	23	1110	
П-8	СТ РК 949-92 ГОСТ 9561-91	ПК 30.15-8 Та	32	1470	
П-9	Серия 1.243.1-4	ПТ 12.5-8.6	9	96,0	
П-10	Серия 1.465.1-16	3 ПГ 12-4	16	4900	
П-11	СТ РК 949-92 ГОСТ 9561-91	ПК 45.12-8	6	1735	
П-12	Шифр ПБ 220.17-1	ПБ 48.15-8К	3	2162	
		Монолитные участки			
УМ-1	См. л. КР-	УМ-1 (200х6000)мм	1	-	0,26 м³
УМ-2	См. л. КР-	УМ-2 (150х3000)мм	1	-	0,1 м³
УМ-3	См. л. КР-	УМ-3 (640х6000)мм	1	-	0,85 м³
УМ-4	См. л. КР-	УМ-4 (150х7200)мм	1	-	0,24 м³
		Анкера			
А-1	ГОСТ 5781-82	Ø12 AI, L=900мм	150	0,8	
А-2	ГОСТ 5781-82	Ø12 AI, L=600мм	146	0,53	
А-3	ГОСТ 5781-82	Ø10 AIII, L=1200мм	16	0,74	

Спецификация элементов козырька (на 1шт)

Марка поз.	Обозначение	Наименование	Кол. шт.	Масса ед. кг	Примеч.
1	ГОСТ 8240-89	[16 L=1,8м	3	25.6	76.8
2	ГОСТ 8509-93	∟50х5 L=250 мм	3	0.94	2.83
3	ГОСТ 8509-93	∟75х6 L=4,6м	-	-	32,0
4		Обрешетка 50х50 м.п.	20,0	-	0,05м³
5	ГОСТ 24045-2010	Подшивка мелкопроф.профлистом, с белым полимерным покрытием С10-899-0,6	-	-	4,1м²
6		Профлист МП21-1100-R, δ=0,7мм, с цветным полимерным покрытием	-	-	3,5м²

Всего козырьков - 2 шт.

Изм.	Кол.уч	Лист	№док.	Подпись	Дата
ГИП		Монтаев А			
Разработ.		Алтынбек А			
Н. контроль		Абенов Н			

106-04-2021.КЖ

"Строительство центра искусств в с.Мартук"

Центр искусств

Стадия	Лист	Листов
РП	11	

Сечения по перекрытию 3-3. Козырек. Спецификация.

ТОО "Проектно-строительный институт Каз Нур" г. Шымкент 2021 г.

Взамен инв. №

Подпись и дата

Инв. № подл.

Монолитный пояс

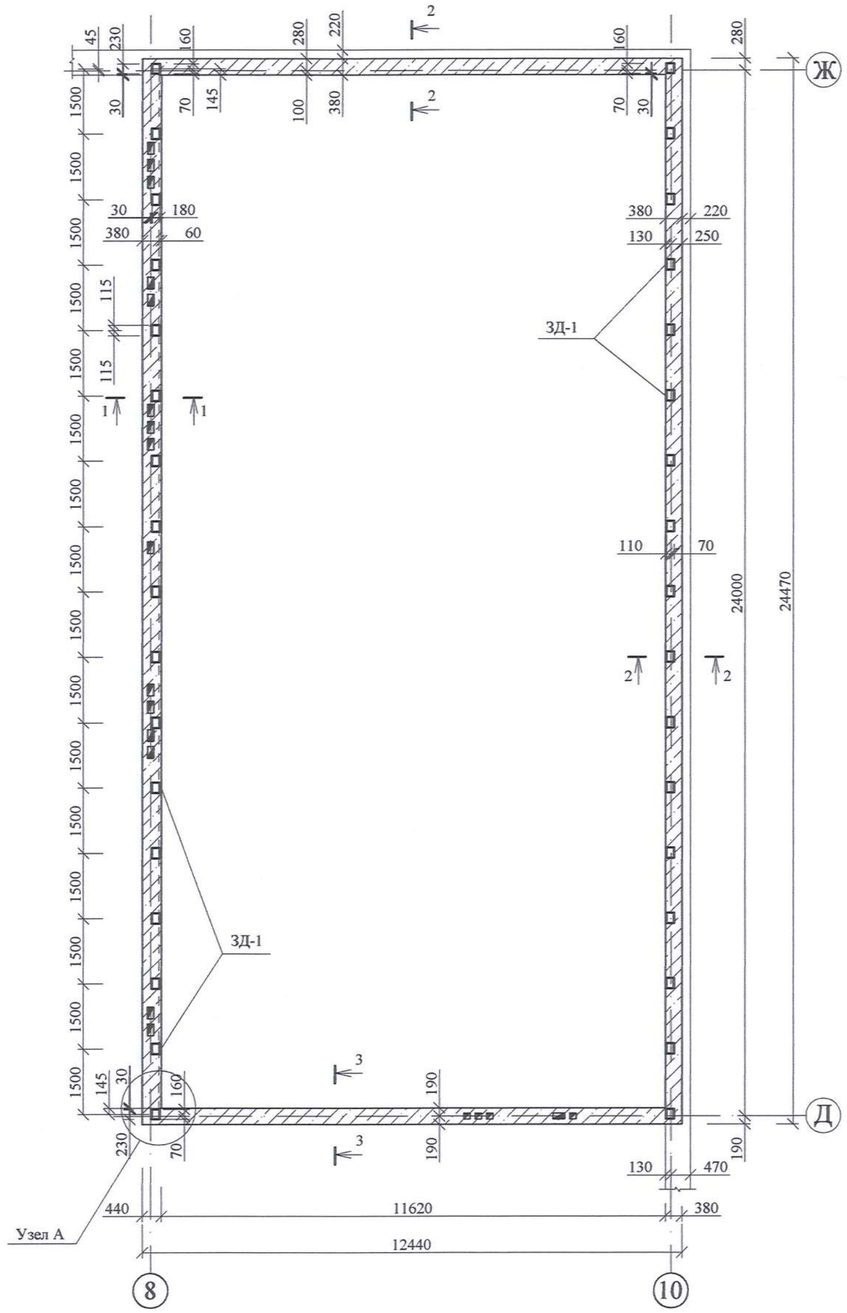

1 - 1

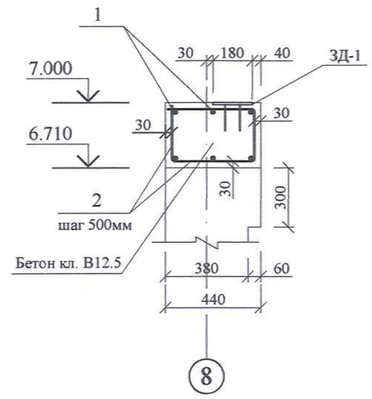

2 - 2

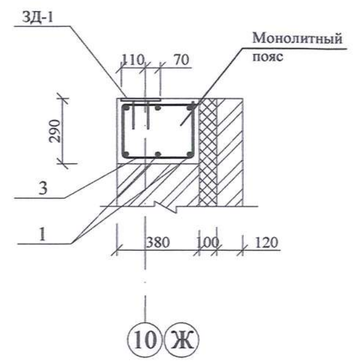

3 - 3

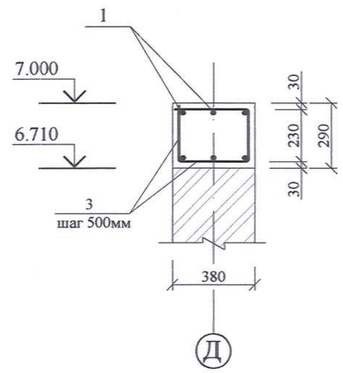

ЗД-1

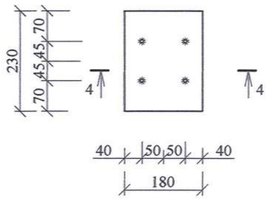

4 - 4

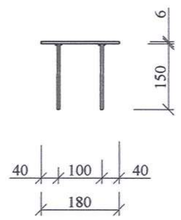

Узел А

Стык арматуры в углах монолитного пояса

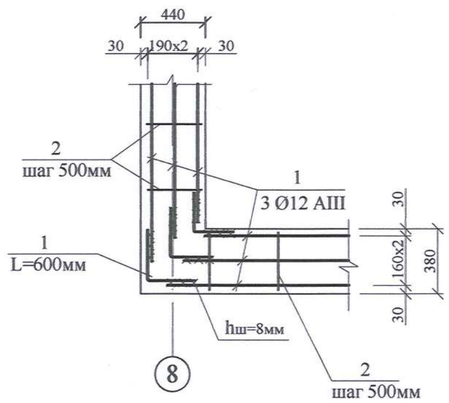

Спецификация на монолитный пояс

Марка поз.	Обозначение	Наименование	Кол., шт.	Масса ед. кг	Примечание
		Спортивный зал			
		Сборочные единицы			
1	ГОСТ 5781-82*	Ø 12AIII, L=76,22 м	6	67,7	
2	ГОСТ 5781-82*	Ø 6AI, L=1400 мм	50	0,31	
3	ГОСТ 5781-82*	Ø 6AI, L=1280 мм	100	0,28	
ЗД-1	см. данный лист	Закладная деталь ЗД-1	32	2,24	
		Материалы:			
		Бетон кл. В15, м3	9,0		

Спецификация на закладную деталь

Марка поз.	Обозначение	Наименование	Кол. шт.	Масса ед. кг	Примеч.
		ЗД-1		2,24	
4	ГОСТ 19903-89	- 6х180 L=230 мм	1	2,0	
5	ГОСТ 5781-82*	Ø 8 AIII, L=150 мм	4	0,06	

Ведомость деталей

Марка, поз.	Эскиз
поз. 2 L=1400 мм	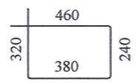
поз. 3 L=1280 мм	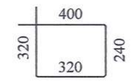

Изм.	Кол.уч	Лист	№док.	Подпись	Дата
ГИП		Монтаев А			
Разработ.		Алтынбек А			
Н. контроль		Абенов Н			

106-04-2021.КЖ

"Строительство центра искусств в с.Мартук"

Центр искусств

Стадия	Лист	Листов
РП	12	

Монолитный пояс

ТОО "Проектно-строительный институт Каз Нур" г. Шымкент 2021 г.

Взамен инв. №

Подпись и дата

Инв. № подл.

Фрагмент развертки стены по оси Г

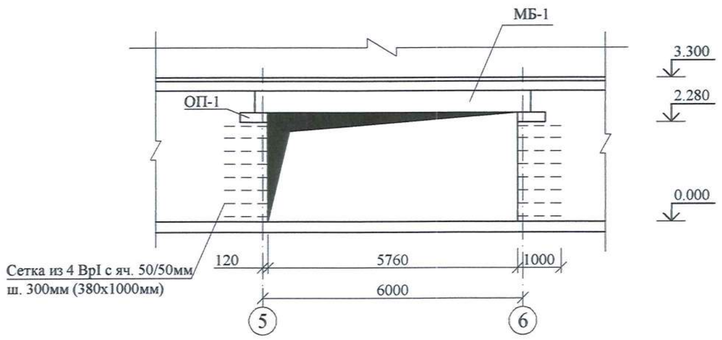

Деталь наружной стены

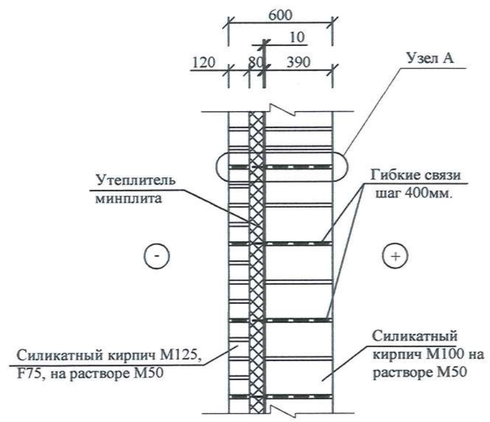

Узел А

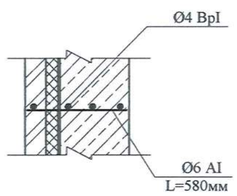

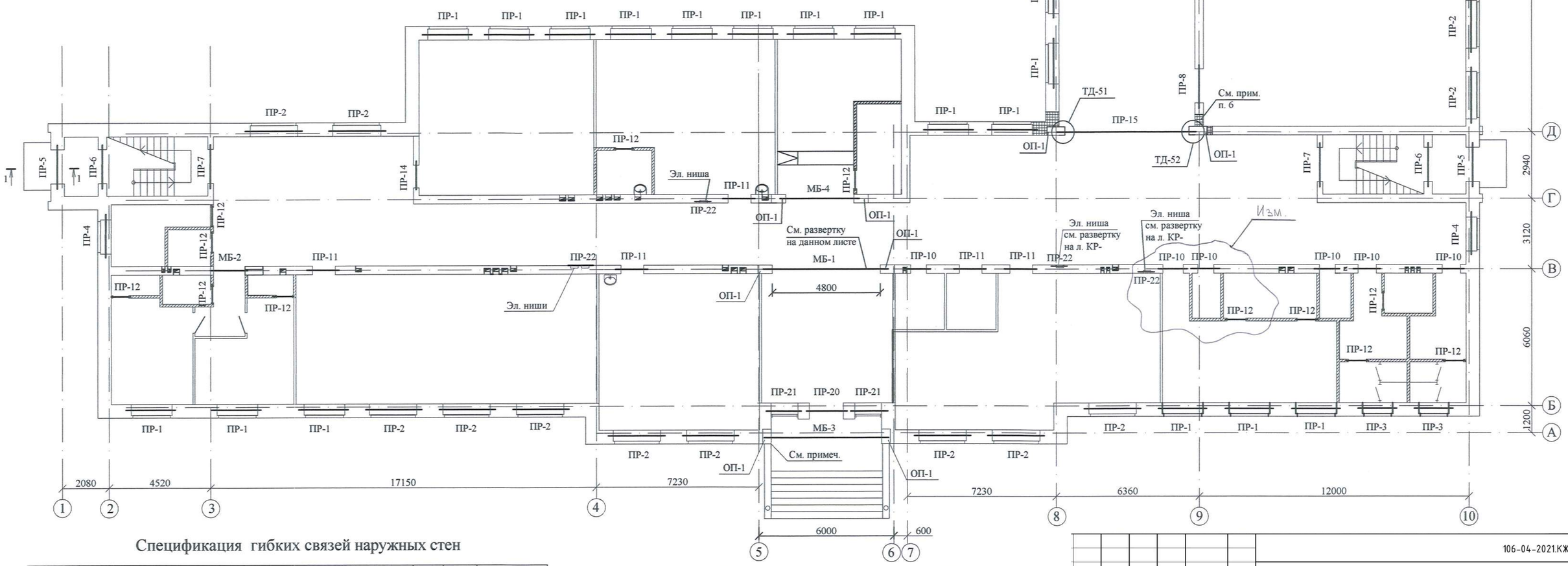

Спецификация гибких связей наружных стен

Марка поз.	Обозначение	Наименование	Всего шт.	Масса ед. кг	Примечание
		Гибкие связи			
	ГОСТ 5781-82	Ø 6 AI, L=580мм	-	710,3	
	ГОСТ 6727-80	4 Ø4 ВрI	-	441,4	

1. В связи с опиранием балки МБ-3, простенки в осях А-Б по осям 5, 6 до отм. 2.810 выполнить сплошной кладкой без утепляющей прослойки, с сохранением армирования стены.
2. Утеплитель в наружных стенах не доводить до окон на 500мм.
3. Все металлические балки оштукатурить по сетке Рабица, толщ. не менее 20мм
4. Эл. ниши см. в альбоме электротехнические решения.
5. Перегородки не заштрихованные на плане, выполнить из гипсокартона.
6. Заштрихованные на плане стены армировать сеткой из Ø4 ВрI с яч. 50/50.
7. В местах густо расположенных вентканалов стены армировать сеткой из Ø4 ВрI с яч. 50/50 с шагом 300мм, начиная от низа каналов до низа плиты покрытия (с отм. 2.600 до отм. 6.300), вырезая сетку по месту.

Изм.	Кол.уч	Лист	№док.	Подпись	Дата
ГИП		Монтаев А			
Разработ.		Алтынбек А			
Н. контроль		Абенов Н			

106-04-2021.КЖ

"Строительство центра искусств в с.Мартук"

Центр искусств

Стадия	Лист	Листов
РП	13и	

План перемычек 1-го этажа.
Деталь наружной стены.

ТОО "Проектно-строительный институт Каз Нур"
г. Шымкент 2021 г.

Взамен инв. №
Подпись и дата
Инв. № подл.

Фрагмент развертки стены
с электронишами по оси В

Фрагмент развертки стены
с электронишами по оси 9

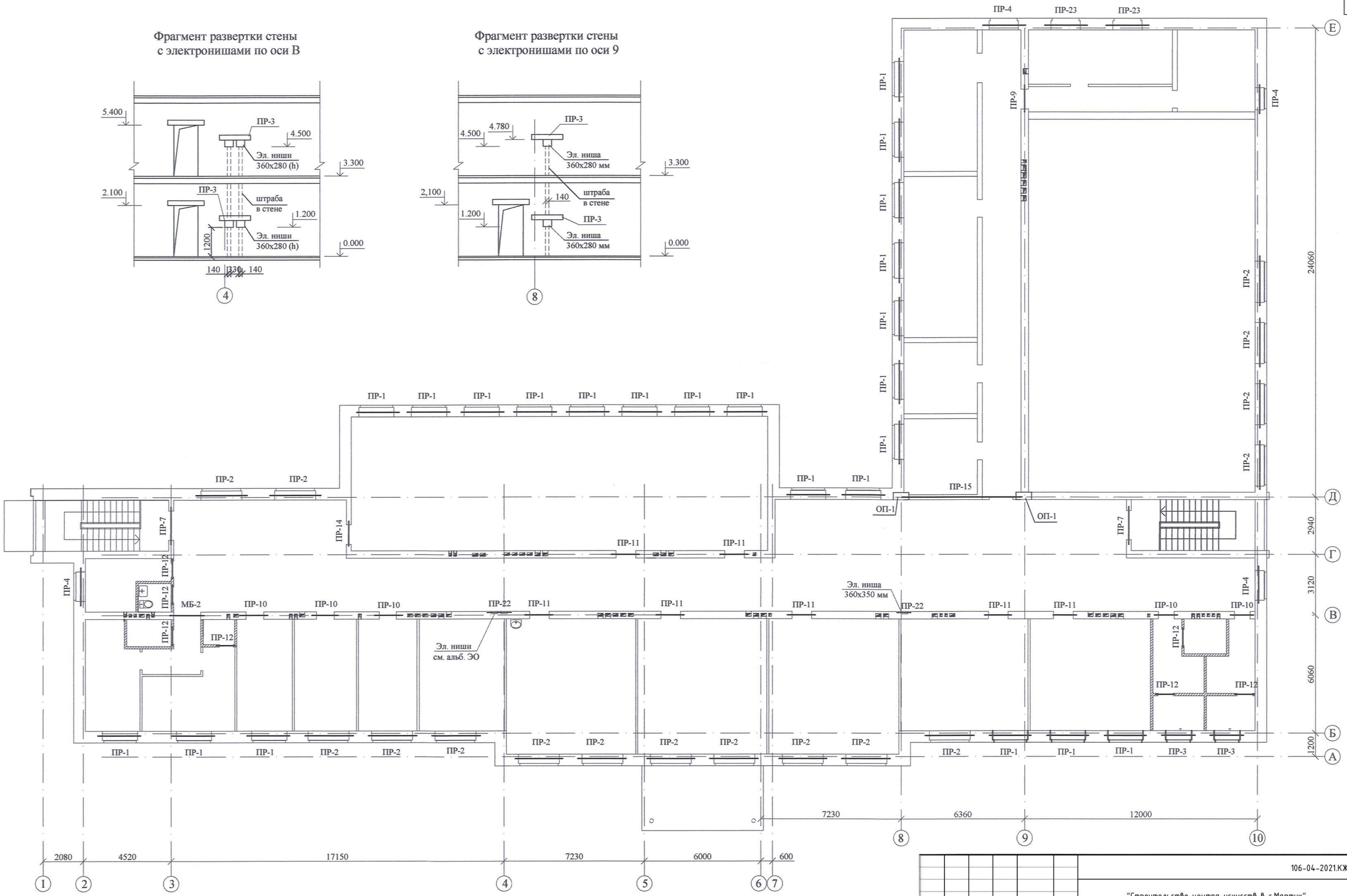

Изм.	Кол.уч	Лист	№док.	Подпись	Дата
ГИП		Монтаев А			
Разработ.		Алтынбек А			
Н. контроль		Абенов Н			

106-04-2021.КЖ

"Строительство центра искусств в с.Мартук"

Центр искусств

Стадия	Лист	Листов
РП	14	

План перемычек 2-го этажа.
Фрагменты разверток стен.

ТОО "Проектно-строительный институт Каз Нур"
г. Шымкент 2021 г.

Взамен инв. №
Подпись и дата
Инв. № подл.

Ведомость перемычек (начало)

Тип	Схема сечения
ПР-1 шт.46	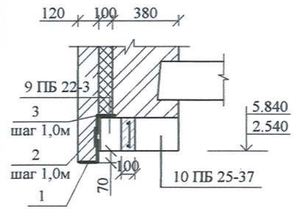
ПР-2 шт.27	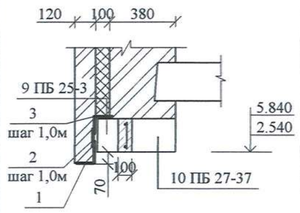
ПР-3 шт. 4	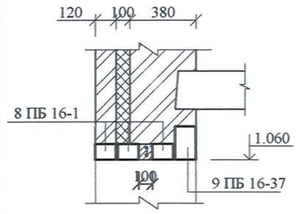
ПР-4 шт. 8	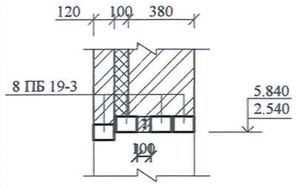
ПР-5 шт. 2 ПР-13 шт. 1	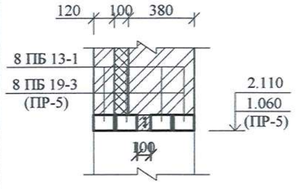
ПР-6 шт. 2	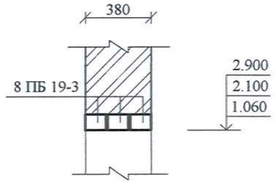
ПР-7 шт. 4 ПР-14 шт. 2	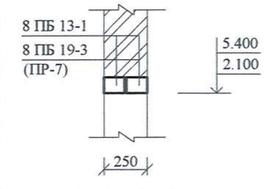

Ведомость перемычек (продолжение)

Тип	Схема сечения
ПР-8 шт. 4	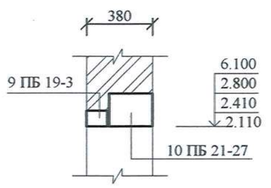
ПР-9 шт. 3	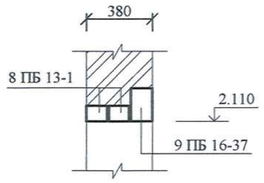
ПР-10 шт. 13 ПР-11 шт. 9	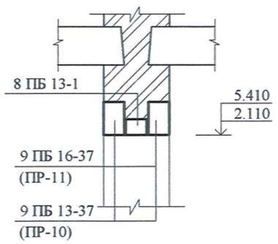
ПР-12 шт.20	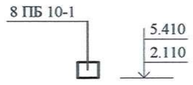
ПР-15 шт. 2	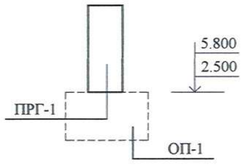
МБ-1 шт. 1	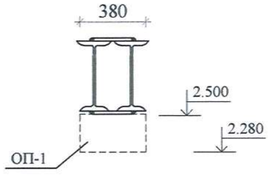
МБ-2 шт. 2	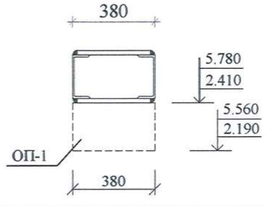

Ведомость перемычек (окончание)

Тип	Схема сечения
МБ-3 шт.1	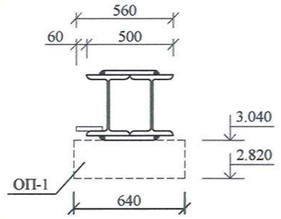
МБ-4 шт. 1	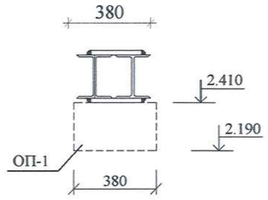
ПР-20 шт. 1	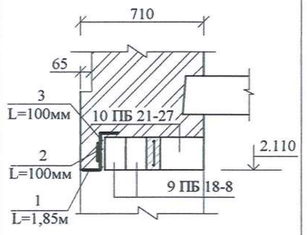
ПР-21 шт. 2	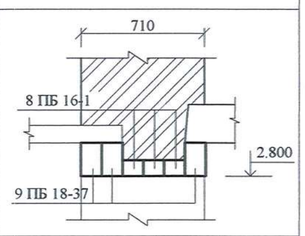
ПР-22 шт. 5 (эл. ниши)	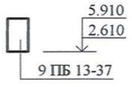
ПР-23 шт. 4	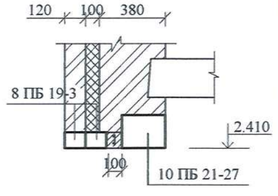

Монолитный участок

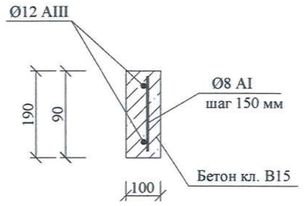

Спецификация перемычек

Марка поз.	Обозначение	Наименование	Кол-во, шт.	Масса ед. кг	Примечание
		Перемычки			
10ПБ27-27	1.038.1-1 вып. 4	10ПБ27-27	27	323	
10ПБ25-37	1.038.1-1 вып. 4	10ПБ25-37	46	292	
10ПБ21-27	1.038.1-1 вып. 4	10ПБ21-27	9	246	
9ПБ22-3	1.038.1-1 вып. 4	9ПБ22-3	46	125	
9ПБ18-37	1.038.1-1 вып. 4	9ПБ18-37	6	103	
9ПБ16-37	1.038.1-1 вып. 4	9ПБ16-37	25	88	
9ПБ13-37	1.038.1-1 вып. 4	9ПБ13-37	31	74	
9ПБ22-3	1.038.1-1 вып. 4	9ПБ25-3	27	140	
9ПБ18-8	1.038.1-1 вып. 4	9ПБ18-8	2	103	
8ПБ19-3	1.038.1-1 вып. 4	8ПБ19-3	66	52	
8ПБ16-1	1.038.1-1 вып. 4	8ПБ16-1	18	42	
8ПБ13-1	1.038.1-1 вып. 4	8ПБ13-1	36	35	
8ПБ10-1	1.038.1-1 вып. 4	8ПБ10-1	20	28	
ПРГ-1	1.225-2 вып. 12	ПРГ 60.2.5-4 AIII	2	1500	
ОП-1	1.225-2 вып. 12	ОП 6.4- AIII	14	140	
		Металлические элементы			
1	ГОСТ 8509-93	∟125х8 Lобщ.=168,2 м	-	-	2600,0 кг
2	ГОСТ 19903-89	─ 4х50х100мм	221	0,16	
3	ГОСТ 8509-93	∟125х8 L=100мм	221	1,56	
МС-13	Серия 2.240-1.6-46	МС-13 (для прогона)	2	2,51	
		Монолитный участок			
4	ГОСТ 5781-82	Ø8 AI, L=180 мм	74	0,07	
5	ГОСТ 5781-82	Ø8 AI, L=80 мм	20	0,032	
6	ГОСТ 5781-82	Ø12 AIII, Lобщ.=386,3 м	-	-	343,0 кг
		Материалы: бетон кл. В15	-	-	1,7 м³
		Металлические балки			
МБ-1	см. л. КР-15	МБ-1 L=6.26 м	1	808.4	
МБ-2	см. л. КР-15	МБ-2 L=2.02 м	2	87.2	
МБ-3	см. л. КР-15	МБ-3 L=5.46 м	1	918,1	
МБ-4	см. л. КР-15	МБ-4 L=3.63 м	1	295,2	

1. Данный лист см. совместно с л. КР-13, КР-14.

Изм.	Кол.уч	Лист	№док.	Подпись	Дата
ГИП		Монтаев А			
Разработ.		Алтынбек А			
Н. контроль		Абенов Н			

106-04-2021.КЖ

"Строительство центра искусств в с.Мартук"

Центр искусств

Стадия	Лист	Листов
РП	15и	

Ведомость перемычек.

ТОО "Проектно-строительный институт Каз Нур" г. Шымкент 2021 г.

Взамен инв. №

Подпись и дата

Инв. № подл.

Металлическая балка МБ-1

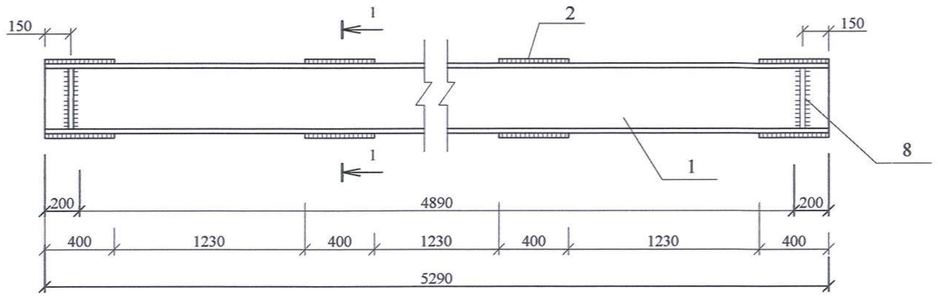

1 - 1

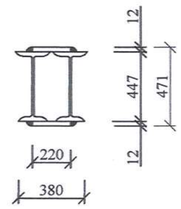

Металлическая балка МБ-2

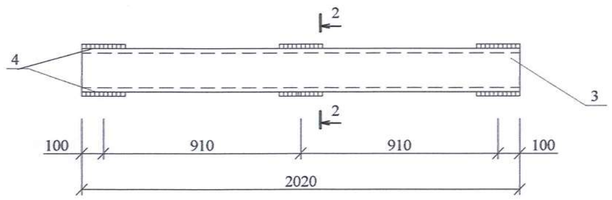

2 - 2

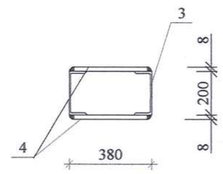

Металлическая балка МБ-3

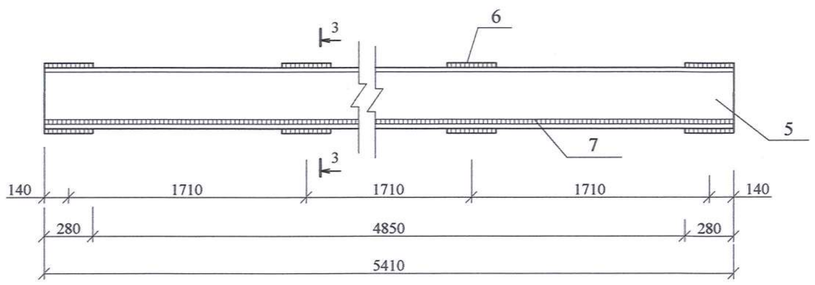

3 - 3

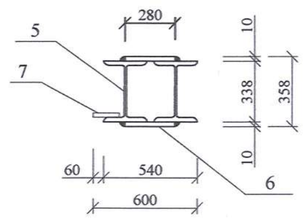

Металлическая балка МБ-4

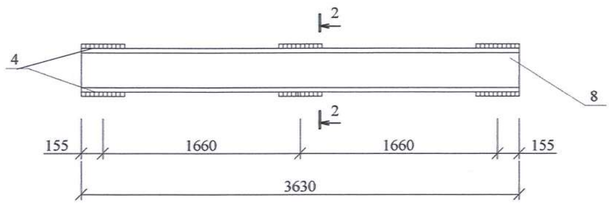

2 - 2

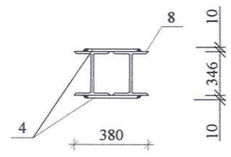

Спецификация на металлические балки

Марка поз.	Обозначение	Наименование	Кол. шт.	Масса ед. кг	Примеч.
		МБ-1	1	808.4	
1	ГОСТ 26020-83	I 45 Б2 L=5290 мм	2	357.1	
2	ГОСТ 19903-89	−12х220 L=400 мм	10	8.3	
8	ГОСТ 19903-89	−10х85 L=420 мм	4	2.8	
		МБ-2	1	87.2	
3	ГОСТ 8240-89	[20 L=2020 мм	2	37,2	
4	ГОСТ 19903-89	−8х300 L=340 мм	2	6.4	
		МБ-3	1	918.1	
5	ГОСТ 26020-83	I 35 Ш1 L=5410 мм	2	406.3	
6	ГОСТ 19903-89	−10х280 L=280 мм	10	6.15	
7	ГОСТ 19903-89	−8х130 L=5760 мм	1	44.0	
		МБ-4	1	295.2	
8	ГОСТ 8240-89	I 35Б1 L=3630 мм	2	141,2	
4	ГОСТ 19903-89	−8х300 L=340 мм	2	6.4	

1. Антикоррозийную защиту всех металлических элементов производить эмалью ПФ-115 ГОСТ 6465-76 за 2 раза по грунтовке ГФ 021 ГОСТ 25129-82.
2. Сварные швы выполнять электродами Э42А. Высоту сварных швов принимать по толщине свариваемых конструкций.
3. Данный лист см. совместно с л. КР- 13 ÷ 15 .

Изм.	Кол.уч	Лист	№док.	Подпись	Дата	106-04-2021.КЖ		
						"Строительство центра искусств в с.Мартук"		
ГИП		Монтаев А				Центр искусств	Стадия	Лист	Листов
Разработ.		Алтынбек А					РП	16	
Н. контроль		Абенов Н				Металлические балки	ТОО "Проектно-строительный институт Каз Нур" г. Шымкент 2021 г.		

Взамен инв. №

Подпись и дата

Инв. № подл.

Лестница №1

1 - 1

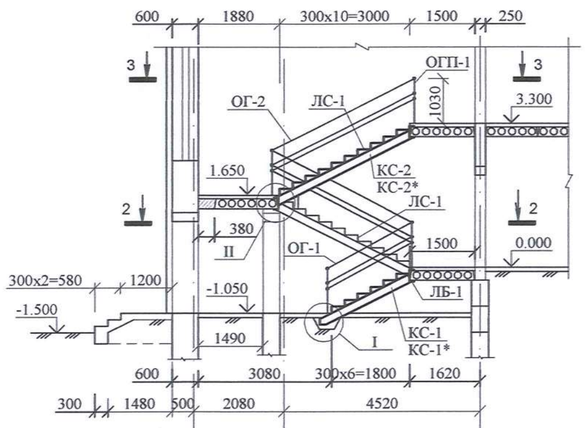

Лестница №2

4 - 4

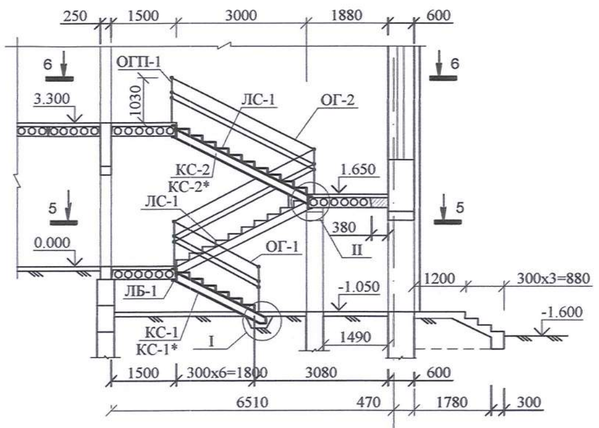

2 - 2

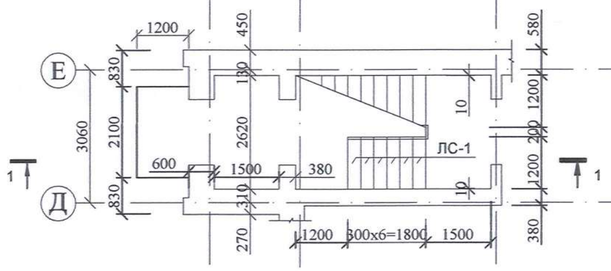

5 - 5

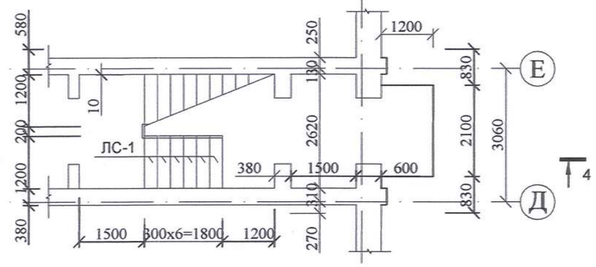

3 - 3

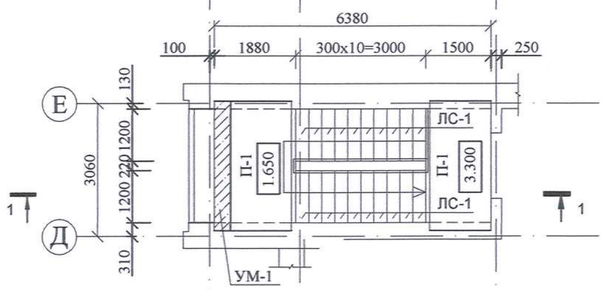

6 - 6

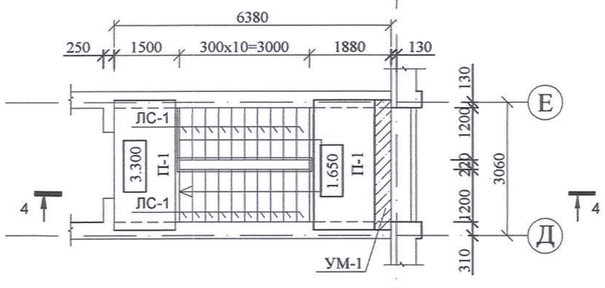

2 - 2
План балок и косоуров

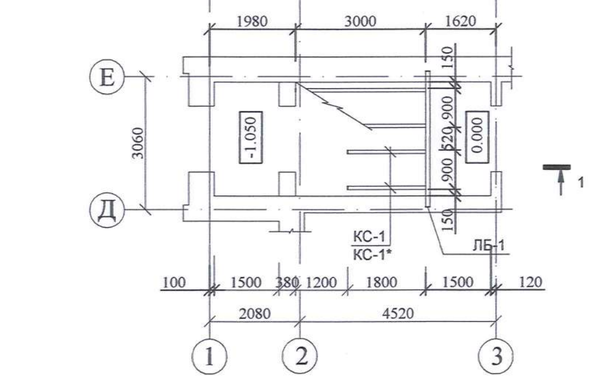

5 - 5
План балок и косоуров

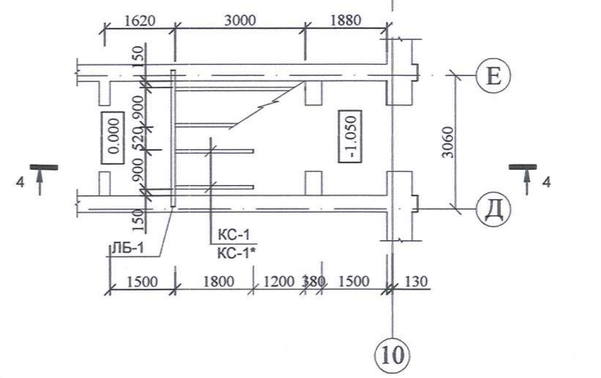

Спецификация элементов лестниц

Марка поз.	Обозначение	Наименование	Кол. шт. №1	Кол. шт. №2	Масса ед. кг	Примечание
П-1	Серия 1.141-1 вып. 60	ПК 30.15-8 Та	3	3	1470	
Ум-1	См. л. КР-18	Участок монолитный Ум-1	1	1	-	0,25 м3
ЛС-1	См. л. КР-18	Ступени ЛС 1	26	26	137,0	
КС-1	См. л. КР-18	Косоур КС-1	1	1	59.0	
КС-1*	См. л. КР-18	Косоур КС-1*	1	1	59.0	
КС-2	См. л. КР-18	Косоур КС-2	2	2	60,0	
КС-2*	См. л. КР-18	Косоур КС-2*	2	2	60,0	
ЛБ-1	См. л. КР-18	Лобовая балка ЛБ-1	3	3	96.3	
ОГ-1	Серия 1.256.2-2 вып.1	Ограждение МВ 12.8-18.9Р	1	1	29,23	
ОГ-2	Серия 1.256.2-2 вып.1	Ограждение МВ 30-17-30.9Р	2	2	39,3	
ОВ-1	Серия 1.256.2-2 вып.1	Ограждение вставка ОВ-2.9Р	2	2	2,9	
ОГП-1	Серия 1.256.2-2 вып.1	Ограждение ПВ-14.9Р	1	1	18,9	
		Узел I				
		Материалы				
		Бетон кл. В 12.5 м3	0,4	0,4		
		Крыльцо				
		Стенки и ступени				
		Сборочные единицы				
	ГОСТ 5781-82	Сетка из Ø5 ВрI 150/150 мм, кг.	9,4	11.6		
		Материалы: Бетон кл. В 12.5 F75, м3	0,7	0,7		

II

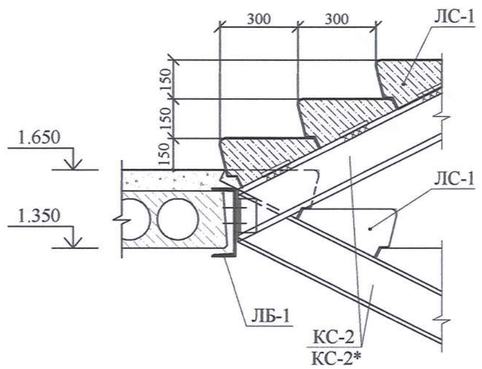

I

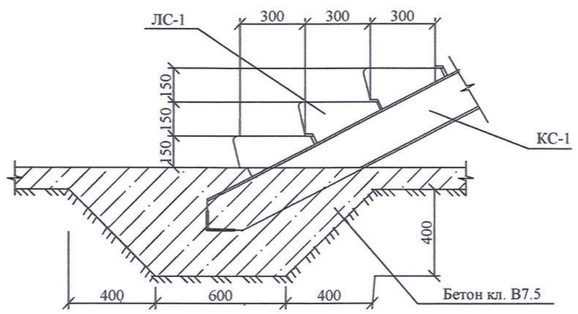

1. Данный лист см. совместно с л. КР-18.
2. Раскладку лобовых балок и косоуров по лестнице №2 смотреть раскладку лобовых балок и косоуров по сечению 2-2 и 3-3 лестницы №1.

Изм.	Кол.уч	Лист	№док.	Подпись	Дата
ГИП		Монтаев А			
Разработ.		Алтынбек А			
Н. контроль		Абенов Н			

106-04-2021.КЖ

"Строительство центра искусств в с.Мартук"

Центр искусств

Стадия	Лист	Листов
РП	17	

Лестницы №1, №2. Узлы и сечения.

ТОО "Проектно-строительный институт Каз Нур" г. Шымкент 2021 г.

Взамен инв. № | Подпись и дата | Инв. № подл.

КС-1; КС-1*

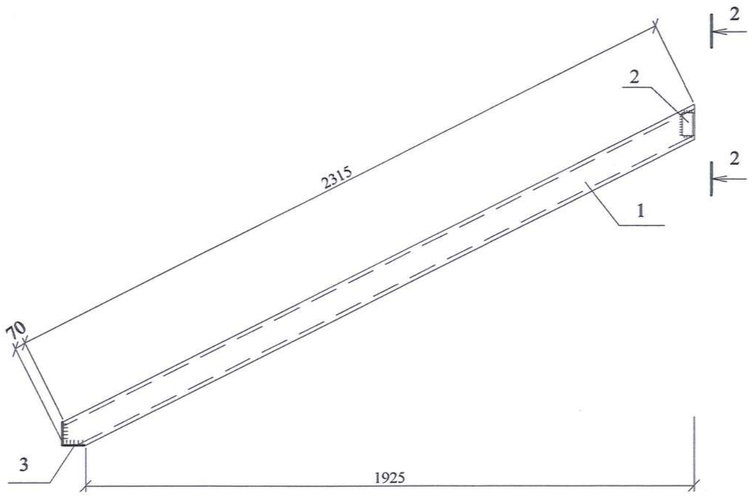

2 - 2

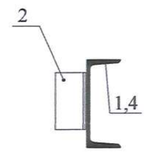

УМ-1

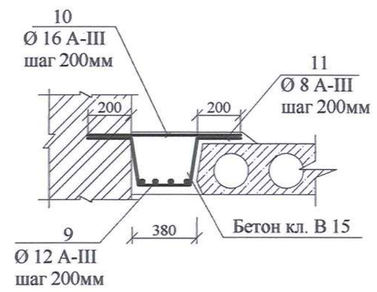

Ступени ЛС-1

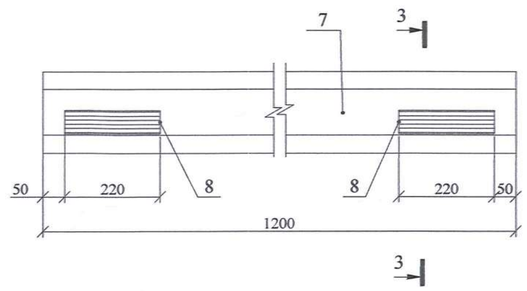

3 - 3

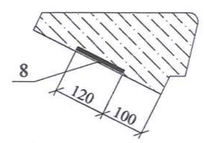

КС-2; КС-2*

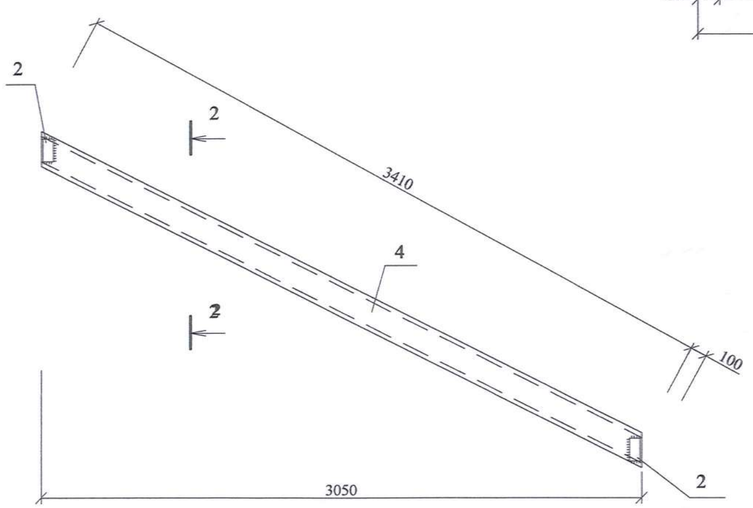

Лобовая балка ЛБ-1

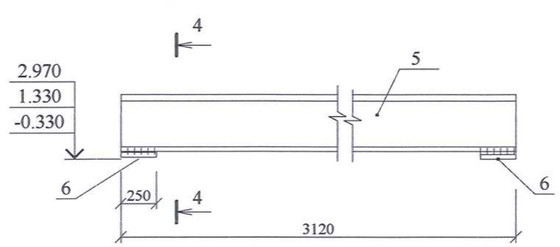

4 - 4

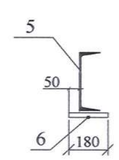

СПЕЦИФИКАЦИЯ НА ЭЛЕМЕНТЫ, ЗАМАРКИРОВАННЫЕ НА ДАННОМ ЛИСТЕ.

Марка поз.	Обозначение	Наименование	Кол.	Масса ед.,кг	Приме-
		КС-1; КС-1*	1	59.0	
1	ГОСТ 8240-89	Швеллер ⊏ 18 L=2315мм	1	37,7	
2	ГОСТ 8509-93	Уголок ∟70х8 L=130мм	2	1,09	
3	ГОСТ 8509-93	Уголок ∟125х10 L=1000мм	1	19,1	
		КС-2, КС-2*	1	60.0	
4	ГОСТ 8240-89	Швеллер ⊏ 18 L=3410мм	1	57,8	
2	ГОСТ 8509-93	Уголок ∟70х8 L=130мм	2	1,09	
		ЛБ-1	1	96,3	
5	ГОСТ 8240-89	Швеллер ⊏ 27 L=3120 мм	1	86,4	
6	ГОСТ 19903-89	Лист -14х180 L=250 мм	2	4,95	
		ЛС-1	1	137,0	
7	ГОСТ 8717.1-84	Ступени основные ЛС12	1	133,0	
8	ГОСТ 8717.1-84-00.7.00	Изделие закладное М4	2	1,93	
		УМ-1			
		Сборочные единицы			
9	ГОСТ 5781-82*	Ø 12AIII, L=2960мм	3	2,4	
10	ГОСТ 5781-82*	Ø 16 AIII, L=780 мм	15	1,23	
11	ГОСТ 5781-82*	Ø 8AI, L=1220 мм	15	0,5	
		Материалы: бетон кл. В15	-	-	0,25 м³

Косоуры со знаком * выполнять зеркально.

1. Данный лист см. совместно с листом КР-17.
2. Металл всех конструкций - марки С245 по ГОСТ 27772-88.
   Все металлоконструкции соединять электродуговой сваркой по ГОСТ 5264-80* электродами Э-42 ГОСТ 9467-75*. Высоту сварных швов принять по наименьшей толщине свариваемых элементов но не менее hшв.=5мм.
3. Косоуры крепить к лобовым балкам на болтах М16 нормальной точности по ГОСТ 7798-70.
4. Все отверстия под болты принимать Ø=18мм.
5. В тех случаях, когда уголок выступает за габарит косоура, выступающую часть его срезать.
6. После проверки правильности положения смонтированных конструкций, гайк и болтов должны быть закреплены путем приварки их к стержню болта, либо забивкой резьбы.
7. Антикоррозийную защиту всех металлических элементов производить эмалью ПФ-115 ГОСТ 6465-76 за 2 раза по грунтовке ГФ 021 ГОСТ 25129-82.
8. Длины всех элементов уточнить по месту.
9. Для повышения предела огнестойкости все металлические конструкции оштукатурить по сетке.

Изм.	Кол.уч	Лист	№док.	Подпись	Дата	106-04-2021.КЖ		
						"Строительство центра искусств в с.Мартук"		
ГИП		Монтаев А				Центр искусств	Стадия	Лист	Листов
Разработ.		Алтынбек А					РП	18	
Н. контроль		Абенов Н				Лестницы №1, №2. Косоуры, лобовая балка, ступень ЛС-1	ТОО "Проектно-строительный институт Каз Нур" г. Шымкент 2021 г.	

Взамен инв. №

Подпись и дата

Инв. № подл.

План кровли козырька в осях 5 - 6.

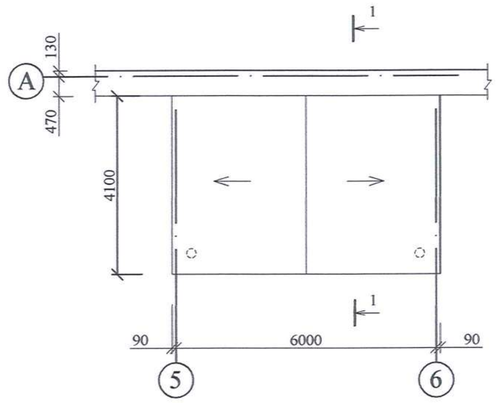

1 - 1

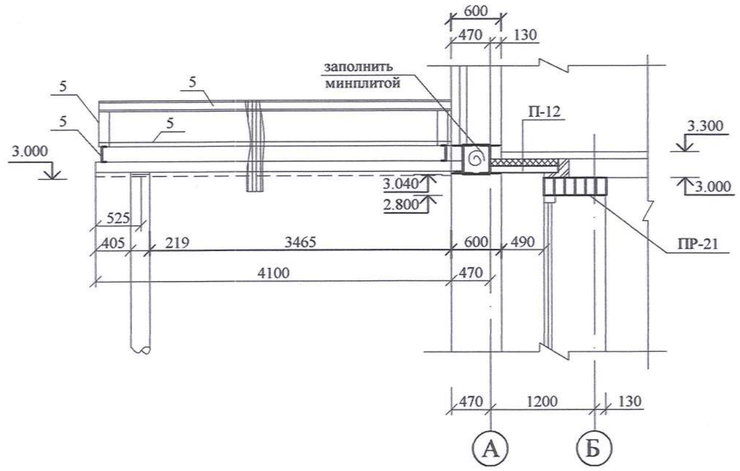

План балок козырька в осях 5 - 6 на отм. 3.000

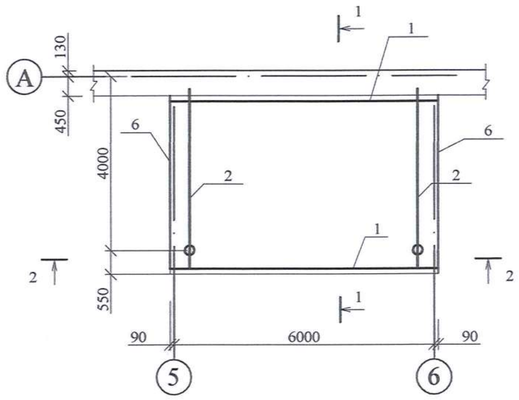

2 - 2

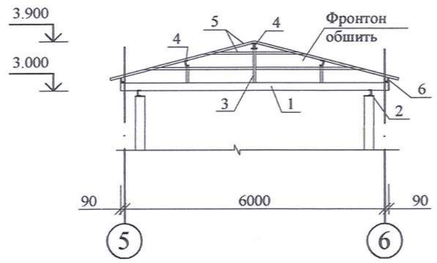

План балок козырька в осях 5 - 6 на отм. 3.500

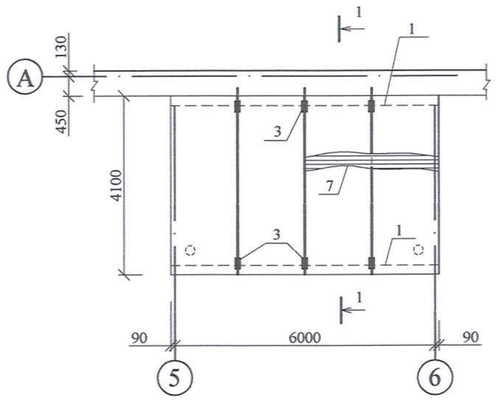

План козырька К-2 у оси 1

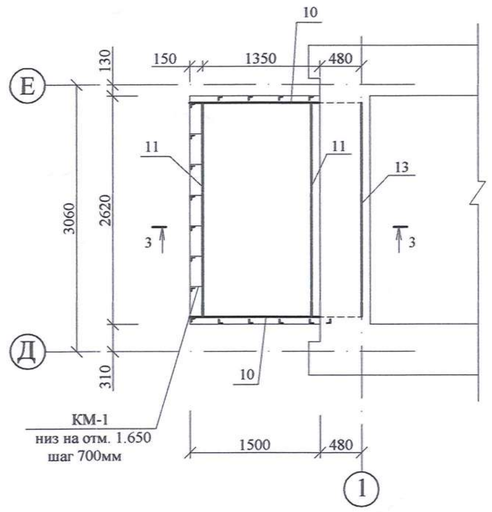

Спецификация элементов на козырьки

Марка поз.	Обозначение	Наименование	Всего шт.	Масса ед. кг	Примечание
		Козырек в осях 5-6			
Ст-1	ГОСТ 8732-78	Стойка из Ø 219х6 L=4400 мм	2	138,7	
	ГОСТ 19903-89	-6х250х250 мм	2	3.0	пластина стойки
1	ГОСТ 8240-89	Балка из ⊏18 L=6200мм	2	101.1	
2	ГОСТ 8240-89	Балка из ⊏12 L=4200мм	2	43.7	
3	ГОСТ 8240-89	Стойка из ⊏ 12 Lобщ.=4,80 м	-	-	50,0 кг
4	ГОСТ 8240-89	Прогон из ⊏ 12 Lобщ.=16,8 м	-	-	175,0 кг
5	ГОСТ 8509-93	Каркас из ∟50х5 Lобщ.=14.4 м	-	-	54.5 кг
6	ГОСТ 8509-93	∟50х5 L=4000 мм	2	15,1	
7		Профлист Н 60-845-0,8 с цветным			
		полимерным покрытием.	-	-	28,7 м²
8		Оцинков. кров. сталь δ=0.8 (фартук)	-	-	3,5 м²
9	ГОСТ 24045-2010	Подшивка мелкопроф.профлистом с			
		белым полимерным покрытием С10-899-0,6	-	-	25,3 м²
		Козырек К-2			
10	ГОСТ 8509-93	Балка из ⊏12 L=1950мм	2	20,3	
11	ГОСТ 8509-93	Балка из ∟100х10 L=2460мм	2	30.5	
12	ГОСТ 8509-93	∟50х5 L=100 мм	2	0.4	
13	ГОСТ 8509-93	∟63х4 L=2460 мм	1	9,6	
14		Профлист Н 60-845-0,8	-	-	2.24 м²
		Экран			
КМ-1	ГОСТ 8509-93	∟50х5 L=800 мм	16	4,34	
15	ГОСТ 8509-93	∟50х5 Lобщ.=11.24 м	-	-	42.4 кг
16		Профлист С18-1000-0,7 (окрашен.)	-	-	3.4 м²
17		Подшивка пластиком	-	-	2.22 м²
18		Оцинков. кров. сталь δ=0.8 (фартук)	-	-	1,05 м²

3 - 3

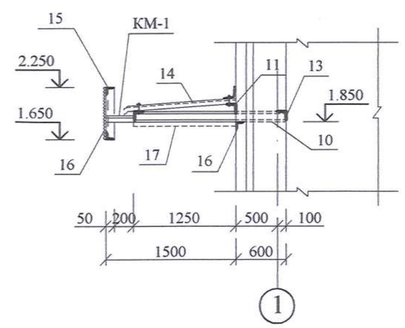

КМ-1

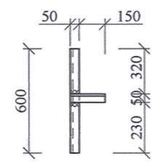

1. Антикоррозийную защиту всех металлических элементов производить эмалью ПФ-115 ГОСТ 6465-76 за 2 раза по грунтовке ГФ 021 ГОСТ 25129-82.
2. Сварные швы выполнять электродами Э42А. Высоту сварных швов принимать по толщине свариваемых конструкций.

Изм.	Кол.уч	Лист	№док.	Подпись	Дата	106-04-2021.КЖ		
						"Строительство центра искусств в с.Мартук"		
ГИП		Монтаев А				Центр искусств	Стадия	Лист	Листов
Разработ.		Алтынбек А					РП	19	
Н. контроль		Абенов Н				Планы козырьков. Узлы и сечения.	ТОО "Проектно-строительный институт Каз Нур" г. Шымкент 2021 г.	

Взамен инв. №

Подпись и дата

Инв. № подл.

Проход кирпичной вентшахты через крышу
Сечение 8-8

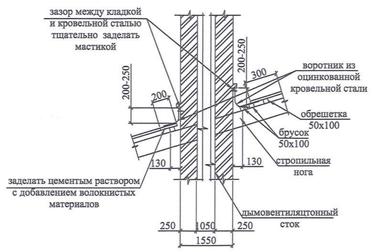

Сечение 6-6

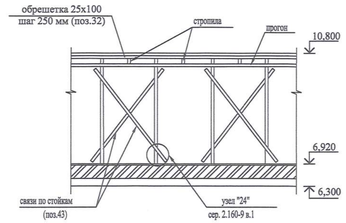

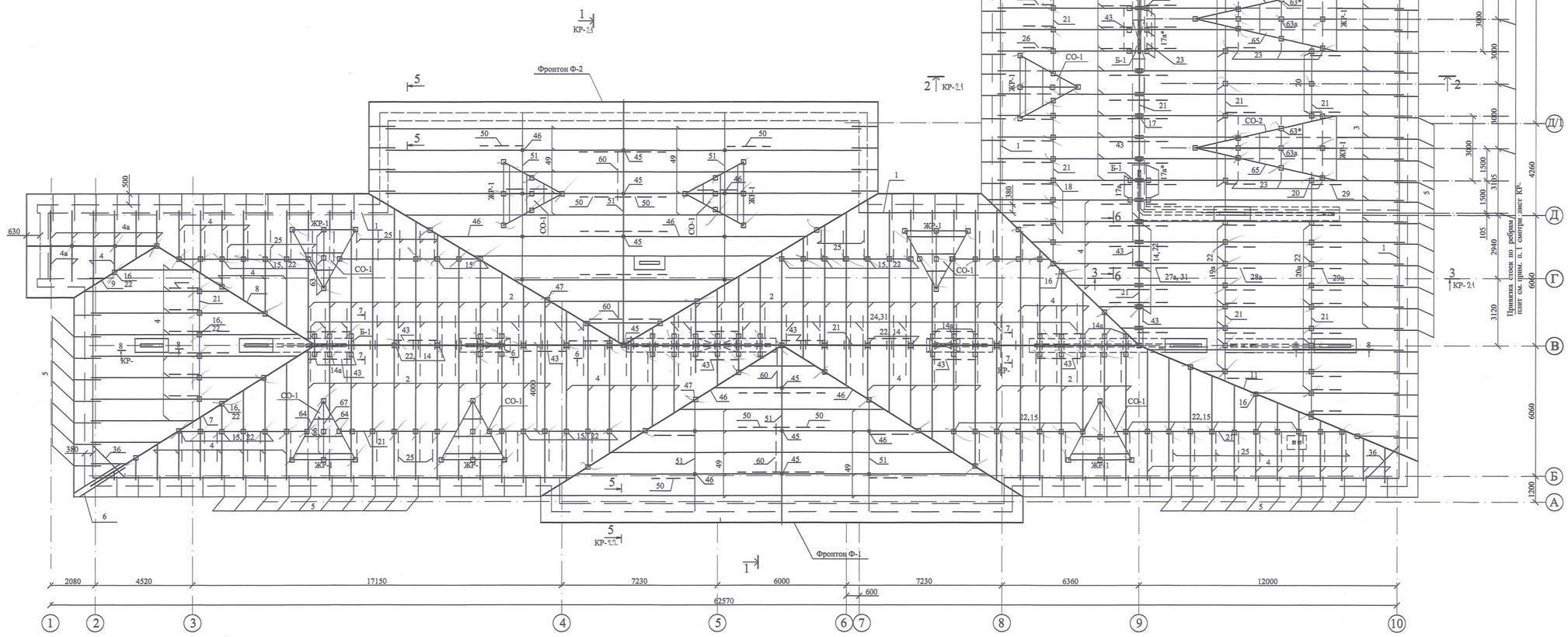

1. Лежень поз. 23 / сечением 200х50h/ уложить от ребра до ребра только в районе ребристых плит.
   Стойки установить строго на несущие ребристые плиты.
2. Стойки поз. 63* под накосные ноги /только для слухового окна СО-2 /устанавливаются на сплошной лежень поз. 23 / без устройства кирпичного столбика/
   Стойки 17а* устанавливать на сплошной лежень поз. 23а / без устройства кирпичного столбика/
3. Общие примечания смотри лист КР-2.3.

Изм.	Кол.уч	Лист	№док.	Подпись	Дата	106-04-2021.КЖ		
						"Строительство центра искусств в с.Мартук"		
ГИП		Монтаев А				Центр искусств	Стадия	Лист	Листов
Разработ.		Алмынбек А					РП	20	
Н. контроль		Абенов Н				Крыша. План стропил. Сечения 5-5, 6-6	ТОО "Проектно-строительный институт Каз Нур" г. Шымкент 2021 г.		

Взамен инв. №

Подпись и дата

Инв. № подл.

Сечение 1-1

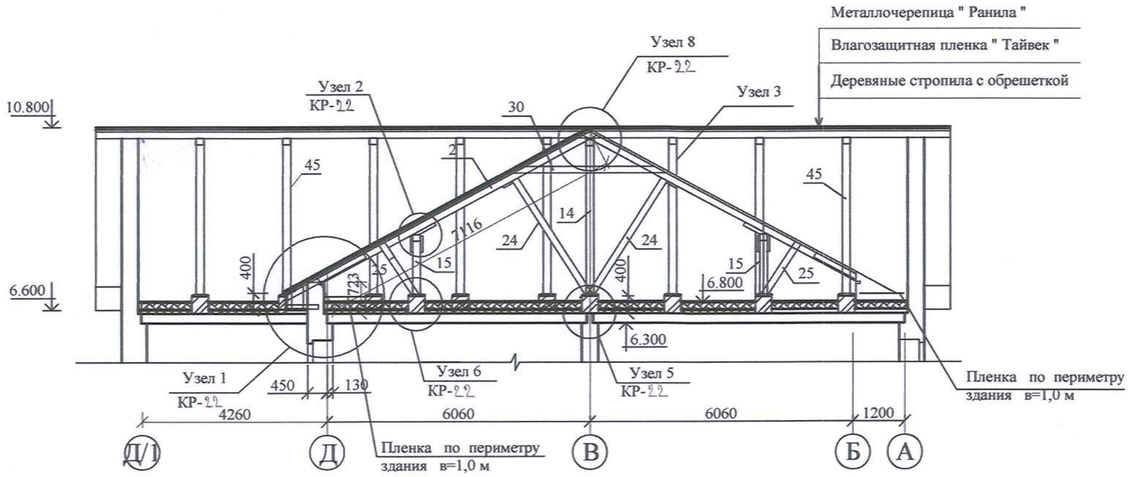

Сечение 3-3

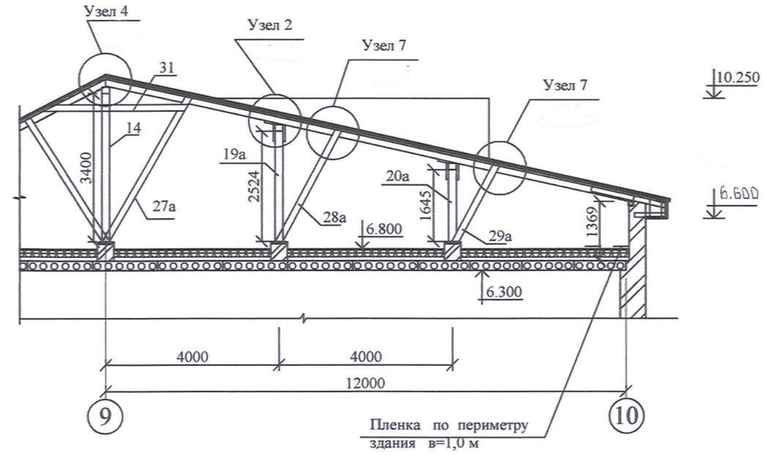

Сечение 2-2

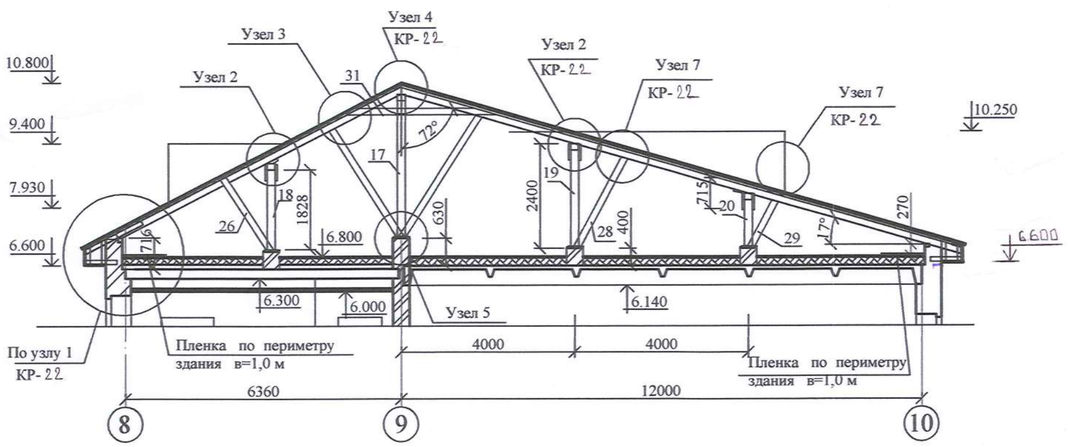

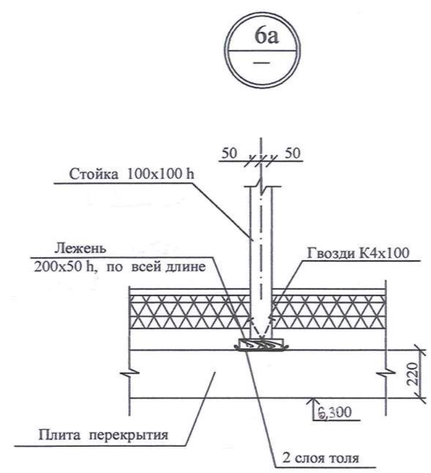

1. Данный лист читать совместно с листами КР-20, КР-22, 23.

Изм.	Кол.уч	Лист	№док.	Подпись	Дата	106-04-2021.КЖ		
						"Строительство центра искусств в с.Мартук"		
ГИП		Монтаев А				Центр искусств	Стадия	Лист	Листов
Разработ.		Алтынбек А					РП	21	
Н. контроль		Абенов Н				Крыша. Сечения 1-1 -- 3-3 Узел 6а	ТОО "Проектно-строительный институт Каз Нур" г. Шымкент 2021 г.		

Взамен инв. №

Подпись и дата

Инв. № подл.

Формат А2

1 / КР-21

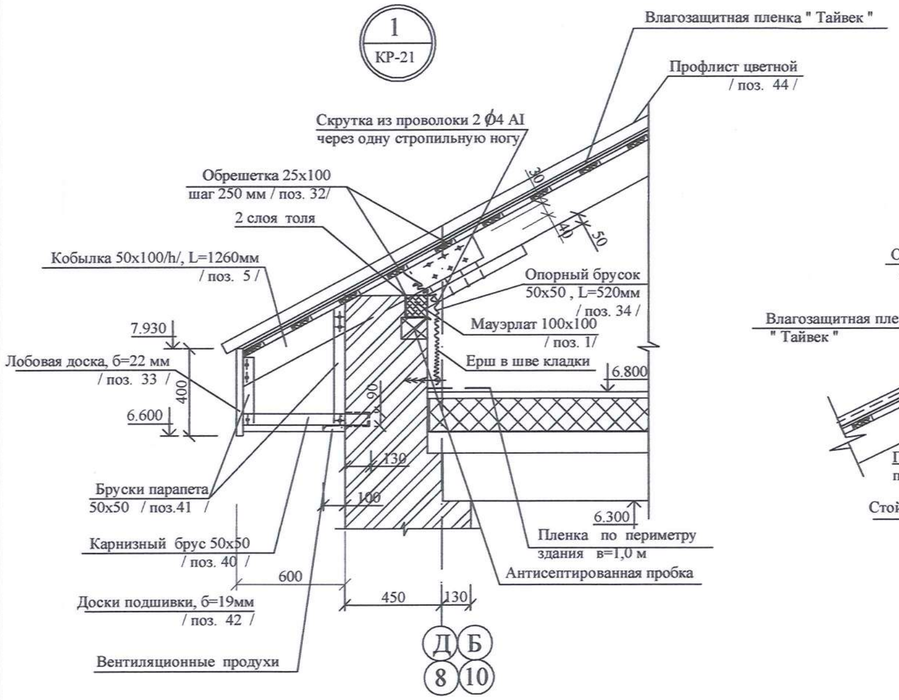

2 / КР-21

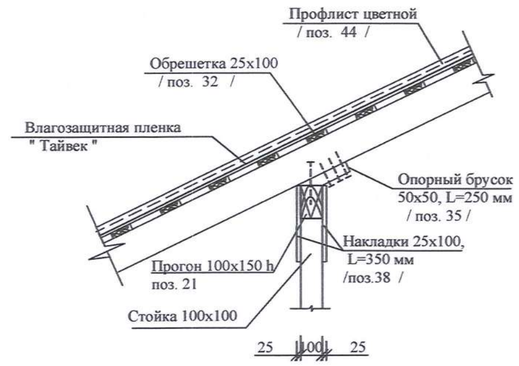

3 / КР-21

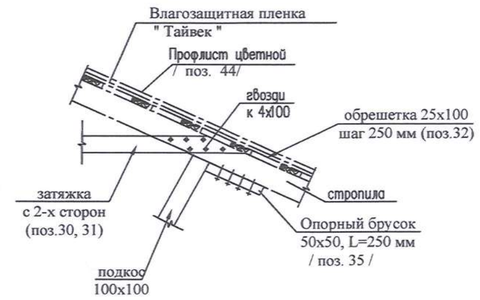

4 / КР-21

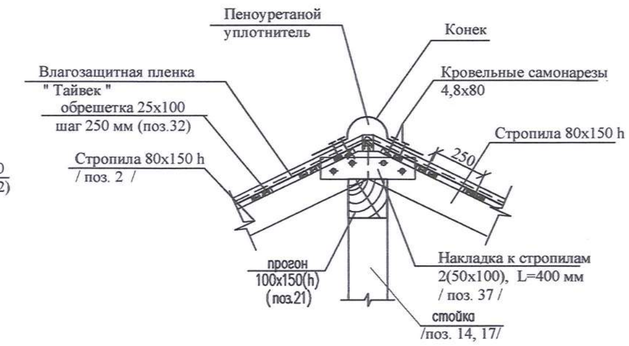

5 / КР-21

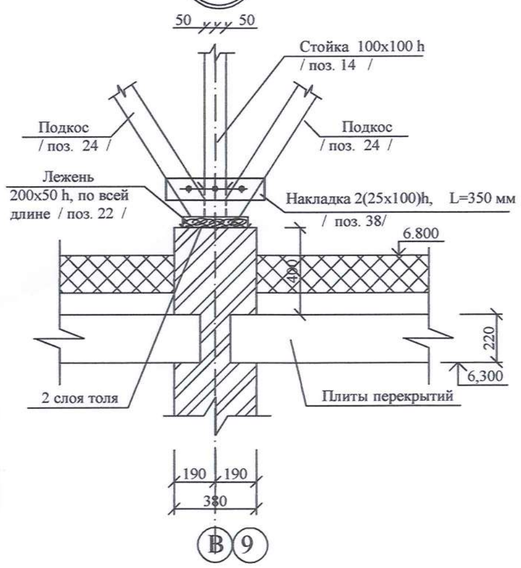

6 / КР-21

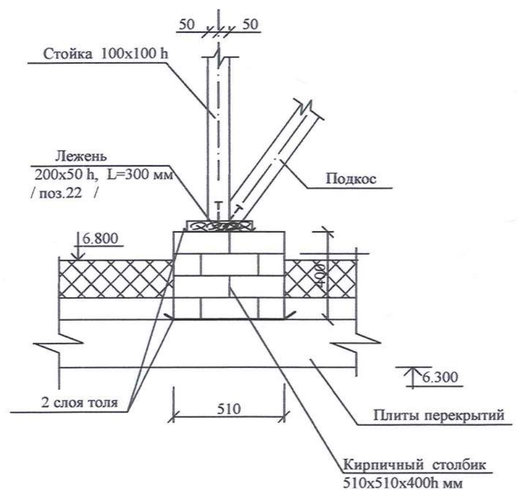

8 / КР-21

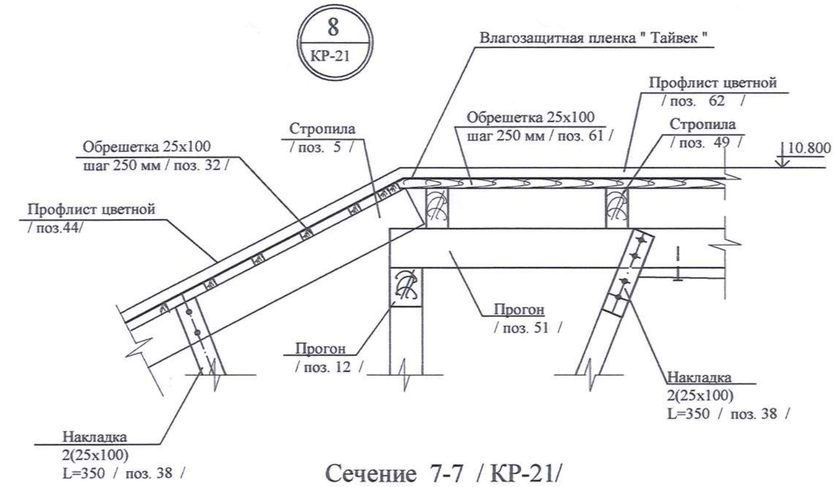

Сечение 7-7 / КР-21/

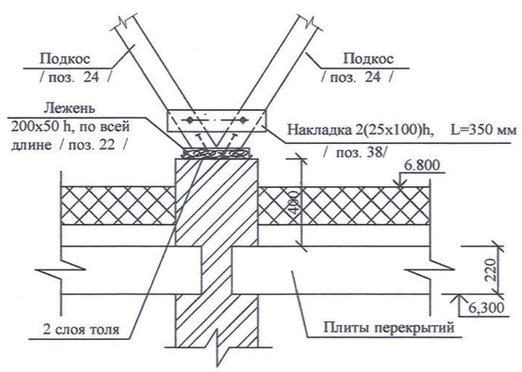

Сечение 5-5 /КР-21 /

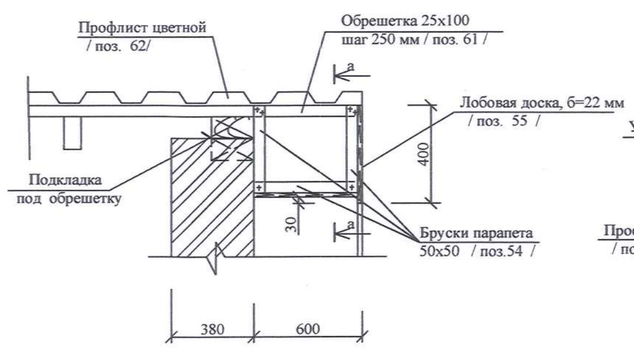

а-а

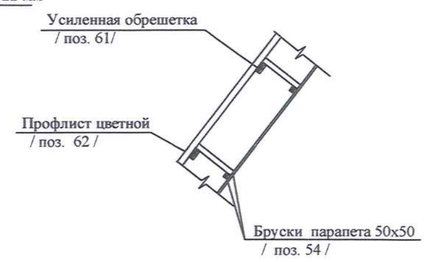

7 / КР-21

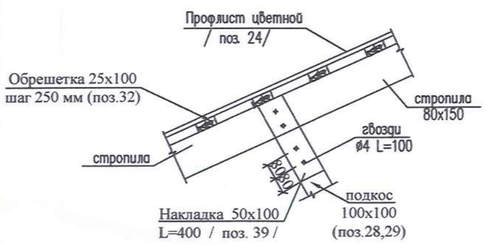

1. Данный лист читать совместно с листами КР-20--КР-23

Изм.	Кол.уч	Лист	№док.	Подпись	Дата	106-04-2021.КЖ		
						"Строительство центра искусств в с.Мартук"		
ГИП		Монтаев А				Центр искусств	Стадия	Лист	Листов
Разработ.		Алмынбек А					РП	22	
Н. контроль		Абенов Н				Крыша. Узлы 1 - 8. Сечения 5-5, 7-7	ТОО "Проектно-строительный институт Каз Нур" г. Шымкент 2021 г.	

Взамен инв. №

Подпись и дата

Инв. № подл.

Формат А2

Спецификация элементов крыши /начало/

Марка. поз.	Обозначение	Наименование	Кол. шт.	Объем ед. м3	Примеч. м3
1		Мауэрлат 100х100, м.п	176,0	-	1,76
2		Стропила 80х150h, L=7120 мм	52	0.085	4,42
2а		Стропила 80х150h, L=7390 мм	19	0.089	1,691
3		Стропила 80х150h, L=12480 мм	26	0,15	3,9
4		Стропила 80х150h, м.п.	441,0	-	5,292
4а		Стропила 80х150h, L=2800 мм	8	0,034	0,272
5		Кобылка 50х100h, L=1260 мм	165	0,006	0,99
6		Накосная кобылка2(50х100)h,L=2,7 м	2	0,027	0,054 м3
7		Накосная строп. 2(80х150)h, L=12,9 м	1	0,31	
8		Накосная строп. 2(80х150)h, L=9,1 м	1	0,218	
9		Накосная строп. 2(80х150)h, L=4,75 м	1	0,114	
10		Накосная строп. 2(80х150)h, L=10,9 м	1	0,262	
11		Накосная строп. 2(80х150)h, L=14,6 м	1	0,35	
12		Накосная строп. 2(80х150)h, L=8,6 м	1	0,206	
13		Накосная строп. 2(80х150)h, L=13,1 м	1	0,314	
14/ 14а		Стойка 100х100h, L=3,4 м/ L=3,5 м	14/38	0,034/0,035	0,476/1,33
15		Стойка 100х100h, L=1,22 м	64	0,013	0,832
16		Стойка 100х100h, м. п	52,0	-	0,52
17/ 17а		Стойка 100х100h, L=2,30 м /L=3,0м	5/22	0,023/0,03	0,115/0,66
18		Стойка 100х100h, L=1,9 м	29	0,019	0,551
19		Стойка 100х100h, L=1,6 м	11	0,016	0,176
19а		Стойка 100х100h, L=2,52 м	8	0,025	0,20
20		Стойка 100х100h, L=0,72 м	8	0,007	0,056
20а		Стойка 100х100h, L=1,645 м	6	0,017	0,10
21		Прогон 100х150h, м.п	240,0	-	3,6
22		Лежень 200х50h, L=300 мм	167	0,003	0,501
23		Лежень 200х50h, L=3000 мм	9	0,03	0,27
23а		Лежень 200х50h, м. п	7,8	-	0,078
24		Подкос 100х100, L= 3290 мм	70	0,033	2,31
25		Подкос 100х100, L= 1400 мм	63	0,014	0,882
26		Подкос 100х100, L= 1990 мм	17	0,020	0,34
27		Подкос 100х100, L= 2700 мм	18	0,027	0,486
27а		Подкос 100х100, L= 3800 мм	11	0,038	0,418
28		Подкос 100х100, L= 2000 мм	7	0,021	0,252
28а		Подкос 100х100, L= 2840 мм	8	0,028	0,224
29		Подкос 100х100, L= 1000 мм	8	0,010	0,08
29а		Подкос 100х100, L= 1962 мм	9	0,020	0,18
30		Затяжка 2(25х150h), L=3500 мм	39	0,026	1,014
31		Затяжка 2(25х150h), L=3300 мм	26	0,025	0,65
32		Обрешетка 25х100 м.п	6065	-	15,16
33		Лобовая доска толщ. 22мм, б=400мм	185,0	-	1,628
34		Опорный брусок 50х50, L=520 мм	165	0,0013	0,215
35		Опорный брусок 50х50, L=250 мм	288	0,0006	0,173
36		Опорная балка 2(50х150h), L=2,3 м	3	0,0345	0,103
37		Накладка 2(50х100h), L=400 мм	66	0,002	0,132
38		Накладка 2(25х100)h, L=350 мм	180	0,001	0,18
39		Накладка 50х100h, L=400 мм	211	0,002	0,422
40		Карнизный брус 50х50, L=500 мм	165	0,0012	0,198
41		Бруски парапета 50х50, м. п	165	-	0,413
42		Доски подшивки толщ. 19 мм, м2	95,0	-	1.81
43		Ветровая связь 50х100, L=3500 мм	44	0,018	0,792
44		Профлист МП-21-1000-R, толщ. 0,7 с			1400,5 м2
		цветным полимерным покрытием			
		Фронтоны Ф-1, Ф-2			
1а		Мауэрлат 100х100, м.п	8,0	-	0,08
45		Стойка 100х100h, L=3,40 м	6	0,034	0,204
46		Стойка 100х100h, м. п	50,0	-	0,5
47		Накосная строп. 2(80х150)h, L=13,8 м	4	0,332	1,33
48		Накосная строп. 2(80х150)h, м. п	18,0	-	0,432
49		Стропила 80х150h, м. п	251,0	-	3,0
50		Подкос 100х100 м. п	66,0	-	0,66
51		Прогон 100х150h, м. п	42,0	-	0,63
52		Кобылка 50х100h, L=1840 мм	10	0,009	0,092

Спецификация элементов крыши /окончание/

Марка. поз.	Обозначение	Наименование	Кол. шт.	Объем ед. м3	Примеч. м3
53		Опорный брусок 50х50, L=520 мм	8	0,035	0,28
54		Бруски парапета 50х50 м.п.	83,0	-	0,21
55		Лобовая доска б= 22 мм, в=400 мм м.п.	56,2	-	0,5
56		Доски подшивки толщ. 19 мм м2	30,0	-	0,5.7
60		Ветровая связь 50х100, м. п	42,0	-	0,21
61		Обрешетка 25х100 м.п	1040,0	-	2,61
62		Профлист МП-21-1000-R, толщ. 0,7 с	-	-	445,0 м2
		цветным полимерным покрытием			
		Слуховые окна СО-1, СО-2			
63		Стойка 100х100h, м. п	222,5	-	2,23
63а		Стойка 100х100h, L=1960 мм	12	0,020	0,24
64		Накосная строп. 2(50х120)h, L=3,53м	20	0.043	0,86
65		Накосная строп. 2(50х120)h, L=6,95м	6	0.084	0,504
66		Стропила 50х150h, м. п	160,8	-	1,21
67		Прогон 100х150h, м. п	52,6	-	0,80
68		Лобовая доска толщ. 22 мм, б=500мм м. п	110,0	-	0,97
69		Бруски парапета 50х50 м.п.	100,0	-	0,25
70		Доски подшивки толщ. 19 мм	35,0м²	-	0,67
71		Обрешетка 25х100 м.п	654,0	-	1,64
72		Профлист МП-21-1000-R, толщ. 0,7 с			
		цветным полимерным покрытием	-	-	254,0 м²
Б-1	Деревянная	Балка 200х200, L=1000 м м	17	0,04	0,68 м3
	на чердаке	Полиэтиленовая пленка	-	-	201,0 м²
	кровля	Пленка " Тайвек"	-	-	2089,0 м²
	ГОСТ 24045-2010	Обшивка мелкопроф. профлистом с белым			
		полимерным покрытием С10-899-0,6 м²	-	-	220,0 м²
		Кровельные элементы			
		Комплектующие для кровли			
		из кровельной оцинкованной стали			
		Элемент коньковой в= 0,4 м, Lобщ.=71,0 м			
		Элемен для ендовы в=0,6 м. Lобщ.=106 м			
		Пристенный профиль в=0,4 м. Lобщ.=49м			
ЖР-1		Металлопластиковые жалюзи м²	10	0,72	
ЖР-2		Металлопластиковые жалюзи D=1200 мм	3	1,13	
		Металлические зонты в чердаке и на кровле			
	ГОСТ 103 - 76*	Лапки из -5 х 30	-	-	145,0 кг
	ГОСТ 14918 - 80*	Зонт из кров. оцинк. стали δ=1мм	-	-	22,0 м²

1. Данный лист см. совместно с л. КР-20 - КР22.
2. Все несущие элементы крыши выполнять из древесины 1 сорта влажностью не более 20%.
3. Размеры стропил, стоек, подкосов уточнить по месту.
4. Шаг стропил принят 1000 мм.
5. В местах расположения вентшахт шаг стоек корректируется по месту.
6. Все деревянные элементы крыши должны быть антисептированы и пропитаны биозащитным и огнезащитным составом марки ТХЭФ согласно со СНиП РК 2.01-19-2004 "Защита строительных конструкций от коррозии" и СНиП 2.02-05-2002 "Пожарная безопасность зданий и сооружений"
7. Шаг обрешетки уточнить при выборе заказчика металлочерепицы
8. При карнизной части здания укладывать пленку шириной 1,0 м.
9. Расположение вентканалов смотри план чердака.

Взамен инв. №

Подпись и дата

Инв. № подл.

Изм.	Кол.уч	Лист	№док.	Подпись	Дата
ГИП		Монтаев А			
Разработ.		Алтынбек А			
Н. контроль		Абенов Н			

106-04-2021.КЖ

"Строительство центра искусств в с.Мартук"

Центр искусств

Стадия	Лист	Листов
РП	23	

Спецификация крыши.

ТОО "Проектно-строительный институт Каз Нур" г. Шымкент 2021 г.

Формат А2